Flymo

RE320/RE32

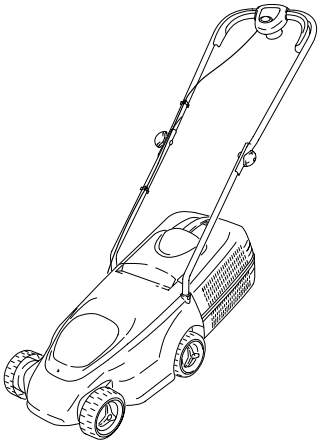

GB	**IMPORTANT INFORMATION** Read before use and retain for future reference
D	**WICHTIGE INFORMATION** Bitte vor dem Benutzen des Gerätes durchlesen und gut aufbewahren
F	**RENSEIGNEMENTS IMPORTANTS** A lire avant usage et à conserver pour référence ultérieure
NL	**BELANGRIJKE INFORMATIE** Leest u deze informatie voor het gebruik en bewaar ze voor toekomstige raadpleging
N	**VIKTIG INFORMASJON** Les bruksanvisningen nøye før bruk og oppbevar den for senere bruk
SF	**TÄRKEÄÄ TIETOA** Lue tämä ennen käyttöä ja säilytä myöhempää tarvetta varten
S	**VIKTIG INFORMATION** Läs anvisningarna före användningen och spara dem för framtida behov
DK	**VIGTIGE OPLYSNINGER** Du bør læse brugsanvisningen før brug og gemme til senere henvisning
E	**INFORMACIÓN IMPORTANTE** Léase antes de utilizar y consérvela como referencia en el futuro
P	**INFORMAÇÕES IMPORTANTES** Leia antes de utilizar e guarde para consulta futura
I	**INFORMAZIONI IMPORTANTI** Leggere prima dell'uso e conservare per ulteriore consultazione

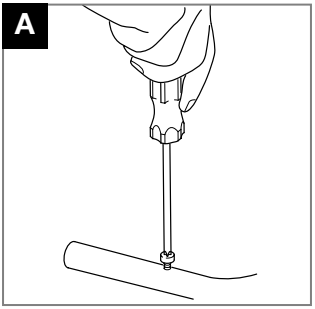
A

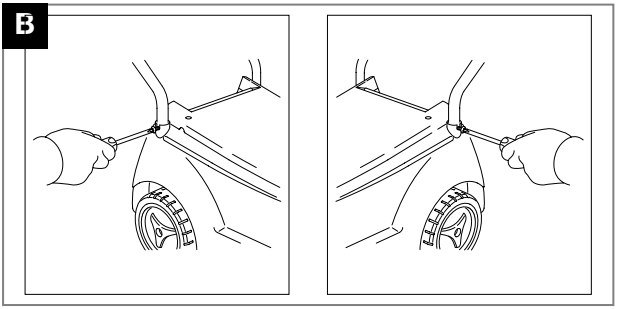
B

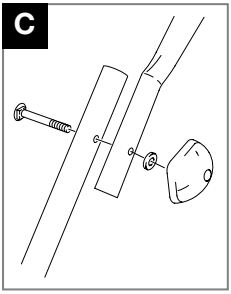
C

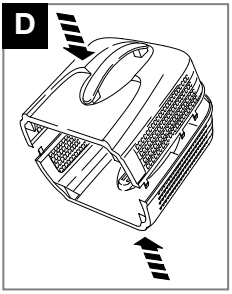
D

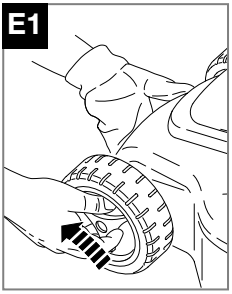
E1

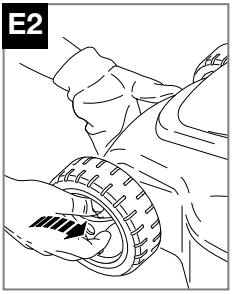
E2

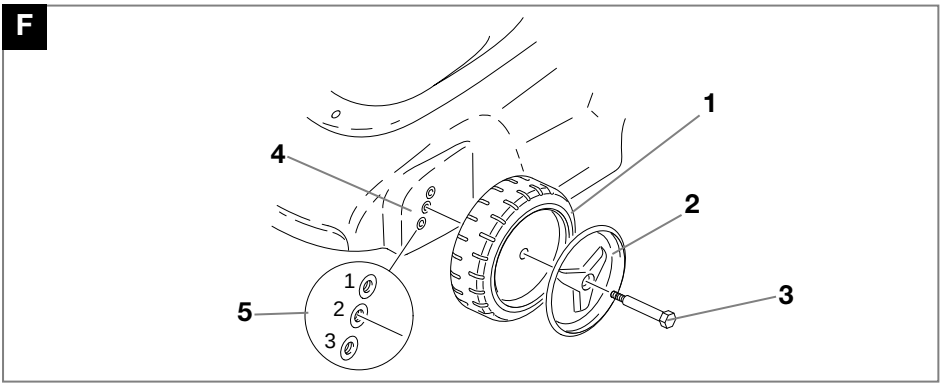
F
1
2
3
4
5
1
2
3

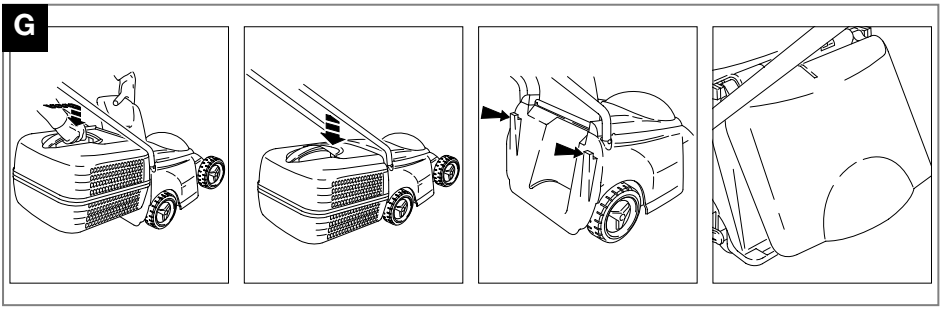
G

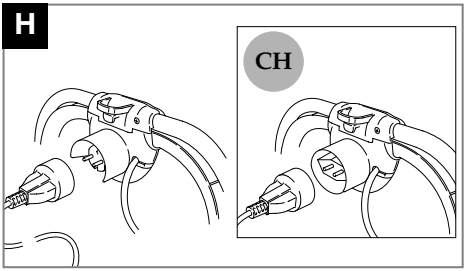
H
CH

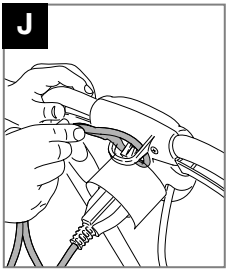
J

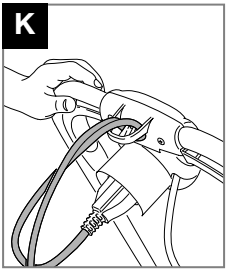
K

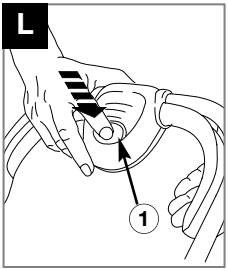
L
1

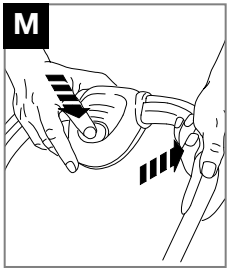
M

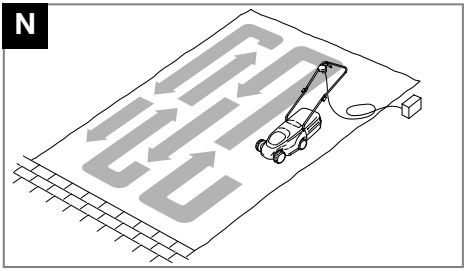
N

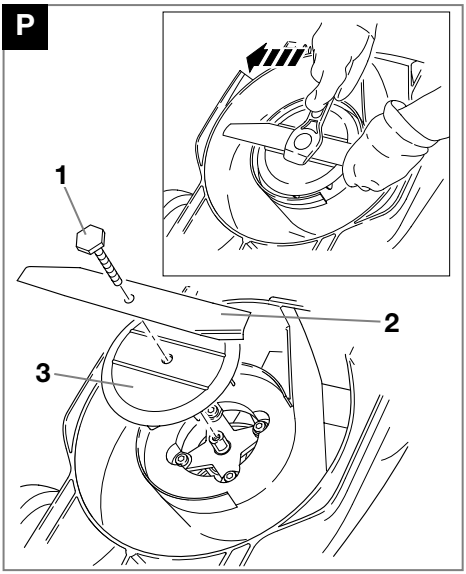
P
1
2
3

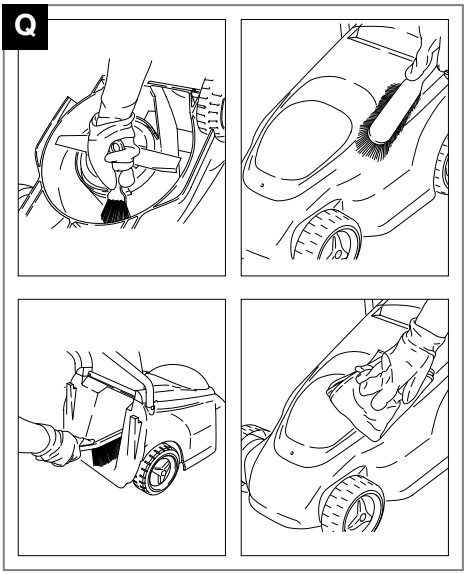
Q

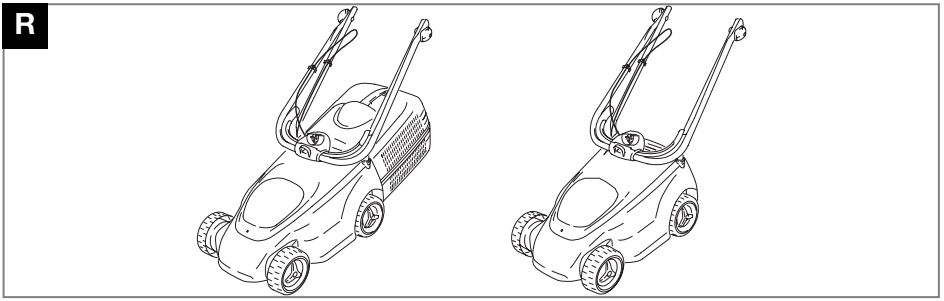
R

GB - CONTENTS
1. Switchbox
2. Start/stop lever
3. Upper handle
4. Cable clip
5. Bolt
6. Washer
7. Handle knob
8. Lower handle
9. Motor Cover
10. Lower handle fixing screws
11. Deck
12. Spanner/scraper tool
13. Wheel assembly x 4
14. Safety Flap
15. Grassbox Upper
16. Grassbox Lower
17. Instruction Manual
18. Lock off button
19. Warning Label
20. Product Rating Label

D - INHALT
1. Schalter
2. Start-/Stopphebel
3. Oberer Griff
4. Kabelhalter
5. Bolzen
6. Unterlegscheibe
7. Griffknopf
8. Unterer Griff
9. Motorabdeckung
10. Untere Befestigungsschrauben für Fahrbügel
11. Chassis
12. Schraubenschlüssel/ Reinigungswerkzeug
13. Laufrad (4 Stck.)
14. Sicherungsklappe
15. Oberteil Fangbox
16. Unterteil Fangbox
17. Bedienungsanweisung
18. Knopf zur Festsetzung in Aus-Position
19. Warnetikett
20. Produkttypenschild

F - TABLE DES MATIÈRES
1. Boîtier de commande.
2. Levier de démarrage/arrêt
3. Guidon supérieur
4. Attache câble
5. Boulons
6. Rondelles
7. Bouton de Guidon
8. Guidon inférieur
9. Couvercle du moteur
10. Vis de fixation du guidon inférieur
11. Carter
12. Clé/outil de grattage
13. Ensemble roue x 4
14. Volet de sécurité
15. Partie supérieure du bac
16. Partie inférieure du bac
17. Manuel d'Instructions
18. Bouton de blocage
19. Etiquette d'avertissement
20. Plaquette des Caractéristiques du Produit

NL - INHOUD
1. Schakelaar
2. Start/stop-hendel
3. Bovenstuk van duwboom
4. Snoerklem
5. Bout
6. Pakkingring
7. Knop voor duwboom
8. Onderstuk van duwboom
9. Motorkap
10. Bevestigingsschroeven voor bovenste duwboom
11. Dek
12. Moersleutel/ schraapinstrument
13. Wiel x 4
14. Veiligheidsklep
15. Bovenste deel grasvangbak
16. Onderste deel grasvangbak
17. Handleiding
18. Grendelknop
19. Waarschuwingsetiket
20. Product-informatielabel

N - INNHOLD
1. Bryterboks
2. Start/Stopp hendel
3. Øvre håndtak
4. Kabelklemme (2 stk)
5. Bolt (2 stk)
6. Skive (2 stk)
7. Vingemutter (2 stk)
8. Nedre håndtak (2 stk)
9. Motordeksel
10. Festeskrue for nedre håndtak
11. Klippedeksel
12. Skrunøkkel/skrape
13. Hjul-monteringsett (4 stk)
14. Luke
15. Øvre del av gressoppsamleren
16. Nedre del av gressoppsamleren
17. Bruksanvisning
18. Brytersperre
19. Advarselsetikett
20. Produktmerking

SF - SISÄLTÖ
1. Kytkinrasia
2. Käynnistyskahva
3. Ylempi kahva
4. Johdon pidike
5. Pultti
6. Tiivistysrengas
7. Kahvan nuppi
8. Alempi kahva
9. Moottorin suojakansi
10. Alakahvan kiinnitysruuvit
11. Kansi
12. Ruuviavain/kaavin
13. Pyöräkokoonpano x 4
14. Suojaläppä
15. Ruoholaatikon yläosa
16. Ruoholaatikon alaosa
17. Käyttöopas
18. Poislukituspainike
19. Varoitusnimike
20. Ruohonleikkurin arvokilpi

S - INNEHÅLL
1. Kopplingsdosa
2. Start/stopp-reglage
3. Övre handtag
4. Kabelklämma
5. Bult
6. Bricka
7. Knopp för handtag
8. Undre handtag
9. Motorskydd
10. Fästskruvar för det nedre handtaget
11. Kåpa
12. Skruvnyckel/Avskrapare
13. Hjulenhet x 4
14. Säkerhetsklaff
15. Gräslådans överdel
16. Gräslådans underdel
17. Bruksanvisning
18. Låsknapp
19. Varningsetikett
20. Produktmärkning

DK - INDHOLD
1. Afbryderkontakt
2. Start/stophåndtag
3. Øvre håndtag
4. Kabelklemme
5. Bolt
6. Spændeskive
7. Håndtagsknop
8. Nedre håndtag
9. Motordæksel
10. Monteringsskruer til nedre håndtag
11. Skjold
12. Skruenøgle/ skrabeværktøj
13. Hjulmontering x 4
14. Sikkerhedsklap
15. Øverste del af græsboksen
16. Nederste del af græsboksen
17. Brugsvejledning
18. Låseknap
19. Advarselsmærkat
20. Produktets mærkeskilt

E - CONTENIDO
1. Caja de conmutador
2. Palanca de arranque/parada
3. Empuñadura superior
4. Grapa de cable
5. Perno
6. Arandela
7. Manija de empuñadura
8. Empuñadura inferior
9. Cubierta de motor
10. Tornillo de fijación del manillar inferior
11. Cubierta
12. Herramienta/raspador
13. Ensamble de ruedas x 4
14. Tapa de Seguridad
15. Caja Superior de Césped
16. Caja Inferior de Césped
17. Manual de instrucciones
18. Botón de desenganche
19. Etiqueta de Advertencia
20. Placa de Características del Producto

P - LEGENDA
1. Caixa de distribuição
2. Barra para começar/parar
3. Guiador superior
4. Grampo do cabo
5. Cavilha
6. Anilha
7. Maçaneta
8. Guiador inferior
9. Tampa do motor
10. Parafusos de fixação do cabo inferior
11. Cobertura
12. Chave de fendas
13. Kit de roda x 4
14. Pala de segurança
15. Parte superior do depósito de relva
16. Parte inferior do depósito de relva
17. Manual de Instrucções
18. Botão para travar
19. Etiqueta de Aviso
20. Rótulo de Avaliação do Produto

I - NOMENCLATURA
1. Cassetta dell'interruttore
2. Leva di avviamento
3. Impugnatura superiore
4. Morsetto per il cavo
5. Bullone
6. Rondella
7. Manopola dell'impugnatura
8. Impugnatura inferiore
9. Coperchio del motore
10. Viti di fissaggio del manico inferiore
11. Telaio
12. Chiave/raschietto
13. Ruota x 4
14. Fascia protettiva
15. Parte superiore del cesto raccoglierba
16. Parte inferiore del cesto raccoglierba
17. Manuale di istruzioni
18. Pulsante di sblocco
19. Etichetta di pericolo
20. Etichetta dati del prodotto

(**GB**)	CARTON CONTENTS	(**N**)	KARTONGEN INNHOLDER	(**E**)	CONTENIDO DEL CARTON
(**D**)	KARTONINHALT	(**SF**)	PAKETIN SISÄLTÖ	(**P**)	LEGENDAS DOS DESENHOS
(**F**)	CONTENU DU CARTON	(**S**)	FÖRPACKNINGENS INNEHÅLL	(**I**)	CONTENUTO DEL CARTONE
(**NL**)	INHOUD	(**DK**)	KARTONINDHOLD		

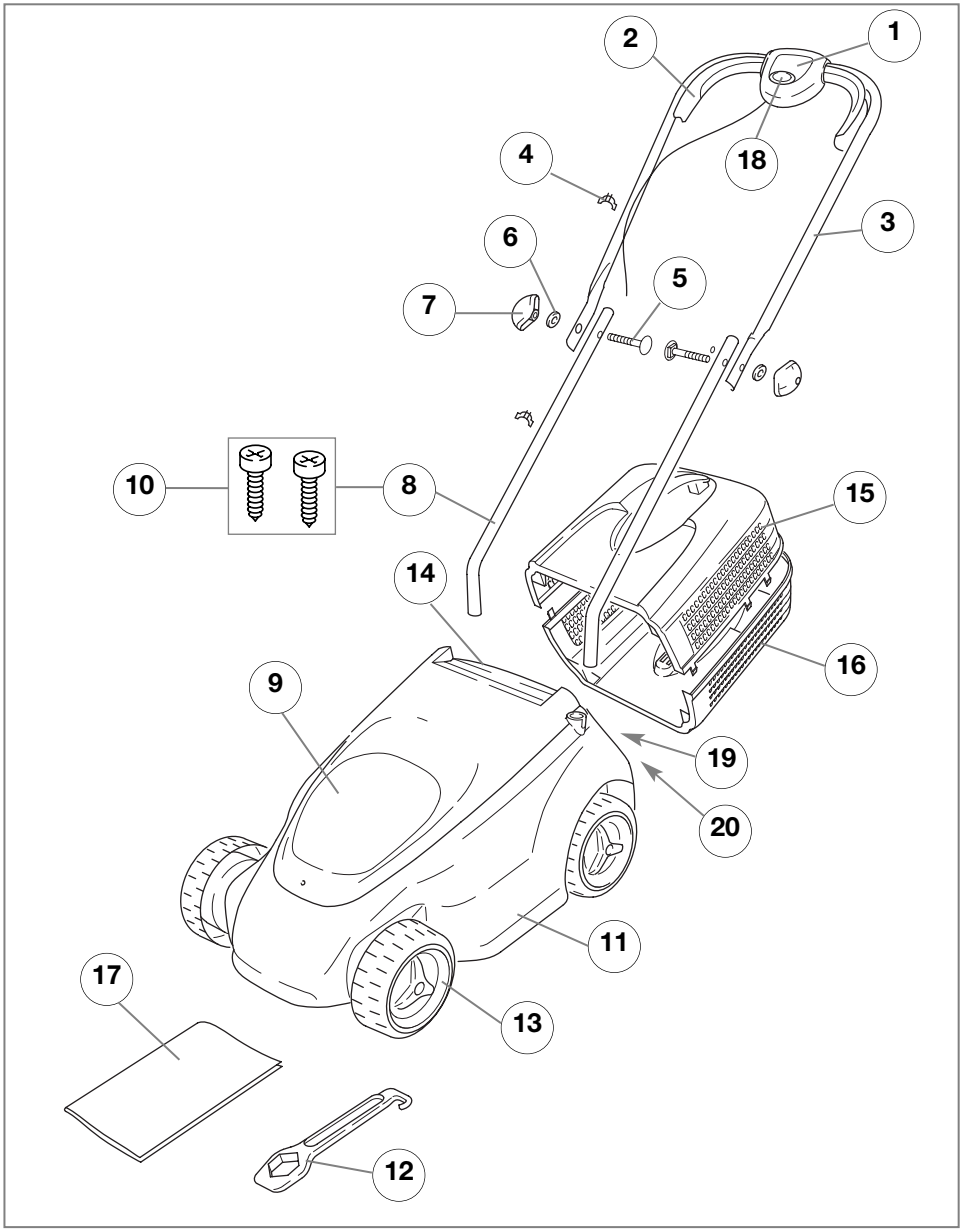

Precautions a Prendre

Une mauvaise utilisation de la tondeuse à gazon peut occasionner des blessures pour l'utilisateur ou les tiers. Pour assurer une sécurité et un rendement convenables lors de l'utilisation de cette tondeuse, les directives de sécurité et les plaquettes d'avertissement qui sont définies dans ce manuel et portées sur la tondeuse, doivent être convenablement suivies. L'opérateur est responsable du suivi de ces directives et du respect des consignes portées sur les plaquettes. Ne jamais utiliser la tondeuse si le bac à herbe ou les carters fournis par le fabricant ne sont pas dans leur position correcte.

Explication des symboles de la tondeuse RE320/RE32

Avertissement

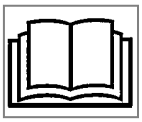

Lire attentivement le mode d'emploi pour vous assurer de bien comprendre toutes les commandes et leur utilisation.

Maintenez toujours la tondeuse au sol en tondant. Si vous levez ou inclinez la tondeuse, des pierres peuvent être projectées.

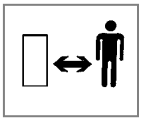

Ne tondez pas lorsque des personnes, surtout des enfants, ou des animaux domestiques se déplacent sur les lieux.

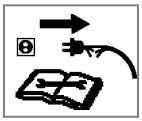

Arrêtez et débranchez la tondeuse avant d'effectuer le réglage de la hauteur de coupe, le nettoyage ou si le câble est entortillé ou endommagé. Il faut vous assurer que le câble électrique soit toujours loin des lames de la tondeuse.

Prenez bien garde au ne pas poser les mains ou mettre les pieds sur, ou près d'une lame en rotation.

Après l'arrêt de la tondeuse, attendez l'arrêt complet des organes mécaniques en mouvement avant de les toucher.

Il ne faut pas tondre sous la pluie ou laisser la tondeuse à l'extérieur quand il pleut.

Généralités

1. Il ne faut jamais permettre aux enfants ou aux personnes qui ne sont pas familiarisées avec les instructions d'emploi, d'utiliser la tondeuse. Les réglementations locales peuvent imposer une limite d'age pour l'utilisation des tondeuses.
2. Respectez les conditions d'emploi et les fonctions décrites au manuel d'instructions.
3. Il ne faut jamais utiliser la tondeuse si vous êtes fatigués, malades ou sous l'influence d'alcool.
4. L'opérateur ou utilisateur est tenu responsable des dangers ou accidents provoqués aux autres personnes ou à leurs biens.

Conditions électriques

1. Avant usage, vérifiez le câble d'alimentation électrique pour voir s'il présente des signes d'usure our d'endommagement. Remplacez le si nécessaire.
2. Il ne faut pas utiliser la tondeuse si les câbles électriques sont endommagés ou usés.
3. Si le câble est coupé ou si l'isolation est endommagée, débranchez immédiatement la tondeuse. Il ne faut pas toucher les câbles électriques avant de couper le courant. Il ne faut pas réparer ou couper un câble endommagé, il faut le remplacer par un nouveau.
4. Votre rallonge ne doit pas être enroulée. Les câbles enroulés peuvent surchauffer et réduire l'efficacité de votre tondeuse.
5. Tenez toujours le câble à distance de la tondeuse. Tondez toujours en vous éloignant de la prise de courant, et en vous déplaçant en faisant des va-et-vient, mais jamais des cercles.
6. Ne tirez pas le câble autour d'objets anguleux
7. Coupez toujours le courant d'alimentation avant de débrancher la tondeuse, de déconnecter un raccord de câble ou d'enlever une rallonge.
8. Mettez l'appareil hors tension et débranchez le de la prise secteur puis examinez le câble d'alimentation électrique pour voir s'il présente des signes d'usure ou d'endommagement avant de l'enrouler pour le ranger. Ne tentez pas de réparer un câble endommagé. Remplacez le par un câble neuf.
9. Enroulez toujours le câble bien soigneusement, en évitant les nœuds.
10. Ne jamais soulever la tondeuse par le câble.
11. Ne tirez jamais sur le câble pour le débrancher.
12. N'utilisez l'appareil qu'en courant alternatif comme indiqué sur l'étiquette d'identification du produit.
13. Les appareils Flymo sont antichoc, conformément à la norme EN60335. Ne jamais mettre à la terre aucune partie de l'appareil.

Precautions a Prendre

Préparation

1. Il ne faut pas tondre nu-pieds ou avec des sandales ouvertes. Il faut toujours porter des habits appropriés, des gants et de grosses chaussures.
2. Il faut s'assurer de la propreté de la pelouse. Des brindilles, des pierres, os, bouts des fils de fer ou débris peuvent être éjectés par la lame de la tondeuse.
3. Avant de mettre l'appareil en marche et après tout choc, vérifier qu'il ne présente aucun signe d'usure ou de dommage, et le réparer si nécessaire.
4. Les lames doivent être remplacées en même temps que leur système de fixation afin de maintenir l'équilibre.

Utilisation

1. Utilisez la tondeuse dans la lumière du jour ou quand il y a un bon éclairage artificiel.
2. Évitez l'utilisation de la tondeuse pour la tonte d'une pelouse mouillée.
3. Prenez soins de ne pas glisser pendant la tonte d'une pelouse mouillée.
4. Sur pentes, faites encore plus attention à ne pas perdre votre équilibre et portez des chaussures antidérapantes.
5. Dans un terrain incliné, il faut tondre la pelouse en travers, jamais du haut en bas de la pente et vice versa.
6. Il faut faire très attention pendant le changement de direction sur les terrains inclinés. Marchez, ne courrez jamais.
7. La tonte des terrains inclinés et des berges peut être dangereuse. Ne pas utiliser la tondeuse sur les **talus** ou pentes **raides.**
8. Ne coupez jamais l'herbe en tirant la tondeuse ver vous.
9. Il ne faut jamais tondre en tirant la tondeuse.
10. Arrêtez la tondeuse avant de la déplacer sur des surfaces non gazonnées.
11. Il ne faut jamais faire marcher une tondeuse avec des couvercles de protections endommagés ou sans protections mise en place.
12. Toujours tenir les mains et les pieds éloignés de l'outil de coupe, et surtout en mettant le moteur en marche.
13. Il ne faut pas soulever la tondeuse pendant que le moteur tourne. On peut la soulever uniquement lors du démarrage ou lorsqu'elle est totalement arrêtée. Dans ce cas veillez à soulever la tondeuse en l'inclinant légèrement sur le côté . Avant de reposer la tondeuse au sol, assurez vous toujours d'avoir les mains en position d'utilisation
14. N'approchez pas vos mains du canal d'éjection d'herbe.
15. Ne soulevez ou ne transportez jamais une tondeuse en marche ou encore branchée au secteur.
16. Enlevez la prise du secteur:

- Avant de laisser la tondeuse sans surveillance;
- Avant de dégager une obstruction ;
- Avant de vérifier, de nettoyer ou d'effectuer des travaux sur l'appareil;
- Si vous heurtez un objet. Il ne faut pas utiliser votre tondeuse avant de s'assurer qu'elle est entièrement dans les conditions sûres d'utilisation;
- Si la tondeuse commence à vibrer anormalement. Effectuez une vérification immédiate. Des vibrations excessives peuvent être cause d'accidents.

Entretien et rangement

1. Pour assurer des conditions de sécurité optimales lors de l'utilisation de la tondeuse, il faut maintenir les écrous, les boulons et les vis bien serrés.
2. Vérifiez fréquemment le bac rigide/en toile pour détecter les signes d'usure ou de détérioration.
3. Pour assurer la sécurité, remplacez les pièces usées ou endommagées.
4. Utilisez seulement la lame, le boulon de lame, les rondelles et le ventilateur de rechange spécifiés pour ce produit.
5. Pendant le réglage de la tondeuse, il faut prendre soin de ne pas se coincer les doigts entre les lames en rotation et les pièces fixes de la machine.

Instructions de Montage

Assemblage des guidons inférieurs sur le carter

1. Introduisez 2 vis dans les trous des guidons.
2. A l'aide d'un tournevis à cruciforme, serrez les vis dans les guidons inférieurs, en veillant à ce que la pointe de la vis demeure à l'intérieur du guidon. **(A)**
3. Introduisez le guidon inférieur avec la vis attachée dans le trou du carter et serrez les vis à fond. Répétez pour l'autre côté. **(B)**

   NOTE :

   La vis formera son propre filetage.

Montage du guidon supérieur au guidon inférieur (C)

1. Il faut s'assurer que le guidon supérieur est correctement localisé avec le bouton de blocage sur la partie supérieure du boîtier de commande.
2. Assurez l'alignement correct des deux guidons.
3. Montez les boulons, les rondelles et les boutons des guidons.
4. Fixer les câbles aux guidons avec les serre-câble fournis, en veillant à ce que les câbles ne soient pas coincés entre la partie supérieure et la partie inférieure du guidon.

Assemblage du bac (D)

1. Placez la partie supérieure du bac dans la partie inférieure. Alignez les clips, assurez-vous que les clips sont correctement positionnés.
2. Clipsez les deux moitiés ensemble.
3. Assurez-vous que les clips sont correctement engagés.

Réglage de la hauteur de coupe

F1 - roue
F2 - enjoliveur
F3 - boulon de fixation
F4 - plaque de fixation
F5 - trous

- **La hauteur de coupe se règle en relevant ou en abaissant les roues.**
- **NOTE**
  Les 4 roues doivent être réglées à la même position :

HAUTEUR DE COUPE	ROUES
Basse	Trou 1
Moyenne	Trou 2
Haute	Trou 3

- **NOTE**
  Une hauteur de coupe moyenne est recommandée pour la plupart des pelouses.

1. Pour démonter la roue, tournez le moyeu de roue dans le sens contraire des aiguilles d'une montre. **(E1)**
2. Sélectionnez l'un des 3 trous dans la plaque de fixation et notez-le car les 3 autres roues devront être réglées à la même position. **(F)**
3. Introduisez le boulon de fixation dans le trou de l'enjoliveur, la roue et le trou sélectionné dans la plaque de fixation. **(F)**
4. Tournez le moyeu de roue dans le sens des aiguilles d'une montre jusqu'à ce que la roue soit fermement en place sur le carter. **(E2)**
5. En utilisant la même position de réglage de la hauteur, répétez la procédure pour les 3 autres roues.

Bac

Montage du bac entièrement assemblé sur la tondeuse. Voir la Figure G.

1. Soulevez le volet de sécurité.
2. Assurez-vous que le canal d'éjection est propre et exempte de débris.
3. Posez le bac entièrement assemblé sur les 2 points de positionnement à l'arrière du carter.
4. Posez le volet de sécurité sur le dessus du bac. Assurez-vous que le bac est bien en place.

- **IMPORTANT !**
  APRES LE MONTAGE, VEILLEZ A CE QU'AUCUN ESPACE NE DEMEURE ENTRE LE VOLET DE SECURITE ET LE BAC.
- Pour le démontage, procédez dans l'ordre inverse du montage.
- Pour des superficies d'herbe plus importantes pour lesquelles le ramassage de l'herbe n'est pas néces saire, vous pouvez utiliser votre tondeuse sans le bac. Assurez-vous que le volet de sécurité est fermé. La conception du volet de sécurité permet à l'herbe coupée d'être évacuée vers le bas derrière la machine.

Démarrage et Arrêt

Pour démarrer votre tondeuse à gazon

1. Raccordez la fiche femelle du câble de rallonge à l'arrière du boîtier de commande.**(H)**
2. Faites une boucle avec le câble électrique et passez la dans la fente comme indiqué sur la figure **(J)**
3. Pour la faire tenir en place, fiates passer la boucle dans le crochet et tirez le câble ver vous, comme illustré à la figure **(K)**.
4. Raccordez la prise au secteur et mettez en marche.
5. Inclinez le guidon vers le bas pour relever légèrement l'avant de la tondeuse et réduire le risque d'âbimer la pelouse lors du démarrage.

Le boîtier de commande est muni d'un bouton de verrouillage (L1) pour empêcher tout démarrage accidentel.

6. Pressez et maintenir pressé le bouton de blocage **(L)** du boîtier de commande. Pressez ensuite l'un des leviers de Démarrage/Arrêt vers le guidon supérieur **(M)**.
7. Continuez de presser le levier de démarrage/arrêt vers le guidon supérieur et relâchez le bouton de blocage.
8. Baissez la tondeuse à sa position de marche correcte et commencez à tondre.

- **REMARQUE! Il y a deux leviers de démarrage/arrêt montés. Les deux peuvent être utilisés pour démarrer la tondeuse.**
- **REMARQUE IMPORTANTE: Il ne faut pas utiliser les leviers de démarrage/arrêt par intermittence**

Pour arrêter la tondeuse

1. Relâchez le levier de démarrage/arrêt.

Comment tondre une pelouse

1. Commencez à tondre au bord de la pelouse et au point le plus rapproché de la prise de courant de sorte que le câble reste toujours sur la superficie de gazon déjà tondue **(N)**.
2. Tondez deux fois par semaine en pleine saison. Votre gazon peut souffrir d'un déssèchement trop rapide si vous tondez plus d'un tiers de sa hauteur.

Il ne faut pas dépasser la capacité de votre tondeuse

La tonte d'herbes longues et épaisses peut entraîner une chute de la vitesse du moteur. Vous entendrez un changement de bruit du moteur. Si la vitesse du moteur chute, votre tondeuse peut être soumise aux effets de surcharges et peut subir des dommages. Pour couper une herbe longue et épaisse, effectuez une première tonte à la hauteur de coupe maximale de votre tondeuse. Cette précaution réduira considérablement les charges sur votre machine. Voir Réglage de la Hauteur de Coupe.

Montage et démontage de la lame et du ventilateur

P1 - Vis de lame
P2 - Lame
P3 - ventilateur

- **Il faut toujours manipuler la lame avec soin – les arêtes vives peuvent entraîner des blessures.**
- **PORTER DES GANTS.**

Démontage de la Lame et du ventilateur

1. Pour déposer la vis de la lame, tenez fermement le ventilateur à l'aide de la clé fournie, desserrez la vis de la lame en la tournant dans le sens contraire des aiguilles d'une montre **(P)**.
2. Déposez la vis de la lame, la lame, les rondelles, et le ventilateur.**(P)**
3. Vérifiez l'ensemble contre les dommages et nettoyez si nécessaire.

- **Sans tenir compte des conditions de la lame, celle-ci doit être changée après 50 heures de service ou deux ans d'utilisation.**
- **Si la lame est fissurée ou endommagée, remplacez avec une nouvelle lame.**
- **Il ne faut jamais utiliser une vis de lame si la tête isolante est endommagée, fissurée ou alors disparue.**

Pose de la lame et du ventilateur

1. Assurez-vous que le ventilateur est correctement positionné. **(P)**
2. Posez la lame sur le ventilateur avec les bords tranchants de la lame dirigés dans le sens opposé du ventilateur.
3. Réintroduisez la vis de la lame dans la lame et le ventilateur.
4. Maintenez fermement le ventilateur et serrez fermement la vis de la lame à l'aide de la clé fournie. Ne serrez pas excessivement.
5. N'utilisez pas une clé plus longue.

Entretenir votre tondeuse

Nettoyage (Q)

- **PORTER DES GANTS.**
- **IMPORTANT**
  Il est très important de tenir votre tondeuse propre. L'herbe coupée laissée dans l'une des admissions d'air ou sous le carter constitue un risque d'incendie potentiel.

1. Eliminez l'herbe du dessous du carter à l'aide d'une brosse.
2. A l'aide d'une brosse douce, éliminez l'herbe coupée de toutes les admissions d'air, du canal d'éjection et du bac.
3. Pour accéder et nettoyer le ventilateur à l'aide d'une brosse douce, enlevez la lame comme indiqué à la figure P.
4. Essuyez votre tondeuse à l'aide d'un chiffon sec.

- **IMPORTANT**
  Il ne faut jamais utiliser de l'eau pour nettoyer votre tondeuse. Il ne faut pas utiliser des produits chimiques, y compris essence ou solvants – Ils peuvent détruire des parties importantes en plastique de votre tondeuse.

À la fin de la période de croissance de l'herbe

1. Remplacez la lame, les boulons, écrous et vis si nécessaire.
2. Nettoyez convenablement votre tondeuse.
3. Il faut vous assurer que le câble électrique est convenablement enroulé.

Rangement de votre tondeuse (R)

Rangez votre tondeuse dans un lieu bien protégé et sec.

Informations Concernant L'environnement

Les articles Electrolux Outdoor Products sont fabriqués conformément à un Système de Gestion de l'Environnement (ISO 14001) qui utilise, autant que possible, des composants fabriqués dans le respect de l'environnement, conformément aux procédures de l'entreprise, et ayant le potentiel d'être recyclés à la fin de leur vie utile.

- L'emballage est recyclable et les composants en plastique sont identifiés (dans la mesure du possible) pour leur permettre d'être recyclés selon leur catégorie.
- Prendre l'environnement en considération lors de la mise au rebut du produit à la fin de sa vie utile.
- Si nécessaire, consulter les services municipaux pour toute information concernant la mise au rebut.

Recommandations de Service

- **Cet appareil n'est identifié que par une plaque de qualité de produit, argentée et noire.**
- **Lire attentivement le mode d'emploi pour vous assurer de bien comprendre toutes les commandes et leur utilisation.**

Renseignements sur le Dépistage des Pannes

La Machine ne Fonctionne pas

1. La procédure de démarrage correcte est-elle respectée ? Voir “Démarrage de votre tondeuse”.
2. Est-ce que le courant est mis en marche ?
3. Vérifiez les fusibles de la prise de courant, remplacez les s’ils ont sautés.
4. Les fusibles continuent de sauter ?
   Débranchez la machine et consultez votre centre de service local approuvé par Electrolux Outdoor Products.

Mauvais ramassage d’herbe

1. Débranchez la machine.
2. Nettoyez l’extérieur des admissions d’air, le canal d’éjection et le dessous du carter.
3. Réglez à une hauteur de coupe supérieure. Voir “Réglage de la hauteur de coupe”.
4. Nettoyez les lames de ventilateur.
5. Si le mauvais ramassage persiste :
   Débranchez la machine et consultez votre centre de service local approuvé par Electrolux Outdoor Products.

Vibrations excessives

1. Débranchez la machine.
2. Vérifiez si la lame est correctement posée.
3. Si la lame est endommagée ou usée, remplacez-la par une lame neuve.
4. Si les vibrations persistent, tournez la lame de 180° en desserrant tout d’abord la vis de la lame, en tournant la lame et en resserrant la vis de la lame.
5. Si les vibrations persistent ?
   Débranchez la machine et consultez votre centre de service local approuvé par Electrolux Outdoor Products.

La tondeuse devient difficile à pousser

1. Débranchez la machine.
2. Dans l’herbe haute ou sur terrain irrégulier, la hauteur de coupe doit être réglée à une position supérieure. Voir “Réglage de la hauteur de coupe”.
3. Vérifiez si les roues et rouleaux peuvent tourner librement.
4. Si le problème persiste ?
   Débranchez la machine et consultez votre centre de service local approuvé par Electrolux Outdoor Products.

Garantie et Conditions de Garantie

En cas de détection d’une pièce défectueuse quelconque dans les deux ans qui suivent la date du premier achat, Electrolux Outdoor Products, par l’intermédiaire de ses Agents de service agrées, réparera ou remplacera la machine gratuitement à condition que :

(a) Le défaut est directement signalé au réparateur autorisé.
(b) La fourniture du justificatif d’achat
(c) Le défaut n’est pas causé par une mauvaise utilisation, une négligence ou un mauvais réglage effectué par l’utilisateur.
(d) La panne n’est pas causée par l’usure normale.
(e) La machine n’a pas été entretenue ou réparée, démontée ou manipulée par toute personne non autorisée par Electrolux Outdoor Products.
(f) La machine n’a pas été utilisée pour la location.
(g) La machine appartient au premier acheteur.
(h) La machine n’a pas été utilisée en dehors du pays pour lequel elle est spécifiée.
(i) La machine n’a pas été commercialement utilisée.

* Cette garantie est additionnelle à, et dans aucune circonstance elle diminue les droits statutaires des clients.

Les défauts causés par les articles définis au paragraphe suivant ne sont pas couverts. Il est par conséquent très important de lire les instructions définies au Manuel d’Utilisation et de comprendre comment utiliser et entretenir votre machine.

Défauts non couverts par la garantie

- Le remplacement des lames usées ou endommagées.
- Défauts causés par un défaut initial non signalé.
- Défauts causés par un choc soudain.
- Défauts causés par une utilisation non conforme aux instructions et recommandations contenues dans ce Manuel d’Instructions.
- Les machines utilisées pour la location ne sont pas couvertes par cette garantie.
- Les lames et le câble électriques sont considérés comme parties soumises à l’usure, leur durée d’utilisation dépend d’un entretien régulier, et par voie de conséquence, ils ne font normalement pas l’objet de réclamations dans le cadre de la garantie.
- **ATTENTION !**
  Sous la garantie, Electrolux Outdoor Products n’accepte pas dans l’ensemble ou en partie, directement ou indirectement, la responsabilité des défauts causés par le montage de pièces de rechange ou de parties supplémentaires qui ne sont pas fabriquées ou approuvées par Electrolux Outdoor Products, ou si la machine a été modifiée de quelque façon que ce soit.

BELGIQUE/BELGIË	**Flymo Belgique/België** **Tel: 02 363 0311, Fax: 02 363 0391**
ČESKÁ REPUBLIKA	**Electrolux, spol. s.r.o., oz Electrolux Outdoor Products, Dobronická 635, 148 25 Praha 4** **Tel: 02/6111 2408-9, Info-linka: 0800/110 220** **Internet: www.partner-flymo.cz E-mail: info@husqvarna.cz**
DANMARK	**Electrolux Outdoor Products, Flymo/Partner A/S, Lundtoftegårdsvej 93A, DK 2800 Kgs.Lyngby** **Tel: 45 877577, www.flymo-partner.dk**
DEUTSCHLAND	**Flymo Deutschland** **Tel: 097 21 7640, Fax:097 21 764202**
ESTONIA	**Electrolux Estonia Ltd (Electrolux Eesti AS)** **Tel: (372) 6650010**
FRANCE	**Flymo France SNC** **Tel 01 46 67 8141, Fax 01 43 34 2491**
FINLAND SUOMI	**Flymo Finland Suomi** **Tel: 00 39611, Fax: 00 39 612632**
ITALIA	**McCulloch Italiana s.r.l. - Via Como 72, 23868 Valmadrera (LECCO) - ITALIA** **Tel: 800 017829, Fax: 0341 581671**
IRELAND	**Flymo Ireland** **Tel: 01 4565222, Fax: 01 4568551**
MAGYARORSZÁG	**Electrolux Lehel Kft** **Tel: 00 36 1 251 41 47**
NORGE	**Flymo/Partner, div. av Electrolux Motor a.s.** **Tel: 69 10 47 90**
NEDERLAND	**Flymo Nederland** **Tel: 0172-468322, Fax: 0172-468219**
ÖSTERREICH	**HUSQVARNA Zentralwerkstätte, Industriezeile 36, 4020 LINZ,** **Tel: 0732 770101-60, Fax: 0732 795922**
POLSKA	**Electrolux Poland Sp. z.o.o. Husqvarna, 01-612 Warszawa Myslowicka 10/2** **Tel:- (22) 8332949**
SLOVENIJA	**SKANTEH d.o.o.** **Tel:- (061) 133 70 68, Fax:-(061) 133 70 68**
SLOVENSKA	**Electrolux Slovakia s.r.o., Borova Sihot 211, 033 01 Lipt. Hradok** **Tel: 044 522 14 19, Fax: 044 522 14 18, www.flymo-partner.sk**
SCHWEIZ/SUISSE/SUIZZERA	**Flymo Schweiz/Suisse/Suizzera** **Tel 062 889 93 50 / 889 94 25, Fax 062 889 93 60 / 889 94 35**
SVERIGE	**Electrolux Outdoor Products, Sverige** **Tel: 036 – 14 67 00, Fax: 036 – 14 60 70**
UNITED KINGDOM	**Electrolux Outdoor Products United Kingdom** **Tel: 01325 300303, Fax: 01325 310339**

Electrolux Outdoor Products
Aycliffe Industrial Park
NEWTON AYCLIFFE
Co.Durham DL5 6UP
ENGLAND

Telephone - (00) 44 1325 300303 Fax - (00) 44 1325 310339

UK Telephone - 01325 300303 Fax - 01325 310339

Our policy of continuous improvement means that the specification of products may be altered from time to time without prior notice. Electrolux Outdoor Products manufacture products for a number of well known brands under various registered patents, designs and trademarks in several countries.

© Electrolux Outdoor Products Ltd. Registered Office, Electrolux Works, Oakley Road, Luton LU4 9QQ
Registered number 974979 England

From the Electrolux Group. *The world's No.1 choice.*

The Electrolux Group is the world's largest producer of powered appliances for kitchen, cleaning and outdoor use. More than 55 million Electrolux Group products (such as refrigerators, cookers, washing machines, vacuum cleaners, chain saws and lawn mowers) are sold each year to a value of approx. USD 14 billion in more than 150 countries around the world.

5118993-01(01/02)