# PACKS SSC
## SYSTÈMES SOLAIRES COMBINÉS

**CONFORT INTÉGRAL.**
**Les packs complets Chaffoteaux intègrent tous les éléments indispensables à la réalisation d'une installation performante, durable et économique, sans prise de risque ni perte de temps !**

### COMPOSANTS PACK ZELIOS

- Capteurs plans ou à tubes sous vide.
- Accumulateur solaire.
- Centrale de régulation solaire.
- Groupe hydraulique.
- Vase d'expansion.
- Systèmes de fixations.
- Fluide caloporteur.

### IDENTIFIEZ LE BON PACK

- Repérez le type et le nombre de capteurs ainsi que le volume de l'accumulateur selon le tableau.
- Choisissez le pack en fonction des données suivantes :

| | |
|---|---|
| **TYPE DE BALLON** | |
| BK1S | Accumulateur Solaire (avec appoint chaudière) |
| **LITRAGE DU BALLON** | |
| 650 | 650 l |
| 750 | 750 l |
| 1 000 | 850 l |
| **NOMBRE DE CAPTEURS** | |
| 4 | 4 capteurs |
| 6 | 6 capteurs |
| 8 | 8 capteurs |
| **CHOIX DE POSE** | |
| P | Posé sur toiture |
| TP | Toit plat (châssis) |
| I | Intégré |
| PA | Posé sur toiture Tuiles plates ou ardoises |

### LES PACKS ZELIOS SONT LIVRÉS SUR 2 PALETTES FILMÉES

**PALETTE A**

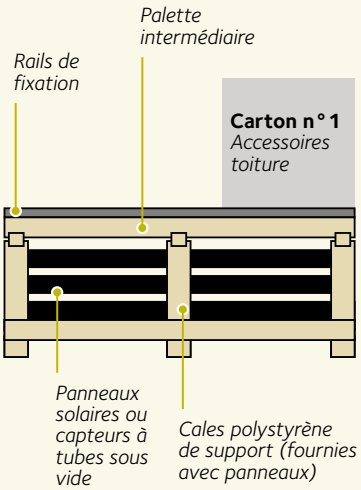


**composants destinés à intégrer ou poser le capteur sur la toiture (capteur, système de montage...)**

**PALETTE B**

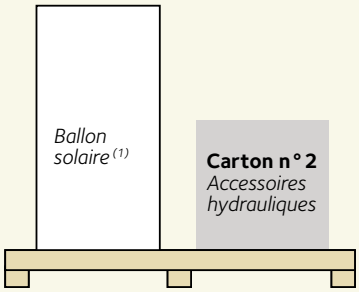


(1) *Livraison cuve et isolation séparés sur palette à part.*

**composants destinés à être installés dans la maison (régulation, groupe hydraulique, ballon de stockage, les raccordements...)**

### LE CARTON N°1 TOITURE CONTIENT

- Flexibles de raccordement.
- Ensemble de connexion hydraulique.
- Extension de connexion hydraulique.
- Attache de sécurité.

### OPTIONS (À COMMANDER SÉPARÉMENT)

- Sangles de manutention.
- Résistance électrique.
- Bande adhésive isolante anti-UV.

### LE CARTON N°2 HYDRAULIQUE CONTIENT

- Vase d'expansion 35 ou 50 l.
- Fluide caloporteur en bidons de 10 l.
- Groupe hydraulique solaire.
- Module de départ avec séparateur d'air.
- Soupape.
- Centrale de régulation Logon Sol Plus avec 3 sondes
- Mitigeur thermostatique.
- Selon options : résistance électrique.
- Séparateur d'air.
- Une sonde applique.
- Une vanne thermostatique 55°C.

### OPTIONS (À COMMANDER SÉPARÉMENT)

- Testeur fluide caloporteur.
- Pompe solaire manuelle.
- Testeur PH.
- Té de réduction.
- Contrôleurs de débit.

# Guide de sélection packs

Choisissez votre pack et découvrez des exemples de composition dans les pages suivantes.

## CAPTEURS PLANS 2.3 V AVEC BALLON BK1S

| | NOMBRE CAPTEURS | CAPACITÉ BALLON (l) | CODE ENERPLAN | Référence | Prix HT |
|---|---|---|---|---|---|
| MONTAGE POSE TOITURE TUILE MÉCANIQUE | 4 | 662 (170) | nous consulter | ZNPSAK604PMV | 8 805 € |
| | 6 | 773 (205) | nous consulter | ZNPSAK756PMV | 11 295 € |
| | 8 | 855 (220) | nous consulter | ZNPSAK108PMV | 14 217 € |
| MONTAGE INTÉGRATION TOITURE TUILE MÉCANIQUE | 4 | 662 (170) | nous consulter | ZNPSAK604IMV | 9 835 € |
| | 6 | 773 (205) | nous consulter | ZNPSAK756IMV | 12 845 € |
| | 8 | 855 (220) | nous consulter | ZNPSAK108IMV | 16 227 € |
| MONTAGE INTÉGRATION TOITURE TUILE ARDOISE | 4 | 662 (170) | nous consulter | ZNPSAK604IAV | 10 375 € |
| | 6 | 773 (205) | nous consulter | ZNPSAK756IAV | 13 785 € |
| | 8 | 855 (220) | nous consulter | ZNPSAK108IMV | 17 307 € |
| MONTAGE INTÉGRATION TOITURE TUILE PROVENCALE | 4 | 662 (170) | nous consulter | ZNPSAK604ICV | 9 585 € |
| | 6 | 773 (205) | nous consulter | ZNPSAK756ICV | 13 785 € |
| | 8 | 855 (220) | nous consulter | ZNPSAK108ICV | 17 307 € |
| MONTAGE TOIT-TERRASSE (CHASSIS) | 4 | 662 (170) | nous consulter | ZNPSAK604TPV | 9 365 € |
| | 6 | 773 (205) | nous consulter | ZNPSAK756TPV | 12 065 € |
| | 8 | 855 (220) | nous consulter | ZNPSAK108TPV | 15 337 € |

## CAPTEURS À TUBES SOUS VIDE AVEC BALLON BK1S

| | SURFACE CAPTEURS ($m^2$) | CAPACITÉ BALLON (l) | CODE ENERPLAN | Référence | Prix HT |
|---|---|---|---|---|---|
| MONTAGE POSE TOITURE TUILE MÉCANIQUE | 5 | 662 (170) | nous consulter | ZNVSVK605P | 9 267 € |
| | 6 | 773 (205) | nous consulter | ZNVSVK757P | 11 670 € |
| | 9 | 855 (220) | nous consulter | ZNVSVK109P | 13 587 € |
| MONTAGE TOIT-TERRASSE (CHASSIS) | 5 | 662 (170) | nous consulter | ZNVSVK605TP | 9 255 € |
| | 6 | 773 (205) | nous consulter | ZNVSVK757TP | 11 990 € |
| | 9 | 855 (220) | nous consulter | ZNVSVK109TP | 14 610 € |

# Packs SSC avec capteur plan 2,3 V et ballon BK1S

## PSAK604PMV

| TYPE PACK | RÉFÉRENCE PACK | BALLON | CAPTEURS | PRIX PACK HT |
|---|---|---|---|---|
| Pose verticale tuile mécanique | ZNPSAK604PMV | BK1S 600 | 4-PMV | 8 805 € |

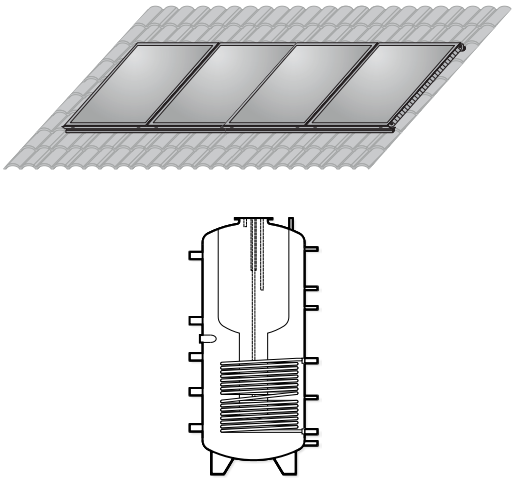

| DÉSIGNATION COMPOSANTS | QUANTITÉ | Référence |
|---|---|---|
| Ballon combiné BK1S 600 (662/170) | 1 | 3507038 |
| Capteur solaire plan vertical 2.3 V-1 (1 pièce) | 4 | 3720165 |
| Ensemble fixation posé (2 capteurs verticaux) tuile mécanique | 2 | 3087233 |
| Connexion pour fixation (2 capteurs plans) | 1 | 3087244 |
| Ensemble de connexion hydraulique pour 2 capteurs | 1 | 3087012 |
| Extension de connexion hydraulique pour 1 capteur | 2 | 3087013 |
| Vase d'expansion 25 l + support mural | 1 | 3087030 |
| Fluide caloporteur Tyfocor L 10 l | 4 | 3087026 |
| Flexible raccord hydraulique 22 mm (2 pièces ; 1 m) | 1 | 3087014 |
| Groupe hydraulique Solaire (base) - pompe 15-65 | 1 | 3720490 |
| Groupe hydraulique solaire debit | 1 | 12060859 |
| Soupape sécurité Solar 6B 1/2" | 1 | 12061101 |
| Centrale de régulation solaire Logon Sol Plus | 1 | 3087124 |
| Sonde ballon solaire | 1 | 3087021 |
| Doigt de gant accumulateur solaire | 1 | 3087084 |
| Sonde d'applique Logon Sol | 1 | 12005815 |
| Mitigeur thermostatique 1"F (Ø 22 mm) | 1 | 3087023 |
| Attache de sécurité toiture | 1 | 3087024 |
| Séparateur d'air Spirovent | 1 | 12028464 |
| Vanne d'inversion 3 voies | 2 | 3087085 |

## PSAK756PMV

| TYPE PACK | RÉFÉRENCE PACK | BALLON | CAPTEURS | PRIX PACK HT |
|---|---|---|---|---|
| Pose verticale tuile mécanique | ZNPSAK756PMV | BK1S 750 | 6-PMV | 11 295 € |

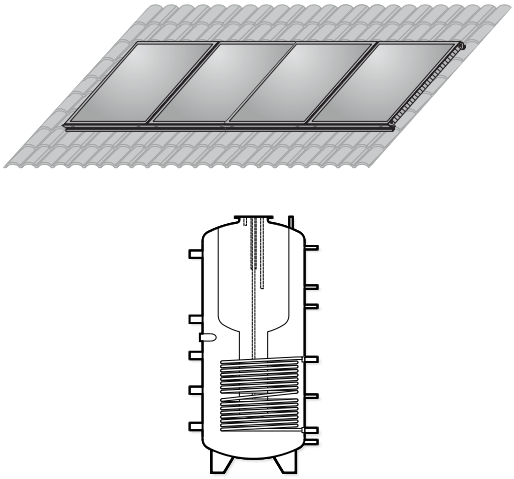

| DÉSIGNATION COMPOSANTS | QUANTITÉ | Référence |
|---|---|---|
| Ballon combiné BK1S 750 (773/205) | 1 | 3507039 |
| Capteur solaire plan vertical 2.3 V-1 (1 pièce) | 6 | 3720165 |
| Ensemble fixation posé (3 capteurs verticaux) tuile mécanique | 2 | 3087234 |
| Connexion pour fixation (2 capteurs plans) | 1 | 3087244 |
| Ensemble de connexion hydraulique pour 2 capteurs | 1 | 3087012 |
| Extension de connexion hydraulique pour 1 capteur | 4 | 3087013 |
| Vase d'expansion 35 l + support mural | 1 | 3087030 |
| Fluide caloporteur Tyfocor L 10 l | 5 | 3087026 |
| Flexible raccord hydrau 22 mm (2 pièces ; 1 m) | 1 | 3087014 |
| Groupe hydraul. Solaire (base) - pompe 15-65 | 1 | 3720490 |
| Groupe hydraulique solaire débit | 1 | 12060859 |
| Soupape sécurité Solar 6B 1/2" | 1 | 12061101 |
| Centrale de régulation solaire Logon Sol Plus | 1 | 3087124 |
| Sonde ballon solaire | 1 | 3087021 |
| Doigt de gant accumulateur solaire | 1 | 3087084 |
| Sonde d'applique Logon Sol | 1 | 12005815 |
| Mitigeur thermostatique 1"F (Ø 22 mm) | 1 | 3087023 |
| Attache de sécurité toiture | 1 | 3087024 |
| Séparateur d'air Spirovent | 1 | 12028464 |
| Vanne d'inversion 3 voies | 2 | 3087085 |

# Packs SSC avec capteur à tube sous vide et ballon BK1S

**VSVK605P**

| TYPE PACK | RÉFÉRENCE PACK | BALLON | CAPTEURS | PRIX PACK HT |
|---|---|---|---|---|
| Pose tuile mécanique | ZNVSVK605P | BK1S 600 | 50-P | 9 267 € |

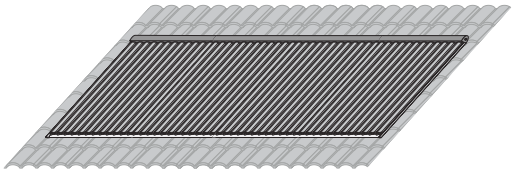

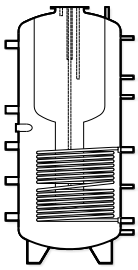

| DÉSIGNATION COMPOSANTS | QUANTITÉ | Référence |
|---|---|---|
| Ballon combine BK1S 600 (662/170) | 1 | 3507038 |
| Capteur sous-vide VDF B20 (base) | 1 | 3021025 |
| Capteur sous-vide VDF E15 (extension) | 2 | 3021024 |
| Fixation toit incliné | 1 | 3721048 |
| Rail fixation 1940 mm | 2 | 3721059 |
| Crochet tuile mécanique capteur + vis (2 pièces) | 2 | 3721050 |
| Kit fixation collecteur | 2 | 3721046 |
| Fixation collecteur hydraulique tubes | 2 | 3721053 |
| Kit liaison collecteur | 2 | 12043886 |
| Vase d'expansion 50 l + pieds | 1 | 12028860 |
| Fluide caloporteur Tyfocor L 10 l | 6 | 3087026 |
| Flexible raccord hydrau 22 mm (2 pièces ; 1 m) | 1 | 3087014 |
| Groupe hydraulique solaire (base) - pompe 15-65 | 1 | 3720490 |
| Groupe hydraulique solaire débit | 1 | 12060859 |
| Soupape sécurité Solar 6B 1/2" | 1 | 12061101 |
| Centrale de regulation solaire Logon Sol Plus | 1 | 3087124 |
| Sonde ballon solaire | 1 | 3087021 |
| Doigt de gant accumulateur solaire | 1 | 3087084 |
| Sonde d'applique Logon Sol | 1 | 12005815 |
| Mitigeur thermostatique 1"F (Ø 22 mm) | 1 | 3087023 |
| Attache de sécurité toiture | 1 | 3087024 |
| Séparateur d'air Spirovent | 1 | 12028464 |
| Vanne d'inversion 3 voies | 2 | 3087085 |