KONICA MINOLTA

ZOOM 60

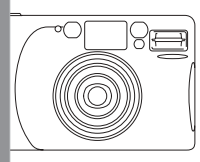

- INSTRUCTION MANUAL
- MODE D'EMPLOI
- 操作指示手册
- 操作指示手册

KONICA MINOLTA PHOTO IMAGING, INC.

© 2004 Konica Minolta Photo Imaging, Inc. under the Berne Convention and the Universal Copyright Convention.

Printed in China
9222-2484-37 PR-C404

This mark on your camera certifies that this camera meets the requirements of the EU (European Union) concerning interference causing equipment regulations. CE stands for conformité Européenne (European Conformity).

Ce sigle atteste que votre appareil est conforme aux normes interférentielles de l'UE (Union Européenne). CE signifie Conformité Européenne.

在相機上的這個標記是用來表示相機乃符合歐洲聯盟 (EU) 所訂下的儀器干擾守則。CE 即是歐洲共同體。

此标记证明本相机符合欧洲联盟(EU)制订的仪器干扰守则。CE即表示欧洲共同体。

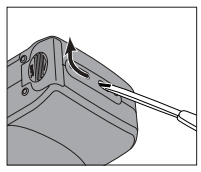

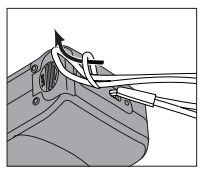

Attach the strap as shown.

Fixer la courroie comme indiqué.

如圖所示安裝相機帶。

如图所示安装背带。

FOR PROPER AND SAFE USE

⚠ WARNING

Using batteries improperly can cause them to leak harmful solutions, overheat, or explode which may damage property or cause personal injury. Do not ignore the following warnings:

- Only use the batteries specified in this instruction manual.
- Do not install the batteries with the polarity (+/–) reversed.
- Do not use batteries which show wear or damage.
- Do not expose batteries to fire, high temperatures, water, or moisture.
- Do not attempt to recharge, short, or disassemble batteries.
- Do not store batteries near or in metallic products.
- Do not mix batteries of different types, brands, or ages.
- Do not use leaking batteries. If fluid from the batteries enters your eye, immediately rinse the eye with plenty of fresh water and contact a doctor. If fluid from the batteries makes contact with your skin or clothing, wash the area thoroughly with water.
- Tape over battery contacts to avoid short-circuiting during disposal; always follow local regulations for battery disposal.

- Do not disassemble this product. Electric shock may cause injury if a high voltage circuit inside the product is touched.
- Immediately remove the batteries and discontinue use if the camera is dropped or subjected to an impact in which the interior, especially the flash unit, is exposed. The flash has a high voltage circuit which may cause an electric shock resulting in injury. The continued use of a damaged product or part may cause injuries.
- Keep batteries or small parts that could be swallowed away from infants. Contact a doctor immediately if an object is swallowed.
- Store this product out of reach of children. Be careful when around children not to harm them with the product or parts.
- Do not fire the flash directly into the eyes. It may damage eyesight.
- Do not fire the flash at vehicle operators. It may cause a distraction or temporary blindness which may lead to an accident.
- Do not look directly at the sun or strong light sources through the viewfinder. It may damage your eyesight or cause blindness.
- Do not expose this product to liquids or operate this product with wet hands. If liquid enters the product, immediately remove the batteries and discontinue use. The continued use of a product exposed to liquids may cause damage or injury through fire or electric shock.
- Do not use the product near inflammable gases or liquids such as gasoline, benzine, or paint thinner. Do not use inflammable products such as alcohol, benzine, or paint thinner to clean the product. The use of inflammable cleaners and solvents may cause an explosion or fire.
- If the product emits a strange odor, heat, or smoke, discontinue use. Immediately remove the batteries taking care not to burn yourself, as batteries become hot with use. The continued use of a damaged product or part may cause injuries.
- Take the product to a Konica Minolta service facility when repairs are required.

⚠ CAUTION

- Do not use or store the product in a hot or humid environment such as the glove compartment or trunk of a car. It may damage the product and batteries which may result in burns or injuries caused by heat, fire, explosion, or leaking battery fluid.
- If batteries are leaking, discontinue use of the product.
- The lens retracts when the camera is turned off or the auto-power-off function is activated. Touching the lens barrel while it is retracting may cause injury.
- Do not fire the flash while it is in contact with people or objects. The flash unit discharges a large amount of energy which may cause burns.

CONSIGNES DE SÉCURITÉ

⚠ AVERTISSEMENTS

L'utilisation de piles défectueuses peut entraîner des risques de surchauffe, d'explosion ou de coulage et provoquer des blessures. Respectez les consignes de sécurité ci-dessous :

- N'utilisez que les piles référencées dans ce mode d'emploi.
- Installez les piles dans le sens correct de polarité (+/-).
- N'utilisez pas de piles usagées ou abîmées.
- N'exposez pas les piles à une chaleur intense, au feu, à l'eau ou à l'humidité.
- N'essayez pas de recharger ou de démonter les piles.
- Ne stockez pas les piles à proximité de/ou dans des objets métalliques.
- N'utilisez pas de piles qui coulent. Si le liquide des piles entre en contact avec vos yeux, rincez abondamment à l'eau et consultez un médecin. Si le liquide entre en contact avec la peau ou les vêtements, rincez abondamment à l'eau.
- Avant de jeter les piles au lithium usagées, masquez les contacts pour éviter les courts-circuits et respectez la réglementation locale en vigueur.

- Ne démontez pas votre appareil. Vous risquez des chocs électriques si vous touchez des circuits internes à haute tension. Pour toute réparation, adressez-vous à votre revendeur Konica Minolta le plus proche.
- Si votre appareil est victime d'une chute ou d'un impact atteignant l'intérieur et particulièrement le flash, arrêtez-le immédiatement et retirez les piles. Le flash comporte un circuit à haute tension qui peut provoquer des chocs électriques.
- Conservez les piles ou les petits accessoires hors de portée des enfants. Contactez immédiatement un médecin en cas d'ingestion accidentelle.
- Rangez votre appareil hors de portée des enfants et faites attention à ne pas les blesser lorsque vous l'utilisez dans leur environnement immédiat.
- N'utilisez pas le flash trop près du sujet afin d'éviter toute lésion oculaire.
- N'utilisez pas le flash trop près d'un conducteur de véhicule. L'aveuglement temporaire ou la distraction en résultant risquent d'être la cause d'accident.
- Ne regardez pas directement le soleil ou une forte source lumineuse à travers le viseur. Cela peut être la cause de lésion oculaire ou de cécité.
- N'exposez pas votre appareil aux liquides et ne l'utilisez pas avec des mains humides. Si des liquides pénètrent à l'intérieur, arrêtez-le immédiatement et retirez les piles afin d'éviter toute blessure ou choc électrique.
- N'utilisez pas l'appareil à proximité de gaz ou de liquides inflammables tels que le pétrole, le benzène, ou le diluant. N'utilisez aucun de ces produits pour nettoyer l'appareil. L'utilisation de nettoyants inflammables risquent d'être la cause d'explosion ou de feu.
- Si votre appareil dégage une odeur, une chaleur ou une fumée suspecte, arrêtez-le immédiatement et retirez les piles en évitant de vous brûler, afin d'éviter toute blessure potentielle.
- Pour toute réparation, adressez-vous à votre revendeur Konica Minolta le plus proche.

⚠ DANGER

- N'utilisez pas et ne rangez pas votre appareil dans un lieu humide ou chaud, tel que la boîte à gants ou le coffre d'un véhicule. Cela risque d'endommager l'appareil ou les piles et être la cause de blessures provoquées par la chaleur, le feu, l'explosion ou la fuite de liquide.
- Si les piles coulent, arrêtez l'appareil immédiatement.
- Lorsque l'appareil est hors tension ou que le mode veille automatique est activé, l'objectif se rétracte. Ne le touchez pas pendant cette opération.
- Ne déclenchez pas le flash alors qu'il est en contact avec des personnes ou des objets. Cette opération libère une forte énergie et peut causer des brûlures.

正確及安全使用須知

⚠ 警 告

不正確使用電池或會導致電池洩漏有害液體、過熱或引起爆炸，此等可能會造成財物損失或個人受傷。請切勿忽視以下的各項警告：

- 只可使用本手冊內所指定的電池。
- 切勿將電池倒轉安裝(+/-極性互調)。
- 切勿使用已磨損或損壞的電池。
- 切勿將電池曝露於火燄、高溫、水或潮濕環境中。
- 切勿嘗試將電池重新充電、令其短路或拆開電池。
- 切勿將電池存放於金屬製品附近，或存放於金屬製品中。
- 切勿混合使用不同類型、牌子或年期的電池。
- 切勿使用已洩漏液體的電池。若液體不慎進入眼睛，應即時用大量清水沖洗眼睛，然後立即求醫。若液體接觸到皮膚或衣物，請用清水徹底洗淨。
- 棄置電池時，請以膠帶貼在電池的接觸點上，以免發生短路的情況；請務必遵守本地有關棄置電池的守則。

- 切勿拆開本產品。若不慎觸碰到內部的高壓電路，可能會因觸電而引致受傷。
- 若因跌下或受撞擊而引致內部零件(特別是閃光燈組件)外露時，應即時取出電池及停止使用。觸碰閃光燈內的高壓電路可能會造成觸電而引致受傷。若繼續使用已損毀的產品或零件，可能會引致受傷。
- 請將電池或可被吞食的細小零件存放在遠離嬰孩的地方。若不慎誤吞物件，請立即求醫。
- 請把本產品存放在遠離兒童的地方。當有兒童在附近時必須小心使用，切勿讓本產品或其零件對他們造成傷害。
- 切勿向著眼睛直接使用閃光燈，此舉或會造成視覺受損。
- 切勿向著車輛駕駛者使用閃光燈，此舉或會引致駕駛者分神或暫時失明，因而可能引致意外發生。
- 切勿使用觀景器直視陽光或強光，此舉或會造成視覺受損或失明。
- 切勿將本產品曝露於液體中或以濕濕的手操作本產品。若液體進入產品內，應即時取出電池及停止使用。若繼續使用曾暴露於液體的產品，可能會因火警或觸電而造成損害或傷害。
- 切勿在易燃氣體或液體附近使用本產品，如汽油、苯或油漆稀釋劑。切勿使用易燃物品來清潔本產品，如酒精、苯或油漆稀釋劑。使用易燃清潔劑及溶劑或許會引致爆炸或火警。
- 若產品發出異味、熱力或煙霧，請即時停止使用。取出電池時，必須小心避免被使用中變熱的電池燙傷。若繼續使用已損毀的產品或零件，可能會引致受傷。
- 如需要維修時，請把產品送往柯尼卡美能達服務中心。

小心指示

- 切勿於高溫或潮濕的環境下使用或存放本產品，如車廂內的貯物箱或行李箱內，此舉可能會損壞產品及電池，並因而產生熱力、火警、爆炸或洩漏電池液體而引致灼傷或受傷。
- 若電池洩漏液體，應停止使用本產品。
- 關掉相機或啟動自動關機功能時，鏡頭會縮回相機內。若觸碰收縮中的鏡頭筒，可能會引致受傷。
- 切勿讓閃光燈在接觸人或其他物體時閃亮，因閃光燈會釋放大量能量，可能會因此而引致灼傷。

安全使用须知
使用本产品前请仔细阅读和理解所有的警告和注意事项。

⚠ 警 告

不正确使用电池可能会导致电池有害电解液的泄漏、过热或爆炸，造成财产或人身安全损害。不要忽视以下的警告：

- 只使用本操作手册指定的电池。
- 安装电池时不要装反电池的正负极。
- 不要使用外壳磨损或剥落的电池。
- 切勿把电池暴露在火、高温、水或潮湿的地方。
- 切勿试图截短、拆解电池或给电池充电。
- 不要将电池存放在金属品中或靠近金属品的地方。
- 不要混用不同类型、品牌或不同新旧程度的电池。
- 切勿使用有泄漏的电池。若电池的电解液进入您的眼睛，请立即用足量的清水冲洗并去看医生。若电池的电解液接触到您的皮肤或衣服，请用水彻底清洗该处。
- 将锂电池的触点用绝缘胶带包起来以免在处理过程中短路；处理电池时请务必遵守当地法规。

- 请不要拆卸本产品。若接触到本产品内的高压电路，可能会导致触电而造成人体伤害。
- 当本产品由于跌落或损坏导致内部零件尤其是闪光装置曝露时，应立即取出电池并停止使用相机。闪光灯的高压电路可能会导致触电、造成人体伤害。继续使用损坏的产品或部件可能会导致人体伤害。
- 将可能被吞咽的电池或零部件存放在远离婴幼儿的地方。如果被误吞，请立即去看医生。
- 将本产品存放在孩童无法够到的地方。当周围有儿童时，请注意不要让本产品或部件对他们造成伤害。
- 不要直接对准眼睛使用闪光灯。这样可能会损害视力。
- 不要对骑自行车或驾驶汽车和火车的人使用闪光灯。这样会造成他们注意力分散或暂时性视盲而引发交通事故。
- 不要通过取景器直接看太阳或强光源。这样可能损害视力或引起失明。
- 请不要让本产品暴露于液体，或用湿手操作本产品。如果有液体进入本产品，请立即取出电池，停止使用。继续使用暴露于液体的产品可能会引起火灾或触电，导致财产损失或人身伤害。
- 不要在易燃气体或液体，如汽油、轻质汽油或稀释剂附近使用本产品。不要用易发生火灾的物品，如酒精、轻质汽油或稀释剂清洗本产品。使用可燃的清洗剂或溶剂可能会导致爆炸或火灾。
- 如果本产品发出奇怪的气味、发热或冒烟，请停止使用。立即取出电池，并当心不要让电池灼伤。继续使用损坏的产品或部件可能会导致人体伤害。
- 若需修理，请将本产品送到柯尼卡美能达相机服务中心、服务认定店或服务网络点。

注意事项

- 不要在高温或潮湿的环境下如汽车的贮物箱或行李箱，使用或存放本产品。否则可能会损坏产品和电池，由此引起的高温，火灾，爆炸或电池液体泄漏等会造成灼伤或人体伤害。
- 如果电池泄漏，请停止使用本产品。
- 当相机关机或自动关机功能启动时，镜头会缩回。镜头正在缩回过程中触碰镜头筒可能会引起损伤。
- 接近人或物时，不要使用闪光灯。使用闪光灯会释放出大量热量，可能会导致灼伤。

CARE AND STORAGE

- This camera is designed for use from -10° to 40 °C (14 to 104 °F).
- Never leave your camera where it may be subjected to extreme temperatures such as in the glove compartment of a car.
- At colder temperatures, the data panel response time will be slow. At higher temperatures, the display will temporarily darken, but will be restored when the temperature normalizes.
- Never subject the camera to extreme humidity.
- To prevent condensation from forming, place the camera in a sealed plastic bag when bringing it from a cold environment into a warm one. Allow it to come to room temperature before removing it from the bag.
- When photographing in cold weather, it is recommend that you keep the camera and spare batteries inside your coat to keep them warm when you are not shooting. Cold batteries will regain some of their charge when they warm up.
- This camera is not waterproof, dust-proof, or sand-proof. If you use this camera near water or the beach, water, dust, or sand damage may occur. Protect the camera at all times from moisture or splashes, especially saltwater spray. Be extremely careful to keep sand from both the interior and exterior of the camera and its accessories.
- Keep the AF windows clean to ensure accurate focusing.
- If the camera body is dirty, gently wipe it clean with a soft, clean, dry cloth.
- To clean the lens surface, brush away any dust or sand and then gently wipe the lens surface in a circular motion with a clean cloth or tissue for optics. If necessary, use lens-cleaning fluid.
- Never place lens fluid directly on the lens.
- Never touch the lens surface with your fingers.
- Never use alcohol or solvents to clean the camera.
- Store the camera in a cool, dry, well-ventilated area away from dust and chemicals. For very long periods, place the camera in an airtight container with a silica gel drying agent.
- Before using after prolonged storage, always check the camera's operation to make sure it is functioning properly.
- Before important events or journeys, check camera operation carefully or take test photographs.
- Konica Minolta is not responsible for any loss which may occur due to an equipment malfunction.
- If you have questions about your camera, contact your local camera dealer or write to the Konica Minolta distributor in your area.

- If the data panel is blank, turn the camera off and on. If "0" appears alone on the data panel, do not open the back cover. Turn the camera off and remove and reinsert the batteries. If normal operation does not resume, or the camera malfunctions repeatedly, contact an authorized Konica Minolta Service Facility.

- Before shipping your camera for repair, please contact an authorized Konica Minolta Service Facility for details.

ENTRETIEN ET RANGEMENT

- Cet appareil est conçu pour fonctionner entre -10° et 40 °C.
- Ne soumettez pas votre appareil à des conditions extrêmes de température (boîte à gants ou plage arrière d'une voiture).
- En cas de températures basses, le temps de réponse de l'écran d'affichage peut être plus lent. A de hautes températures, il peut s'assombrir puis revenir à la normale lorsque la température se régularise.
- Ne soumettez jamais votre appareil à une humidité extrême.
- Pour prévenir toute condensation, placez l'appareil dans un sac plastique scellé lorsque vous le transportez d'un endroit froid à un endroit chaud et laissez-le un moment à température ambiante avant d'ouvrir le sac.
- En cas de prise de vue par temps froid, nous vous recommandons de garder votre appareil et ses accessoires sous votre manteau lorsque vous ne l'utilisez pas. Les piles se rechargent lorsqu'elles sont réchauffées.
- Cet appareil n'est pas étanche à l'eau, à la poussière et au sable. Protégez-le lorsque vous l'utilisez près de l'eau ou à la plage, contre les aspersions d'eau de mer notamment et l'humidité. Soyez particulièrement vigilant en présence de sable.
- Conservez la surface de la fenêtre AF propre pour maintenir des mises au point précises.
- Si le corps de l'appareil est sale, nettoyez-le à l'aide d'un chiffon doux, propre et sec.
- Pour nettoyer la lentille de l'objectif, souffler préalablement les grains de poussière ou de sable, puis essuyer la surface d'un mouvement circulaire avec un chiffon propre ou un tissu spécial optiques. Si nécessaire, humidifier le chiffon avec un peu de produit de nettoyage pour objectifs.
- Ne pas verser le liquide de nettoyage directement sur l'objectif.
- Ne touchez jamais l'objectif avec vos doigts.
- N'utilisez jamais d'alcool ou de solvants pour nettoyer l'appareil.
- Rangez l'appareil dans un local frais, sec, bien aéré et à distance de toute poussière ou produits chimiques. Pour des périodes plus longues, placez l'appareil dans un conteneur étanche avec un agent d'assèchement.
- Après de longues périodes de rangement, testez votre appareil pour vous assurer de son bon fonctionnement.
- Avant un événement important ou un voyage, vérifiez soigneusement le fonctionnement de l'appareil et faites des tests photographiques. Procurez-vous une pile neuve.
- Konica Minolta n'est pas responsable des dommages causés par un mauvais fonctionnement de l'appareil.
- Pour toute question concernant votre appareil, contactez votre revendeur ou écrivez au distributeur Konica Minolta de votre région.

- Si l'écran de contrôle est vide, mettre l'appareil hors tension puis à nouveau sous tension. Si "0" apparaît seul sur l'écran de contrôle, retirer puis remettre en place les piles. Ne pas ouvrir le dos. Si le fonctionnement normal n'est pas rétabli ou si le problème se reproduit fréquemment, contactez le SAV Konica Minolta.

- Avant d'envoyer votre appareil en réparation, contacter le SAV Konica Minolta pour obtenir des informations sur la démarche à suivre.

注意事項及貯存

- 本相機適用於-10至40℃(14至104℉)之間的溫度。
- 切勿將相機置於極冷或極熱的環境中，如車廂的貯物箱內。
- 在寒冷的氣溫下，資料屏的反應時間會較慢。在高溫下，資料屏會暫時變得較深色，但當氣溫回復正常後，顯示屏便會隨之恢復正常。
- 切勿將相機置於極度潮濕的環境中。
- 為防止相機出現冷凝現象，當由寒冷的室外進入溫暖的室內時，請將相機置於密封的膠袋中，並待相機溫度達至室溫後，才將它從袋內取出。
- 在寒冷的環境下進行拍攝時，請於不需要拍攝時將相機及後備電池放在外衣內保溫。冰冷的電池於溫度回復正常時，可恢復部分電量。
- 本相機的設計並非防水、防塵或防沙。當在靠近水邊附近的地方或在沙灘使用本相機時，水及沙塵或會損壞相機。請小心保管相機，不要讓其接觸到濕氣及水花，尤其海水浪花，以及加倍小心以免相機內外及其附件接觸到沙粒。
- 請保持AF視窗清潔，以確保能準確對焦。
- 若機身沾有污垢，可用柔軟潔淨的乾布輕輕抹拭。
- 清潔鏡頭表面時，應先掃去其上的沙塵，然後用適合清潔光學設備的抹布或紙巾以打圈方式輕抹鏡頭。如有需要，可使用鏡頭清潔劑。
- 切勿將鏡頭清潔劑直接滴在鏡頭上。
- 切勿用手指觸摸鏡頭表面。
- 切勿使用酒精或溶劑清潔相機。
- 將相機放在一個遠離塵埃及化學物品，而且陰涼、乾爽及空氣流通的地方。若需要將相機貯存一段極長的時間，請將相機放入備有硅膠乾燥劑的密封容器內。
- 若在長期收藏後再次使用相機，請於使用前詳細檢查相機一次，以確保其操作仍然正常。
- 出席重要場合或出外旅遊前，請小心檢查相機操作是否正常，或嘗試拍攝測試照片。
- 對於任何因機件失靈而引致的損失，柯尼卡美能達概不負責。
- 若對本相機有任何疑問，請與本地的經銷商聯絡或致函至所屬地區的柯尼卡美能達分銷商。

- 當資料顯示屏變成空白時，請將相機關掉後再開啟。如資料屏上只顯示"0"，請取出並再次放入電池。請勿打開相機背蓋。如相機仍然無法正常運作，或反覆出現操作問題，請與認可的柯尼卡美能達服務中心聯絡。

- 將相機送往維修前，請先向認可的柯尼卡美能達服務中心查詢有關詳情。

相机保养与存放
使用温度和条件

- 此相机的使用温度范围为-10~40 ℃。
- 切勿将相机放置于温度高的场所(如日光直射的汽车内)。
- 液晶显示在低温下反应较慢 在高温下会暂时变黑，但返回常温下仍能正常工作。
- 切勿将相机置于湿度高的地方。
- 为防止结露，在将相机从寒冷的环境拿到暖和的环境中时，应先将其放于塑料密封袋内。适应周围的温度后，再将相机从袋内取出。
- 在低温天气进行拍摄时，建议不拍摄时将相机和备用电池放在你穿着的衣服内。冷电池升温时，会消耗部分电能。
- 本相机不防水、不防尘、不防沙。若在水边或海滩使用本相机，水、灰尘或沙子可能会损坏相机。在任何时候都要妥善保护相机，以防相机受潮、溅水，特别是盐水喷雾。特别要注意避免相机内部、外部及其附件与沙子接触。
- AF窗及测光窗要保持清洁，否则调焦会不准确。
- 照相机机身脏了的话，可用柔软、干净的干布轻轻抹拭。
- 若要清洁镜头表面，请首先擦去表面的灰尘和沙子，然后使用干净的光学元件清洁专用软布或纸巾沿圆形轨迹轻轻擦拭镜头表面。若有必要，也可使用镜头清洁液。
- 切勿直接将镜头清洁液滴在镜头表面。
- 镜头表面请不要用手指触摸。
- 清洁相机时，请不要用酒精或其它溶剂。
- 将相机存放于干燥、凉爽、透风性好的地方，不要与尘土或化学品接触。如相机须储存一段极长的时间，相机要置于使用硅胶干燥剂的容器内。
- 长时间存放后，再次使用相机前，务必要检查相机的功能是否正常。
- 在拍摄重大活动或旅游之前，请仔细检查相机的功能是否正常，或进行试拍。
- 柯尼卡美能达公司对相机故障所造成的损失不负任何责任。
- 如果您有问题，请与最近相机销售商或分销商联系。

- 若数字面板显示为空白，请关闭相机，然后再打开。若在数字面板上仅显示"0"，请取出电池，然后重新装入。请勿打开后盖。如果相机还不能正常工作，或相机故障反复出现，请与柯尼卡美能达公司授权的维修机构联系。

- 修理您的相机前，请与授权的柯尼卡美能达服务机构联系。

TECHNICAL SPECIFICATIONS

Focal length:	35-60mm
Maximum aperture:	f/6.3 - f/10.3
Focusing Range:	Wide: 0.9m - ∞ / 3.0ft. - ∞ Telephoto: 1.2m - ∞ / 3.9ft. - ∞
Shutter Speed:	1/3 - 1/250 s
Metering Range:	Wide: Ev 7 - 15 at ISO 100 Telephoto: Ev 8 - 16 at ISO 100
ISO setting:	Automatically set to ISO 100 or 400 with DX-coded negative film. ISO 200 film is set to ISO 100. Non-DX coded film is set to ISO 100.
Batteries:	Two AA alkaline batteries Battery performance: Twelve 24-exposure rolls (approx.) Based on Konica Minolta's standard test method: flash used with 50% of the exposures with fresh batteries.
Dimensions:	Standard model: 115 (W) x 67 (H) x 39 (D) mm 4.53 (W) x 2.64 (H) x 1.54 (D) in. Date model: 115 (W) x 67 (H) x 44 (D) mm 4.53 (W) x 2.64 (H) x 1.73 (D) in.
Weight:	Standard model: 185g / 6.5oz. without batteries Date model: 190g / 6.7oz. without batteries

Specifications are based on the latest information available at the time of printing and are subject to change without notice.

CARACTÉRISTIQUES TECHNIQUES

Focales :	35-60 mm
Ouvertures :	f/6,3 - 10,3
Mise au point :	G.A : 0,90 m à l'infini. Télé : 1,20 m à l'infini.
Vitesses :	1/3 s à 1/250s
Plage de mesure :	G.A : IL 7 à IL 15 pour 100 ISO Télé : IL 8 à IL 16 pour 100 ISO
Sensibilité :	Réglage automatique sur 100 ou 400 ISO par lecture DX pour les films négatifs. Les films 200 ISO sont exposés pour 100 ISO. Les films non DX sont exposés pour 100 ISO
Alimentation :	2 piles alcalines type AA Autonomie : Environ 12 films 24 vues. Selon la méthode de tests aux normes Konica Minolta : flash utilisé pour 50% des vues, piles alcalines neuves.
Dimensions :	Modèle standard : 115 (L) x 67 (H) x 39 (P) mm Version dateur : 115 (L) x 67 (H) x 44 (P) mm
Poids :	Modèle standard : 185 g sans piles Version dateur : 190 g sans piles

Les données techniques sont basées sur les dernières informations disponibles au jour de l'impression et sont susceptibles d'être modifiées sans avis préalable.

技術規格

焦距：	35 - 60mm
最大光圈：	f/6.3 - f/10.3
對焦範圍：	廣角：0.9m - ∞ / 3.0ft. - ∞ 遠攝：1.2m - ∞ / 3.9ft. - ∞
快門速度：	1/3 - 1/250秒
測光範圍：	廣角：Ev 7 - 15(ISO 100) 遠攝：Ev 8 - 16(ISO 100)
ISO設定：	使用DX編碼負片時自動設定為ISO 100或400：ISO 200菲林會設定為ISO 100：使用非DX編碼菲林時設定為ISO 100
電池：	兩枚AA鹼性電池 電池表現：大約12卷(每卷24張)。根據柯尼卡美能達標準測試方法：50%的菲林使用閃光燈拍攝(使用新電池)
體積：	標準型號：115 (闊) x 67 (高) x 39 (深) mm 4.53 (闊) x 2.64 (高) x 1.54 (深) in. 日期型號：115 (闊) x 67 (高) x 44 (深) mm 4.53 (闊) x 2.64 (高) x 1.73 (深) in.
重量：	標準型號：185g/6.5oz. (不包括電池) 日期型號：190g/6.7oz. (不包括電池)

本指示手冊之內容、規格及附件乃根據付印時之最新英文版本翻譯及編訂，如有任何差異或更改，恕不另行通知。

技术规格

焦距：	35至60mm
最大光圈值：	f/6.3至f/10.3
对焦范围：	广角：0.9m至无穷远 望远：1.2m至无穷远
快门速度：	1/3至1/250秒
测光范围：	广角：Ev7至15, ISO 100时 望远：Ev8至16, ISO 100时
ISO设置：	使用DX编码负片时，自动设定为ISO 100或400。ISO 200胶片被设定为ISO 100。非DX编码胶片被设定为ISO 100。
电池：	2节5号碱性电池 电池性能：12卷24张胶卷(近似值)。基于柯尼卡美能达标准测试方法。使用新电池，闪光灯使用率为50%。
尺寸：	标准型号：115(宽)×67(高)×39(厚)mm 日历型： 115(宽)×67(高)×44(厚)mm
重量：	标准型号：185g(不含电池) 日历型： 190g(不含电池)

本技术规格是根据本手册出版之前的最新资料编写，若有变更，恕不另行通知。

This device complies with Part 15 of the FCC Rules. Operation is subject to the following two conditions: (1) This device may not cause harmful interference, and (2) this device must accept any interference received, including interference that may cause undesired operation. Changes or modifications not approved by the party responsible for compliance could void the user's authority to operate the equipment. This equipment has been tested and found to comply with the limits for a Class B digital device, pursuant to Part 15 of the FCC Rules. These limits are designed to provide reasonable protection against harmful interference in a residential installation. This equipment generates, uses and can radiate radio frequency energy and, if not installed and used in accordance with the instructions, may cause harmful interference to radio communications. However, there is no guarantee that interference will not occur in a particular installation. If this equipment does cause harmful interference to radio or television reception, which can be determined by turning the equipment off and on, the user is encouraged to try to correct the interference by one or more of the following measures:
• Reorient or relocate the receiving antenna.
• Increase the separation between the equipment and the receiver.
• Connect the equipment to an outlet on a circuit different from that to which the receiver is connected.
Consult the dealer or an experienced radio/TV technician for help.
This Class B digital apparatus meets all requirements of the Canadian Interference-Causing Equipment Regulations.

Cet appareil numérique de Classe B est conforme à la réglementation canadienne sur les causes d'interférence.

NAMES OF PARTS

1. Self-timer/Red-eye reduction lamp*
2. AF windows*
3. Meter window*
4. Flash*
5. Viewfinder window*
6. Tripod socket
7. Lens*
8. Battery-chamber door
9. Strap eyelets
10. Mode button
11. Main switch
12. Manual-rewind button
13. Data panel
14. Shutter-release button
15. Zoom buttons
16. Film window
17. Viewfinder*
18. Ready lamp
19. Back cover
20. Back-cover release

*Do not touch

Data panel
21. Mode indicators
22. Film-transport signals
23. Battery-condition indicator
24. Cartridge mark
25. Frame counter

Viewfinder
26. Ready lamp
27. Focus frame

DESCRIPTIF DE L'APPAREIL

1. Lampe témoin de retardateur/réduction des yeux rouges*
2. Fenêtre télémétrique AF*
3. Posemètre*
4. Flash*
5. Viseur*
6. Embase du trépied
7. Objectif*
8. Couvercle du logement des piles
9. Attache dragonne
10. Touche de sélection de mode
11. Interrupteur général
12. Bouton de rembobinage manuel
13. Écran d'affichage
14. Déclencheur
15. Touches de zooming
16. Fenêtre d'information film
17. Viseur*
18. Lampe de confirmation
19. Dos de l'appareil
20. Curseur de déverrouillage du dos

* Ne pas toucher

Écran de contrôle
21. Témoin de modes de réglage
22. Témoins d'entraînement du film
23. Témoin d'état des piles
24. Indicateur de cartouche de film
25. Compteur de vues

Viseur
26. Lampe de confirmation
27. Fenêtre de mise au point

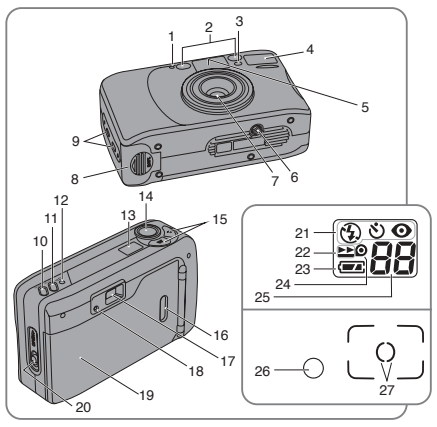

各部分名稱

1. 自拍/減輕紅眼現象燈號*
2. AF視窗*
3. 測光視窗*
4. 閃光燈*
5. 觀景器視窗*
6. 三腳架插孔
7. 鏡頭*
8. 電池室門
9. 相機帶孔
10. 模式按鈕
11. 主開關
12. 手動回捲按鈕
13. 資料屏
14. 快門釋放按鈕
15. 變焦按鈕
16. 菲林視窗
17. 觀景器*
18. 準備燈號
19. 背蓋
20. 背蓋釋放桿

*請勿觸摸

資料屏
21. 模式指示
22. 菲林運作訊號
23. 電池狀態指示
24. 菲林膠卷標記
25. 格數計

觀景器
26. 準備燈號
27. 對焦框

各部分名称

1. 自拍/减轻红眼自动闪光指示灯*
2. AF(自动对焦)窗*
3. 测光窗*
4. 闪光灯*
5. 取景窗*
6. 三脚架螺孔
7. 镜头*(镜筒)
8. 电池盒盖
9. 肩背带穿孔
10. 模式按钮
11. 主开关
12. 中途倒片钮
13. 数字面板
14. 快门释放按钮
15. 变焦按钮
16. 胶卷确认窗
17. 取景器*
18. 准备就绪指示灯
19. 后盖
20. 后盖开启拨杆

*不要触摸液晶显示屏

数字面板
21. 模式显示
22. 胶片卷片信号
23. 电池状态
24. 胶片筒图标
25. 已拍摄图像数

取景器
26. 准备就绪指示灯
27. 对焦框

INSERTING THE BATTERIES

The camera uses two AA-size alkaline batteries to supply power for all camera operations.

- Nickel-cadmium batteries, nickel-metal hydride batteries, and lithium batteries cannot be used.

1. Open the battery-chamber door as shown (A).
- When replacing the batteries, make sure the camera is off.
- Quartz-date model: the date and time must be set when new batteries are inserted.

2. Insert the batteries with the polarities as indicated by + and – marks on the inside of the battery-chamber door (B).

3. Close the battery-chamber door as shown (C).

Battery-condition indicator

Full power: Power is sufficient for all camera operations.
Low power: The power is sufficient, but the batteries should be replaced soon.
No power: Power insufficient for operation. Replace the batteries

MISE EN PLACE DES PILES

Votre appareil utilise deux piles alcalines de type AA.

- Les piles Nickel-cadmium, les piles nickel-métal hydrure et les piles lithium ne peuvent pas être utilisées.

1. Ouvrir le compartiment piles comme indiqué ci-contre (A).
- Assurez-vous que l'appareil est hors tension lors du remplacement des piles.
- Version dateur : la date et l'heure doivent être réglées lors de la mise en place des piles.

2. Mettre les piles en place en respectant les polarités indiquées sur le schéma figurant sur le dessous du couvercle du compartiment (B).

3. Refermer le compartiment comme indiqué ci-contre (C).

Témoin d'état des piles

Piles neuves: L'énergie est suffisante pour le bon fonctionnement de l'appareil.
Piles faibles: L'énergie est suffisante, mais le remplacement des piles est à prévoir.
Piles usées: L'énergie est insuffisante pour que l'appareil fonctionne : replacer les Piles.

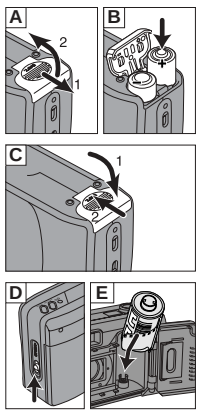

安裝電池

本相機使用兩枚AA型鹼性電池，為所有相機操作提供電力。

- 不可使用鎳鎘(Nickel-cadmium)電池、鎳金屬(Nickel-metal)的氫化物(Hydride)電池及鋰(Lithium)電池。

1. 如圖所示打開電池室門(A)。
- 更換電池前，應確保相機已關掉。
- 石英日期型號：安裝新電池後，必須設定日期及時間。

2. 按電池室門內的+/-正負極標記所示放入電池(B)。
3. 如圖所示關閉電池室門(C)。

電池狀態指示

完整電量：電量充足，並可進行所有相機操作。
低電量： 電量充足，但應儘快更換電池。
電量耗盡：電量不足以進行相機操作，請更換電池。

插入电池

本相机采用2节5号碱性电池进行相机的所有操作。

- 不能使用镍镉电池、镍氢电池或锂电池。

1. 如图所示(A)，打开电池盒盖。
- 更换电池时，请务必先关闭相机电源。
- 石英日历型：当插入新电池后，必须重新设定日期和时间。

2. 插入电池时，请按照电池盒盖(B)内标示的正(+)负(-)极方向正确插入。
3. 如图所示(C)，关闭电池盒盖。

电池状态显示

满电量： 电池电量足以维持相机所有的正常操作。
低电量： 电池电量足以维持相机的正常操作，但应尽快更换电池。
电量耗尽：电池电量无法维持相机的正常操作。请更换电池。

LOADING THE FILM

Only use 35mm, DX-coded negative film. A film speed of ISO 400 is recommended for best results.

- The use of slide film is not recommended.
- Do not use Polaroid instant 35mm film. Winding problems may occur.

1. Slide the back-cover release up to open the back cover (D).
- Always load and unload film in subdued light.

2. Place the film cartridge into the film chamber (E). Extend the film leader to the film tip mark (F). Make sure the film lays flat.
- If the film tip extends beyond the film tip mark, push the excess film back into the cartridge.

3. Close the back cover.
- The film will automatically advance to the first frame and "1" will appear on the data panel (G).
- If the film has been loaded improperly, the cartridge mark will blink on the data panel and the shutter will not release (H). Open the back cover and repeat the loading procedure.

CHARGEMENT DU FILM

Utilisez uniquement des films de type DX-35 mm. Pour d'excellents résultats, la sensibilité ISO 400 est recommandée.

- L'utilisation de films diapositives est déconseillée.
- N'utilisez pas de films instantanés 35 mm afin d'éviter tout problème d'entraînement.

1. Pousser le levier du verrou de dos de l'appareil vers le haut pour l'ouvrir (D).
- Chargez et déchargez les films en lumière réduite.

2. Installez le film dans son logement (E) et tirez l'amorce jusqu'au repère "FILM TIP" (F). Le film doit rester à plat.
- Si le film est tiré au-delà du repère, repoussez-le dans sa cartouche.

3. Refermez le dos.
- Le film avance automatiquement à la première vue et "1" s'affiche sur l'écran de contrôle (G).
- Si le film n'a pas été chargé correctement, l'indicateur de cartouche se met à clignoter sur l'écran de contrôle et il est impossible de déclencher (H). Ouvrir le dos de l'appareil et renouveler la procédure de chargement.

安裝菲林

本相機只可使用35mm的DX編碼負片。如欲有更佳效果，建議使用ISO 400速度的菲林。

- 不建議使用幻燈片菲林。
- 切勿使用寶麗萊即影即有35mm菲林，因為或許會導致捲片問題。

1. 向上推動背蓋釋放桿，將背蓋打開(D)。
- 請確保於柔和的光線下安裝及取出菲林。

2. 將菲林卷放進菲林室內(E)，並把菲林前端拉至"FILM TIP"標記(F)。請務必平放菲林。
- 如菲林前端超過標記，請將多餘的菲林推回菲林卷內。

3. 關上背蓋。
- 菲林會自動前捲至第一格，資料屏上會顯示"1"(G)。
- 若菲林安裝不正確，資料屏上的菲林卷標記會閃動，快門也無法釋放(H)。打開背蓋，然後重新安裝菲林。

装胶片

只能使用35mm、DX-编码的负片。为了达到最佳效果，推荐使用ISO 400感光度的胶片。

- 建议不要使用幻灯胶片。
- 请勿使用宝丽来35mm一次成像胶片。否则可能导致卷片问题。

1. 向上滑动后盖释放按钮，打开后盖(D)。
- 请在暗淡的光线下装取胶卷。

2. 将胶片筒放入胶片仓(E)。将胶片前端拉至胶片前缘标记处(F)。请务必将胶片拉平。
- 如果片头超过"FILM TIP"指示，将多余的胶片推回胶片暗盒。

3. 关上后盖。
- 胶片会自动进片到第一张的位置，并在数字面板上显示"1"(G)。
- 如果胶片安装不正确，数字面板上的胶片筒图标会闪烁，此时快门将无法释放(H)。打开后盖，重复上述安装步骤。

TAKING PICTURES

1. Press the main switch to turn the camera on (I).
- To conserve power, the camera automatically turns off if an operation is not made within 5 minutes.

2. Hold the camera steady, making sure your fingers do not cover the flash, lens, or AF windows (J).
- For vertically framed pictures, turn the camera so the flash is positioned above the lens as illustrated.

3. Look through the viewfinder and press the T zoom button to zoom in or the W button to zoom out (K).

4. Place the focus frame on the subject and press the shutter-release button partway down (L).
- The subject must be at least 90cm/3ft. at the lens' wide-angle position or 1.2m/3.9ft. at the telephoto position from the camera.

5. When the green ready lamp glows steadily, press the shutter-release button all the way down to take the picture (M).
- The flash will automatically fire in low light.
- The film automatically advances to the next frame.
- Zoom position may seem to change slightly when the shutter-release button is pressed all-the-way down, however this does not affect the picture.

Focus lock

Focus lock is used when you want to compose the image with the subject off-center and outside the focus frame.

1. Place the focus frame on the subject and press the shutter-release button partway down (N) until the green ready lamp glows steadily.

2. Without lifting your finger, recompose the picture (O). Press the shutter-release button all the way down to take the picture.
- Focus lock is canceled when the shutter button is released.

Special focusing situations

The camera's AF system may not be able to focus in certain situations for example, when the subject is behind glass. Use focus lock on an object at the same distance as the subject and then the image can be recomposed to take the picture.

PRISE DE VUES

1.Pressez l'interrupteur principal pour mettre l'appareil en service (I).
- Pour économiser l'énergie, l'appareil se met automatiquement hors tension s'il n'est pas utilisé durant 5 minutes consécutives.

2. Tenez l'appareil droit, ne couvrez pas le flash, l'objectif ou la fenêtre AF avec la main (J).
- Pour des images verticales, tenez l'appareil de manière à ce que le flash soit positionné au dessus de l'objectif.

3. Regardez dans le viseur et appuyez sur la touche T pour zoomer vers le cadrage en télé ou sur la touche W pour zoomer vers le cadrage en grand-angle (K).

4. Cadrez le sujet dans la plage de mise au point, puis appuyez à mi-course sur le déclencheur (L).
- Le sujet doit être situé au moins à 90 cm de l'appareil en position grand-angle et au moins à 1,20 m en position téléobjectif.

5. Lorsque le voyant vert reste allumé, pressez le déclencheur pour prendre la photo (M).
- En lumière réduite, le flash se déclenche automatiquement.
- Le film avance automatiquement jusqu'à la prise de vue suivante.
- Il est possible que la position du zoom change légèrement au moment du déclenchement, mais cela n'affecte pas le cadrage réalisé initialement.

Verrouillage de la mise au point

Utilisez la mise au point verrouillée lorsque vous souhaitez composer l'image à partir d'un sujet excentré et en dehors du cadre de mise au point.

1. Superposer la zone de mise au point sur le sujet et appuyer à mi-course sur le déclencheur (N) jusqu'à ce que la lampe de confirmation s'allume en vert.

2. Sans relever le doigt, recomposez la photo (O), puis appuyez complètement sur le déclencheur pour prendre la photo.
- Le verrouillage de la mise au point est désactivé dès que vous relâchez le déclencheur.

Mises au point particuliéres

Dans certaines situations, le système autofocus de l'appareil peut ne pas être capable de faire la mise au point. Par exemple, lorsque le sujet est derrière une vitre. Dans ce cas, utiliser la mémorisation du point après avoir fait la mise au point sur un autre sujet situé à une distance similaire à celle du sujet principal, puis recadrer la scène avant de prendre la photo.

拍攝照片

1. 按下主開關開啟相機(I)。
- 為了節省電力，相機會在暫停操作5分鐘後自動關閉。

2. 穩定地持握相機，並確保手指沒有遮蓋著閃光燈、鏡頭或AF視窗(J)。
- 如欲拍攝垂直構圖照片，請將相機垂直拿著，使閃光燈位於鏡頭之上，如圖所示。

3. 透過觀景器觀看，然後按下T變焦按鈕將焦距拉近，或按下W按鈕將焦距拉遠(K)。
4. 將對焦框對準主體，然後半按下快門釋放按鈕(L)。
- 主體與相機之間至少必須有90cm/3ft.(位於鏡頭的廣角位置)或1.2m/3.9ft.(位於鏡頭的遠攝位置)的距離。

5. 當綠色準備燈號持續亮著時，便可完全按下快門釋放按鈕拍攝照片(M)。
- 閃光燈在光線不足的環境下將自動閃亮。
- 菲林會自動前捲至下一格。
- 當完全按下快門釋放按鈕時，變焦位置可能會有細微的改變，但仍會根據最初的構圖拍攝照片。

對焦鎖

當主體偏離中央位置，以及於對焦框外時，可使用對焦鎖進行構圖。

1. 將對焦框對準主體，然後半按下快門釋放按鈕(N)，直至綠色準備燈號持續亮著。
2. 持續半按下快門釋放按鈕，並重新構圖(O)。然後，完全按下快門釋放按鈕，進行拍攝。
- 鬆開快門釋放按鈕後，對焦鎖功能將會取消。

特殊對焦情況

相機的自動對焦系統可能在某些情況下無法對焦，例如拍攝玻璃後的主體。這時您可使用對焦鎖功能，對與主體相同距離的物體進行對焦，然後重新構圖拍攝。

拍摄照片

1. 按主开关打开相机(I)。
- 为了节省电量，若相机被闲置5分钟没有任何操作，其将会自动关闭。

2. 请端稳相机，并小心不要让手指挡住闪光灯、镜头或AF对焦窗口(J)。
- 竖拍时，闪光灯一侧朝上。

3. 通过取景器观察取景，然后按T变焦按钮拉近镜头或按W按钮增大视角(K)。
4. 使对焦框对准拍摄对象，然后半按快门释放按钮并保持(L)。
- 在镜头广角端和望远端，拍摄对象离开镜头的距离至少应分别为90cm和1.2m。

5. 当绿色对焦指示灯常亮时，请将快门释放按钮按到底，完成拍摄(M)。
- 在低照明条件下，闪光灯会自动闪光。
- 胶片会自动进片到下一张拍摄位置。
- 当将快门按钮按到底时，变焦位置可能会发生微小的变化，但实际拍摄到的是最初的图像。

对焦锁定

当对偏离中心或位于对焦框之外的拍摄对象进行取景构图时，可使用对焦锁定功能。

1. 使对焦框对准拍摄对象，然后半按快门释放按钮并保持(N)直到绿色的准备就绪指示灯常亮为止。
2. 保持按快门的手指不动，重新取景构图(O)。将快门按钮按到底，完成照片拍摄。
- 快门按钮释放后，对焦锁定即被取消。

特殊对焦情形

对某些特定情况，相机的AF系统可能无法正常对焦，例如位于玻璃后的拍摄对象。利用对焦锁定功能，先对与拍摄对象处于相同距离的另一个物体对焦，然后对拍摄对象重新取景构图和拍摄。

CHANGING THE CAMERA MODES

The camera has five modes. Press the mode button to activate the desired mode (P). Each time the mode button is pressed the modes and the data panel indicators cycle as shown (Q). When the camera is turned off, the mode is reset to autoflash.

Autoflash (Q-1)

The flash will automatically fire in low light when a picture is taken. If the ready lamp blinks, the flash is charging.

The flash range depends on the film speed and focal length in use. To ensure proper exposure, the subject must be within the flash range.

ISO	Focal length	Flash range
100	35mm	0.9 - 2.2m / 3 - 7.2ft.
	60mm	1.2 - 1.4m / 3.9 - 4.6ft.
400	35mm	0.9 - 4.2m / 3 - 13.8ft.
	60mm	1.2 - 2.5m / 3.9 - 8.2ft.

- Flash ranges apply to color negative film only.

Red-eye reduction (Q-2)

Use red-eye reduction to reduce the red-eye effect when photographing people or animals in low-light situations. The red-eye reduction lamp on the front of the camera will glow when the shutter-release button is pressed partway down (R).

Press the mode button until red-eye reduction indicator is displayed on the data panel. Take the picture as described in the taking-pictures section.

Flash cancel (Q-3)

The flash will not fire. Use flash cancel when flash photography is prohibited, natural light is desired to illuminate the subject, or the subject is beyond the flash range.

Press the mode button until flash-cancel indicator is displayed on the data panel. Take the picture as described in the taking-pictures section.
- Shutter speeds may be slow. The use of a tripod is recommended.

Fill flash (Q-4)

The flash fires with each exposure regardless of the amount of ambient light. Fill-flash can be used to reduce harsh shadows caused by strong direct light or sunshine.

Press the mode button until the fill-flash indicator is displayed on the data panel. Take the picture as described in the taking-pictures section.

Self-timer (Q-5)

The self-timer delays release of the shutter for approximately 10 seconds after the shutter-release button is pressed. The flash will automatically fire in low light.

1. Place the camera on a tripod. Press the mode button until the self-timer indicator is displayed on the data panel.

2. Place the focus frame on the subject (S). Press the shutter-release button all the way down to start the countdown.
- The self-timer lamp will blink during the countdown. The self-timer lamp glows steadily just before the shutter releases (T).
- To stop the self-timer during the countdown, press the shutter-release button or turn the camera off. To cancel the self-timer, change the mode with the mode button or turn the camera off.

CHANGEMENT DES MODES DE RÉGLAGE DE L'APPAREIL

L'appareil dispose de 5 modes de fonctionnement. Appuyer sur la touche de mode pour activer le mode souhaité (P). À chaque pression sur la touche, le mode et l'affichage correspondant sur l'écran de contrôle changent comme indiqué ci-contre (Q). Le mode est automatiquement repositionné sur Autoflash lorsque l'appareil est mis hors service.

Flash auto (Q-1)

Le flash émet automatiquement un éclair lorsque la lumière ambiante est faible. Si la lampe de confirmation clignote, cela signifie que le flash est en cours de charge.

La portée du flash dépend de la vitesse du film et de la longueur de la focale utilisée. Pour assurer une exposition correcte, le sujet doit se situer dans la distance de portée du flash.

ISO	Focale	Portée
100	35mm	0,90 à 2,20 m
	60mm	1,20 à 1,40 m
400	35mm	0,90 à 4,20 m
	60mm	1,20 à 2,50 m.

- Les distances sont basées sur l'utilisation de films couleur.

Réduction des yeux rouges (Q-2)

Utilisez la réduction des yeux rouges pour réduire l'effet "yeux rouges" lors de prises de vues de personnes ou d'animaux en faible lumière ambiante. La lampe de réduction des yeux rouges située en façade de l'appareil s'allume lorsque le déclencheur est enfoncé à mi-course (R).

Appuyez sur la touche de mode jusqu'à ce que l'indicateur de réduction des yeux rouges s'affiche sur l'écran de contrôle. Prendre la photo comme décrit précédemment.

Désactivation du flash (Q-3)

Dans ce mode, le flash ne se déclenche jamais. Utilisez ce mode lorsque le flash est déconseillé, lorsque la lumière naturelle est souhaitée, ou lorsque celui-ci est au-delà de la portée du flash.

Appuyez sur la touche mode de réglage jusqu'à l'apparition du témoin sur l'écran d'affichage. La prise de vue s'effectue alors comme indiqué dans la section prise de vue. Prendre la photo comme décrit précédemment.
- La vitesse de l'obturateur peut être lente. L'utilisation d'un trépied est recommandée.

Flash forcé ou fill-in (Q-4)

Dans ce mode, le flash se déclenche à chaque prise de vue quelle que soit la luminosité. Le fill-in peut être utilisé pour réduire les problèmes de contre-jour provoqués par une lumière naturelle ou artificielle trop vive.

Appuyez sur la touche mode de réglage jusqu'à l'apparition de l'indicateur de fill-in sur l'écran d'affichage. La prise de vue s'effectue alors comme indiqué dans la section prise de vue. Prendre la photo comme décrit précédemment.

Retardateur (Q-5)

Le retardateur accorde un délai d'environ 10 secondes avant son déclenchement. Le flash émet automatiquement un éclair en fiable lumière ambiante.

1. Placez l'appareil sur un trépied. Appuyez sur la touche mode de réglage jusqu'à l'apparition du voyant de mode retardateur sur l'écran d'affichage.

2. Cadrez le sujet (S), puis pressez sur le déclencheur afin de commencer le compte à rebours.
- Le témoin de retardateur clignote durant le décompte.Le voyant du retardateur reste fixe avant la prise de vue (T).
- Pour arrêter le retardateur pendant le décompte, appuyez sur le déclencheur ou mettre l'appareil hors tension. Pour annuler le mode retardateur, changer de mode avec la touche de mode ou mettre l'appareil hors tension.

更改相機模式

本相機備有五種拍攝模式。請按下模式按鈕啟動所需的模式(P)。每次按下模式按鈕時，各模式及資料屏指示將如圖所示循環出現(Q)。關掉相機後，相機將重新設定為自動閃燈模式。

自動閃燈(Q-1)

在光線不足的環境下拍攝照片時，閃燈會自動閃亮。若準備燈號閃動，即表示閃燈正在充電。

閃燈範圍會視乎所使用的菲林速度及焦距而有所不同。要確保獲得正確曝光，請將主體置於閃燈範圍內。

ISO	焦距	閃燈範圍
100	35mm	0.9 - 2.2m / 3 - 7.2ft.
	60mm	1.2 - 1.4m / 3.9 - 4.6ft.
400	35mm	0.9 - 4.2m / 3 - 13.8ft.
	60mm	1.2 - 2.5m / 3.9 - 8.2ft.

- 閃燈範圍僅適用於彩色負片。

減輕紅眼現象(Q-2)

請使用減輕紅眼現象功能，減輕於光線不足的環境下拍攝人物或動物時所產生的紅眼現象。當半按下快門釋放按鈕時，相機正面的減輕紅眼現象燈號會亮著(R)。

按下模式按鈕，直至減輕紅眼現象指示顯示於資料屏上。依照拍攝照片部分所述進行拍攝。

閃燈取消(Q-3)

在此模式下閃燈將不會閃亮。在禁止使用閃光燈、欲以天然光照明主體、或主體在閃燈範圍以外時，均適宜使用此模式。

按下模式按鈕，直至閃燈取消指示顯示於資料屏上。依照拍攝照片部分所述進行拍攝。
- 在閃燈取消模式下，快門速度或會較慢。建議使用三腳架。

閃燈補光(Q-4)

不論周圍環境的光線如何，閃燈都會在每次曝光時閃亮。此模式能減少因強烈的光線或陽光所造成的難看陰影。

按下模式按鈕，直至閃燈補光指示顯示於資料屏上。依照拍攝照片部分所述進行拍攝。

自拍掣(Q-5)

自拍掣會在快門釋放按鈕按下後，延遲大約10秒才釋放快門。閃光燈在光線不足的環境下將自動閃亮。

1. 將相機裝放在三腳架上，然後按下模式按鈕，直至自拍指示顯示於資料屏上。
2. 將對焦框對準主體(S)，並完全按下快門釋放按鈕，開始進行倒數。
- 進行倒數時，自拍燈號會閃動。當快門即將釋放時，自拍燈號會持續亮著(T)。
- 如欲在倒數時停止自拍操作，請按下快門釋放按鈕或關掉相機。如欲取消自拍功能，請使用模式按鈕更改模式或關掉相機。

改变相机模式

本相机有5种模式。按模式按钮启动所需要的模式(P)。每按一次模式按钮，模式及数字面板显示循环如下(Q)。当关闭相机电源时，闪光模式复位到自动闪光。

自动闪光(Q-1)

当在低照明条件下拍摄照片时，闪光灯将自动闪光。当准备就绪指示灯闪烁时，表示闪光灯正在充电。

当半按快门按钮时，闪光灯开始充电。当指示灯点亮时，表示闪光灯已完成充电，可随时闪光。

ISO	焦距	闪光范围
100	35mm	0.9至2.2m
	60mm	1.2至1.4m
400	35mm	0.9至4.2m
	60mm	1.2至2.5m

- 闪光灯的有效照明距离仅对彩色负片有效。

减轻红眼现象(Q-2)

在低照明条件下拍摄人或动物时，可使用减轻红眼现象功能减轻红眼现象。当半按快门释放按钮并保持(R)时，相机前面的减轻红眼现象指示灯将亮灯。

连续按模式按钮，直到减轻红眼现象模式出现在数字面板上。按照"拍摄照片"章节的说明拍摄照片。

禁止闪光(Q-3)

闪光灯不会闪光。在禁止使用闪光灯的场合、希望利用自然光照明拍摄或拍摄对象位于闪光灯有效照明范围之外时，请使用禁止闪光功能。

连续按模式按钮，直到禁止闪光模式出现在数字面板上。按照"拍摄照片"章节的说明拍摄照片。
- 快门速度会取慢速档。建议使用三脚架。

强制闪光(Q-4)

无论拍摄环境光线强弱，每次拍摄时闪光灯都会闪光。强制闪光可用来缓和强光直射或阳光造成的强烈阴影。

连续按模式按钮，直到强制闪光模式出现在数字面板上。按照"拍摄照片"章节的说明拍摄照片。

自拍(Q-5)

自拍定时模式用来拍摄自我肖像。快门释放延迟时间约为10秒。在低照明条件下，闪光灯会自动闪光。

1. 将相机安置在三脚架上。连续按模式按钮，直到自拍模式出现在数字面板上。
2. 将对焦框对准拍摄对象(S)。完全按下快门后开始倒计时。
- 倒计时过程中，自拍指示灯闪烁。在快门按钮即将释放前的一瞬间，自拍指示灯变为常亮(T)。
- 倒计时过程中若要取消自拍，只要按快门按钮或关闭相机即可。若要取消自拍模式，按模式按钮改变模式或关闭相机即可。

REWINDING THE FILM

The film will rewind automatically after the last frame has been exposed. The lens will retract before the rewind starts. Wait until the rewinding motor stops and the data panel display goes off, then open the back cover and remove the film (U).
- Although more pictures than specified on the roll may be taken, the film processor may not print more than the number specified on the film cassette.

Manual rewind

To rewind the film before the end of the roll, gently press the manual-rewind button using the button key on the strap (V).

REMBOBINAGE DU FILM

L'appareil rembobine automatiquement le film après la dernière prise de vue. L'objectif se rétracte avant que le rembobinage commence. Attendre que le moteur de rembobinage s'arrête et que les affichages disparaissent de l'écran de contrôle puis ouvrir le dos et retirer la cartouche de film (U).
- Bien qu'il soit possible de prendre plus de vues que le nombre théorique indiqué pour le film, il est possible que le laboratoire n'effectue pas le tirage des vues supplémentaires.

Rembobinage manuel

Pour rembobiner le film avant qu'il ne soit terminé, appuyer doucement sur la touche de rembobinage manuel en utilisant la petite pointe de la courroie (V).

菲林回捲

當最後一張菲林曝光後，相機將自動回捲菲林。鏡頭會在開始回捲前縮回相機內。當回捲馬達停止，並且資料屏上的顯示消失後，請打開背蓋並取出菲林(U)。
- 雖然實際拍攝的照片數目可能比菲林卷所指定的張數多，但是菲林處理器可能無法列印超過菲林卷所指定的張數。

手動回捲

若要在拍攝完整卷菲林卷前回捲菲林，請使用相機帶上的鈕型鑰匙輕按回捲按鈕(V)。

倒片

最后一张胶片拍摄后，胶片将会自动倒片。倒片动作开始前，镜头将缩回。请等倒片马达停稳且数字面板熄灭后，再打开后盖，取出胶片(U)。
- 尽管拍摄的照片会比胶卷规定的张数多，但是胶卷处理器不显示多于胶卷规定的张数。

手动倒片

若要在拍到最后一张胶片之前倒片，请用肩背带上的按钮键(V)，轻轻按手动倒片按钮。