Notice d'utilisation

pour l'utilisateur

VIESSMANN

Avec régulation pour marche à température d'eau constante

VITOPEND

5586 514–F 3/2006

A conserver !

Pour votre sécurité

Respecter scrupuleusement ces consignes de sécurité afin d'éviter tout risque et tout dommage pour les personnes et les biens.

Explication des consignes de sécurité

Danger
Ce symbole met en garde contre les dommages pour les personnes.

Attention
Ce symbole met en garde contre les dommages pour les biens et l'environnement.

Remarque
Les indications précédées du mot "Remarque" contiennent des informations supplémentaires.

Destinataires

La présente notice est destinée aux utilisateurs de l'installation de chauffage.

Danger
Des travaux non réalisés dans les règles de l'art sur l'installation de chauffage risquent d'induire des accidents qui pourraient être mortels.
- Les travaux sur les conduites de gaz ne devront être effectués que par un installateur qualifié.
- Les travaux électriques ne devront être effectués que par des électriciens.

Comportement en cas d'odeur de gaz

Danger
Toute fuite de gaz risque de provoquer des explosions pouvant causer des blessures très graves.
- Ne pas fumer ! Eviter toute flamme nue et toute formation d'étincelles. Ne jamais actionner les interrupteurs des lampes et des appareils électriques.
- Fermer la vanne d'alimentation de gaz.
- Ouvrir les fenêtres et les portes.
- Eloigner les personnes de la zone de danger.
- Prévenir les fournisseurs d'électricité et de gaz ainsi que le chauffagiste depuis l'extérieur du bâtiment.
- Faire couper l'alimentation électrique du bâtiment depuis un endroit sûr (à l'extérieur du bâtiment).

Comportement en cas d'odeur de fumées

Danger
Les fumées peuvent entraîner des intoxications mortelles.
- Arrêter l'installation de chauffage.
- Aérer la chaufferie.
- Fermer les portes des pièces d'habitation.

5586 514–F

Pour votre sécurité (suite)

Comportement en cas d'incendie

Danger
Il y a risque de brûlures et d'explosion en cas d'incendie.
- Arrêter l'installation de chauffage.
- Fermer la vanne d'alimentation de gaz ou les vannes d'arrêt des conduites de fioul.
- Utiliser un extincteur contrôlé des classes ABC.

Conditions à remplir par la chaufferie

Attention
Un environnement inadapté risque d'entraîner des endommagements sur l'installation de chauffage et d'induire des dysfonctionnements.
- Assurer une température ambiante supérieure à 0 ºC et inférieure à 35 ºC.
- Eviter toute pollution de l'air par des hydrocarbures halogénés (contenus dans les peintures, les solvants et les produits de nettoyage, par exemple) et la poussière abondante (travaux de meulage, par exemple).
- Eviter une humidité restant excessive (séchage du linge en permanence, par exemple).
- Ne pas obturer les arrivées d'air existantes.

Composants supplémentaires, pièces de rechange et d'usure

Attention
Les composants qui n'ont pas été contrôlés avec l'installation de chauffage risquent de provoquer des dommages sur l'installation de chauffage ou des dysfonctionnements.
Ne faire effectuer leur montage ou leur remplacement que par le chauffagiste.

Sommaire

Information préliminaire
Première mise en service 5
Votre installation de chauffage a été préréglée 5

Vos accès
Vue d'ensemble des organes de commande et d'affichage 6

Enclencher et arrêter
Enclencher l'installation de chauffage 7
Arrêter l'installation de chauffage 7
Enclencher le circuit de chauffage et la production d'eau chaude sanitaire ... 8
■ Chauffage 8
■ Eau chaude 9
Arrêter le circuit de chauffage et la production d'eau chaude sanitaire 9

Que faire si ?
les pièces sont trop froides 10
les pièces sont trop chaudes 10
il n'y a pas d'eau chaude 11
l'eau chaude est à une température excessive 12

Maintenance
Nettoyage 13
Contrôle et entretien 13
■ Chaudière 13
■ Ballon d'eau chaude sanitaire (si existant) 13
■ Soupape de sécurité (ballon d'eau chaude sanitaire) 14
■ Filtre d'eau potable (si l'installation en est équipée) 14

Conseils pour économiser l'énergie 15

Index 16

5586 514–F

Première mise en service

La première mise en service et l'adaptation de la régulation à l'installation et au bâtiment devront être impérativement réalisées par votre chauffagiste.

Votre installation de chauffage a été préréglée

La régulation a été préréglée en usine pour un fonctionnement standard, c'est-à-dire que le chauffage et la production d'eau chaude sanitaire sont assurés. Votre installation de chauffage est ainsi opérationnelle.

Vous pouvez modifier à votre guise le réglage de base d'usine.

Remarque
Toutes les données sont conservées en cas de coupure de courant.

Vue d'ensemble des organes de commande et d'affichage

Tous les réglages de votre installation de chauffage pourront être réalisés de manière centralisée sur le module de commande.
Si votre installation est équipée d'un thermostat d'ambiance, vous pourrez procéder aux réglages de la température ambiante sur ce thermostat (voir notice d'utilisation concernée).

Remarque
Tous les robinets thermostatiques des radiateurs de la pièce où se trouve le thermostat d'ambiance devront être totalement ouverts.

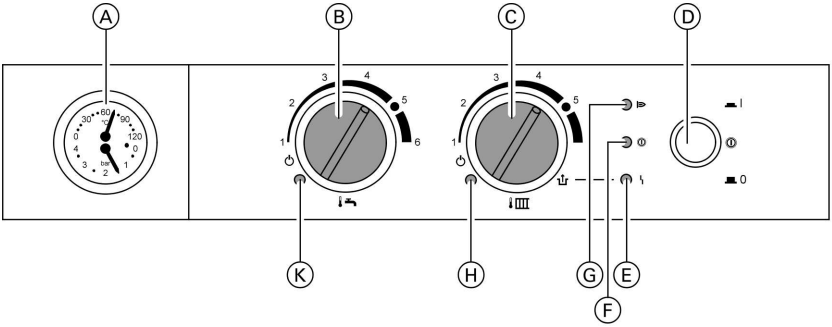

Ⓐ Thermomètre/manomètre
Affichage de la température sur le cadran du haut
Affichage de la pression sur le cadran du bas
Ⓑ Bouton de réglage de la température d'eau chaude sanitaire
Ⓒ Bouton de réglage de la température d'eau de chaudière (chauffage)
Ⓓ Interrupteur d'alimentation électrique
Ⓔ Voyant de dérangement (rouge)
Ⓕ Voyant de fonctionnement (vert)
Ⓖ Voyant brûleur (vert)
Ⓗ Voyant chauffage (vert)
Ⓚ Voyant production d'eau chaude sanitaire (vert)

5586 514–F

Enclencher l'installation de chauffage

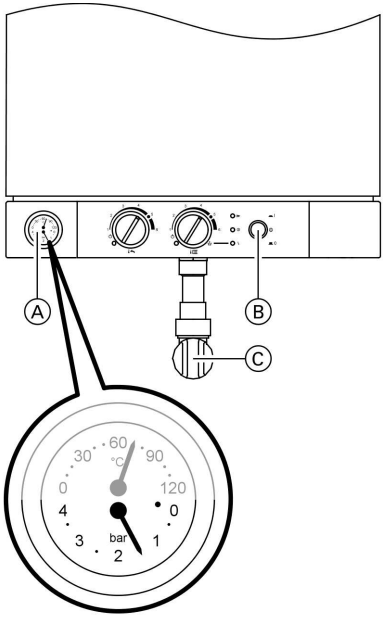

1. Contrôler la pression de l'installation de chauffage sur le manomètre Ⓐ :
   si l'aiguille du manomètre est en dessous de 0,8 bar, la pression de l'installation est insuffisante, rajouter de l'eau ou prévenir votre chauffagiste.

2. **Si la chaudière est raccordée à une cheminée :**
   l'air de combustion est puisé dans la pièce.
   Contrôlez si les orifices d'aération du local sont ouverts et non obstrués.

3. Ouvrir la vanne d'alimentation de gaz Ⓒ.

4. Etablir l'alimentation électrique au porte-fusible du tableau électrique ou à l'interrupteur principal, par exemple.

5. Enclencher l'interrupteur installation "Ⓘ" Ⓑ.
   Le fonctionnement est affiché par le voyant vert.
   Votre installation de chauffage et le thermostat d'ambiance, s'il est présent, sont opérationnels.

Arrêter l'installation de chauffage

Si vous voulez ne pas utiliser provisoirement votre installation de chauffage, pendant les vacances d'été, par exemple, faites la passer en marche de veille (voir page 9).
Si vous voulez ne pas utiliser votre installation de chauffage, mettez la hors service.
Avant et après une mise hors service de l'installation pour une durée assez longue, nous vous conseillons de vous mettre en relation avec le chauffagiste.

5586 514–F

Arrêter l'installation de chauffage (suite)

Ce dernier pourra, si nécessaire, prendre des dispositions adaptées pour la mise hors gel de l'installation ou la protection des surfaces d'échange.

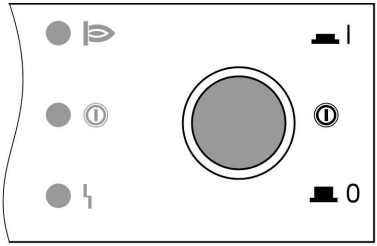

1. Coupez l'interrupteur d'alimentation électrique "⏻".
   Le voyant vert "⏻" (voyant de fonctionnement) s'éteint.

2. Fermez la vanne d'alimentation de gaz.

Remarque
Il n'y a pas *de protection contre le gel.*
Les réglages sont conservés sur la régulation.

Enclencher le circuit de chauffage et la production d'eau chaude sanitaire

Chauffage

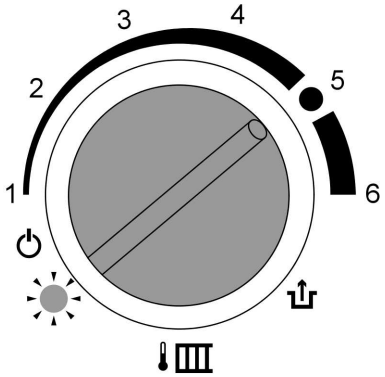

Réglez à l'aide du bouton "🌡" la température d'eau de chaudière (chauffage) désirée. Plus le chiffre est élevé, plus la température est élevée. Le voyant chauffage vert est allumé.

Remarque
La protection contre le gel de la chaudière et du ballon d'eau chaude sanitaire (si existant) est active.

5586 514–F

Enclencher le circuit de chauffage et la production . . . (suite)

Eau chaude

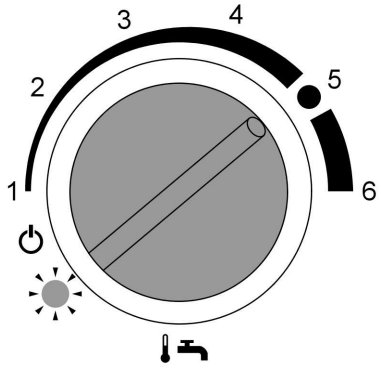

Affichez à l'aide du bouton "🌡🚰" la température d'eau chaude désirée. Plus le chiffre est élevé, plus la température est élevée.
Le voyant eau chaude vert est allumé.

Arrêter le circuit de chauffage et la production d'eau chaude sanitaire

Si vous ne voulez pas utiliser votre installation de chauffage pendant quelques jours, mettez l'appareil en marche de veille.

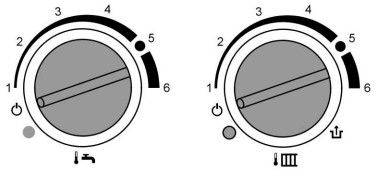

Positionnez les deux boutons "🌡▥" et "🌡🚰" sur "⏻".

Remarque

- *Pour que le circulateur ne se grippe pas, il est brièvement enclenché toutes les 24 heures.*
- *La protection contre le gel de la chaudière et du ballon d'eau chaude sanitaire est active.*

les pièces sont trop froides

Cause	Elimination
Réglage incorrect du thermostat d'ambiance	Affichez sur le thermostat d'ambiance la température ambiante désirée
L'installation de chauffage est arrêtée. Le voyant de fonctionnement ⓘ (vert) est éteint.	■ Enclenchez l'interrupteur d'alimentation électrique "ⓘ" ■ Enclenchez l'interrupteur principal, si existant (placé à l'extérieur du local) ■ Contrôlez le fusible du tableau de distribution électrique
Réglage incorrect de la régulation	Affichez sur le bouton "🌡" la température ambiante désirée
Voyant de dérangement "ϟ" rouge de la régulation allumé	Coupez pour réenclenchez l'interrupteur d'alimentation électrique "ⓘ". Si le voyant de dérangement est à nouveau allumé, prévenez le chauffagiste
Le voyant brûleur "🔥" de la régulation clignote	Si le brûleur ne démarre pas automatiquement au bout de 15 mn, prévenez le chauffagiste
Manque de combustible	Ouvrir la vanne d'alimentation de gaz ■ Propane : contrôler les réserves de combustible, en recommander, le cas échéant ■ Gaz naturel : contacter le fournisseur de gaz

les pièces sont trop chaudes

Cause	Elimination
Réglage incorrect du thermostat d'ambiance	Affichez sur le thermostat d'ambiance la température ambiante désirée
Réglage incorrect de la régulation	Affichez sur le bouton "🌡" la température ambiante désirée

les pièces sont trop chaudes (suite)

Cause	Elimination
Les voyants chauffage "🌡▥" et production d'eau chaude sanitaire "🌡🚰" clignotent en même temps (marche provisoire activée)	La marche provisoire s'arrête automatiquement au bout de 30 mn au plus tard.

il n'y a pas d'eau chaude

Cause	Elimination
L'installation de chauffage est arrêtée. Le voyant de fonctionnement ⓘ (vert) est éteint.	■ Enclenchez l'interrupteur d'alimentation électrique "ⓘ" ■ Enclenchez l'interrupteur principal, si existant (placé à l'extérieur du local) ■ Contrôlez le fusible du tableau de distribution électrique
Réglage incorrect de la régulation	Affichez sur le bouton "🌡🚰" la température d'eau chaude désirée
Voyant de dérangement "ϟ" rouge de la régulation allumé	Coupez pour réenclenchez l'interrupteur d'alimentation électrique "ⓘ". Si le voyant de dérangement est à nouveau allumé, prévenez le chauffagiste
Le voyant brûleur "🔥" de la régulation clignote	Si le brûleur ne démarre pas automatiquement au bout de 15 mn, prévenez le chauffagiste
Manque de combustible	Ouvrir la vanne d'alimentation de gaz ■ Propane : contrôler les réserves de combustible, en recommander, le cas échéant ■ Gaz naturel : contacter le fournisseur de gaz

l'eau chaude est à une température excessive

Cause	Elimination
Réglage incorrect de la régulation	Affichez sur le bouton "🌡🚰" la température d'eau chaude désirée
Les voyants chauffage "🌡▥" et production d'eau chaude sanitaire "🌡🚰" clignotent en même temps (marche provisoire activée)	La marche provisoire s'arrête automatiquement au bout de 30 mn au plus tard.

Nettoyage

L'appareil pourra être nettoyé avec un produit ménager du commerce (ne pas employer de récurants).

Contrôle et entretien

Nous vous recommandons vivement de faire régulièrement entretenir votre installation de chauffage pour garantir un fonctionnement fiable, économe en énergie et respectant l'environnement. Pour ce faire, le mieux est de passer un contrat d'entretien avec votre chauffagiste.

Chaudière

Un encrassement élevé de la chaudière entraîne une température des fumées excessive et diminue le rendement. Il est donc nécessaire de nettoyer la chaudière chaque année.

Ballon d'eau chaude sanitaire (si existant)

La norme EN 806 prescrit d'effectuer des travaux d'entretien et de nettoyage au plus tard deux années après la mise en service puis à intervalles réguliers. Le nettoyage de l'intérieur du ballon d'eau chaude sanitaire ne devra être effectué que par un chauffagiste qualifié.
Si un organe de traitement de l'eau (comme un adoucisseur) est implanté dans l'arrivée d'eau froide du ballon, refaire le plein en temps utile. Veuillez respecter la notice du fabricant.

Remarques supplémentaires pour le Vitocell 100 :
Nous conseillons de faire contrôler l'aptitude à la fonction de l'anode au magnésium tous les ans par le chauffagiste. Ce contrôle peut être réalisé sans interruption du fonctionnement de l'installation. Le chauffagiste mesure le courant de protection à l'aide d'un contrôleur d'anode.

Contrôle et entretien (suite)

Soupape de sécurité (ballon d’eau chaude sanitaire)

La réaction de la soupape de sécurité devra être contrôlée par le chauffagiste tous les six mois en manœuvrant légèrement cet organe. Il y a risque d’encrassement du siège de la soupape (voir notice d'utilisation du fabricant de la soupape de sécurité).

Filtre d'eau potable (si l'installation en est équipée)

Pour des raisons d'hygiène :

- la cartouche filtrante sera remplacée tous les 6 mois (contrôle visuel tous les 2 mois) sur les filtres sans rinçage à contre-courant.
- les filtres à rinçage à contre-courant seront rincés tous les 2 mois.

Conseils pour économiser l'énergie

Les conseils suivants vous aideront à augmenter vos économies d'énergie.

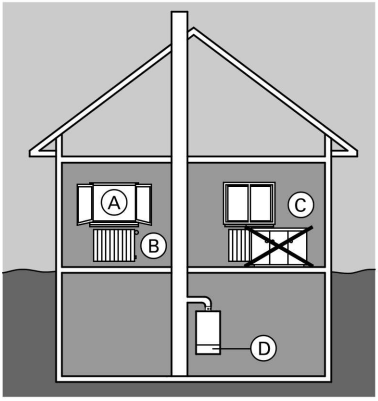

- Aérer judicieusement.
  Ouvrir en grand les fenêtres Ⓐ pendant quelques minutes après avoir fermé les robinets thermostatiques Ⓑ.
- Ne pas chauffer excessivement, Une température ambiante de 19 °C est suffisante, chaque degré de température ambiante en moins économise jusqu'à 7% de frais de chauffage.
- Fermer les volets des fenêtres à la tombée de la nuit.
- Régler correctement les robinets thermostatiques Ⓑ.
- Ne pas cacher les radiateurs Ⓒ ni les robinets thermostatiques Ⓑ.
- Profiter des possibilités de réglage offertes par la régulation Ⓓ, réglez la température d'eau chaude.
- Contrôler la consommation d'eau chaude sanitaire : une douche consomme, en règle générale, moins d'énergie qu'un bain.

5586 514–F

Index

A
Arrêt 7, 9
Arrêt de l'installation 7, 9

B
Ballon d'eau chaude sanitaire 13

C
Chauffage 8
Conseils pour économiser l'énergie 15
Contrôle 13

E
Eliminer les défauts 10, 11
Enclencher l'installation 7
Entretien 13

F
Filtre d'eau potable 14

I
Il n'y a pas d'eau chaude 11
Interrupteur d'alimentation électrique 6
Interrupteur installation 7

L
L'eau chaude est à une température excessive 12
Les pièces sont trop froides 10

M
Manomètre 6, 7
Mise hors service de l'installation 7
Module de commande 6

N
Nettoyage 13

O
Organe d'affichage 6

P
Première mise en service 5
Protection contre le gel 8, 9

R
Réglage de base 5

S
Soupape de sécurité 14

T
Température d'eau chaude 9
Température d'eau chaude sanitaire 6
Température d'eau de chaudière 6, 8
Thermomètre 6
Thermostat d'ambiance 6

V
Vanne d'alimentation de gaz 7, 8
Voyant de dérangement 6
Voyant de fonctionnement 6

5586 514–F

Votre interlocuteur

Veuillez vous adresser à votre chauffagiste pour tout ce qui concerne les travaux d'entretien et de réparation de votre installation de chauffage. Pour toute information : Service Consommateurs N° Indigo 0 825 825 025 ou site Internet www.viessmann.fr.

Viessmann S.A.
57380 Faulquemont
Tél. 03 87 29 17 00
www.viessmann.fr

5586 514–F Sous réserves de modifications techniques !