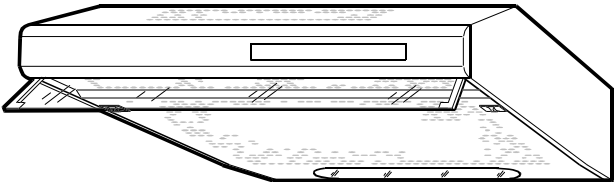

(E) Montaje y modo de empleo
(P) Instruções para montagem e utilização
(F) Prescriptions de montage et mode d'emploi
(GB) Instruction on mounting and use
(D) Montage- und Gebrauchsanweisung
(CZ) Instrukce pro montáž a použití
(SK) Inštrukcie k montáži a použitie

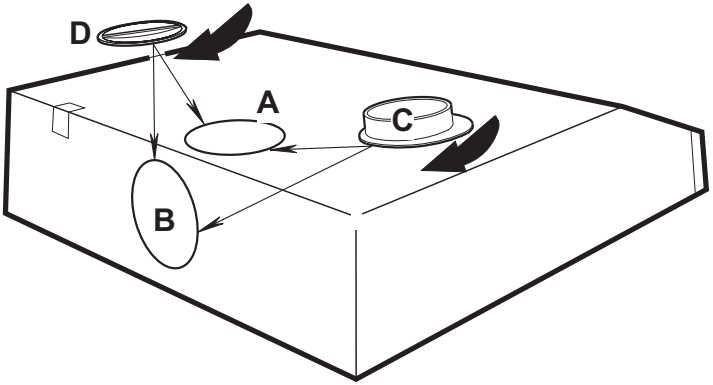

Fig. 1 - Abb. 1 - Obr. 1

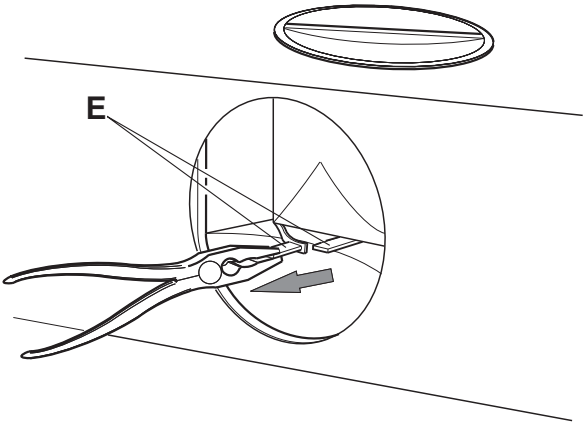

Fig. 2 - Abb. 2 - Obr. 2

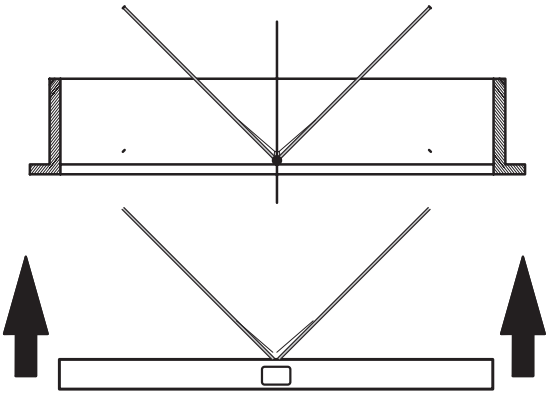

Fig. 3 - Abb. 3 - Obr. 3

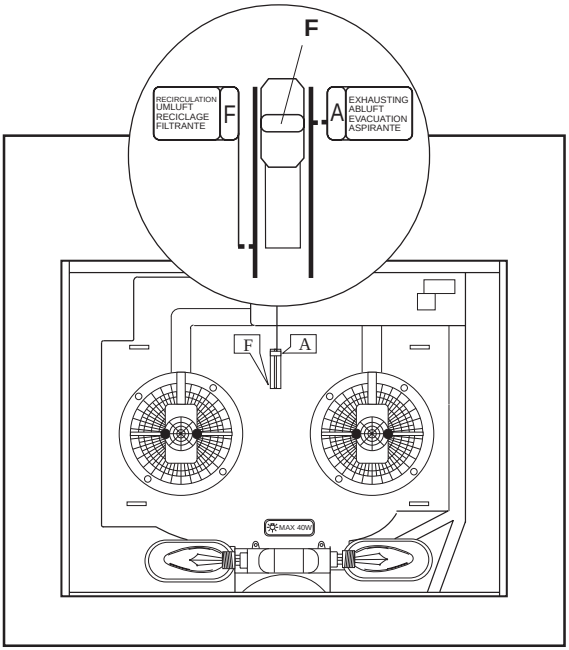

Fig. 4 - Abb. 4 - Obr. 4

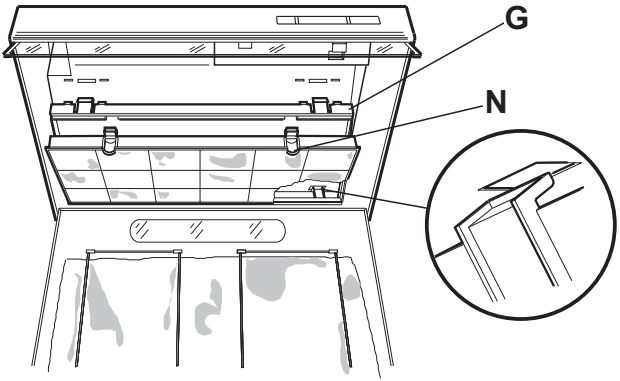

Fig. 5 - Abb. 5 - Obr. 5

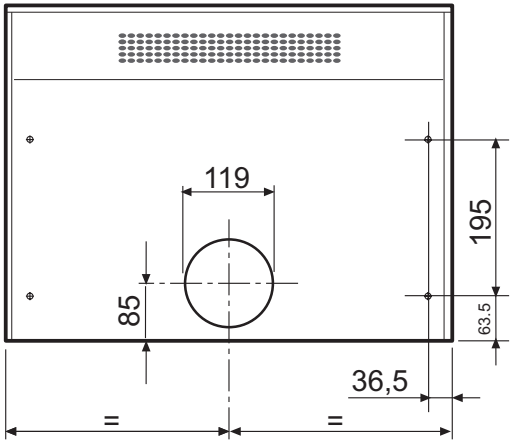

Fig. 6 - Abb. 6 - Obr. 6

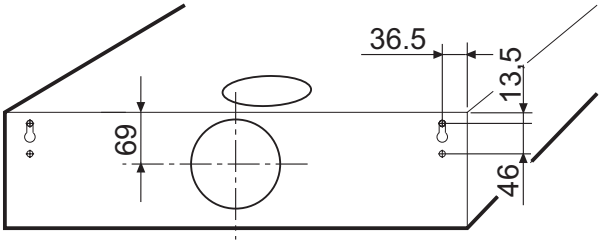

Fig. 7 - Abb. 7 - Obr. 7

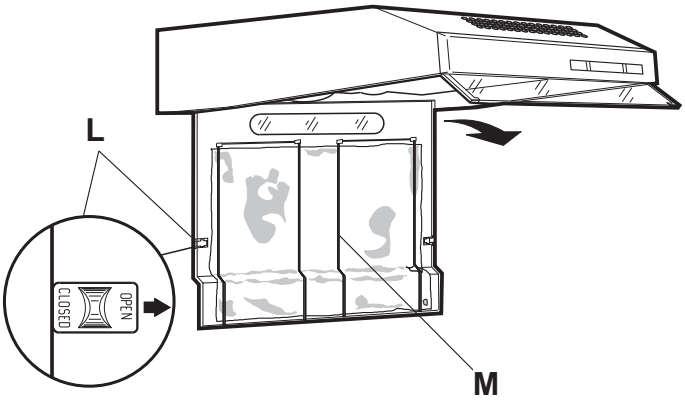

Fig. 8 - Abb. 8 - Obr. 8

Emploi Deux possibilités:

Version a evàcuation extérieure (aspirante)

L'appareil dispose de deux orifices d évacuation: l'un au dessus **A** et l'autre à l'arrière **B**.
Pour raccorder le tube, utiliser l'anneau de raccord **C** positionne dans l'orifice choisi.
Le bouchon **D** sert à fermer l'orifice non utilisé (Fig. 1).
Attention: Lorsque l'on utilise l'orifice d'évacuation postérieur, ouvrir le trou sur le convoyeur en tirant sur les languettes **E** (Fig. 2).
levier **F**: sur la position **A** (Fig. 4).
L'anneau de raccord **C** est fourniée avec de un clapet de non retour fumée à monter sur l'anneau de raccordement (Fig. 3)

Version a recyclage (filtrante)

L'air est recyclé et renvoyé dans la pièce à travers la grille frontale.
Levier **F**: sur position **F** (Fig. 4).
Il faut appliquer à la hotte un filtre au charbon actif rectangulaire monter le filtre sur le support **G** à introduire par pression sur le convoyeur (Fig.5).

Installation

L'appareil en service ne doit pas être place à une distance du plan de travail inférieure à 60 cm pour les cuisinières à feux électriques et à 70 cm pour les cuisinières à gaz ou mixtes
Pour la version aspirante, le tuyau d aspiration de la fumée doit avoir un diamètre de 120 mm.
Sur les segments horizontaux, le tuyau doit avoir une légère inclinaison vers le haut (10% env.) de façon à convoyer plus facilement l'air vers l extérieur.

Branchement électrique

Avant de procéder au branchement, s assurer que la tension de réseau corresponde bien à la tension indiquée sur l'étiquette des caractéristiques appliquée à l'intérieur de l'appareil.
Il est vivement conseillé de s'adresser à un technicien qualifié pour le branchement électrique.
Appareil avec fiche
Branchez l'appareil dans une prise de courant conforme aux normes en vigueur.
Si vous désirez raccorder l'appareil directement à la ligne électrique, éliminez la fiche et montez un interrupteur bipolaire conforme aux normes, avec une ouverture entre les contacts non inférieure à 3 mm.
Si, une fois branchée, la fiche se trouve dans un endroit non accessible, il faut monter, dans ce cas aussi, un interrupteur bipolaire conforme aux normes, avec une ouverture entre les contacts non inférieure à 3 mm.
Appareil dépourvu de fiche
Installer soit une fiche conforme soit un interrupteur bipolaire conforme à une distance des contacts en ouverture non inférieure à 3mm. Nous déclinons toute responsabilité en cas de dommages ou d'incendies provoqués par le non respect de ces dispositions.

Fixation au meuble

— Pratiquer les trous à la base du meuble en utilisant le gabarit de perçage.
— Introduire les 4 vis 4.2x35 fournies avec l'appareil, en passant par l'intérieur du meuble et les visser dans les trous pratiqués sur l'appareil (Fig. 6).

Fixation au mur

— Fixer au mur le gabarit de perçage.
— Pratiquer 3 trous de 8 mm de diam. sur le mur. deux en correspondance des points **H**, un autre au choix en correspondance des points **I**.
— Introduire dans le mur 3 chevilles de 8 mm de diam.
— Introduire deux vis 5x45 en correspondance des points **H** sans les serrer à fond .
— Suspendre la hotte aux trous **H**, serrer les deux vis et, en passant par l'intérieur de l'appareil, introduire la troisième vis 5x45 dans le trou **I** (Fig. 7).

Utilisation

La hotte est équipée d'un moteur à plusieurs vitesses.
— Pour un meilleur rendement, utiliser la vitesse minimale pour de faibles concentrations de fumées et d'odeurs, la vitesse maximale pour de fortes concentrations d'odeurs et de vapeurs et les vitesses intermédiaires, dans les conditions normales.
— Nous vous recommandons de mettre l'appareil en marche avant de procéder à la cuisson d'un plat quelconque et de laisser fonctionner l'appareil pendant: 10 minutes encore après la cuisson, jusqu'à ce que toute odeur ait disparu.

Attention

— La hotte ne doit pas être branchée à des tuyaux d'évacuation d'autres appareils utilisant des sources d'énergie autres que l'électricité.
— En cas de fonctionnement simultané, dans la même pièce, de la hotte et d'autres appareils alimentés par une source d'énergie différente de l'énergie électrique, il est nécessaire que la pièce soit convenablement aérée (selon les normes en vigueur).
— Il est sévèrement interdit de faire flamber des aliments sous la hotte.
L'emploi de flamme libre endommage les filtres et peut provoquer des incendies, il faut pas conséquent l'éviter à tout prix.
On peut frire mais sous contrôle, afin d'éviter que l'huile surchauffée prenne feu.
— Pour tous les problèmes concernant l'évacuation des fumées, respecter les prescriptions de l'autorité compétente.
— Nous déclinons toute responsabilité en cas de dommages ou d'incendies provoqués par l'appareil du fait du non respect des dispositions sus indiquées.

Entretien

Débrancher l'appareil du réseau électrique avant de procéder à toute opération d entretien.

Ouverture de la grille

— Agir sur les cliquets **L** et faire pivoter la grille vers le bas (Fig. 8).
— Pour l'enlever complètement, la faire coulisser vers l'avant du côte droit jusqu'à se quelle ne se dégage.

Filtre à graisse métallique

Il a pour rôle de bloquer les particules de graisse en suspension.
Il est placé à l'intérieur de la grille d'aspiration.
Le filtre à graisse métallique a une durée de vie illimitée et doit être lavé à la main ou au lave-vaisselle **(65°C)** en utilisant des détergents appropriés.
Le lavage du filtre à graisse métallique au lave-vaisselle peut en provoquer la décoloration. Toutefois, les caractéristiques de filtrage ne seront en aucun cas modifiées.
Il doit être lavé une fois par mois
Pour démonter le filtre, ouvrir la grille et enlever le blocage **M** (Fig. 9).
Laisser sécher le filtre sans l'abîmer avant de le remettre en place.
Après avoir lavé les filtres, procéder dans l'ordre inverse pour le remontage.
Après avoir lavé le filtre, laver la grille d'aspiration à l'eau chaude savonnée en évitant d'utiliser des abrasifs.

Filtre à charbon

Il sert à dissoudre les odeurs qui se dégagent des aliments pendant la cuisson.
Il n'est ni lavable, ni régenérable.
En cas d'usage normal, il doit être remplacé tous les 6 mois.
Pour le démontage pousser les cliquets **N** vers l'intérieur et tirer le filtre vers le bas (Fig. 5).

Remplacement des lampes

— Débrancher l'appareil du réseau électrique.
— Enlever la grille
— Remplacer la lampe grillée en utilisant exclusivement des lampes ovales de 40 W max (E14).
— Si l'on désire faire appel au Service Après Vente car l'éclairage ne fonctionne pas, contrôler avant tout si les lampes sont bien vissées.

Nettoyage

Pour le nettoyage extérieur de la hotte, utiliser un chiffon imbibé d'alcool ou des détergents liquides neutres.
Eviter l'usage de tout produit abrasif.
Sur les éléments en acier inoxydable passer le chiffon en respectant le sens du satinage.
Procédez au nettoyage extérieur de la hotte tous les dix jours, au moins.

Attention

Le non respect des normes d'entretien et nettoyage de l'appareil et de remplacement et nettoyage des filtres comporte des risques d'incendie. Nous recommandons donc vivement de respecter ces instructions.

LI1DJB Ed. 07/99