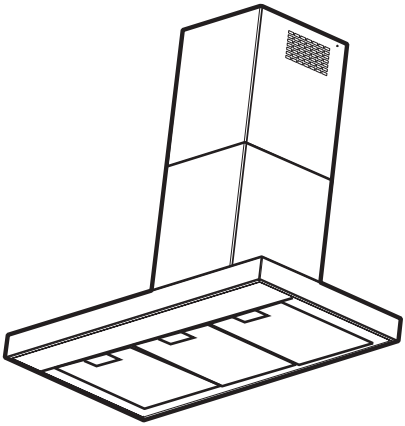

E	Montaje y modo de empleo
P	Instruções para montagem e utilização
F	Prescriptions de montage et mode d'emploi
GB	Instruction on mounting and use
D	Montage- und Gebrauchsanweisung
CZ	INSTRUKCE PRO MONTÁŽ A POUŽITÍ

FAGOR

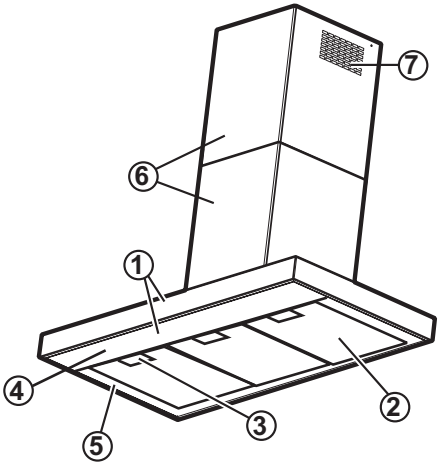

1

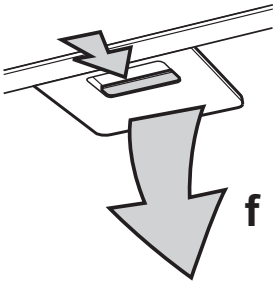

2

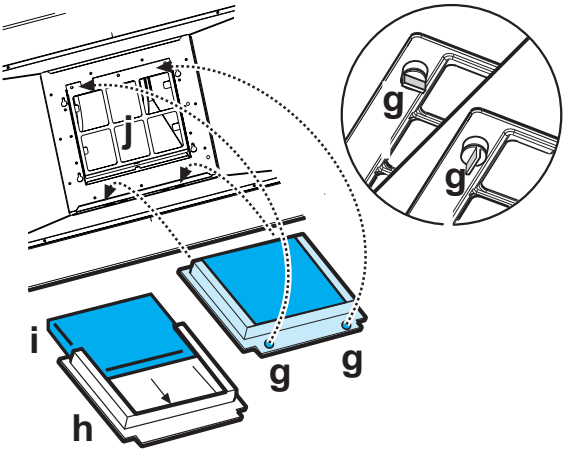

3

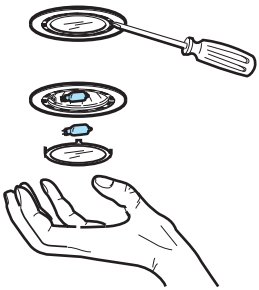

4

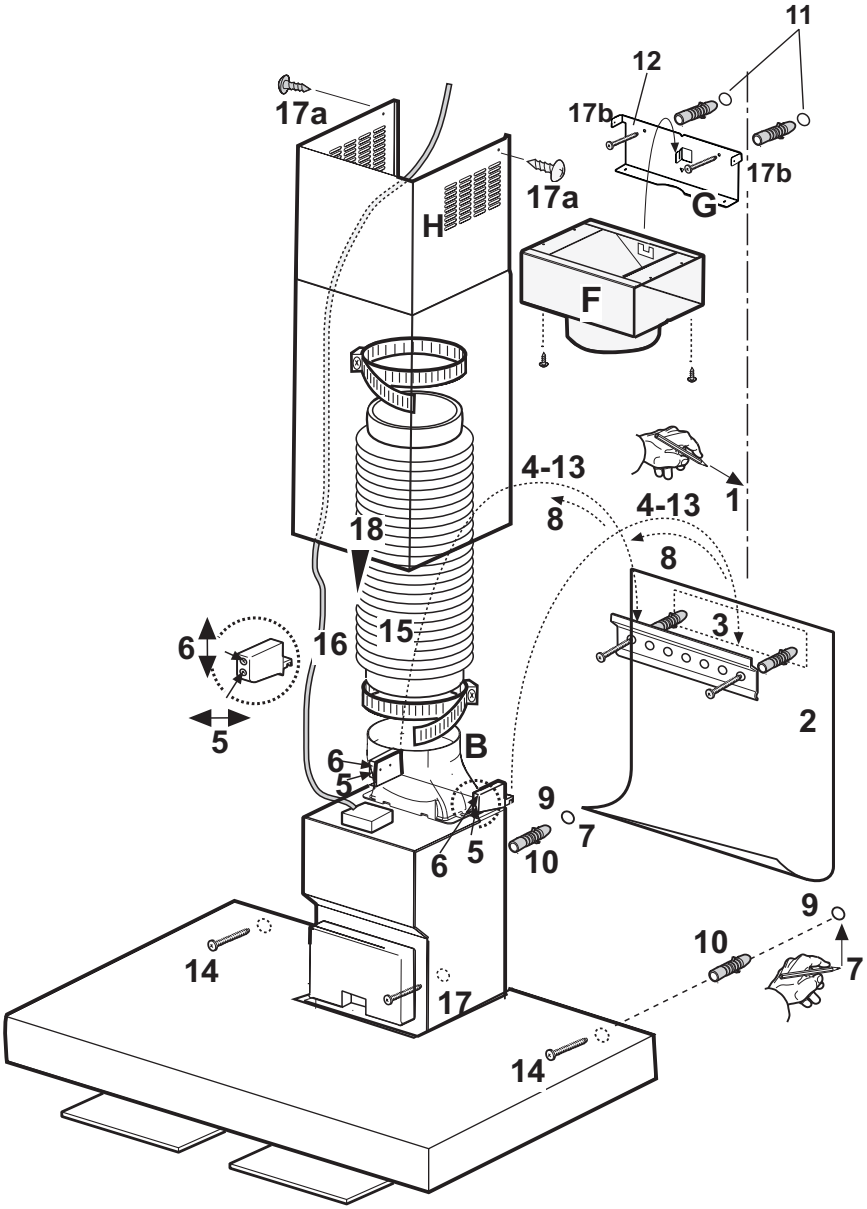
11
12
17a
17b
17b
17a
G
H
F
4-13
1
4-13
8
18
8
3
6
16
15
2
5
B
6
5
9
7
6
5
10
9
10
7
14
17
14

Consulter les dessins de la première page avec les références alphabétiques que l'on retrouvera dans le texte explicatif. **Suivre strictement les instructions de cette notice.** Le constructeur décline toute responsabilité pour tous les inconvénients, dommages ou incendies provoqués à l'appareil et dus à la non observation des instructions de la présente notice. Si vous possédez un plan de cuisson entièrement électrique, la hotte doit être installée a une distance de 50 cm , de 75 cm dans le cas d'un plan de cuisson mixte ou a gaz.
La hotte est équipée d'une sortie de l'air supérieure **„B“** pour l'évacuation des fumées vers l'extérieur (**Version aspirante** – tuyau d'évacuation et colliers de fixation non fournis).
Dans l'éventualité où il ne serait pas possible d'évacuer les fumées et les vapeurs de cuisson vers l'extérieur, il est possible d'utiliser la hotte dans la **version filtrante**, en effectuant le montage d'un filtre à charbon actif et d'un déflecteur **„F“** sur le support (bride) **„G“**; les fumées et les vapeurs sont recyclées à travers le grillage supérieur **„H“**, au moyen d'un tuyau d'évacuation connecté à la sortie d'air supérieure **„B“** et à la bague de connexion montée sur le déflecteur **„F“** (tuyau d'évacuation et colliers de fixation non fournis).
Les modèles sans moteur d'aspiration fonctionnent uniquement dans la version aspirante et ils doivent être connectés à une unité périphérique d'aspiration (non fournie).

La hotte est équipée de chevilles de fixation convenant à la plupart des parois/plafonds. Il est cependant nécessaire de s'adresser à un technicien qualifié afin de s'assurer que le matériel est approprié au type de paroi/plafond. Le paroi/plafond doit être suffisamment solide pour supporter le poids de la hotte.

Installation - Fig. 5

Informations préliminaires pour l'installation de la hotte:
Débrancher la hotte, en intervenant sur le tableau électrique général domestique, pendant les phases de branchement électrique.
Retirer le/s filtre/s anti-graisse.

1. Au moyen d'un crayon, tracer une ligne sur la paroi, jusqu'au plafond, en correspondance de la ligne médiane afin de faciliter les opérations d'installation.
2. Appliquer le schéma de perçage contre la paroi: la ligne médiane verticale imprimée sur le schéma de perçage devra correspondre à la ligne médiane dessinée sur le mur. Le bord inférieur du schéma de perçage devra également correspondre au bord inférieur de la hotte: il faut tenir compte du fait que, après avoir terminé l'installation, le côté inférieur de la hotte doit se trouver à 50 cm. au moins de distance par rapport au plan de cuisson, en cas de fourneaux électriques, et à 75 cm. en cas de fourneaux à gaz ou mixtes.
3. Poser la bride de support sur le schéma de perçage, en le faisant coïncider avec le rectangle hachuré, marquer les deux trous externes puis percer les trous, retirer le schéma de perçage, insérer 2 chevilles pour le mur et fixer la bride de support de la hotte à l'aide de 2 vis de 5x45 mm.
4. Suspendre la hotte sur la bride.
5. Régler la distance de la hotte par rapport à la paroi.
6. Régler la position horizontale de la hotte.
7. A partir de l'intérieur du groupe d'aspiration, à l'aide d'un crayon marquer le trou pour la fixation définitive de la hotte (il est nécessaire de prévoir deux points de fixation définitive).
8. Retirer la hotte de la bride.
9. Percer un trou en correspondance du point marqué (ø 8 mm. – voir opération **7**).
10. Insérer 1 ou 2 chevilles pour le mur selon le cas.
11. Appliquer la bride de support des cheminées **„G“** contre la paroi qui touche le plafond; utiliser la bride de support en tant que schéma de perçage (le petit oeillet obtenu sur le support doit coïncider avec la ligne précédemment tracée sur le mur – opération **1**) puis marquer 2 trous à l'aide d'un crayon, percer les trous (ø 8 mm.), insérer les deux chevilles.
12. Fixer la bride de support des cheminées contre la paroi, à l'aide de deux vis de 5x45 mm.
13. Accrocher la hotte sur la bride inférieure.
14. Fixer définitivement la hotte contre la paroi (ABSOLUMENT NECESSAIRE)
15. Effectuer la connexion entre le tuyau (tuyau et colliers de fixation non fournis, à acheter séparément) pour l'évacuation des fumées et la bague de connexion qui se trouve au-dessus de l'unité moteur d'aspiration. L'autre extrémité du tuyau devra être connectée à un dispositif d'évacuation des fumées vers l'extérieur, en cas d'emploi de la hotte dans la version aspirante. Si l'on souhaite utiliser la hotte dans la version filtrante, fixer à la bride de support des cheminées **G** le déflecteur **F** et effectuer la connexion entre l'autre extrémité du tuyau et la bague de connexion qui se trouve sur le déflecteur **F.**
16. Effectuer le branchement électrique.
17. Appliquer les cheminées et fixer ces dernières en haut à l'aide de 2 vis (**17a**) sur le support des cheminées **„G“** (**17b**).
18. Faire glisser la section inférieure de la cheminée pour couvrir totalement le groupe d'aspiration, jusqu'à ce qu'elle soit insérée dans son logement sur la hotte.

Remonter le/s filtre/s anti-graisse, puis contrôler le fonctionnement parfait de la hotte.

Branchement électrique

La tension du réseau doit correspondre à la tension indiquée sur l'étiquette des caractéristiques située dans la hotte. Si la hotte est fournie avec une fiche, la raccorder à une prise accessible conforme aux normes en vigueur. Si la hotte est fournie sans fiche (branchement direct sur le réseau), la raccorder à un interrupteur bipolaire normalisé ayant une distance des contacts supérieure à 3 mm (accessible).

Fonctionnement – Modèle avec contrôles électroniques

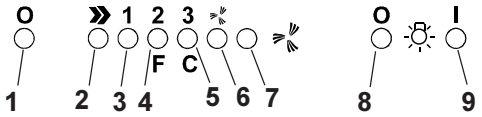

1- Bouton pour éteindre le moteur.

2- Bouton d'enclenchement du moteur et de sélection de vitesse 1 - 2 - 3 - 1 - 2 -...

3- DEL de vitesse 1

4- DEL de vitesse 2 et témoin DEL de saturation du filtre anti-graisse métallique (dans ce dernier cas le témoin clignotera - Voir indications relatives au remplacement des filtres à charbon actif).
Une fois que le filtre anti-gras a été nettoyé, appuyez sur le bouton **1** pendant environ 3 secondes jusqu'à ce que vous entendiez le signal sonore; le **DEL 4** s'arrêtera alors de clignoter.

5- DEL de vitesse 3 et témoin DEL de saturation du filtre à charbon actif (dans ce dernier cas le témoin clignotera - Voir indications relatives au remplacement des filtres à charbon actif).
Une fois que le filtre à charbon actif a été nettoyé, appuyez sur le bouton **1** pendant environ 3 secondes jusqu'à ce que vous entendiez le signal sonore; le **DEL 5** s'arrêtera alors de clignoter.
Attention!
Le dispositif de signalisation du niveau de saturation du filtre à charbon actif est désactivé.
Si vous souhaitez activer le dispositif de signalisation du niveau de saturation du filtre à charbon actif, appuyez simultanément sur les touches **2** et **7** pendant 3 secondes: lors de la première phase de cette procédure, la **DEL 4** clignotera puis, après 3 secondes, la **DEL 5** commencera à clignoter, pour indiquer que le dispositif de contrôle du niveau de saturation du filtre à charbon actif est désormais activé.
Si vous souhaitez désactiver le dispositif, appuyez à nouveau sur les touches **2** et **7**.
Après 3 secondes la **DEL 5** ne clignotera plus et le dispositif sera désactivé.

6 - Indicateur DEL de vitesse intensive

7 - Bouton d'enclenchement de vitesse intensive. Cette vitesse est utilisée lorsque la concentration de vapeurs et d'odeurs culinaires est particulièrement élevée (en cas de fritures, de mets à base de poisson, etc.). La hotte fonctionnera à cette vitesse élevée pendant environ 5 minutes puis reviendra à la vitesse sélectionnée précédemment (1, 2 ou 3) ou s'éteindra si aucune vitesse n'a été sélectionnée. Pour désactiver la vitesse intensive avant les 5 minutes préprogrammées, appuyez sur le bouton **1** ou le bouton **2**.

8 - Bouton pour éteindre l'éclairage

9 - Bouton pour allumer l'éclairage

Si la hotte ne fonctionne pas correctement, débranchez la prise pendant environ 5 secondes, puis rebranchez-la. Si le problème persiste, contactez le service de réparation compétent.

Entretien

Veillez a débrancher la hotte du réseau electrique avant toute intervention sur celle- ci.

Nettoyage

La hotte doit etre régulièrement nettoyée à l'intérieur et à l'extérieur. Pour le nettoyage, utiliser un chiffon humide imbibé d'alcool dénaturé ou de détergents liquides neutres. Eviter d'utiliser des produits abrasifs.

Attention: Le non respect des règles de nettoyage de la hotte, de la substitution et du nettoyage des filtres comporte des risques d'incendie.

Nous recommandons donc vivement de respecter ces instructions.

Filtre anti-gras

Le filtre doit être nettoyé une fois par mois (et, dans le cas du modèle avec panneau de contrôle électronique, chaque fois que la **DEL 4** clignote – voir page précédente), avec des détergents non agressifs, à la main ou dans le lave-vaisselle à faibles températures et cycle rapide.

Le lavage du filtre anti-graisse métallique au lave-vaisselle peut en provoquer la décoloration. Toutefois, les caractéristiques de filtrage ne seront en aucun cas modifiées.

Pour démonter le filtre anti-graisse, tirer la poignée de décrochement à ressort **(f)** – (Fig. 2).

Filtre à charbon actif (uniquement pour version recyclage)

Retient les odeurs désagréables de cuisson.

Le filtre à charbon peut être nettoyé tous les deux mois (en considerant une utilisation moyenne de 2,5 heures par jour et, dans le cas du modèle avec panneau de contrôle électronique, chaque fois que la **DEL 5** clignote – voir page précédente) avec de l'eau chaude et au moyen de détergents appropriés ou dans le lave-vaisselle à 65°C (dans le cas de lavage dans le lave-vaisselle suivre un cycle de lavage complet sans vaisselle à l'intérieur).

Enlever l'eau qui excède en faisant attention de ne pas abîmer le filtre, ensuite enlever le coussinet posé à l'intérieur du châssis en plastique et le mettre dans le four pendant 10 minutes à 100°C pour le sécher définitivement. Remplacer le coussinet tous les 3 ans et chaque fois que le filtre sera abîmé.

Enlever le châssis de support filtre en tournant de 90° les boutons **(g)** qui le fixent à la hotte **(Fig. 3)**.

Introduire le coussinet **(i)** au charbon à l'intérieur du châssis **(h)**, puis remonter le tout dans le logement spécialement prévu à cet effet **(j)**.

Remplacement des lampes – Fig. 4.

Attention!

Avant de toucher les lampes, assurez-vous qu'elles soient froides.

1. Sortir la protection en utilisant un petit tournevis à lame plate ou tout autre outil similaire. (**fig. 4B**).
2. Remplacer la lampe endommagée.
   Utiliser uniquement des lampes halogènes 20W maximum (G4), en ayant soin de ne pas les toucher avec les mains.
3. Refermer le plafonnier (fixation par encliquetage).

Dans l'éventualité où l'éclairage ne devait pas fonctionner, vérifier si les lampes ont été introduites correctement dans leur logement, avant de contacter le service après-vente.

Attention

Ne jamais utiliser la hotte sans avoir installé correctement la grille! L'air aspiré ne doit pas etre expulsé dans un conduit utilisé pour l'échappement des fumées d'appareils alimentés avec une énergie autre que l'énergie électrique. Il faut prévoir une bonne aération du local lorsque l'on utilise simultanément une hotte et des appareils alimentés avec une autre énergie que l'electricité. Il est strictement défendu de faire flamber des aliments sous la hotte. Toute flamme sous la hotte peut endommager les filtres et causer un incendie. La friture doit etre surveillée pour éviter que l'huile surchauffée ne s'enflamme. Pour des raisons techniques et de sécurité veuillez suivre scrupuleusement les réglementations locales relatives à l'évacuation des fumées.