Satellite

Manuel de l'utilisateur

1400/2400

Satellite

LITE1400/2400 SATELLITE1400/2400 SATELLITE

Choose freedom.

TOSHIBA

Copyright

© 2002 par TOSHIBA Corporation. Tous droits réservés. Selon la loi du Copyright, le présent manuel ne peut pas être reproduit, sous toute forme que ce soit, sans l'autorisation écrite préalable de TOSHIBA. Toshiba n'engage aucunement sa responsabilité quant à l'utilisation qui peut être faite des informations contenues dans le présent ouvrage.

Ordinateur personnel portable Satellite 1400/2400 - Manuel de l'utilisateur ;

Première édition : mai 2002

Responsabilités

Dans le but d'assurer l'exactitude des informations contenues dans le présent manuel, ce dernier a fait l'objet d'une procédure de révision et de validation approfondie. Les instructions et les descriptions qu'il comporte sont correctes pour les ordinateurs personnels portables Satellite Série 1400/2400 lors de la rédaction du présent manuel. Cependant, les ordinateurs et les manuels ultérieurs sont sujets à modifications sans préavis. TOSHIBA n'encourt aucune responsabilité pour les dommages liés directement ou indirectement à des erreurs, des omissions ou des incohérences entre l'ordinateur et le manuel.

Marques

IBM est une marque déposée et IBM PC, OS/2 et PS/2 sont des marques de International Business Machines Corporation.

Celeron, Intel, Intel SpeedStep et Pentium sont des marques de commerce ou des marques déposées de Intel Corporation ou de ses filiales aux Etats-Unis et dans d'autres pays.

MS-DOS, Microsoft, Windows et DirectX sont des marques déposées de Microsoft Corporation.

Centronics est une marque déposée de Centronics Data Computer Corporation.

Photo CD est une marque de commerce d'Eastman Kodak.

D'autres marques de commerce et marques déposées ne figurant pas dans la liste peuvent avoir été mentionnées dans ce manuel.

Déclaration européenne de conformité

Le présent produit porte la marque CE conformément aux directives européennes. La partie responsable de l'homologation CE est TOSHIBA Europe GmbH, Hammfelddamm 8, 41460 Neuss, Allemagne.

Lecteur de CD/DVD-ROM SD-R2102 TOSHIBA - consignes de sécurité

Ce lecteur n'est disponible que dans certaines régions.

Le lecteur de CD-RW/DVD-ROM utilise un système laser. Pour assurer le bon fonctionnement de ce produit, veuillez lire attentivement les consignes de sécurité et les conserver pour référence. Si l'unité nécessite une réparation, contactez un centre de service agréé.

L'utilisation de commandes ou de réglages, ou l'exécution de procédures autres que ceux spécifiés risquent de provoquer une exposition à des rayons dangereux.

N'ouvrez sous aucun prétexte le boîtier en raison du risque d'exposition au rayon laser.

Emplacement de l'étiquette

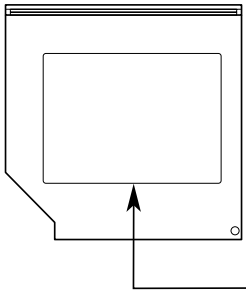

PRODUCT IS CERTIFIED BY THE MANUFACTURER TO COMPLY WITH DHHS RULES 21 CFR SUBCHAPTER J APPLICABLE AT THE DATE OF MANUFACTURE.

MANUFACTURED:

TOSHIBA CORPORATION
1-1, SHIBAURA 1-CHOME
MINATO-KU, TOKYO 105-8001,
JAPAN

PRODUIT LASER DE CLASSE 1
LASER KLASSE 1 PRODUKT
TO EN 60825-1

ATTENTION : *Cet appareil comporte un système laser et a été classé comme « PRODUIT LASER CLASSE 1 ». Afin d'utiliser ce modèle correctement, lisez attentivement le manuel d'instructions et conservez-le. En cas de problème, veuillez contacter le « point d'assistance AGREE » le plus proche. N'ouvrez sous aucun prétexte le boîtier en raison du risque d'exposition au rayon laser.*

ATTENTION : *L'UTILISATION DE CONTROLES OU DE REGLAGES, OU DE PROCEDURES AUTRES QUE CEUX FIGURANT DANS LE MANUEL DE L'UTILISATEUR PEUT ENTRAINER UNE EXPOSITION A DES RADIATIONS DANGEREUSES.*

Lecteur de CD-RW/DVD-ROM UJDA720** Matsushita - consignes de sécurité

**correspond à des lettres ou des chiffres.

Le lecteur de CD-RW/DVD-ROM utilise un système laser. Pour assurer le bon fonctionnement de ce produit, veuillez lire attentivement les consignes de sécurité et les conserver pour référence. Si l'unité nécessite une réparation, contactez un centre de service agréé.

L'utilisation de commandes ou de réglages, ou l'exécution de procédures autres que ceux spécifiés risquent de provoquer une exposition à des rayons dangereux.

N'ouvrez sous aucun prétexte le boîtier en raison du risque d'exposition au rayon laser.

Emplacement de l'étiquette

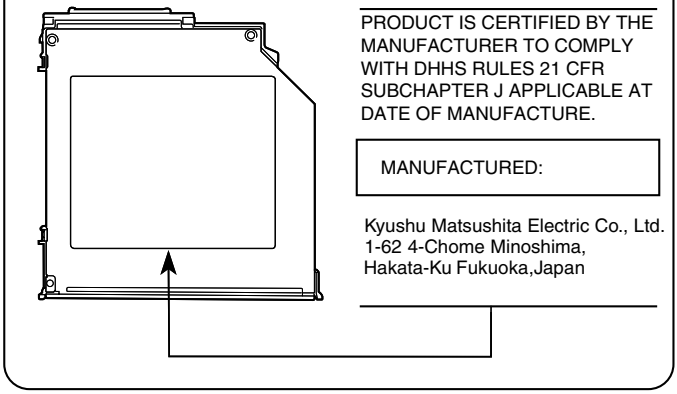

PRODUIT LASER DE CLASSE 1
LASER KLASSE 1 PRODUKT
TO EN 60825-1

ATTENTION : *Cet appareil comporte un système laser et a été classé comme « PRODUIT LASER CLASSE 1 ». Afin d'utiliser ce modèle correctement, lisez attentivement le manuel d'instructions et conservez-le. En cas de problème, veuillez contacter le « point d'assistance AGREE » le plus proche. N'ouvrez sous aucun prétexte le boîtier en raison du risque d'exposition au rayon laser.*

ATTENTION : *L'UTILISATION DE CONTROLES OU DE REGLAGES, OU DE PROCEDURES AUTRES QUE CEUX FIGURANT DANS LE MANUEL DE L'UTILISATEUR PEUT ENTRAINER UNE EXPOSITION A DES RADIATIONS DANGEREUSES.*

Lecteur de CD/DVD-ROM DW-28E** TEAC - consignes de sécurité

**correspond à des lettres ou des chiffres.

Ce produit a été conçu et fabriqué conformément aux règles FDA « titre 21. CFR. chapitre 1, section J. reposant sur le texte Radiation Control for Health and Safety Act of 1968 », et est classifié en tant que produit laser de classe 1. Le bâti de protection du lecteur ne renferme aucune radiation laser invisible dangereuse.

L'étiquette requise par ce règlement est illustrée ci-dessous.

L'utilisation de commandes ou de réglages, ou l'exécution de procédures autres que ceux spécifiés risquent de provoquer une exposition à des rayons dangereux.

	Optique
Type :	007XL
Fabricant :	Matsushita Electric Industrial Co., Ltd.
Sortie laser :	Moins de 1,3 m W (lecture) et 28 m W (enregistrement) au niveau de l'objectif.
Longueur d'onde :	777-787 nm (CD) 647~687 nm (DVD)

Emplacement de l’étiquette

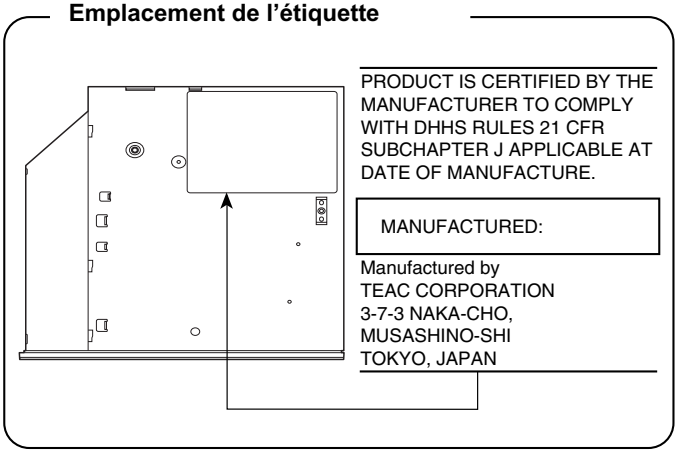

PRODUIT LASER DE CLASSE 1
LASER KLASSE 1 PRODUKT
TO EN 60825-1

ATTENTION : *Cet appareil comporte un système laser et a été classé comme « PRODUIT LASER CLASSE 1 ». Afin d’utiliser ce modèle correctement, lisez attentivement le manuel d’instructions et conservez-le. En cas de problème, veuillez contacter le « point d’assistance AGREE » le plus proche. N’ouvrez sous aucun prétexte le boîtier en raison du risque d’exposition au rayon laser.*

ATTENTION : *L’UTILISATION DE CONTROLES OU DE REGLAGES, OU DE PROCEDURES AUTRES QUE CEUX FIGURANT DANS LE MANUEL DE L’UTILISATEUR PEUT ENTRAINER UNE EXPOSITION A DES RADIATIONS DANGEREUSES.*

Lecteur de DVD-ROM SD-C2502** TOSHIBA - consignes de sécurité

**correspond à des lettres ou des chiffres.

Le lecteur de DVD-ROM utilise un système laser. Pour assurer le bon fonctionnement de ce produit, veuillez lire attentivement les consignes de sécurité et les conserver pour référence. Si l'unité nécessite une réparation, contactez un centre de service agréé.

L'utilisation de commandes ou de réglages, ou l'exécution de procédures autres que ceux spécifiés risquent de provoquer une exposition à des rayons dangereux.

N'ouvrez sous aucun prétexte le boîtier en raison du risque d'exposition au rayon laser.

Emplacement de l'étiquette

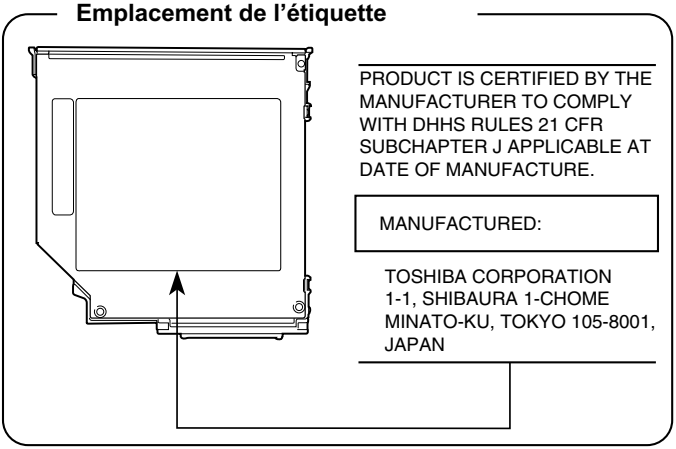

PRODUIT LASER DE CLASSE 1
LASER KLASSE 1 PRODUKT
TO EN 60825-1

ATTENTION : *Cet appareil comporte un système laser et a été classé comme « PRODUIT LASER CLASSE 1 ». Afin d'utiliser ce modèle correctement, lisez attentivement le manuel d'instructions et conservez-le. En cas de problème, veuillez contacter le « point d'assistance AGREE » le plus proche. N'ouvrez sous aucun prétexte le boîtier en raison du risque d'exposition au rayon laser.*

ATTENTION : *L'UTILISATION DE CONTROLES OU DE REGLAGES, OU DE PROCEDURES AUTRES QUE CEUX FIGURANT DANS LE MANUEL DE L'UTILISATEUR PEUT ENTRAINER UNE EXPOSITION A DES RADIATIONS DANGEREUSES.*

Lecteur de DVD-ROM TEAC DV-28E-B34 - consignes de sécurité

**correspond à des lettres ou des chiffres.

Le lecteur de DVD-ROM utilise un système laser. Pour assurer le bon fonctionnement de ce produit, veuillez lire attentivement les consignes de sécurité et les conserver pour référence. Si l'unité nécessite une réparation, contactez un centre de service agréé.

L'utilisation de commandes ou de réglages, ou l'exécution de procédures autres que ceux spécifiés risquent de provoquer une exposition à des rayons dangereux.

N'ouvrez sous aucun prétexte le boîtier en raison du risque d'exposition au rayon laser.

Emplacement de l'étiquette

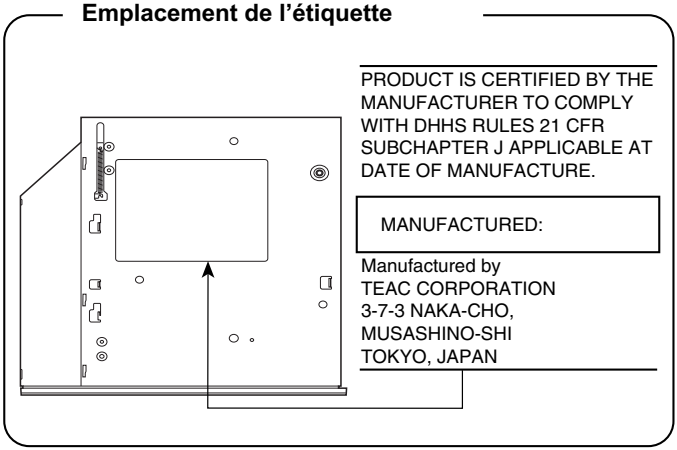

PRODUIT LASER DE CLASSE 1
CLASS 1 LASER PRODUCT
LASERSCHUTZKLASSE 1 PRODUKT
TO EN60825

ATTENTION : *Cet appareil comporte un système laser et a été classé comme « PRODUIT LASER CLASSE 1 ». Afin d'utiliser ce modèle correctement, lisez attentivement le manuel d'instructions et conservez-le. En cas de problème, veuillez contacter le « point d'assistance AGREE » le plus proche. N'ouvrez sous aucun prétexte le boîtier en raison du risque d'exposition au rayon laser.*

ATTENTION : *L'UTILISATION DE CONTROLES OU DE REGLAGES, OU DE PROCEDURES AUTRES QUE CEUX FIGURANT DANS LE MANUEL DE L'UTILISATEUR PEUT ENTRAINER UNE EXPOSITION A DES RADIATIONS DANGEREUSES.*

Lecteur de DVD-ROM GDR-8081N-ATAB** HITACHI - consignes de sécurité

** correspond à des lettres ou des chiffres.

Le lecteur de DVD-ROM utilise un système laser. Pour assurer le bon fonctionnement de ce produit, veuillez lire attentivement les consignes de sécurité et les conserver pour référence. Si l'unité nécessite une réparation, contactez un centre de service agréé.

L'utilisation de commandes ou de réglages, ou l'exécution de procédures autres que ceux spécifiés risquent de provoquer une exposition à des rayons dangereux.

N'ouvrez sous aucun prétexte le boîtier en raison du risque d'exposition au rayon laser.

Emplacement de l'étiquette

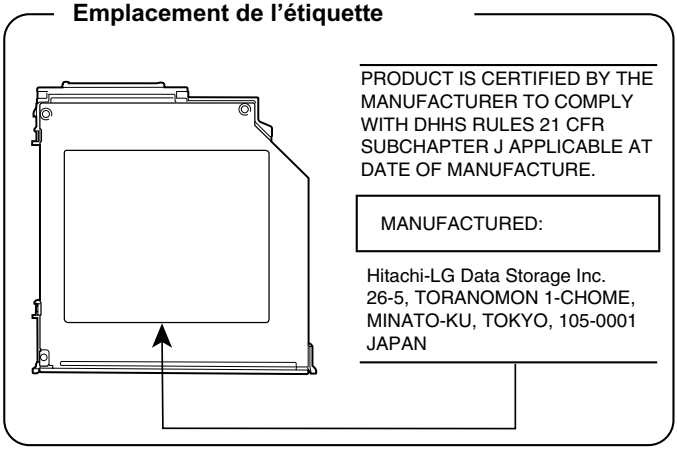

PRODUIT LASER DE CLASSE 1
CLASS 1 LASER PRODUCT
LASERSCHUTZKLASSE 1 PRODUKT
TO EN60825

ATTENTION : *Cet appareil comporte un système laser et a été classé comme « PRODUIT LASER CLASSE 1 ». Afin d'utiliser ce modèle correctement, lisez attentivement le manuel d'instructions et conservez-le. En cas de problème, veuillez contacter le « point d'assistance AGREE » le plus proche. N'ouvrez sous aucun prétexte le boîtier en raison du risque d'exposition au rayon laser.*

ATTENTION : *L'UTILISATION DE CONTROLES OU DE REGLAGES, OU DE PROCEDURES AUTRES QUE CEUX FIGURANT DANS LE MANUEL DE L'UTILISATEUR PEUT ENTRAINER UNE EXPOSITION A DES RADIATIONS DANGEREUSES.*

Avertissement relatif au modem

Déclaration de conformité

Cet équipement a été homologué [décision de la commission « CTR21 »] pour la connexion de terminaux à l'échelle européenne par le RTC (réseau téléphonique commuté).

Cependant, en raison des différences existant actuellement entre les différents RTC, cette homologation ne constitue pas une garantie de connexion.

En cas de problèmes, contactez votre revendeur en premier lieu.

Déclaration de compatibilité avec le réseau téléphonique

Ce produit a été conçu pour être compatible avec les réseaux énumérés ci-dessous. Il a été testé et certifié conforme aux provisions de la norme EG 201 121.

Allemagne	- ATAAB AN005, AN006, AN007, AN009, AN010 et DE03, 04, 05, 08, 09, 12, 14, 17
Espagne	- ATAAB AN005, 007, 012 et ES01
Grèce	- ATAAB AN005, AN006 et GR01, 02, 03, 04
Portugal	- ATAAB AN001, 005, 006, 007, 011 et P03, 04, 08, 10
Suisse	- ATAAB AN002
Tous les autres pays/toutes les autres régions	- ATAAB AN003, 004

Des paramètres et des configurations spécifiques peuvent être requis par ces différents réseaux, veuillez vous reporter aux sections correspondantes du Manuel de l'utilisateur du modem pour plus de détails.

La fonction de prise de ligne rapide (rappel de registre rapide) est sujette aux homologations nationales. Elle n'a pas été testée en fonction des différentes réglementations et par conséquent, aucune garantie de son fonctionnement ne peut être apportée.

Précautions générales

Les ordinateurs TOSHIBA ont été conçus pour assurer une sécurité maximale, minimiser les tensions et supporter les rigueurs de l'informatique nomade. Cependant, certaines précautions doivent être prises pour éviter les risques de blessures ou de dommages.

Veuillez consulter les précautions générales ci-dessous et prendre en considération les avertissements mentionnés dans le présent manuel. Consultez également le *Manuel des instructions de sécurité*.

Traumatismes liés au stress

Lisez avec attention le *Manuel des instructions de sécurité*. Ce manuel comporte des informations sur la prévention du stress, pour vos mains et poignets, pouvant résulter d'une utilisation intensive du clavier. Le chapitre 3, *Mise en route*, comporte également des informations sur l'agencement du lieu de travail, la posture et l'éclairage.

Température externe de l'ordinateur

- Evitez les contacts physiques prolongés avec le dessous de l'ordinateur. Si l'ordinateur est utilisé pendant de longues périodes, sa surface peut devenir très chaude. Bien que la température semble supportable au toucher, un contact physique prolongé avec l'ordinateur (posé sur vos genoux, par exemple) peut provoquer une légère brûlure de la peau.
- Lorsque l'ordinateur a été utilisé pendant une période prolongée, évitez tout contact direct avec la plaque en métal des ports d'E/S. Cette plaque peut devenir très chaude.
- L'adaptateur secteur peut devenir très chaud lorsqu'il est en cours d'utilisation. Il ne s'agit pas d'un dysfonctionnement. Lorsque vous devez transporter l'adaptateur secteur, débranchez-le et laissez-le refroidir avant de le déplacer.
- Ne posez pas l'adaptateur secteur sur une surface sensible à la chaleur. Sinon, vous risquez d'endommager cette surface.

Téléphones mobiles

Les téléphones mobiles peuvent créer des interférences au niveau du système audio de l'ordinateur. Les autres fonctions de l'ordinateur ne sont pas affectées, il est cependant recommandé de ne pas approcher un téléphone mobile à moins de 30 cm de l'ordinateur.

Pressions et impacts

Ne faites pas subir de fortes pressions à l'ordinateur ou d'impacts violents. Les pressions et impacts excessifs risquent d'endommager les composants de l'ordinateur et d'entraîner des dysfonctionnements.

Surchauffe des cartes PC

Certaines cartes PC peuvent chauffer après une utilisation prolongée. Si deux cartes sont installées, les deux sont susceptibles de chauffer même si l'une d'entre elles n'est pas utilisée. La surchauffe d'une carte PC peut provoquer des dysfonctionnements. Vérifiez la température des cartes PC avant de les retirer.

Homologation CE

Le présent produit et les options d'origine ont été conçus pour respecter les normes EMC (compatibilité électromagnétique) et de sécurité. Cependant, TOSHIBA décline toute responsabilité si le non respect de ces normes est lié à la connexion et à l'utilisation de câbles et d'options non fournis par TOSHIBA. Dans ce cas, les personnes ayant connecté / utilisé ces options / câbles doivent s'assurer que le système (PC plus options / câbles) respecte les normes requises. Pour vous assurer de la compatibilité à la norme EMC suivez les instructions suivantes :

- Seules les options comportant la marque CE peuvent être connectées/utilisées :
- Utilisez des câbles blindés de la meilleure qualité possible.

Environnement de travail

Le présent produit a été conçu conformément à la norme EMC (compatibilité électromagnétique) et pour des applications de type « résidentiel, commercial et industrie légère ».

TOSHIBA n'approuve pas l'utilisation de ce produit dans d'autres environnements que ceux mentionnés ci-dessus.

Par exemple, les environnements suivants ne sont pas approuvés :

- Environnements industriels (environnements dont la tension est > 230 V~) ;
- Environnements médicaux ;
- Environnements automobiles ;
- Environnements aéronautiques.

Si votre ordinateur est livré avec un port réseau, reportez-vous au paragraphe « Connexion réseau ».

Toute conséquence résultant de l'utilisation de ce produit dans l'un des environnements non approuvés n'engage en aucun cas la responsabilité de TOSHIBA Europe GmbH.

Les principaux risques résultant d'une utilisation dans un environnement non approuvé sont énumérés ci-dessous :

- Interférences avec d'autres appareils ou machines situées à proximité ;
- Dysfonctionnement de l'ordinateur ou pertes de données résultant des interférences provoquées par les appareils ou machines environnantes.

Par conséquent, TOSHIBA recommande fortement de s'assurer de la compatibilité électromagnétique de ce produit avant de l'utiliser dans un environnement non approuvé par TOSHIBA. Pour ce qui est du domaine automobile et aéronautique, le fabricant ou la compagnie aérienne doivent signifier leur autorisation.

En outre, pour des raisons de sécurité, l'utilisation du présent produit dans une atmosphère comportant des gaz explosifs est interdite.

Connexion réseau (avertissement de classe A)

Si votre ordinateur dispose d'une option permettant de le connecter à un réseau, les limites de radiation de classe A seront respectées (conformément aux conventions techniques). Cependant, en cas d'utilisation dans un environnement résidentiel, les autres appareils électroniques risquent de subir des interférences. Par conséquent, il est recommandé de ne pas utiliser les ordinateurs avec une option réseau dans ce type d'environnement (un salon, par exemple) en raison du risque d'interférences.

Précautions d'utilisation des CD-RW

Respectez les instructions suivantes pour minimiser les risques d'enregistrement incorrect. Dans la mesure où l'enregistrement peut échouer même si vous avez respecté ces consignes, en raison d'un mécanisme de stockage défectueux par exemple, vous devez toujours vérifier personnellement que les données ont été enregistrées correctement.

A propos de la solution sans fil TOSHIBA

Types de carte LAN sans fil

La carte LAN sans fil est une carte réseau qui est conforme à la norme IEEE 802.11 relative aux LAN sans fil. La carte LAN sans fil prend en charge des débits de données pouvant atteindre 11 Mbit/s.

- Wi-Fi (fidélité sans fil) certifiée par le WECA (Wireless Ethernet Compatibility Alliance). Ceci signifie que votre matériel sans fil peut communiquer avec les produits sans fil d'autres fabricants, pourvu que ces derniers respectent la norme IEEE 802.11.
- Compatibilité complète assurée avec les autres systèmes LAN sans fil reposant sur la technologie radio DSSS (Direct Sequence Spread Spectrum) qui est conforme à la norme « IEEE 802.11 » sur les LAN sans fil (version B).

Carte LAN sans fil

La carte LAN sans fil prend en charge les fonctions suivantes :

- Mécanisme de sélection automatique du taux de transmission pour les plages de communication 11, 5,5, 2 et 1 Mbit/s.
- Sélection du canal (2,4 GHz).
- Itinérance sur des canaux multiples.
- Gestion de l’alimentation de la carte.
- Chiffrement de données WEP (Wired Equivalent Privacy), basé sur l'algorithme de chiffrement 128 bits RC4, tel que défini par la norme IEEE 802.11 sur les LAN sans fil.

Interopérabilité sans fil

Les cartes mini-PCI pour LAN sans fil TOSHIBA ont été conçues pour être utilisées avec les produits LAN sans fil compatibles avec la norme de communication radio DSSS et sont conformes aux normes suivantes :

- Norme IEEE 802.11 portant sur les LAN sans fil (révision B), telle que définie et approuvée par l'Institute of Electrical and Electronics Engineers.
- La certification WiFI (Wireless Fidelity), telle que définie par le WECA (Wireless Ethernet Compatibility Alliance).

Les périphériques Bluetooth™ et LAN sans fil utilisent la même plage de fréquence radio et risquent de provoquer des interférences mutuelles. Si vous utilisez des appareils Bluetooth™ et LAN sans fil simultanément, les performances réseau risquent de s'en ressentir et vous risquez perdre la connexion.

Dans ce cas, désactivez immédiatement l'un les périphériques Bluetooth™ ou LAN sans fil.

Veuillez contacter le service d'assistance Toshiba PC sur le site Web http://www.toshiba-europe.com/computers/tnt/bluetooth.htm en Europe ou http://www.pc.support.global.toshiba.com aux Etats-Unis pour plus de détails.

Ergonomie des LAN sans fil

Les produits LAN sans fil, comme tous les autres appareils émetteurs de fréquences radio, émettent de l'énergie électromagnétique. Le niveau d'énergie émis par les périphériques LAN sans fil reste cependant nettement inférieur à celui qui est émis par d'autres appareils sans fil, tels que les téléphones mobiles.

Dans la mesure où les produits LAN sans fil respectent les normes et les recommandations relatives à la sécurité des fréquences radio, TOSHIBA déclare que le présent produit ne présente pas de risque. Ces normes et recommandations tiennent compte de l'état actuel des connaissances et proviennent de panels de délibération et de comités scientifiques.

Dans certaines situations ou dans certains environnements, l'utilisation de l'équipement LAN sans fil peut être restreinte par le propriétaire du bâtiment ou les responsables de l'organisation. Ces situations peuvent inclure par exemple :

- L'utilisation de l'équipement LAN sans fil à bord d'avions, ou ;
- Dans des environnements où le risque d'interférences avec les autres périphériques ou services peut être perçu ou reconnu comme néfaste.

Si vous avez des doutes concernant les règles qui s'appliquent à l'utilisation d'appareils sans fil dans un environnement spécifique (tel qu'un aéroport), il est fortement recommandé d'obtenir une autorisation avant d'utiliser ces appareils.

Instructions de sécurité applicables aux produits sans fil

Si votre ordinateur est équipé de fonctionnalités sans fil, vous devez lire attentivement et appliquer toutes les instructions de sécurité avant d'utiliser nos produits sans fil.

Les instructions de sécurité contenues dans ce manuel doivent être scrupuleusement respectées afin de parer aux dangers potentiels susceptibles d'entraîner des blessures ou d'endommager nos produits sans fil.

Limitation de la responsabilité

Nous n'acceptons aucune responsabilité en cas de dommages encourus du fait d'un tremblement de terre ou d'un orage, d'un incendie dépassant le cadre de notre responsabilité, d'actions de tierces personnes, ou de tout autre accident, ou d'erreurs intentionnelles ou accidentelles de la part d'un utilisateur, d'utilisation non conforme ou dans des conditions anormales.

Nous n'acceptons aucune responsabilité en cas de dommage accessoire (manque à gagner commercial, interruption d'activités, etc.) causé par l'utilisation ou le défaut de fonctionnement du produit.

Nous n'acceptons aucune responsabilité en cas de dommage résultant du non respect des instructions contenues dans le mode d'emploi.

Nous n'acceptons aucune responsabilité en cas de dommage causé par le fonctionnement défectueux du produit, ou l'interruption de fonctionnement résultant de l'utilisation en conjonction avec des produits non approuvés à notre société.

Restrictions d'utilisation

Les *produits sans fil* ne doivent sous aucun prétexte être utilisés pour commander les équipements suivants :

- Equipements ayant un effet direct sur la vie humaine :
  - Les équipements médicaux tels que les systèmes de support vital, les équipements du bloc opératoire, etc.
  - Les systèmes de récupération de gaz nocifs et d'extraction de fumées.
  - Les équipements qui sont installés conformément aux lois en vigueur concernant la sécurité anti-incendie, les normes de construction, etc.
  - Equipements correspondant aux mentions ci-dessus.
- Equipements ayant un effet sur la sécurité des personnes ou ayant une influence sérieuse sur le maintien de fonctions publiques correspondent à :
  - Equipements de contrôle du trafic aérien, routier, ferroviaire ou maritime, etc.
  - Equipement des centrales nucléaires, etc.
  - Equipements correspondant aux mentions ci-dessus.

AVERTISSEMENT

Placez le commutateur de communications sans fil en position OFF lorsque vous vous trouvez dans un lieu public congestionné, tel qu'un train de banlieue en heure de pointe.

Maintenir une distance d'au moins 22 cm entre ce produit et un stimulateur cardiaque.

Les ondes radio sont susceptibles d'affecter le fonctionnement des stimulateurs cardiaques, ce qui peut entraîner des troubles respiratoires.

Placez le commutateur de communications sans fil en position OFF lorsque vous vous trouvez à proximité d'équipements médicaux. Ne placez pas d'équipements médicaux électriques près du produit.

Les ondes radio sont susceptibles d'affecter le fonctionnement des équipements médicaux électriques, et d'entraîner des accidents résultant d'un dysfonctionnement.

Placez le commutateur de communications sans fil en position OFF près d'une porte automatique, d'une alarme d'incendie ou de tout autre équipement de contrôle.

Les ondes radio sont susceptibles d'affecter potentiellement le fonctionnement des équipements automatiques de contrôle, et d'entraîner des accidents résultant d'un dysfonctionnement.

Placez le commutateur de communications sans fil en position OFF dans un avion ou tout endroit susceptible aux interférences radio.

Les ondes radio sont susceptibles d'affecter le fonctionnement de ces équipements, et d'entraîner des accidents résultant d'un dysfonctionnement.

Surveillez les éventuelles interférences radio ou autres perturbations intervenant sur les autres équipements pendant la période d'utilisation du produit. En cas d'incidence, placez le commutateur de communications sans fil en position OFF.

Les ondes radio risquent sinon d'affecter les autres équipements, et d'entraîner des accidents résultant d'un dysfonctionnement.

Lorsque vous utilisez ce produit en voiture, vérifiez auprès de votre concessionnaire automobile la compatibilité du véhicule en matière de protection électromagnétique (EMC).

Les ondes radio émanant du produit sont susceptibles d'entraver la conduite du véhicule dans des conditions adéquates de sécurité.

Selon le modèle du véhicule, le produit pourra, dans certains cas très rares, affecter l'équipement électronique en cas d'utilisation en voiture.

REMARQUE

N'utilisez jamais l'appareil dans les endroits suivants :

A proximité d'un four à micro-ondes générant un champ magnétique et dans les lieux où la présence d'électricité statique ou d'interférence radio est attestée ou probable.

Selon l'environnement, les ondes radio risquent de ne pas parvenir jusqu'à l'appareil.

Règlements

La carte mini-PCI LAN sans fil TOSHIBA doit être installée et utilisée conformément aux instructions de son fabricant et comme indiqué dans la documentation utilisateur livrée avec le produit. Le présent périphérique est conforme aux normes de fréquence radio et de sécurité suivantes.

Canada – Industrie Canada (IC)

Le présent périphérique est conforme à la norme RSS 210 d'Industrie Canada.

Operation is subject to the following two conditions: (1) this device may not cause interference, and (2) this device must accept any interference, including interference that may cause undesired operation of this device."

L'utilisation de ce dispositif est autorisée seulement aux conditions suivantes : (1) il ne doit pas produire de brouillage et (2) l' utilisateur du dispositif doit être prêt à accepter tout brouillage radioélectrique reçu, même si ce brouillage est susceptible de compromettre le fonctionnement du dispositif.

Europe - Déclaration de conformité aux normes européennes

Le présent périphérique répond aux dispositions centrales de la directive R&TTE 1999/5/EC et a été soumis aux tests suivants :

- EN 60950 : sécurité des équipements informatiques ;
- ETS 300 328 : dispositions techniques pour les équipements radio ;
- ETS 300 826 : dispositions techniques générales relatives aux ondes électromagnétiques des équipements radio.

Belgique/België :	For outdoor usage only channel 10 (2457 MHz) and 11 (2462 MHz) is allowed. For private usage outside buildings across public grounds over less than 300m no special registration with IBPT/BIPT is required. Registration to IBPT/BIPT is required for private usage outside buildings across public grounds over more than 300m. An IBPT/BIPT license is required for public usage outside building. For registration and license please contact IBPT/BIPT. Gebruik buiten gebouw alleen op kanalen 10 (2457 MHz) en 11 (2462 MHz). Voor privé-gebruik buiten gebouw over publieke groud over afstand kleiner dan 300m geen registratie bij BIPT/IBPT nodig; voor gebruik over afstand groter dan 300m is wel registratie bij BIPT/IBPT nodig. Voor publiek gebruik buiten gebouwen is licentie van BIPT/IBPT verplicht. Voor registratie of licentie kunt u contact opnemen met BIPT. L'utilisation en extérieur est autorisée sur les canaux 10 (2457 MHz) et 11 (2462 Mhz). Dans le cadre d'une utilisation privée, à l'extérieur d'un bâtiment, au-dessus d'un espace public, aucun enregistrement n'est nécessaire pour une distance inférieure à 300 m. Pour une distance supérieure à 300 m un enregistrement auprès de l'IBPT est requis. Pour une utilisation publique à l'extérieur de bâtiments, une licence de l'IBPT est requise. Pour les enregistrements et licences, veuillez contacter l'IBPT.
Allemagne/ Deutschland :	License required for outdoor installations. Check with reseller for procedure to follow Anmeldung im Outdoor-Bereich notwendig, aber nicht genehmigungspflichtig. Bitte mit Händler die Vorgehensweise abstimmen.

France :	Restricted frequency band: only channels 10 and 11 (2457 MHz and 2462 MHz respectively) may be used in France. License required for every installation, indoor and outdoor installations. Please contact ART for procedure to follow. Bande de fréquence restreinte : seuls les canaux 10 à 11 (2457 et 2462 MHz respectivement) doivent être utilisés en France. Toute utilisation, qu'elle soit intérieure ou extérieure, est soumise à autorisation. Vous pouvez contacter l'Autorité de Régulation des Télécommuniations (http://www.art-telecom.fr) pour prendre connaissance de la procédure à suivre.
Italie/Italia :	License required for indoor use. Use with outdoor installations not allowed È necessaria la concessione ministeriale anche per l'uso interno. Verificare con i rivenditori la procedura da seguire. L'uso in installazioni all'esterno non è consentito.
Pays-Bas/Nederland	License required for outdoor installations. Check with reseller for procedure to follow Licentie verplicht voor gebruik met buitenantennes. Neem contact op met verkoper voor juiste procedure

Etats-Unis - FCC (Federal Communications Commission)

Le présent périphérique est conforme à la section 15 des règles de la FCC. L'utilisation des périphériques d'un système LAN sans fil est soumise aux deux conditions suivantes :

- Ce périphérique ne doit pas provoquer d'interférences néfastes.
- Ce périphérique doit tolérer les interférences qui risquent de provoquer un dysfonctionnement.

TOSHIBA ne saurait en aucun cas être tenu pour responsable des interférences radio ou télévisuelles provoquées suite à une modification non autorisées des périphériques inclus avec cette carte mini-PCI LAN sans fil, ou la substitution ou le remplacement de câbles et d'équipements par un matériel qui n'a pas été spécifié par TOSHIBA.

La correction des interférences, provoquées par ces modifications ou substitutions non autorisées, incombe à l'utilisateur.

Attention : Radiation de fréquences radio

La carte mini-PCI LAN sans fil Toshiba n’est compatible qu’avec deux types d’antenne. Ces deux types doivent être installés au niveau du bord supérieur de l’écran LCD.

Le taux de radiation des cartes mini-PCI LAN sans fil TOSHIBA est nettement inférieur aux limites imposées par la FCC. Néanmoins, ces cartes doivent être installées de façon à réduire autant que possible les contacts avec une personne pendant l'utilisation. Dans une configuration normale, écran LCD relevé, la distance séparant l’utilisateur de l’antenne doit être de 20 cm minimum.

Reportez-vous à la documentation accompagnant ce type de produit pour plus de détails.

Les transmetteurs applicables comportent les ID FCC : CJ6PA3171WL, CJ6PA3121BT.

Taïwan

Article 14	Sauf mention légale du contraire, pour tout modèle d'appareil agréé utilisant des ondes radio de basse fréquence, la société, le concessionnaire ou l'utilisateur ne doit pas changer la fréquence, accroître la puissance ou changer les caractéristiques ou les fonctions d'origine.
Article 17	L'utilisation d'appareils à fréquences radio de faible puissance ne doit pas affecter la sécurité aérienne et interférer avec les communications légales. En cas d'interférence, l'utilisation de ces appareils devra être interrompue immédiatement. Elle ne pourra reprendre qu'une fois la source du problème corrigée. Les communications légales mentionnées dans l'article ci-dessus se rapportent aux communications respectant les lois et règlements portants sur les télécommunications. Les appareils à fréquence radio de faible puissance doivent résister aux interférences en provenance de communications légales ou d'appareils industriels, scientifiques ou médicaux émettant des ondes radio.

Utilisation de cet équipement au Japon

Au Japon, la bande passante comprise entre 2400 et 2483,5 MHz pour les systèmes de communication de données à faible puissance et de deuxième génération empiète sur celle des systèmes d'identification des objets mobiles (postes radio et postes radio de faible puissance spécifiées).

1. Vignette

Veuillez apposer la vignette suivante sur les périphériques incorporant ce produit.

> In the frequency bandwidth of this equipment, industrial device, scientific device, medical device like microwave oven, licensed premises radio station and non-licensed specified low-power radio station for mobile object identification system (RF-ID) that is used in product line of factories, (Other Radio Stations) are used.
>
> 1. Please make sure before using this equipment that no Other Radio Stations are used in the neighbourhood.
> 2. In case that RF interference occurs to Other Radio Stations from this equipment, please change promptly the frequency for use, place to use, or stop emitting Radio.
> 3. Please contact TOSHIBA Direct PC if you have a problem, such as interference from this equipment to Other Radio Stations.

2. Indications

Les indications suivantes figurent sur l'équipement.

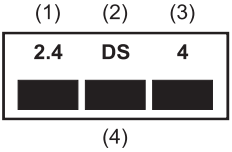

(1) 2.4 : Cet équipement utilise une fréquence de 2,4 GHz.

(2) DS : Cet équipement utilise une modulation DS-SS.

(3) 4 : La limite d'interférence de cet équipement est inférieure à 40m.

(4) ▬▬▬ : Cet équipement utilise une largeur de bande de fréquences comprise entre 2 400 MHz et 2 483,5 MHz.

Il est impossible d'éviter la bande des systèmes d'identification d'objets mobiles.

TOSHIBA Direct PC

Lundi au vendredi :	10:00 – 17:00
Téléphone vert :	0120-13-1100
Ligne directe :	03-3457-5916
Fax :	03-5444-9450

Accréditation du périphérique

Le présent périphérique, certifié conforme par le TRCC (Technical Regulation Conformity Certification) et bénéficiant du TCCA (Technical Conditions Compliance Approval), appartient à la classe d'équipements radio de communication de données de faible puissance stipulée par la loi sur les communications radio et les communications professionnelles du Japon.

Nom de l’équipement radio : MPCI3A-20/R

JAPAN APPROVALS INSTITUTE FOR TELECOMMUNICATIONS EQUIPMENT	Numéro d’agrément : D01-1128JP
TELECOM ENGINEERING CENTER	Numéro d’agrément : 01NY A1088

Les restrictions suivantes s'appliquent :

- Ne désassemblez ou ne modifiez pas le périphérique.
- N’installez pas le module sans fil intégré dans un autre périphérique.

Table des matières

Préface

Sommaire ..... **xxxii**
Conventions ..... **xxxiii**
Abréviations xxxiii
Icônes xxxiii
Touches xxxiii
Combinaisons de touches xxxiii
Affichage xxxiv
Messages xxxiv

Chapitre 1 Introduction

Liste de vérification de l'équipement **1-1**
Logiciel 1-2
Caractéristiques **1-3**
Processeur 1-3
Mémoire 1-4
Alimentation 1-4
Disques 1-5
Affichage 1-6
Clavier 1-6
Tablette tactile 1-6
Ports 1-7
Emplacements 1-7
Multimédia 1-8
Communications 1-9
Sécurité 1-9
Logiciel 1-10
Fonctions spéciales **1-10**
Utilitaires **1-13**
Options **1-14**

Chapitre 2 Présentation

Vue avant (écran fermé) 2-1
Vue de gauche 2-3
Vue de droite 2-4
Vue arrière 2-5
Ordinateur vu de dessous 2-6
Vue avant (écran ouvert) 2-8
Voyants 2-10
Lecteurs 2-12
Lecteur de disquettes 3,5 pouces 2-12
Lecteur de CD-RW/DVD-ROM 2-12
Lecteur de DVD-ROM 2-13
Adaptateur secteur 2-14

Chapitre 3 Mise en route

Aménagement de l'espace de travail 3-1
Conditions générales 3-2
Emplacement de l'ordinateur 3-2
Position assise et posture 3-3
Eclairage 3-3
Habitudes de travail 3-4
Connexion de l'adaptateur secteur 3-5
Ouverture de l'écran 3-6
Mise sous tension 3-7
Mise hors tension 3-7
Mode Arrêter (mode Démarrage) 3-7
Mode Veille prolongée 3-8
Mode Veille 3-10
Redémarrage de l'ordinateur 3-12
Restauration des logiciels installés en usine 3-13
Restauration de l'ensemble du système 3-13
Restauration des utilitaires et des pilotes TOSHIBA 3-13

Chapitre 4 Concepts de base

Utilisation de la tablette tactile 4-1
Utilisation des lecteurs de disques optiques.....4-3
Chargement de disques 4-3
Retrait de disques.....4-6
Boutons de lecture de CD/DVD et de fichiers audio numériques.....4-7
Boutons de contrôle audio/vidéo 4-9
Ecriture de CD 4-9
Avant de procéder à l'écriture 4-9
Pendant l'écriture ou la réécriture.....4-10
Entretien des supports de données.....4-11
CD/DVD 4-11
Entretien des disquettes 4-12
Utilisation du modem interne 4-12
Sélection d'une région.....4-13
Menu Propriétés 4-13
Connexion 4-14
LAN 4-15
Connexion du câble réseau.....4-16
Déconnexion du câble réseau 4-16
Carte LAN sans fil.....4-17
Commutateur de communications sans fil 4-17
Voyant.....4-17
Nettoyage de l'ordinateur 4-19
Déplacement de l'ordinateur 4-19
Refroidissement 4-20

Chapitre 5 Le clavier

Touches de type machine à écrire 5-1
Touches de fonction F1 à F12 5-2
Touches de configuration : combinaisons avec la touche Alt Gr.....5-3
Touches de configuration : combinaisons avec la touche Fn 5-3
Emulation des touches d'un clavier étendu.....5-3
Touches d'accès direct.....5-5
Touches propres à Windows 5-8
Bloc numérique intégré 5-8
Activation du bloc numérique intégré 5-8
Utilisation temporaire du clavier normal (bloc numérique activé) 5-9
Utilisation temporaire du bloc numérique intégré
(bloc numérique désactivé).....5-10
Changements temporaires de mode 5-10
Génération de caractères ASCII 5-10

Chapitre 6 Alimentation et modes de mise sous tension

Conditions d'alimentation 6-1
Voyants d'alimentation 6-2
Voyant Batterie 6-2
Voyant Entrée adaptateur 6-3
Voyant d'alimentation 6-3
Types de batterie 6-3
Batterie principale.....6-4
Batterie de l'horloge temps réel (RTC).....6-4
Entretien et utilisation de la batterie principale.....6-5
Précautions de sécurité 6-5
Chargement des batteries 6-8
Contrôle de la capacité de la batterie.....6-9
Optimisation de l'autonomie.....6-10
Protection des données en mode hors tension (mode Veille).....6-10
Prolongement de la durée de vie de la batterie principale 6-11
Remplacement de la batterie principale 6-11
Retrait de la batterie principale.....6-11
Installation de la batterie principale 6-12
Protection par mot de passe.....6-14
Modes de mise sous tension 6-14
Mise hors tension à la fermeture de l'écran 6-14
Mise en veille /veille prolongée automatique du système.....6-15

Chapitre 7 Configuration du système et sécurité

HW Setup **7-1**
Accès à HW Setup 7-2
Fenêtre HW Setup 7-2
Général 7-2
Mot de passe 7-3
Configuration des périphériques 7-5
Ecran 7-5
Processeur (Satellite Série 2400 uniquement) 7-6
Séquence de démarrage 7-6
Clavier 7-8
USB 7-8
LAN 7-9
Mot de passe responsable **7-9**

Chapitre 8 Périphériques optionnels

Cartes PC **8-2**
Installation d'une carte PC 8-2
Retrait d'une carte PC 8-3
Cartes SD **8-3**
Installation d'une carte SD 8-4
Retrait d'une carte SD 8-4
Extensions mémoire **8-5**
Installation d'un module mémoire 8-6
Retrait d'un module mémoire 8-7
Batterie supplémentaire **8-8**
Adaptateur secteur supplémentaire **8-8**
Chargeur de batterie **8-9**
Imprimante parallèle **8-9**
Ecran externe **8-10**
Télévision **8-10**
Prise de sécurité **8-11**

Chapitre 9 Détection des problèmes

Procédure de résolution des incidents.....9-1
Liste de vérification préliminaire 9-2
Analyse du problème.....9-2
Liste de vérification du matériel et du système.....9-3
Démarrage du système 9-3
Test automatique 9-4
Alimentation.....9-4
Mot de passe.....9-7
Touches d'accès direct.....9-7
Clavier.....9-7
Ecran interne 9-8
Disque dur 9-8
Lecteur de DVD-ROM.....9-9
Lecteur de CD-RW/DVD-ROM 9-10
Lecteur de disquettes.....9-11
Port infrarouge.....9-11
Imprimante.....9-12
Carte PC 9-13
Carte SD (Satellite Série 2400 uniquement).....9-13
Ecran 9-14
Système audio.....9-14
Périphérique de pointage 9-15
USB 9-17
Signal de sortie TV.....9-17
Veille/Veille prolongée.....9-18
Extensions mémoire 9-18
Modem 9-19
LAN.....9-21
Carte LAN sans fil.....9-21
Si vous avez encore besoin d'aide.....9-21
Avant d'appeler 9-21
Personnes à contacter.....9-22

Annexe A Spécifications

Annexe B Cordons et connecteurs d'alimentation

Annexe C Garantie internationale TOSHIBA

Annexe D Modèles de clavier

Annexe E Contrôleur d'écran et modes d'affichage

Annexe F Précautions contre le vol

Annexe G Codes des caractères ASCII

Annexe H Commandes AT

Annexe I Registres S

Annexe J V.90

Annexe K LAN sans fil

Annexe L Guide du modem interne

Glossaire

Index

Préface

Merci d’avoir choisi un ordinateur Satellite Série 1400/2400. Cet ordinateur portable puissant dispose de nombreuses possibilités d’extensions, qui permettent notamment d'ajouter des périphériques multimédias. Il a été conçu pour vous apporter de nombreuses années de services fiables et performants.

Le présent manuel vous fournit toutes les informations dont vous avez besoin pour utiliser votre ordinateur Satellite Série 1400/2400. Il donne également des conseils sur la configuration de l’ordinateur et sur l’exécution des opérations de base.

Enfin, il vous apprendra à utiliser les périphériques optionnels et à détecter et résoudre d’éventuels incidents. Si vous êtes un nouveau venu dans le monde de l’informatique ou des ordinateurs portables, commencez par lire les chapitres *Introduction* et *Présentation* afin de vous familiariser avec les fonctions, composants et accessoires de votre ordinateur. Lisez ensuite le chapitre *Mise en route* pour obtenir des instructions détaillées sur l’utilisation de votre ordinateur.

En revanche, si vous êtes un utilisateur averti, poursuivez la lecture de cette préface afin de prendre connaissance de la structure de ce manuel. Vous pouvez également parcourir le manuel pour vous familiariser avec son contenu. Parcourez également la section *Fonctions spéciales* de l’*Introduction*, pour plus de détails sur les fonctions propres aux ordinateurs et lisez également avec attention le chapitre *Configuration du système et sécurité* pour plus de détails sur l'utilitaire HW Setup et apprendre comment définir des mots de passe. Lisez également le chapitre *Mise en route* pour prendre connaissance des procédures de restauration des logiciels préinstallés.

Sommaire

Ce manuel comporte neuf chapitres, douze annexes, un glossaire et un index.

Le chapitre 1, *Introduction*, présente les fonctions de l'ordinateur, ses utilitaires et ses options.

Le chapitre 2, *Présentation*, décrit les différents composants de l'ordinateur et explique brièvement leur fonctionnement.

Le chapitre 3, *Mise en route*, comporte une présentation rapide du mode de fonctionnement de votre ordinateur et comporte des conseils de sécurité et de conception de votre zone de travail. Veuillez lire la section portant sur la restauration des logiciels installés en usine.

Le chapitre 4, *Concepts de base*, indique comment utiliser les périphériques suivants : la tablette tactile, les lecteurs optiques, le modem interne, le LAN et le LAN sans fil. Il comporte également des conseils sur l'entretien de l'ordinateur, des disquettes et des CD/DVD-ROM.

Le chapitre 5, *Le clavier*, décrit les fonctions propres au clavier, y compris le bloc numérique et les touches d'accès direct.

Le chapitre 6, *Alimentation et modes de mise sous tension*, présente les sources d'alimentation de l'ordinateur.

Le chapitre 7, *Configuration du système et sécurité,* explique comment configurer l'ordinateur avec le programme *HW Setup*. Il explique également comment définir un mot de passe.

Le chapitre 8, *Périphériques optionnels*, présente les différentes options pouvant être ajoutées à votre ordinateur.

Le chapitre 9, *Résolution des incidents*, permet de résoudre les problèmes courants.

Les annexes fournissent des informations relatives aux caractéristiques techniques de votre ordinateur.

Le glossaire définit des termes d'informatique générale et répertorie sous forme de liste les abréviations et acronymes utilisés dans ce manuel.

L'index permet d'accéder rapidement aux informations contenues dans ce manuel.

Conventions

Le présent manuel utilise les formats ci-après pour décrire, identifier et mettre en évidence les termes et les procédures.

Abréviations

Pour plus de clarté, les abréviations usuelles ont été conservées. Par exemple : RAM (mémoire vive). Les acronymes sont également définis dans le glossaire.

Icônes

Les icônes identifient les ports, les boutons et autres parties de votre ordinateur. Le panneau de voyants utilise également des icônes pour identifier les composants sur lesquels il fournit des indications.

Touches

Les touches du clavier servent à effectuer un grand nombre d'opérations. Une police spécifique permet de les identifier rapidement. Elles sont présentées sous forme de symboles, telles qu'elles apparaissent sur votre clavier. Par exemple, **Enter** identifie la touche Entrée.

Combinaisons de touches

Certaines opérations nécessitent d'appuyer sur deux ou plusieurs touches. De telles opérations sont généralement présentées sous la forme des deux touches à utiliser simultanément, séparées par le signe plus (**+**). Par exemple, **Ctrl + C** signifie que vous devez appuyer en même temps sur les touches **Ctrl** et **C**. Pour la combinaison de trois touches, maintenez les deux premières touches enfoncées, puis appuyez sur la troisième.

Affichage

ABC

Les noms de fenêtres ou les icônes ou le texte généré par l'ordinateur apparaissant à l'écran sont représentés en utilisant la police ci-contre.

Le texte généré par l'ordinateur est normalement précédé par une icône d'écran.

Messages

Les messages présentés dans ce manuel fournissent des informations importantes et sont destinés à attirer votre attention sur un point important. Vous distinguerez deux types de message :

Attention ! *Ces messages vous mettent en garde contre une utilisation ou une manipulation incorrecte de votre ordinateur risquant d'engendrer la perte de données ou d'endommager votre matériel.*

Veuillez lire. *Les remarques sont constituées de conseils ou d'avertissements qui permettent d'utiliser votre matériel de manière optimale.*

Chapitre 1

Introduction

Le présent chapitre comporte une liste de vérification de l'équipement. Il présente également les fonctions, les options et les accessoires de votre ordinateur.

Certaines fonctions décrites dans ce manuel risquent de ne pas fonctionner correctement si vous utilisez un système d'exploitation autre que le système installé par TOSHIBA.

Liste de vérification de l'équipement

Déballez soigneusement l'ordinateur. Conservez le carton et l'emballage pour une utilisation ultérieure.

Assurez-vous que tous les éléments suivants sont présents :

- Ordinateur personnel portable Satellite Série 1400/2400 ;
- Adaptateur secteur universel et cordon d'alimentation ;
- Câble modulaire (modem).

Logiciel

Les logiciels suivants sont installés en usine :

- Windows XP Edition Familiale ou Professionnelle est installé en usine.
  Ce système d'exploitation inclut les logiciels suivants :
  - Microsoft Windows XP Edition Familiale ou Professionnelle ;
  - Utilitaires TOSHIBA ;
  - Pilote de modem ;
  - Pilote d'affichage Windows ;
  - Pilote de tablette tactile ;
  - Pilote audio ;
  - Lecteur de vidéo DVD ;
  - Pilote LAN sans fil (uniquement pour les modèles comportant une carte LAN sans fil) ;
  - Pilote LAN ;
  - Pilote de périphérique infrarouge ;
  - Manuel en ligne ;
  - Utilitaire Mot de passe responsable.
- CD-ROM de restauration Toshiba
- CD-ROM d'utilitaires et de pilotes
- La documentation de votre ordinateur :
  - *Satellite Série 1400/2400 - Ordinateur personnel portable - Manuel de l'utilisateur*
  - *Présentation - Satellite Série 1400/2400*
  - *Documentation de Microsoft Windows*
  - *Manuel des instructions de sécurité*

Si l'un de ces éléments manque ou est endommagé, contactez votre revendeur immédiatement.

Caractéristiques

L'ordinateur bénéficie de la technologie d'intégration évoluée à grande échelle (LSI) de TOSHIBA avec semi-conducteur à oxyde de métal complémentaire (CMOS) afin d'obtenir une taille compacte, un poids minimum, une faible consommation d'énergie et une grande fiabilité. Cet ordinateur dispose des caractéristiques et des avantages suivants :

Processeur

Intégré	Les ordinateurs Satellite Série 1400 sont équipés d'un processeur Intel® Cerelon™ de 1,20 GHz, incluant un coprocesseur arithmétique, 32 Ko de mémoire cache de 1er niveau et une mémoire cache de 2nd niveau. Les ordinateurs Satellite Série 2400 sont équipés d'un processeur Intel® Cerelon™ incluant un coprocesseur arithmétique, 20 Ko de mémoire cache de 1er niveau et une mémoire cache de 2nd niveau de 512 Ko. ■ Processeur Intel® Pentium®4 de 1,60 GHz ; ■ Processeur Mobile Intel® Pentium® 4 de 1,70 GHz-M, compatible avec la technologie Enhanced Intel® SpeedStep™ ; ■ Processeur Mobile Intel® Pentium® 4 de 1,80 GHz-M, compatible avec la technologie Enhanced Intel® SpeedStep™.

Mémoire

Intégrée	Pour les ordinateurs Satellite Série 1400, des modules mémoire SDR (Single Data Rate) de 128, 256 ou 512 Mo peuvent être installés dans les deux emplacements mémoire. La configuration maximum est de 1 Go. Pour les ordinateurs Satellite Série 2400, des modules mémoire SDR (Single Data Rate) de 128 ou 256 Mo peuvent être installés dans les deux emplacements mémoire. La configuration maximum est de 512 Mo.
Mémoire vidéo	16 Mo de mémoire VRAM pour l'affichage vidéo.

Alimentation

Batterie	L'ordinateur est alimenté par une batterie rechargeable au lithium ion.
Batterie RTC	L'ordinateur utilise une batterie interne pour alimenter l'horloge temps réel (RTC) interne et la fonction calendrier.
Adaptateur secteur	L'adaptateur secteur universel alimente le système et recharge les batteries lorsque ces dernières s'épuisent. Cet adaptateur est livré avec un cordon d'alimentation indépendant. L'adaptateur peut convertir toutes les tensions comprises entre 100 et 240 volts. Cependant, le courant de sortie varie en fonction du modèle d'ordinateur. L'utilisation d'un autre type d'adaptateur risque d'endommager irrémédiablement l'ordinateur. Reportez-vous à la section Adaptateur secteur du chapitre 2, *Présentation*.

Disques

Disque dur intégré	Trois configurations sont disponibles : ■ 18,63 Go (20,0 milliards d'octets**)** ■ 27,94 Go (30,0 milliards d'octets**)** ■ 37,26 Go (40,0 milliards d'octets**)**
Lecteur de disquettes	Un lecteur de disquettes de 3,5 pouces permet de lire des disquettes double face, haute densité et double piste (2HD) de 1,44 Mo.
Lecteur de DVD-ROM	Un lecteur de DVD-ROM intégré permet de lire des CD/DVD de 12 cm ou 8 cm sans adaptateur. L'ordinateur est équipé d'un lecteur de DVD-ROM ou de CD-RW/DVD-ROM. Ce lecteur prend en charge les formats suivants : ■ CD-ROM ■ CD-EXTRA ■ Audio CD ■ CD-R (lecture seule) ■ Photo CD™ ■ CD-RW (lecture seule) ■ DVD-ROM ■ DVD vidéo ■ DVD-R
Lecteur de CD-RW/DVD-ROM	Un lecteur de CD-RW/DVD-ROM intégré permet de lire des CD/DVD de 12cm ou 8 cm sans adaptateur. L'ordinateur est équipé d'un lecteur de DVD-ROM ou de CD-RW/DVD-ROM. Ce lecteur prend en charge les formats suivants : ■ CD-ROM ■ CD-EXTRA ■ Audio CD ■ CD-R ■ Photo CD™ ■ CD-RW ■ DVD-ROM ■ DVD vidéo ■ DVD-R

Affichage

L'écran LCD (cristaux liquides) interne permet d'afficher des images haute résolution. Vous pouvez régler l'inclinaison de l'écran en fonction de vos préférences.

Intégré	■ Ecran TFT XGA de 14,1 pouces, résolution en pixels de 1024 (horizontale) x 768 (verticale), jusqu'à 16 millions de couleurs. ■ Ecran TFT XGA de 15,0 pouces, résolution en pixels de 1024 (horizontale) x 768 (verticale), jusqu'à 16 millions de couleurs.
Contrôleur graphique	Un contrôleur graphique de 128 bits permet d'optimiser les performances de l'affichage. Reportez-vous à l'annexe B pour plus de détails.

Clavier

Intégré	Le clavier 85 ou 86 touches, compatible avec les claviers étendus d'IBM de 101 ou 102 touches, comporte un bloc numérique et un bloc de contrôle du curseur ainsi que deux touches propres à Windows. Reportez-vous au chapitre 5, *Le clavier*, pour plus de détails.

Tablette tactile

Intégrée	Un périphérique de pointage situé au centre du repose-mains est utilisé pour contrôler les mouvements du pointeur à l'écran. Sur les ordinateurs Satellite Série 2400, le défilement vertical se fait en utilisant le bouton de défilement TOSHIBA. Activez ou désactivez la tablette tactile en appuyant sur la touche d'accès direct **Fn + F9**. Pour plus de détails sur l'utilisation de la tablette tactile, reportez-vous à la section *Utilisation de la tablette tactile* du chapitre 4, *Concepts de base*. Pour plus de détails sur l'utilisation des touches d'accès direct, reportez-vous à la section *Touches d'accès direct* du chapitre 5, *Le clavier*.

Lorsque la tablette tactile vient d'être activée, il est possible que le curseur soit instable. Dans ce cas, veuillez patienter quelques instants. Vous pouvez ensuite l'utiliser normalement.

Ports

Parallèle	Permet la connexion d'une imprimante ou autre périphérique parallèle (compatible ECP).
Ecran externe	Port 15 broches, VGA analogique gérant les fonctions compatibles VESA DDC2B.
Ports USB	L'ordinateur est équipé de 3 ports USB. Ils permettent de connecter des périphériques USB en chaîne.
Infrarouge	Le port série infrarouge est compatible avec la norme IrDA 1.1 de l'Infrared Data Association. Cette norme autorise des transferts sans câble à 4 Mbps, à 1,152 Mbps, 115,2 Kbps, 57,6 Kbps, 38,4 Kbps, 19,2 Kbps ou 9,6 Kbps avec les périphériques externes compatibles IrDA 1.1.

Emplacements

Carte PC	L'emplacement pour cartes PC peut recevoir : ■ Deux cartes de 5 mm de Type II, ou ■ une carte de 10,5 mm de Type III. Reportez-vous au chapitre 8, *Périphériques optionnels*, pour plus de détails.
Carte SD (Satellite 2400 uniquement)	Cet emplacement permet de transférer facilement des données en provenance de périphériques, tels que des caméscopes numériques ou des assistants personnels qui utilisent les cartes SD de mémoire flash.

Multimédia

Système audio	Il incorpore un synthétiseur avec table d'ondes de 32 canaux et permet l'accélération matérielle des applications audio avancées, ce qui inclut les jeux en 3D, les films sur DVD et les communications Internet. Le système audio comprend des haut-parleurs stéréo, un bouton de réglage du volume et des prises jack casque et microphone.
Prise de sortie vidéo	Cette prise vidéo RCA permet de transférer des données NTSC ou PAL, vidéo ou audio, vers des périphériques externes. Utilisez le câble de l'adaptateur TV pour les sorties vidéo. Le type de sortie dépend du type de périphérique branché sur le câble de l'adaptateur TV.
Bouton de lecture de CD/DVD	Ce bouton permet de lire différents types de CD et de DVD. Reportez-vous au chapitre 4, *Concepts de base*, pour plus de détails.
Bouton de lecture de fichiers audio numériques	Ce bouton permet de lancer différentes fonctions audio numériques. Reportez-vous au chapitre 4, *Concepts de base*, pour plus de détails.
Boutons de contrôle audio/vidéo	Les boutons de contrôle audio/vidéo permettent d'utiliser le lecteur de DVD-ROM ou CD-RW/DVD-ROM en tant que lecteur de CD, sans avoir à démarrer l'ordinateur. Utilisez également ces boutons pour contrôler le lecteur vidéo DVD de l'ordinateur et le Lecteur Windows Media lorsque le système est sous tension.
Prise casque	Permet de convertir les sorties numériques au format analogique. Lorsque vous connectez un casque standard, la sortie est analogique.
Prise microphone	Une prise jack mini de 3,5 mm permet de connecter un microphone stéréo ou mono (à trois brins).

Communications

Modem	Le modem interne prend en charge les communications de type données ou télécopies. Il prend en charge la norme V.90. Reportez-vous à l'annexe J. La vitesse du transfert des données et des télécopies dépend de la qualité de la ligne téléphonique. Une prise RJ11 permet de connecter le modem à une prise téléphonique. Il est installé en usine dans certains pays.
LAN	L'ordinateur est équipé d'un circuit LAN qui prend en charge Ethernet LAN (10 mégabits par seconde, 10BASE-T) de façon standard et Fast Ethernet LAN (100 mégabits par seconde, 100BASE-Tx).
Bouton Internet	Appuyez sur ce bouton pour activer votre navigateur Internet. Si l'ordinateur est hors tension, ce bouton permet de le démarrer et d'accéder à l'Internet en une seule opération.
Bouton Console TOSHIBA	Appuyez sur ce bouton pour activer une application. La valeur par défaut est Console TOSHIBA.
Carte LAN sans fil	Dans certaines zones, les ordinateurs équipés d'une carte mini-PCI LAN compatible avec les systèmes LAN reposant sur la technologie radio d'étalement du spectre en séquence directe et conforme à la norme IEEE 802.11 (révision B). Cette carte prend en charge les transferts de données jusqu'à 11 Mbits/s. Elle dispose d'une fonction de sélection du canal de fréquence (2,4 GHz) et assure les accès intersystèmes sur des canaux multiples.

Sécurité

Prise de sécurité	Permet d'installer un verrou de sécurité en option pour attacher l'ordinateur à un objet volumineux, tel qu'un bureau.
Verrou de carte PC	Vous pouvez protéger vos cartes PC avec un verrou de sécurité en option.

Logiciel

Système d'exploitation	Windows XP est installé en usine. Reportez-vous à la section correspondante, au début de ce chapitre.

Fonctions spéciales

Les fonctions suivantes sont soit des fonctions propres aux ordinateurs TOSHIBA soit des fonctions évoluées qui simplifient leur utilisation.

Touches d'accès direct	Combinaisons de touches permettant de modifier rapidement la configuration du système, d'activer votre navigateur Internet et de contrôler le lecteur de CD, directement à partir du clavier.
Ecran hors tension	Cette fonction met l'écran interne automatiquement hors tension lorsque le clavier est resté inactif pendant un certain temps. L'alimentation est restaurée dès que vous appuyez sur une touche ou déplacez le périphérique de pointage. Vous pouvez spécifier le délai d'inactivité avec l'option *Ecran hors tension*, figurant dans la fenêtre *Modes économiques* de l'utilitaire Economie TOSHIBA.
Disques durs hors tension	Cette fonction permet d'interrompre l'alimentation du disque dur lorsque ce dernier n'a pas été activé pendant une période spécifiée. L'alimentation est rétablie dès qu'une demande d'accès est émise. Vous pouvez spécifier la période avec l'option *Disques durs hors tension* figurant dans la fenêtre *Modes économiques* de l'utilitaire Economie TOSHIBA.
Mise en veille (reprise)/veille prolongée automatique du système	Cette fonction met automatiquement le système en veille (reprise) ou en veille prolongée lorsqu'il n'y a pas d'entrée ou d'accès au matériel à l'issue de la période spécifiée. Vous pouvez spécifier l'heure et sélectionner Mise en veille ou Veille prolongée à partir de l'élément *Mise en veille du système et Veille prolongée* de la fenêtre *Modes économiques* de l'utilitaire Economie TOSHIBA.
Bloc numérique	Un clavier numérique de 10 touches intégré dans le clavier. Reportez-vous à la section *Bloc numérique* du chapitre 5, *Le clavier*, pour plus de détails sur l'utilisation du bloc numérique.

Alimentation évoluée	Le système d'alimentation de l'ordinateur dispose d'un processeur dédié pour mesurer le niveau de la batterie et calculer l'autonomie disponible. Ce processeur permet également de protéger les composants électroniques de conditions anormales telles que les surtensions en provenance de l'adaptateur. Vous pouvez afficher l'autonomie de la batterie. Utilisez l'option *Niveau de la batterie*, dans la fenêtre *Modes économiques* de l'utilitaire Economie TOSHIBA.
Mode d'économie de la batterie	Cette fonction permet d'économiser la batterie. Vous pouvez spécifier le mode économique de dans le groupe *Alimentation par batteries* de la fenêtre *Modes économiques* de l'utilitaire Economie de Toshiba.
Mot de passe à la mise sous tension	Il existe deux niveaux de sécurité par mot de passe : responsable et utilisateur. Cette fonction permet d'éviter toute utilisation indésirable de votre ordinateur.
Protection immédiate	Une combinaison de touches permet d'effacer le contenu de l'écran et de désactiver l'ordinateur pour protéger votre ordinateur instantanément.
Mise hors tension à la fermeture de l'écran	L'ordinateur peut être mis hors tension à la fermeture de l'écran. Sélectionnez l'option *Lorsque je ferme l'écran* dans la fenêtre *Mode d'économie d'énergie* de l'utilitaire Economie TOSHIBA.
Mise en veille prolongée en cas d'épuisement de la batterie	Lorsque la charge de la batterie devient insuffisante, le système active le mode Veille prolongée, puis se met hors tension. Spécifiez cette option à partir de l'élément *Alarmes* de la fenêtre *Alarmes* de l'utilitaire Economie TOSHIBA.
Refroidissement	L'UC dispose d'un capteur thermique permettant de déclencher automatiquement les procédures de refroidissement. Reportez-vous à la section *Refroidissement* du chapitre 4, *Concepts de base,* pour plus de détails sur les options de refroidissement.

Veille prolongée	Cette fonction permet de mettre l'ordinateur hors tension sans fermer les logiciels. Le contenu de la mémoire principale est enregistré sur le disque dur, lorsque vous remettez l'ordinateur sous tension, vous pouvez reprendre votre travail là où vous l'aviez interrompu. Reportez-vous à la section *Mise hors tension* du chapitre 3, *Mise en route*, pour plus de détails.
Veille	En mode Veille, le système reste alimenté. Le voyant **Alimentation** est alors orange. Pour activer le mode Veille, cliquez sur **Démarrer**, cliquez sur **`Arrêter`**, sélectionnez **`Mettre en veille`**, puis cliquez sur **OK**. L'ordinateur active alors le mode Veille quel que soient les options sélectionnées pour Veille prolongée.

Avant d'activer le mode Veille, enregistrez vos données.

N'installez ou ne retirez pas de module mémoire lorsque l'ordinateur est en mode Veille. Sinon, l'ordinateur ou le module risquent d'être endommagés.

Ne retirez pas la batterie lorsque l'ordinateur est en mode Veille. Les données en mémoire vive sont alors perdues.

Bouton de lecture de CD/DVD	Utilisez ce bouton pour contrôler la lecture de DVD vidéo ou de CD audio, en fonction du type de support.
Bouton de lecture de fichier audio numériques	Utilisez ce bouton pour lire des fichiers audio numériques.
Network Device Switch	Le programme Network Device Switch permet de configurer les paramètres réseau et Internet rapidement et facilement. Il permet de gérer des profils réseau capturés à partir de la configuration de l'ordinateur. La sélection d'un profil entraîne la modification des paramètres réseau actifs. Pour accéder à cet utilitaire, cliquez sur Démarrer, pointez sur Tous les programmes et cliquez sur Network Device Switch.

Utilitaires

Cette section énumère les utilitaires installés en usine et indique comment y accéder. Pour plus de détails, reportez-vous au manuel en ligne de ces utilitaires ou à leur fichier d'aide et/ou Lisez-moi.

Economie TOSHIBA	Le Panneau de configuration de Windows XP peut être affiché de deux façons. La valeur par défaut est Affichage des catégories. Economie TOSHIBA figure sous Performances et maintenance.
HW Setup	Ce programme permet de personnaliser la configuration matérielle de votre ordinateur afin de mieux tenir compte de vos méthodes de travail et des périphériques utilisés. Pour y accéder, cliquez sur le bouton Démarrer de Windows, pointez sur Paramètres, puis cliquez sur Panneau de configuration. Dans le Panneau de configuration, ouvrez Imprimantes et autres périphériques pour accéder à HW Setup.
TOSHIBA Controls	Ce programme associe des applications au bouton Internet (le navigateur Web est le paramètre par défaut) et au bouton TOSHIBA Console (le paramètre par défaut est TOSHIBA Console).
TOSHIBA Console	TOSHIBA Console est une interface utilisateur graphique permettant d'accéder rapidement à l'aide ou aux services. Ce programme est associé par défaut au bouton TOSHIBA Console.
Lecteur de vidéo DVD ;	DVD Video Player permet de lire les vidéos enregistrées sur des DVD. Il dispose d'une interface graphique et de fonctions. Cliquez sur Démarrer, pointez sur Tous les programmes, pointez sur InterVideo WinDVD, puis cliquez sur InterVideo WinDVD.
Drag'n Drop CD	Ce logiciel convivial permet d'enregistrer des CD en quelques clics. Vous pouvez créer des CD sous plusieurs formats, ce qui inclut les CD audio lisibles par les appareils stéréo et les CD de données pour sauvegarder les fichiers et les dossiers de votre disque dur. Ce logiciel ne peut être utilisé que sur les modèles équipés d'un lecteur de CD-RW/DVD-ROM.

Options

Vous pouvez ajouter un certain nombre d'options pour rendre votre ordinateur encore plus puissant et convivial. Les options suivantes sont disponibles :

Modules mémoire	Deux modules mémoire peuvent être installés dans l'ordinateur.
Batterie principale	Vous pouvez acheter une batterie supplémentaire auprès de votre revendeur TOSHIBA. Utilisez-la en tant que rechange pour accroître l'autonomie de votre ordinateur.
Adaptateur secteur	Si vous utilisez régulièrement votre ordinateur à plusieurs endroits, il peut être pratique de disposer d'adaptateurs secteur supplémentaires sur ces sites afin de ne pas avoir à les transporter.
Chargeur de batterie	Le chargeur de batterie vous permet de charger des batteries supplémentaires en dehors de l'ordinateur.
Prise de sécurité	Cette prise permet d'attacher un câble de sécurité à l'ordinateur afin de décourager les vols.
Kit LAN sans fil	Cette option permet de connecter l'ordinateur à un réseau sans fil. Elle doit être installée exclusivement par les revendeurs.

Chapitre 2

Présentation

Ce chapitre présente les différents composants de votre ordinateur. Familiarisez-vous avec ces derniers avant de les utiliser.

Vue avant (écran fermé)

L'illustration présente la partie avant de l'ordinateur avec l'écran fermé.

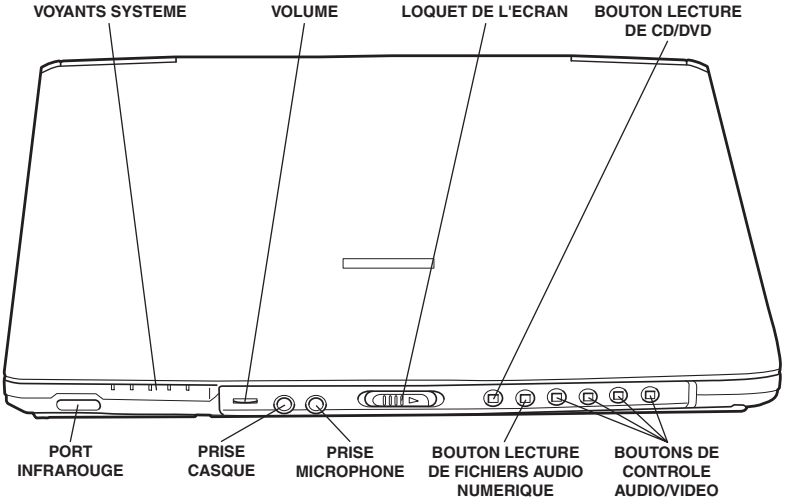

Vue avant de l'ordinateur, écran fermé

Voyants système	Les voyants système permettent de connaître l'état de l'adaptateur, de la batterie, du disque dur intégré et du lecteur de disquettes ou de DVD-ROM. Vous trouverez plus de détails plus bas dans ce chapitre.
Contrôle du volume	Utilisez cette molette pour régler le volume des haut-parleurs stéréo.

	Loquet de verrouillage	Ce loquet maintient le panneau de l'écran en position fermée. Faites glisser le loquet vers la droite pour ouvrir l'écran.
	Bouton de lecture de CD/DVD	Appuyez sur ce bouton pour lancer directement les différentes fonctions de lecture de CD/DVD. Vous pouvez également mettre l'ordinateur sous tension en appuyant sur ce bouton pendant une seconde, ou hors tension en appuyant dessus pendant une demi-seconde. Reportez-vous au chapitre 4, *Concepts de base*, pour plus de détails.
	Bouton de lecture de fichiers audio numériques	Appuyez sur ce bouton pour lancer directement les différentes fonctions de lecture de fichiers numériques. Vous pouvez également mettre l'ordinateur sous tension en appuyant sur ce bouton pendant une seconde. Reportez-vous au chapitre 4, *Concepts de base*, pour plus de détails.
	Port infrarouge	Ce port infrarouge est compatible avec les normes FIR de l'IrDA. Il permet des transferts de données à 4 Mbps avec des périphériques externes compatibles IrDA 1.1.
	Prise jack casque	Une prise jack de 3,5 mm permet de connecter un casque stéréo (16 ohms minimum) ou un autre périphérique de sortie audio. Lorsque vous connectez un casque, les haut-parleurs sont automatiquement désactivés.
	Prise jack microphone	Une prise jack de 3,5 mm permet de connecter un micro ou un autre périphérique d'entrée audio.
	Boutons de contrôle audio/vidéo	Bouton précédent : lit la piste, le chapitre ou les données qui précédent. Bouton Lecture/Pause : commence ou arrête la lecture. Bouton Arrêt : arrête la lecture. Bouton Suivant : lit la piste, le chapitre ou les données qui suivent. Reportez-vous au chapitre 4, *Concepts de base*, pour plus de détails.

Si vous sélectionnez Lecture aléatoire ou Mélanger à partir du Lecteur Windows Média, la sélection de Reculer ou Avancer effectue une sélection aléatoire.

Vue de gauche

L'illustration présente le côté gauche de l'ordinateur.

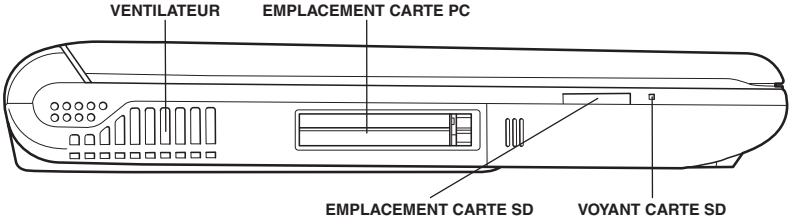

Ordinateur vu de gauche

Ventilateur — Un ventilateur empêche l'unité centrale de surchauffer.

Veillez à ne pas obstruer la prise d'air. Veillez également à tenir les objets étrangers à l'écart. Une épingle ou un objet similaire risque d'endommager les circuits de l'ordinateur.

Emplacements de carte PC — Un emplacement de cartes PC permet d'installer deux cartes PC 5 mm (Type II) ou une carte PC de 10,5 mm (Type III). Vous pouvez installer n'importe quelle carte PC standard : carte SCSI, carte Ethernet ou carte de mémoire flash.

Veillez à protéger l'emplacement de carte PC. Une épingle ou un objet similaire risque d'endommager les circuits de l'ordinateur.

Verrou de carte PC — Ce verrou empêche le retrait d'une carte PC.

Carte SD (Satellite Série 2400 uniquement) — Les ordinateurs Satellite Série 2400 sont équipés d'un emplacement de carte SD. Cet emplacement permet de transférer facilement des données en provenance de périphériques, tels que des caméscopes numériques ou des assistants personnels, qui utilisent les cartes SD. Ces cartes disposent d'un haut niveau de sécurité et de fonctions de protection contre la copie. Cet emplacement ne prend pas en charge les cartes MultiMedia. Reportez-vous également au chapitre 8, *Périphériques optionnels*.

Veillez à protéger l'emplacement de carte SD. Une épingle ou un objet similaire risque d'endommager les circuits de l'ordinateur.

Voyant de carte SD (Satellite Série 2400 uniquement)	Ce voyant est vert lorsque l'ordinateur accède à l'emplacement de carte SD.

Vue de droite

L'illustration présente le côté droit de l'ordinateur.

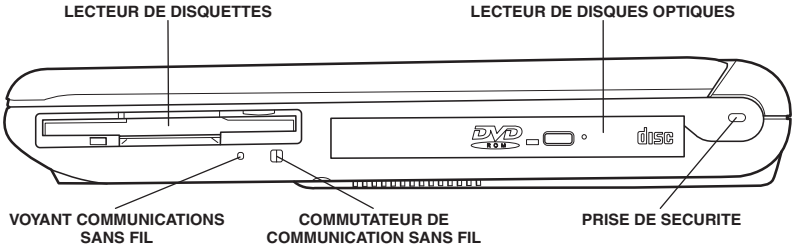

Ordinateur vu de droite

	Lecteur de disquettes	Ce lecteur permet d'utiliser des disquettes 1,44 Mo double face, haute densité (2HD).
	Lecteur de disques optiques	L'ordinateur est équipé d'un lecteur de disques optiques intégral qui permet de lire des disques de 12 cm (4,72 pouces) ou 8 cm (3,15 pouces) sans adaptateur. Reportez-vous à la section *Lecteurs* de ce chapitre pour prendre connaissance des spécifications techniques et au chapitre 4, *Concepts de base*, pour plus de détails sur l'utilisation du lecteur et l'entretien des disques. Les lecteurs suivants sont disponibles : ■ Lecteur de DVD-ROM ; ■ Lecteur de CD-RW/DVD-ROM.
	Voyant de communication sans fil	Ce voyant est orange lorsque les fonctions du LAN sans fil sont activées.
Off On	**Commutateur de communication sans fil**	Faites glisser ce commutateur pour activer ou désactiver la fonction de communication sans fil Wireless.
	Prise de sécurité	Un câble de sécurité peut être attaché à cette prise. Le câble (en option) peut ensuite être attaché à un bureau ou tout autre objet volumineux pour prévenir les vols.

Vue arrière

L'illustration suivante présente la partie arrière de l'ordinateur.

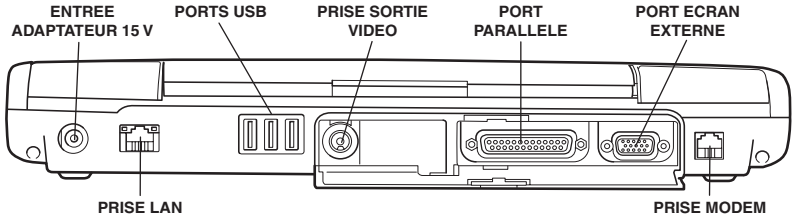

Vue arrière de l'ordinateur

DC IN 15V	**Prise entrée adaptateur 15 V**	Connectez l'extrémité courant continu de l'adaptateur secteur à cette prise. Utilisez uniquement l'adaptateur secteur livré avec votre ordinateur. L'utilisation d'un autre type d'adaptateur risque d'endommager l'ordinateur.
Video out	**Sortie vidéo**	Branchez un connecteur vidéo RCA dans cette prise pour les sorties NTSC ou PAL.
	Bus série universel (USB)	Les ports série universels permettent de connecter en chaîne plusieurs périphériques USB à l'un des ports de l'ordinateur. Par exemple, vous pouvez connecter un concentrateur USB à l'ordinateur puis un clavier à ce concentrateur et enfin une souris au clavier.
	Port écran externe	Ce port à 15 broches permet de connecter un écran externe.
	Port parallèle	Utilisez ce port à 25 broches compatible Centronics pour connecter une imprimante ou tout autre périphérique parallèle. Ce port est compatible avec la norme ECP (Extended Capabilities Port - Port à capacités étendues).
Ether	**Prise LAN**	Cette prise permet de connecter l'ordinateur à un réseau local. L'adaptateur prend en charge Ethernet LAN (10 mégabits par seconde, 10BASE-T) de façon standard et Fast Ethernet LAN (100 mégabits par seconde, 100BASE-Tx).
	Prise RJ11	Cette prise RJ11 permet d'utiliser un câble modulaire pour connecter le modem directement à une ligne téléphonique. Le modem n'est pas disponible dans certains pays.

En cas d'orage, débranchez le câble du modem de la prise téléphonique.

Ne connectez pas le modem à une ligne numérique (RNIS). Sinon, le modem risque d'être endommagé.

Ordinateur vu de dessous

L'illustration présente l'ordinateur vu de dessous. Assurez-vous que l'écran est fermé avant de retourner votre ordinateur.

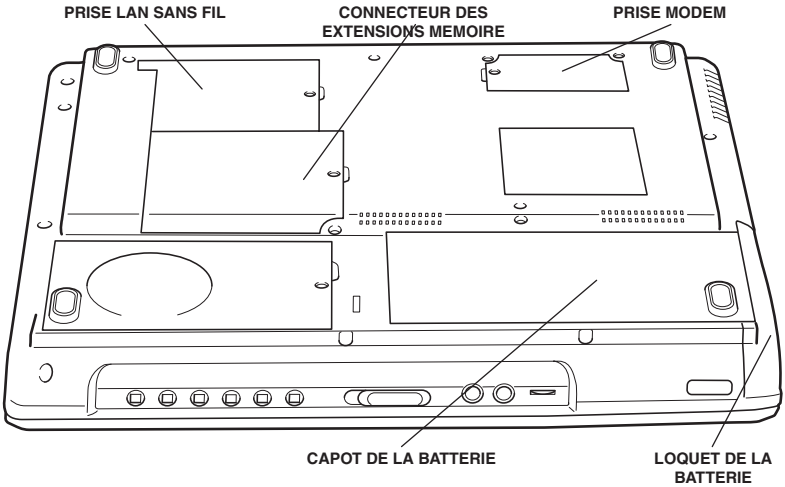

Ordinateur vu de dessous

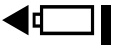	**Prise LAN sans fil**	Si votre ordinateur ne prend pas en charge les LAN sans fil, contactez votre revendeur TOSHIBA pour l'installation d'une carte LAN sans fil.
	Connecteur d'extensions mémoire	Utilisez cette prise pour installer un module mémoire et accroître la mémoire de votre ordinateur. Reportez-vous à la section *Extensions mémoire* du chapitre 8, *Périphériques optionnels*.
	Prise modem	Utilisez cette prise pour installer une carte modem fille.
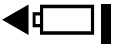	**Capot de la batterie**	Ce capot protège la batterie principale qui alimente l'ordinateur lorsque l'adaptateur secteur n'est pas connecté. Pour plus d'informations sur les voyants et l'utilisation de la batterie, reportez-vous au chapitre 6, *Alimentation et modes de mise sous tension*.

Loquet de la batterie	Faites glisser ce loquet pour pouvoir enlever la batterie.

Vue avant (écran ouvert)

L'illustration présente la partie avant de l'ordinateur, écran ouvert. Pour ouvrir l'écran, faites glisser son loquet (situé sur la partie avant), puis soulevez. Choisissez l'angle qui vous convient le mieux.

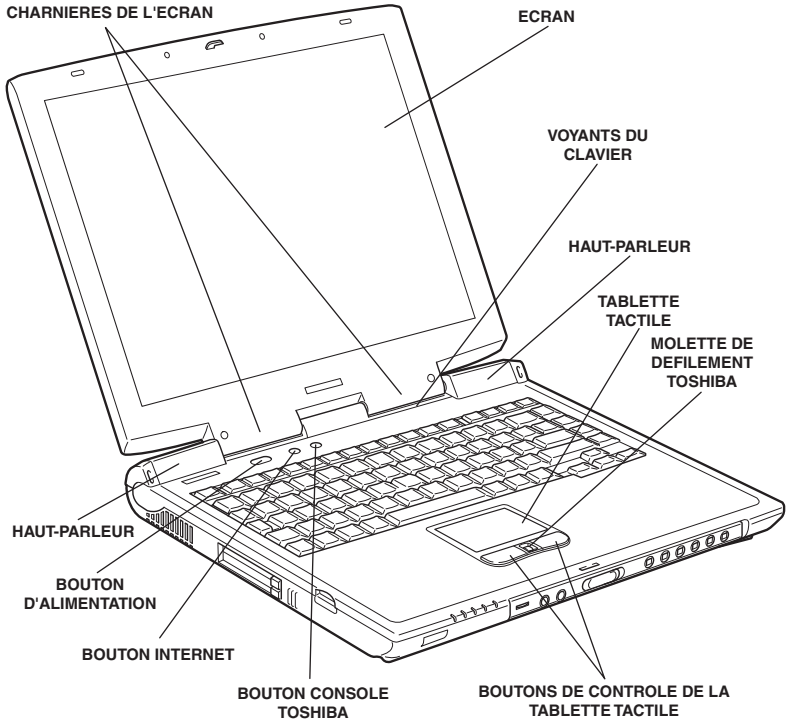

Vue avant avec l'écran ouvert (Satellite Série 2400)

Tablette tactile	Un périphérique de pointage situé au centre du repose-mains est utilisé pour contrôler les mouvements du pointeur à l'écran. Reportez-vous à *Utilisation de la tablette tactile* dans le chapitre 4, *Concepts de base*.
Boutons de contrôle de la tablette tactile	Situés en dessous de la tablette tactile, les boutons de contrôle permettent de choisir des commandes dans des menus ou de manipuler du texte et des images avec le pointeur.

Mollette de défilement TOSHIBA (Satellite Série 2400 uniquement)	Utilisez cette mollette pour faire défiler l'écran dans le sens de la verticale.
Haut-parleurs stéréo	Les haut-parleurs retransmettent les sons générés par votre ordinateur, tels que les alarmes de batterie faible par exemple.
Alimentation	Ce bouton permet de mettre l'ordinateur sous tension et hors tension.
Bouton Internet	Appuyez sur ce bouton pour activer votre navigateur Internet. Si l'ordinateur est hors tension, ce bouton permet de le démarrer et d'accéder à l'Internet en une seule opération.
Bouton Console TOSHIBA	Vous pouvez associer une application à ce bouton. Lorsque l'ordinateur est hors tension, appuyez sur ce bouton pour démarrer l'ordinateur et l'application associée à ce bouton. Sous Windows XP, ce bouton est associé par défaut à TOSHIBA Console.
Voyants du clavier	Les voyants relatifs au clavier permettent de savoir si les touches sont verrouillées en majuscules, en mode curseur ou en mode numérique. Vous trouverez plus de détails plus bas dans ce chapitre.
Charnières de l'écran	Les charnières de l'écran permettent d'orienter ce dernier.
Ecran	L'écran LCD permet d'afficher du texte et des images particulièrement nettes à une résolution pouvant atteindre 1 024 x 768 pixels. Reportez-vous à l'annexe E, *Contrôleur d'écran et modes d'affichage*. Lorsque l'ordinateur fonctionne sur secteur, l'image peut sembler plus lumineuse que lorsqu'il fonctionne sur batterie. Cette luminosité inférieure a pour but de prolonger l'autonomie de la batterie.
Bouton de fermeture automatique	Par défaut(*), lorsque le panneau de l'écran LCD est rabattu, l'ordinateur active le mode Veille prolongée. * Le mode **Veille prolongée** est spécifié avec le programme Economie TOSHIBA. Reportez-vous au chapitre 1, *Introduction*.

Ne posez pas d'objets magnétiques près de l'ordinateur. Sinon, le bouton de fermeture automatique risque de s'enclencher et d'activer le mode Veille prolongée.

Quelle que soit l'option choisie dans Economie TOSHIBA, « Veille prolongée » ou « Aucune action », la présence d'un objet magnétique près de l'ordinateur active le bouton de fermeture automatique et éteint l'écran.

Voyants

Les deux illustrations suivantes présentent les différents voyants en fonction de leur signification.

Voyants système

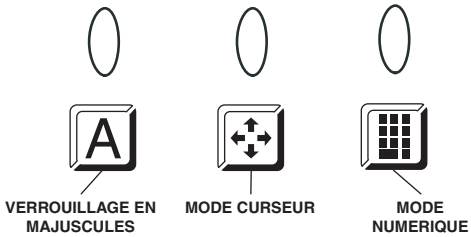

Voyants système

	Prise entrée adaptateur 15 V	Ce voyant est vert lorsque l'ordinateur est alimenté par l'adaptateur secteur. Ce voyant devient orange clignotant si la tension de sortie de l'adaptateur est anormale ou en cas de dysfonctionnement.
	Alimentation	Ce voyant est vert lorsque l'ordinateur est sous tension. Lorsque vous placez l'ordinateur en mode Veille, ce voyant est orange. En mode Veille prolongée, il est éteint.
	Batterie	Ce voyant indique le niveau de charge de la batterie. vert signifie charge maximale, orange batterie en cours de chargement et orange clignotant charge faible. Reportez-vous au chapitre 6, *Alimentation et modes de mise sous tension*.
	Disque dur intégré	Ce voyant est vert lorsque l'ordinateur accède au disque dur.
/	**Lecteur de DVD-ROM/disquettes**	Ce voyant est vert lorsque l'ordinateur utilise une disquette ou le lecteur de disques optiques.

Voyants relatifs au clavier

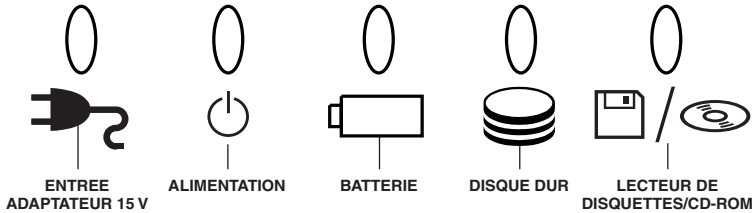

Voyants du clavier

A	**CapsLock**	Ce voyant est vert lorsque les touches alphabétiques sont verrouillées en majuscules.
	Mode curseur	Lorsque le voyant **mode curseur** est vert, vous pouvez utiliser le bloc numérique (touches avec caractères en gris clair) pour contrôler le curseur. Reportez-vous à la section *Bloc numérique intégré* du chapitre 5, *Le clavier*.
	Mode numérique	Lorsque le voyant **mode numérique** est vert, vous pouvez utiliser le bloc numérique (touches avec caractères en gris clair) pour entrer des chiffres. Reportez-vous à la section *Bloc numérique intégré* du chapitre 5, *Le clavier*.

Lecteurs

Cette section décrit le lecteur de disquettes 3,5 pouces et les lecteurs de disques optiques.

Lecteur de disquettes 3,5 pouces

Lecteur de disquettes

Le lecteur de disquettes 3,5 pouces permet d'utiliser des disquettes haute densité (1,44 Mo) pour le transfert et le stockage des données.

Témoin d'activité	Ce voyant est allumé lorsque la disquette est utilisée par l'ordinateur.
Fente du lecteur	Insérez la disquette dans cette fente.

Bouton d'éjection	Lorsqu'une disquette est insérée dans le lecteur, le bouton d'éjection ressort. Pour retirer une disquette, appuyez sur le bouton d'éjection.

Vérifiez le témoin d'activité lorsque vous utilisez le Lecteur de disquettes. N'appuyez pas sur le bouton d'éjection ou ne mettez pas l'ordinateur hors tension lorsque ce voyant est allumé. Sinon, vous risquez de perdre des données et d'endommager la disquette et le lecteur.

Lecteur de CD-RW/DVD-ROM

Un lecteur de CD-RW/DVD-ROM intégré permet d'enregistrer des données sur des CD et de lire des CD/DVD de 12 cm ou 8 cm sans adaptateur. Ce lecteur peut être disponible en standard ou en option.

Ce lecteur prend en charge les formats suivants :

- CD-ROM
- Audio CD
- Photo CD
- CD-EXTRA
- CD-R
- CD-RW
- DVD-ROM
- DVD-R (lecture seule)
- DVD vidéo

Vérifiez le témoin d'activité lorsque vous utilisez le lecteur de CD-RW/DVD-ROM. N'appuyez pas sur le bouton d'éjection, ne déconnectez pas le lecteur ou ne mettez pas l'ordinateur hors tension lorsque ce voyant est allumé. Sinon, vous risquez d'endommager le CD/DVD ou le lecteur.

Les lecteurs de CD-RW/DVD-ROM et leurs supports sont fabriqués en fonction des normes de six zones de vente. Lorsque vous achetez un DVD vidéo, assurez-vous que ce dernier est compatible avec votre lecteur.

Code	Zone
1	Canada, Etats-Unis
2	Japon, Europe, Afrique du Sud, Moyen-Orient
3	Asie du Sud-Est, Asie du Sud
4	Australie, Nouvelle-Zélande, Iles du Pacifique, Amérique Centrale, Amérique du Sud, Caraïbes
5	Russie, Sous-continent Indien, Afrique, Corée du Nord, Mongolie
6	Chine

Lecteur de DVD-ROM

Un lecteur de DVD-ROM intégré permet de lire des CD/DVD de 12 cm ou 8 cm sans adaptateur. Ce lecteur utilise la norme RPC2 de contrôle des zones. L'ordinateur peut être configuré avec un lecteur de CD-ROM ou un lecteur de DVD-ROM.

Ce lecteur prend en charge les formats suivants :

- DVD-ROM
- DVD-R (lecture seule)
- DVD vidéo
- Audio CD
- Photo CD
- ISO 9660
- CD-EXTRA
- CD-R (lecture seule)
- CD-RW (lecture seule)

Vérifiez le témoin d'activité lorsque vous utilisez le lecteur de DVD-ROM. N'appuyez pas sur le bouton d'éjection, ne déconnectez pas le lecteur ou ne mettez pas l'ordinateur hors tension lorsque ce voyant est allumé. Sinon, vous risquez d'endommager le CD/DVD ou le lecteur.

Les lecteurs de DVD et leurs supports sont fabriqués en fonction des normes de six zones de vente. Lorsque vous achetez un DVD vidéo, assurez-vous que ce dernier est compatible avec votre lecteur.

Code	Zone
1	Canada, Etats-Unis
2	Japon, Europe, Afrique du Sud, Moyen-Orient
3	Asie du Sud-Est, Asie du Sud
4	Australie, Nouvelle-Zélande, Iles du Pacifique, Amérique Centrale, Amérique du Sud, Caraïbes
5	Russie, Sous-continent Indien, Afrique, Corée du Nord, Mongolie
6	Chine

Adaptateur secteur

L'adaptateur secteur convertit le courant alternatif en courant continu et permet ainsi de réduire la tension fournie à l'ordinateur. Il tolère toutes les tensions comprises entre 100 et 240 volts, ainsi que toutes les fréquences comprises entre 50 et 60 hertz, ce qui permet d'utiliser cet adaptateur dans presque tous les pays.

Pour recharger la batterie, il suffit de connecter l'adaptateur à une prise et à l'ordinateur. Reportez-vous au chapitre 6, *Alimentation et modes de mise sous tension* pour plus d'informations.

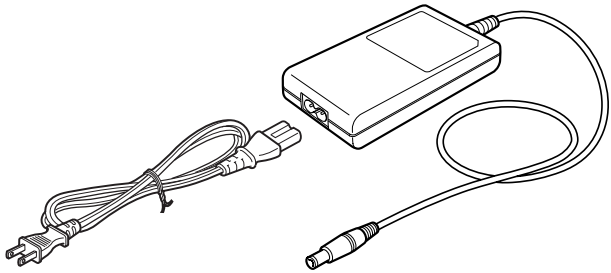

Adaptateur secteur (Satellite Série 2400)

L'utilisation d'un autre adaptateur risque d'endommager votre ordinateur. TOSHIBA ne peut pas être tenu pour responsable dans ce cas. Le courant nominal des ordinateurs Satellite Série 2400 est de 75 W, 15 VC, 5 ampères, et de 60 W, 15 VC, 4 ampères pour les ordinateurs Satellite Série 1400.

Chapitre 3

Mise en route

Vous trouverez dans ce chapitre toutes les informations de base permettant de commencer à travailler avec votre ordinateur. Les sujets suivants sont traités :

- Aménagement de votre espace de travail, pour votre santé et votre sécurité ;
- Connexion de l'adaptateur secteur ;
- Ouverture de l'écran ;
- Mise sous tension ;
- Mise hors tension ;
- Redémarrage de l'ordinateur ;
- Restauration des logiciels d'origine.

Aménagement de l'espace de travail

Il est essentiel d'établir un environnement de travail confortable et ergonomique. En effet, un environnement peu approprié ou encore des habitudes de travail contraignantes peuvent occasionner des douleurs dans les mains, les poignets ou autres articulations. En outre, pour garantir le bon fonctionnement de l'ordinateur, vous devez l'utiliser dans un environnement adéquat. Cette section traite des sujets suivants :

- Conditions générales ;
- Emplacement de l'ordinateur et de ses périphériques ;
- Position assise et posture ;
- Eclairage ;
- Habitudes de travail.

Conditions générales

L'ordinateur a été conçu pour être utilisé dans un environnement qui doit également vous convenir. Lisez les points suivants pour vous aider à mieux aménager votre espace de travail.

- Prévoyez un espace suffisant autour de l'ordinateur afin de permettre une bonne ventilation.
- Branchez le cordon d'alimentation dans une prise qui se trouve à proximité de l'ordinateur et dont l'accès est facile.
- La température de la pièce doit être comprise entre 5 et 35°C et l'humidité relative entre 20 et 80 %.
- Evitez d'installer l'ordinateur dans une pièce sujette à des variations extrêmes de température.
- Tenez l'ordinateur à l'abri de la poussière, de l'humidité et des rayons directs du soleil.
- Eloignez l'ordinateur de toute source de chaleur, telle qu'un radiateur électrique.
- N'utilisez pas l'ordinateur à proximité de liquides ou de produits chimiques corrosifs.
- N'installez pas l'ordinateur à proximité d'objets qui génèrent des champs magnétiques élevés (un haut-parleur par exemple).
- N'utilisez pas l'ordinateur à proximité d'un téléphone mobile.
- Prévoyez un espace de ventilation raisonnable. Ne bloquez pas les sorties d'air du ventilateur.

Emplacement de l'ordinateur

Installez l'ordinateur et ses périphériques dans un endroit sûr et confortable.

- Placez l'ordinateur sur une surface plane à une hauteur et une distance adéquates. L'écran doit se trouver au-dessous du niveau des yeux afin d'éviter toute fatigue oculaire.
- Placez l'ordinateur devant vous lorsque vous travaillez et prévoyez un espace sur le bureau suffisant pour manipuler les autres périphériques.
- Laissez de l'espace derrière l'ordinateur pour pouvoir régler l'inclinaison de l'écran. Inclinez-le de façon à éviter les reflets et à optimiser sa lisibilité.
- Si vous utilisez un support-copies, placez-le à la même distance et à la même hauteur que l'ordinateur.

Position assise et posture

Vous pouvez diminuer les tensions physiques en réglant la hauteur de votre chaise par rapport à l'ordinateur et au clavier, ce qui vous assurera une position assise adéquate. Tenez compte des conseils suivants.

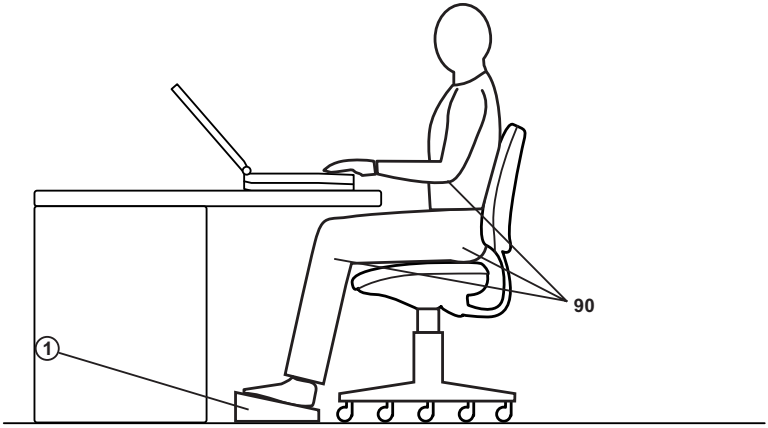

Position de travail et emplacement de l'ordinateur

- Réglez la hauteur de votre chaise de façon à ce que le clavier se trouve au niveau de vos coudes ou légèrement au-dessous. Vous devez pouvoir entrer des données au clavier tout en relâchant vos épaules.
- Vos genoux doivent être légèrement au-dessus de vos hanches. Au besoin, utilisez un repose pied (reportez-vous à la note « 1 » dans l'illustration) pour élever le niveau de vos genoux et réduire ainsi toute tension à l'arrière des cuisses.
- Réglez le dossier de votre chaise afin qu'il soutienne la partie inférieure de votre colonne vertébrale.
- Tenez-vous droit : les genoux, les hanches et les coudes doivent former un angle de 90° environ pendant que vous travaillez. Evitez de vous pencher vers l'avant ou vers l'arrière de manière excessive.

Eclairage

Un éclairage convenable améliore la lisibilité de l'écran et réduit les efforts visuels.

- Placez l'ordinateur de façon à éviter les reflets. Protégez-vous de la lumière du jour à l'aide de vitres teintées, de stores, etc.
- Evitez de placer l'ordinateur en face d'une source de lumière qui pourrait vous éblouir.
- Utilisez de préférence un éclairage doux et indirect. Utilisez une lampe pour éclairer vos documents ou votre bureau mais veillez à ce qu'elle ne se reflète pas sur l'écran et qu'elle ne vous éblouisse pas.

Habitudes de travail

Il est recommandé de varier vos activités afin d'éviter les douleurs ou les problèmes dus à une tension accrue pendant vos sessions de travail. Si possible, essayez de prévoir plusieurs tâches à effectuer au cours de votre journée de travail. Si vous devez utiliser l'ordinateur pendant une période prolongée, interrompez votre travail à intervalles réguliers afin d'accroître votre efficacité en réduisant toute tension.

- Adoptez une position assise confortable. Les conseils donnés précédemment sur la position de votre chaise et de votre équipement vous permettront de réduire la tension exercée sur vos épaules, votre cou et votre dos.
- Changez régulièrement de position.
- Au cours de longues sessions de travail, levez-vous, étirez-vous ou faites quelques exercices.
- Etirez vos poignets et vos mains à plusieurs reprises au cours de la journée.
- Eloignez votre regard de l'écran et fixez un objet distant pendant quelques secondes, 30 secondes tous les quarts d'heure, par exemple.
- Préférez de courtes pauses à intervalles réguliers à de longues interruptions moins fréquentes dans la journée, deux à trois minutes toutes les demi-heures par exemple.
- N'hésitez pas à faire examiner régulièrement votre vue et à consulter un ophtalmologue en cas de symptômes de tension oculaire.

Vous pouvez consulter de nombreux ouvrages traitant de l'ergonomie et des douleurs dues à la tension ou au stress. Pour plus de détails sur ces sujets ou sur les exercices susceptibles de soulager vos mains et poignets, consultez votre libraire. Reportez-vous également au manuel *Consignes de sécurité* accompagnant votre ordinateur.

Connexion de l’adaptateur secteur

Connectez l’adaptateur secteur pour recharger la batterie ou pour alimenter l’ordinateur directement à partir du secteur. Vous pouvez ainsi commencer à travailler rapidement, sans devoir attendre la fin du chargement de la batterie.

L’adaptateur secteur peut gérer toutes les tensions comprises entre 100 et 240 volts, et les fréquences comprises entre 50 et 60 hertz. Pour plus d’informations sur le chargement de la batterie, reportez-vous au chapitre 6, *Alimentation et modes de mise sous tension*.

L’utilisation d’un autre adaptateur risque d’endommager votre ordinateur. TOSHIBA ne peut pas être tenu pour responsable dans ce cas. Le courant nominal des ordinateurs Satellite Série 2400 est de 75 W, 15 VC, 5 ampères, et de 60 W, 15 VC, 4 ampères pour les ordinateurs Satellite Série 1400.

1. Connectez le cordon d'alimentation à l'adaptateur secteur.

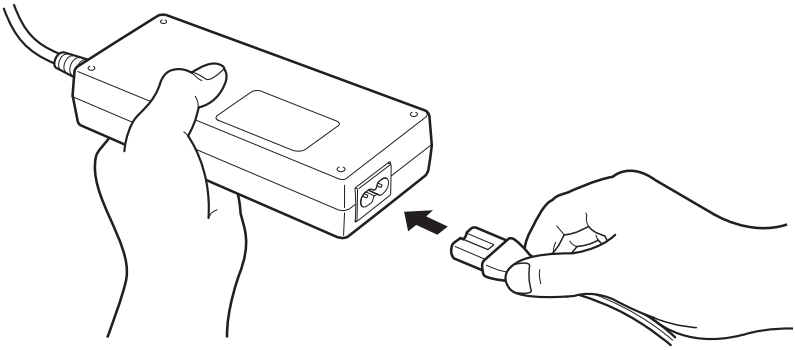

Connexion de l’adaptateur secteur (Satellite Série 2400)

2. Connectez la prise de sortie en courant continu de l'adaptateur au port **Entrée adaptateur** situé à l'arrière de l'ordinateur.

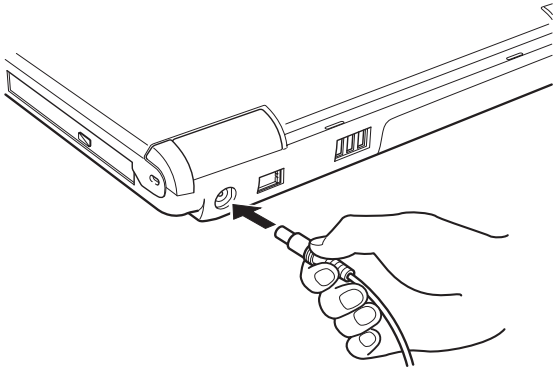

Connexion de l'adaptateur à l'ordinateur

3. Branchez le cordon d'alimentation sur une prise murale. Les voyants **Batterie** et **Entrée adaptateur** situés à l'avant de l'ordinateur sont allumés.

Ouverture de l'écran

Réglez la position de l'écran pour obtenir un affichage net.

1. Faites glisser le loquet de l'écran, situé à l'avant de l'ordinateur, vers la droite.
2. Relevez l'écran et réglez l'angle de lecture.

Evitez les mouvements brusques lors de l'ouverture et de la fermeture de l'écran. Evitez de l'ouvrir ou de le fermer brutalement.

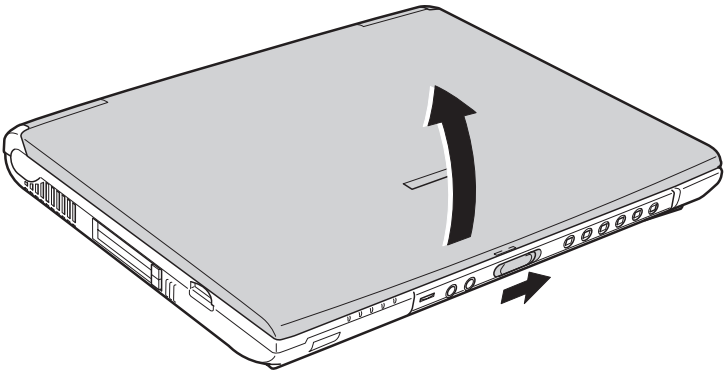

Ouverture de l'écran ;

Mise sous tension

Cette section explique comment mettre l'ordinateur sous tension.

1. Assurez-vous que le lecteur de disquettes est vide. Si une disquette est présente dans le lecteur, appuyez sur le bouton d'éjection pour la retirer.
2. Ouvrez le panneau de l'écran.
3. Appuyez sur le bouton de mise sous tension et maintenez-le enfoncé pendant deux ou trois secondes.

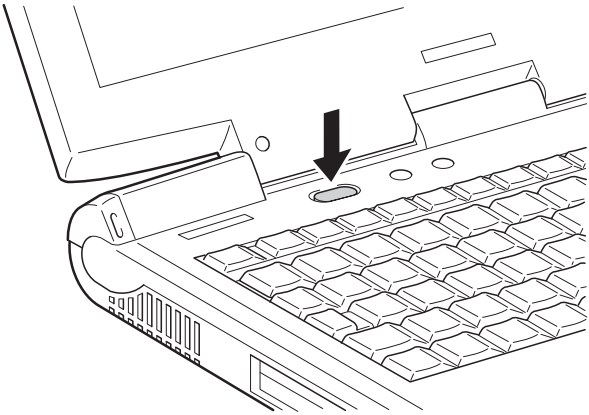

Mise sous tension

Mise hors tension

Vous disposez des modes de mise hors tension suivants : Arrêter (Démarrage), Veille prolongée ou Mettre en veille.

Mode Arrêter (mode Démarrage)

Lorsque vous mettez l'ordinateur hors tension avec la commande Arrêter, le système d'exploitation n'enregistre pas l'environnement de travail et applique sa propre procédure d'arrêt.

1. Si vous avez entré des données, enregistrez-les sur le disque dur ou une disquette.
2. Assurez-vous que toute activité a cessé puis retirez la disquette ou le CD/DVD.

*Assurez-vous que les voyants **Disque dur intégré** et **Lecteur de disquettes/DVD-ROM** sont éteints. Si vous mettez l'ordinateur hors tension lors d'un accès au disque, vous risquez de perdre des données ou d'endommager le disque.*

3. Cliquez sur **Démarrer,** puis cliquez sur **Arrêter l'ordinateur**. Dans la fenêtre **`Arrêt de l'ordinateur`**, cliquez sur **Arrêter**.
4. Mettez hors tension les périphériques éventuellement connectés.

Ne remettez pas l'ordinateur ou ses périphériques immédiatement sous tension. Attendez un instant afin que les condensateurs aient le temps de se décharger.

Mode Veille prolongée

La fonction Veille prolongée enregistre le contenu de la mémoire sur le disque dur lorsque l'ordinateur est hors tension. Lorsque l'ordinateur est remis sous tension, l'état précédent est restauré. La fonction Veille prolongée, n'enregistre pas l'état des périphériques.

*Lorsque vous activez le mode Veille prolongée, l'ordinateur enregistre le contenu de la mémoire sur le disque dur. Les données sont perdues si vous retirez la batterie ou déconnectez l'adaptateur secteur avant d'avoir enregistré vos données. Attendez que le voyant **Disque dur intégré** soit éteint.*

N'installez ou ne retirez pas de module mémoire lorsque l'ordinateur est en mode Veille prolongée. Sinon vous perdrez les données non enregistrées.

Avantages du mode Veille prolongée

La fonction Veille prolongée présente les avantages suivants :

- Enregistre les données sur le disque dur lorsque l'ordinateur est arrêté automatiquement du fait d'un niveau de batterie insuffisant.

Pour arrêter l'ordinateur en mode Veille prolongée, cette fonction doit avoir été activée en deux points à partir de l'utilitaire Economie TOSHIBA : fenêtre Veille prolongée et élément Alarmes de la fenêtre Alarme. Sinon, l'ordinateur est arrêté en mode Veille. Si le niveau de la batterie devient insuffisante alors que l'ordinateur est en mode Veille, les données figurant en mémoire vive seront perdues.

- Vous pouvez rétablir votre environnement de travail immédiatement après avoir redémarré l'ordinateur.
- Economise l'énergie en arrêtant le système lorsque l'ordinateur ne reçoit aucune entrée pendant la période spécifiée pour la fonction Veille prolongée.
- Vous pouvez utiliser la fonction de mise hors tension à la fermeture de l'écran.

Démarrage du mode Veille prolongée

Pour sélectionner ce mode, suivez les étapes ci-dessous.

1. Cliquez sur **Démarrer**.
2. Sélectionnez **Arrêter**.
3. La boîte de dialogue **Arrêter l'ordinateur** s'affiche. **`Veille prolongée`** n'est pas affiché à ce stade.
4. Appuyez sur la touche **Shift**. L'élément **`Mettre en veille`** devient **`Veille prolongée`**.
5. Sélectionnez **Veille prolongée**.

Mise en veille prolongée automatique

L'ordinateur active automatiquement le mode Veille prolongée lorsque vous appuyez sur le bouton d'alimentation ou fermez l'écran. Vous devez sélectionner les options suivantes au préalable :

1. Ouvrez le **Panneau de configuration**.
2. Ouvrez **Performances et maintenance**, puis exécutez l'utilitaire **Economie TOSHIBA**.
3. Activez l'onglet **Veille prolongée**, puis cochez la case **Activer la prise en charge du mode veille prolongée** et cliquez sur le bouton **Appliquer**.
4. Sélectionnez la fenêtre **Modes économiques**.
5. Double cliquez sur **Modes économique (Pleine puissance, Normal, etc.)** et ouvrez la fenêtre **Modes économiques**.
6. Sélectionnez les paramètres voulus pour **Lorsque j'appuie sur le bouton d'alimentation** et **Lorsque je ferme l'écran**.
7. Cliquez sur le bouton **OK**.

Données enregistrées en mode Veille prolongée

Lorsque vous arrêtez l'ordinateur en mode Veille prolongée, il enregistre les données relatives à l'environnement sur le disque dur avant de poursuivre la procédure d'arrêt. Pendant cette opération, le voyant **Disque dur intégré** reste allumé.

Une fois les données enregistrées et l'ordinateur hors tension, mettez hors tension les périphériques éventuellement connectés à l'ordinateur.

Ne remettez pas l'ordinateur ou ses périphériques immédiatement sous tension. Attendez un instant afin que les condensateurs aient le temps de se décharger.

Mode Veille

En mode Veille, le système reste alimenté.

Lorsque l'ordinateur reste inutilisé pendant 30 minutes, ce qui inclut la réception de messages, alors que l'adaptateur secteur est connecté, l'ordinateur active automatiquement le mode Veille (valeur par défaut de l'utilitaire Economie Toshiba).

Pour reprendre l'utilisation de l'ordinateur, appuyez sur le bouton d'alimentation ou appuyez sur une touche. Cette dernière action ne s'applique que lorsque l'option Wake-up on Keyboard est activée dans HW Setup.

Si une application réseau est active lorsque l'ordinateur se met automatiquement en Veille, elle risque de ne pas être réactivée lorsque vous reprendrez l'utilisation de l'ordinateur. Pour empêcher la mise en veille automatique, désactivez Mode veille dans l'utilitaire Economie TOSHIBA. Ouvrez cet utilitaire et cliquez sur l'onglet Modes économiques pour désactiver le paramètre Mode veille. Cette action, cependant, implique le non-respect de la norme Energy Star.

Précautions propres au mode Veille

Avant d'activer le mode Veille, enregistrez vos données.

N'installez ou ne retirez pas de module mémoire lorsque l'ordinateur est en mode Veille. Sinon, l'ordinateur ou le module risquent d'être endommagés.

Observez les précautions suivantes concernant le mode Veille :

- Ne retirez pas le module mémoire.
- N'enlevez pas la batterie.

En effet, l'une de ces actions risque d'entraîner le blocage de l'ordinateur lors de son redémarrage.

L'ordinateur risque également de se bloquer lorsque la mise en veille est due à un niveau de charge insuffisant.

Dans toutes les situations décrites ci-dessus, la configuration de mise en veille ne sera pas enregistrée.

Dans ce cas, le message ci-dessous s'affiche lors de la mise sous tension suivante :

WARNING RESUME FAILURE.

PRESS ANY KEY TO CONTINUE.

Lorsque l'ordinateur se bloque lorsque vous le remettez sous tension, exécutez les opérations suivantes :

Appuyez sur le bouton d'alimentation et maintenez-le enfoncé pendant 5 secondes, puis remettez l'ordinateur sous tension.

Si vous transportez l'ordinateur dans un avion ou dans un hôpital, arrêtez-le en mode Veille prolongée ou avec la commande Arrêter pour éviter les risques d'interférences.

Avantages du mode Veille

La fonction Veille présente les avantages suivants :

- Restaure l'environnement de travail plus rapidement que le mode Veille prolongée.
- Economise l'énergie en arrêtant le système lorsque l'ordinateur ne reçoit aucune entrée pendant la période spécifiée.
- Vous pouvez utiliser la fonction de mise hors tension à la fermeture de l'écran.

Application du mode Veille

*Vous pouvez également activer le mode Veille en appuyant sur **Fn + F3**. Reportez-vous au chapitre 5, Le clavier, pour plus de détails.*

Le mode Veille peut être activé de trois façons :

1. Cliquez sur **Démarrer,** puis cliquez sur **Arrêter** et sur **Mettre en veille**.
2. Fermez l'écran. Cette fonction doit avoir été activée au préalable. Pour l'activer, sélectionnez l'icône **Economie TOSHIBA** dans le Panneau de configuration et ouvrez l'élément **`Mode d'alimentation du système`**.
3. Appuyez sur le bouton de mise sous tension. Cette fonction doit avoir été activée au préalable. Pour l'activer, sélectionnez l'icône **Economie TOSHIBA** dans le Panneau de configuration et ouvrez l'élément **`Mode d'alimentation du système`**.

Ainsi, lorsque vous redémarrez l'ordinateur, vous pouvez reprendre votre travail là où vous l'aviez laissé.

*Lorsque le mode Veille est actif, le voyant **Alimentation** est orange clignotant.*

Si l'ordinateur est alimenté par la batterie, augmentez son autonomie en utilisant le mode Veille. Le mode Veille consomme davantage d'énergie que les autres modes d'alimentation.

Limitations du mode Veille

Le mode Veille est incompatible avec les conditions suivantes :

- L'alimentation est rétablie immédiatement après l'arrêt.
- Les circuits mémoire sont exposés à de l'électricité statique ou du bruit électrique.

Redémarrage de l'ordinateur

Sous certaines conditions, il peut être nécessaire de redémarrer l'ordinateur. Par exemple, si :

- Vous changez certains paramètres du système.
- Une erreur se produit et l'ordinateur refuse toute entrée.

Il existe trois façons de redémarrer l'ordinateur :

1. Sélectionnez **`Redémarrer l'ordinateur`** dans la fenêtre **`Arrêt de Windows`**.
2. Si l'ordinateur est déjà sous tension, appuyez sur **Ctrl + Alt + Del**.
3. Appuyez sur le bouton d'alimentation et maintenez-le enfoncé quatre secondes. Attendez de 10 à 15 secondes, puis remettez sous tension en appuyant sur le bouton d'alimentation.

Restauration des logiciels installés en usine

Si les fichiers préinstallés sont corrompus, vous devez les réinstaller à partir du CD-ROM de restauration ou du CD-ROM d'utilitaires et de pilotes TOSHIBA.

Restauration de l'ensemble du système

Pour restaurer l'ensemble du système et des logiciels, veuillez suivre les instructions ci-dessous.

Lorsque vous réinstallez le système d'exploitation Windows, le disque dur est formaté et par conséquent, toutes les données sont effacées irrémédiablement. Assurez-vous que vous disposez d'une copie de sauvegarde de vos données essentielles avant de procéder à une restauration complète du système.

1. Placez le CD-ROM de restauration dans le lecteur puis mettez l'ordinateur hors tension.
2. Maintenez enfoncée la touche **C** puis remettez l'ordinateur sous tension. Lorsque le logo **TOSHIBA** apparaît, relâchez la touche **C**.
3. Suivez les instructions affichées à l'écran.
4. A l'issue de la procédure, retirez le CD de restauration.
5. Appuyez sur **Ctrl + Alt + Del** pour redémarrer le système. Reportez-vous aux instructions d'installation de Windows dans la documentation de Microsoft.

Restauration des utilitaires et des pilotes TOSHIBA

Lorsque Windows fonctionne correctement, vous pouvez restaurer séparément les différents pilotes ou applications. Utilisez le CD-ROM d'utilitaires et de pilotes en tenant compte des instructions figurant dans le coffret du CD pour restaurer les pilotes et les utilitaires TOSHIBA.

Chapitre 4

Concepts de base

Ce chapitre regroupe des informations sur les concepts d'utilisation de base, ce qui inclut l'utilisation de la tablette tactile, des lecteurs de disques optiques, du modem interne, du LAN et du LAN sans fil. Il comporte également des conseils sur l'entretien de votre ordinateur et sur son refroidissement.

Utilisation de la tablette tactile

Pour utiliser la tablette tactile, faites glisser votre doigt sur sa surface pour déplacer le curseur.

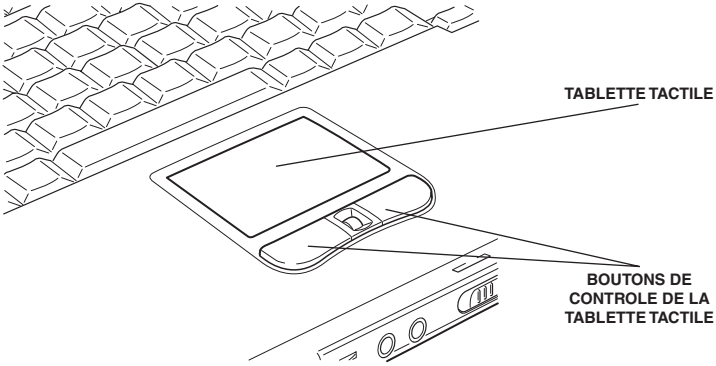

Tablette tactile et boutons de contrôle

Les deux boutons situés à l'avant du clavier ont les mêmes fonctions que les boutons d'une souris. Appuyez sur le bouton gauche pour choisir un élément dans un menu ou pour manipuler le texte ou les images que vous désignez à l'aide du pointeur de la souris. Appuyez sur le bouton droit pour afficher un menu ou toute autre fonction selon le logiciel que vous utilisez.

Sur les ordinateurs Satellite Série 2400, la mollette de défilement TOSHIBA, située entre les boutons de contrôle, correspond à la roulette d'une souris. Faites-la rouler dans le sens voulu pour faire défiler l'écran verticalement. Appuyez doucement sur cette mollette pour afficher une icône. Vous pouvez ensuite faire défiler l'écran en déplaçant votre doigt vers le haut ou le bas de l'écran tactile.

N'appuyez pas trop fort sur la tablette tactile et n'utilisez pas d'objet pointu, tel qu'un stylo. Sinon, vous risquez d'endommager la tablette tactile.

La tablette tactile dispose des mêmes fonctions qu'une souris à deux boutons et avec une roulette. Pour certaines fonctions, utilisez la tablette tactile et non pas un bouton de contrôle.

Clic	Cliquez avec le bouton de contrôle gauche ou appuyez une fois sur la tablette tactile.
Double-clic	Cliquez deux fois avec le bouton de contrôle gauche ou appuyez deux fois sur la tablette tactile.
Glisser et déposer	**1.** Sélectionnez ce que vous souhaitez déplacer. Posez ensuite votre doigt sur la tablette tactile et déplacez la sélection. **2.** Soulevez le doigt pour déposer cette sélection à l'emplacement voulu.
Défilement	**Tablette tactile** ■ **Vertical :** Déplacez votre doigt vers le haut ou le bas, ou le long du bord droit de la tablette tactile. ■ **Horizontal :** Déplacez votre doigt vers la gauche ou la droite, ou le long du bord inférieur de la tablette tactile. **Mollette TOSHIBA** ■ Faites rouler vers le haut ou le bas pour déplacer l'écran verticalement.

Utilisation des lecteurs de disques optiques

L'ordinateur peut être configuré pour l'un des deux supports optiques suivants : DVD-ROM ou CD-RW/DVD-ROM. Le texte et les illustrations de cette section se rapportent au lecteur de DVD-ROM. Les opérations décrites dans ce manuel s'appliquent à l'ensemble de ces lecteurs. Le lecteur intégré permet une exécution particulièrement performante des programmes enregistrés sur CD-ROM. Vous pouvez utiliser des CD/DVD de 12 cm (4,72 pouces) ou de 8 cm (3,15 pouces) sans adaptateur. Un contrôleur d'interface ATAPI est utilisé pour l'exploitation du CD-ROM. Lorsque l'ordinateur lit un CD-ROM, un voyant est allumé sur le lecteur.

Reportez-vous au chapitre 2, *Présentation*, pour prendre connaissance des spécifications des différents types de lecteur.

Chargement de disques

Pour charger des CD/DVD, suivez les étapes ci-dessous et reportez-vous aux illustrations.

1. Mettez l'ordinateur sous tension.

2. a. Appuyez sur ce bouton pour faire ressortir le tiroir.

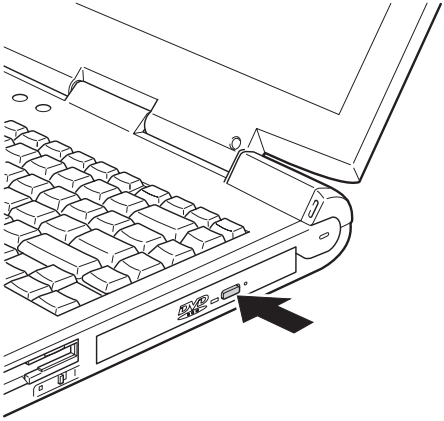

Utilisation du bouton d'éjection.

b. Le bouton d'éjection ne permet pas d'ouvrir le tiroir si l'ordinateur est hors tension. Dans ce cas, vous pouvez enfoncer un objet fin (d'environ 1,5 cm) tel qu'un trombone déplié dans le trou d'éjection.

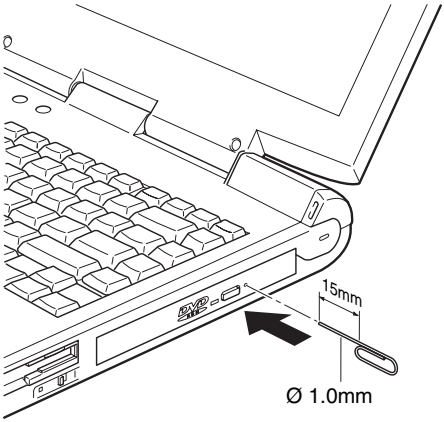

Ejection manuelle

3. Tirez doucement sur le tiroir jusqu'à ce qu'il soit complètement ouvert.

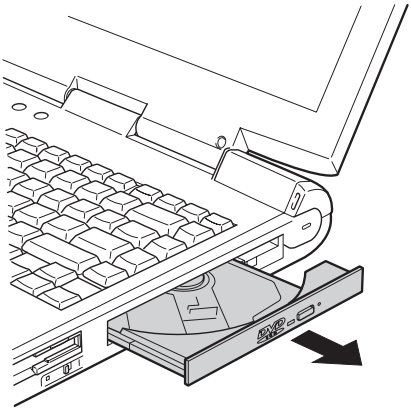

Ouverture complète du tiroir

4. Posez le CD/DVD, étiquette vers le haut dans le tiroir.

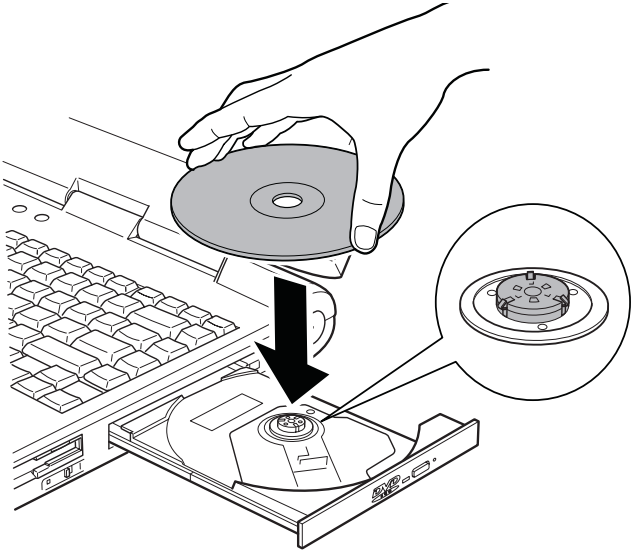

Insertion d'un CD/DVD

Veillez à ne pas toucher l'objectif et la zone environnante. Sinon, vous risquez de provoquer un dysfonctionnement.

5. Appuyez doucement au centre du CD/DVD, jusqu'à ce que vous sentiez un déclic. Le CD/DVD doit être aligné sur la base de l'axe.
6. Fermez le tiroir du disque compact. Exercez une légère pression jusqu'à ce qu'il soit en place.

Si le disque n'est pas inséré correctement lors de la fermeture du tiroir, il risque d'être endommagé. Dans ce cas, le tiroir ne s'ouvrira pas complètement lorsque vous appuierez sur le bouton d'éjection.

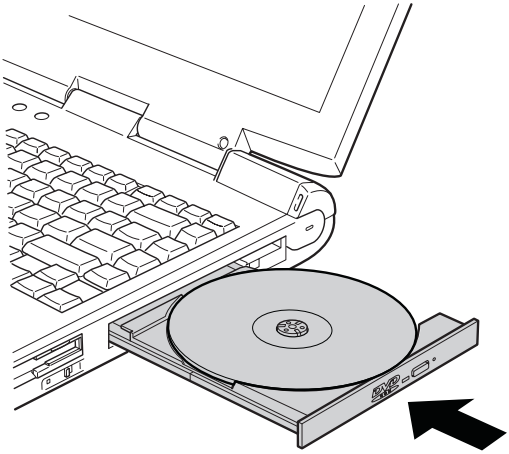

Fermeture du tiroir

Retrait de disques

Pour retirer un disque, suivez la procédure ci-après et reportez-vous à l'illustration suivante.

N'appuyez pas sur le bouton d'éjection lorsque l'ordinateur accède au lecteur de CD-RW/DVD-ROM. Attendez que le voyant ***Disquette/DVD-ROM*** *soit éteint avant d'ouvrir le tiroir. De plus, si le CD/DVD tourne toujours lorsque vous ouvrez le lecteur, attendez qu'il se stabilise avant de le retirer.*

1. Pour ouvrir légèrement le tiroir, appuyez sur le bouton d'éjection. Tirez doucement sur le tiroir jusqu'à ce qu'il soit complètement ouvert.

Lorsque le tiroir ressort légèrement, attendez que le disque se stabilise.

Mettez l'ordinateur hors tension si vous utilisez le trou d'éjection. Le disque risque de s'envoler si vous ouvrez le plateau avant qu'il se soit stabilisé, ce qui risque de provoquer des blessures.

2. Le CD/DVD dépasse légèrement les bords du plateau. Saisissez le disque avec précautions, puis retirez-le en le soulevant.

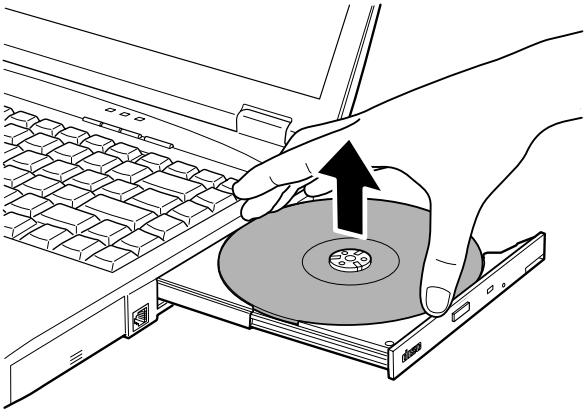

Retrait d'un CD/DVD

3. Fermez le tiroir du disque compact. Exercez une légère pression jusqu'à ce qu'il soit en place.

Boutons de lecture de CD/DVD et de fichiers audio numériques

Cette section indique comment utiliser les boutons de lecture de CD/DVD et de lecture de fichiers audio numériques.

Vous pouvez mettre l'ordinateur sous tension en maintenant enfoncé le bouton de lecture de CD/DVD ou de lecture de fichiers audionumériques pendant une seconde. Pour mettre l'ordinateur hors tension, appuyez sur le bouton de lecture de CD/DVD pendant 0,5 seconde. Le bouton de lecture de fichiers audio ne permet pas de mettre l'ordinateur hors tension.

	Bouton de lecture de CD/DVD	Bouton de lecture de fichiers audio numériques
Hors tension	Si un CD audio est présent dans le lecteur, le système active le mode Lecteur de CD. Si un DVD vidéo est présent dans le lecteur, le système d'exploitation démarre et le lecteur de DVD Vidéo est activé.	Le système d'exploitation démarre, le Lecteur multimédias de Windows est activé et les données audio numériques sont lues.
Mode lecteur de CD	Le lecteur de DVD-ROM est mis hors tension.	Le système d'exploitation démarre, le Lecteur multimédias de Windows est activé et les données audio numériques sont lues.
Le système d'exploitation est actif	Si un CD audio est présent dans le lecteur, le Lecteur Windows Média est activé et le CD est lu. S'il s'agit d'un DVD vidéo, le lecteur DVD Video est activé et le DVD vidéo est lu. L'icône CD/DVD est affichée dans la barre des tâches de Windows.	Le lecteur multimédias de Windows est activé et les données audio numériques sont lues. L'icône Audio numérique est affichée dans la barre des tâches.

Pour lire des fichiers son, vous devez configurer la liste des sélections du Lecteur Windows Média. Les listes de sélection précédentes sont actives. Si un CD a été lu auparavant, l'option Tout est utilisée.

Lorsque l'ordinateur est hors tension, si vous n'appuyez sur aucun bouton de contrôle, le lecteur de DVD-ROM est mis hors tension automatiquement. Dans ce cas, appuyez de nouveau sur le bouton de lecture de CD/DVD pour le remettre sous tension.

N'installez ou ne retirez pas de module mémoire lorsque le lecteur de DVD est sous tension. Assurez-vous que ce lecteur est hors tension.

Boutons de contrôle audio/vidéo

Outre le bouton d'alimentation, les quatre boutons suivants contrôlent les fonctions du lecteur de DVD-ROM et les données audio numériques :

1. **Lecture/Pause** — Commence ou arrête la lecture.
2. **Arrêt** — Arrête la lecture.
3. **Suivant** — Passe à la piste, au chapitre ou aux données qui suivent.
4. **Précédent** — Passe à la piste, au chapitre ou aux données qui précédent.

Si vous sélectionnez Lecture aléatoire ou Mélanger à partir du Lecteur Windows Média, la sélection de Reculer ou Avancer effectue une sélection aléatoire.

Ecriture de CD

Le lecteur intégré permet une exécution particulièrement performante des programmes enregistrés sur CD/DVD-ROM. Vous pouvez utiliser des CD/DVD de 12 cm (4,72 pouces) ou de 8 cm (3,15 pouces) sans adaptateur. Pour plus de détails sur le chargement et le retrait de disques, reportez-vous à la section *Utilisation des lecteurs de disques optiques.*

Les disques CD-R ne peuvent être écrits qu'une seule fois. Par contre, les disques CD-RW peuvent être écrits plusieurs fois.

Avant de procéder à l'écriture

Veuillez respecter les instructions suivantes lorsque vous écrivez ou écrivez de nouveau des données.

- Si vous utilisez un lecteur de CD-RW/DVD-ROM, assurez-vous que la vitesse 8x est sélectionnée pour les CD-R et les CD-RW.
- Nous recommandons les marques suivantes de CD-R et de CD-RW. La qualité du support peut avoir un impact sur le taux de réussite de l'écriture ou de la réécriture.

  CD-R : TAIYOYUDEN CO., LTD.
  Mitsui Chemicals Inc.
  MITUBISHI CHEMICAL CORPORATION
  RICOH Co., Ltd.
  Hitachi Maxell Ltd.

  CD-RW : MITUBISHI CHEMICAL CORPORATION
  RICOH Co., Ltd.
- Les disques CD-RW peuvent être écrits 1000 fois environ. Cependant, le nombre de réécritures dépend de la qualité du support et de son mode d'utilisation.
- Connectez l'adaptateur secteur pour les procédures d'écriture ou de réécriture.

- Fermez toutes les autres applications.
- N'exécutez pas de logiciels tels qu'un économiseur d'écran, dans la mesure où ce type de programme recourt de façon intensive au processeur.
- Appliquer le mode d'alimentation pleine puissance. N'utilisez aucune fonction d'économie d'énergie.
- Désactivez tout logiciel antivirus pendant les opérations de lecture/écriture. Ceci inclut les logiciels vérifiant les fichiers en tâche de fond.
- N'exécutez pas d'utilitaires d'entretien du disque dur, ce qui inclut les utilitaires d'accélération de la vitesse d'accès. Sinon, l'exploitation risque de devenir instable et d'endommager des données.
- Ecrivez du disque dur vers le CD. N'essayez pas d'écrire à partir de périphériques partagés, tels qu'un serveur ou tout autre périphérique réseau.
- L'écriture avec tout autre logiciel que *Drag'n Drop CD* n'a pas été confirmée. Par conséquent, l'utilisation de ces logiciels n'est pas garantie.

Pendant l'écriture ou la réécriture

Veuillez tenir compte de ce qui suit lorsque vous écrivez ou réécrivez sur un CD-R ou un CD-RW.

- Copiez toujours les données du disque dur vers le CD. N'utilisez pas la fonction copier-coller. Les données d'origine seraient perdues en cas d'erreur d'écriture.
- Avant d'utiliser la fonction **Effacer**, assurez-vous que le disque ne comporte aucune données importantes. **Effacer** supprime toutes les données du disque.
- N'exécutez pas les actions suivantes :
  - Utilisation de l'ordinateur pour toute autre fonction, ce qui inclut l'utilisation de la souris ou de la tablette tactile, la fermeture ou l'ouverture de l'écran.
  - Utilisation d'une application de communication telle qu'un modem.
  - Ne soumettez pas l'ordinateur à des impacts ou des vibrations.
  - N'installez pas, ne retirez ou ne connectez pas de périphériques externes, ce qui inclut :

    Les cartes PC, SD et SmartMedia, les périphériques USB, un écran externe, des périphériques iLINK, des périphériques numériques optiques.
  - Utilisez le bouton du lecteur de disques optiques écouter des fichiers audio.
  - N'ouvrez pas le lecteur de CD-RW/DVD-ROM.
- Lorsque le support est de mauvaise qualité, sale ou endommagé, vous risquez de subir des erreurs d'écriture ou de réécriture.

- Posez l’ordinateur sur une surface plane et évitez les endroits sujets à vibrations, tels que les avions, les trains ou les voitures. Ne posez pas l’ordinateur sur une surface instable, telle qu’un pupitre.
- Tenez l'ordinateur à l'écart des téléphones mobiles et autres appareils de communication sans fil.

Entretien des supports de données

Cette section comporte quelques conseils de protection des données enregistrées sur vos CD/DVD et vos disquettes.

CD/DVD

Manipulez vos CD/DVD avec précautions. Les quelques conseils ci-après vous permettront de prolonger la vie de vos CD/DVD et de protéger leurs données :

1. Conservez toujours vos CD/DVD dans leur boîtier d’origine pour les protéger et les garder propres.
2. Ne pliez pas vos CD/DVD.
3. N’écrivez pas directement sur le CD/DVD, n’apposez pas d’étiquette et ne tachez pas la partie du CD/DVD qui comporte les données.
4. Tenez vos CD/DVD par leur extrémité latérale et l’orifice interne. Des traces de doigts à la surface risquent d’entraîner une mauvaise qualité de lecture.
5. N’exposez pas vos CD aux rayons directs du soleil et éloignez-les de toute source de chaleur et de froid. Ne posez pas d’objets lourds sur vos CD/DVD.
6. Si vos CD/DVD deviennent sales ou poussiéreux, nettoyez-les avec un chiffon sec. Essuyez-les en partant du centre et évitez les mouvements circulaires. Le cas échéant, utilisez un chiffon légèrement humide ou un produit non corrosif. N’utilisez jamais d’essence, de dissolvant ou de produit similaire.

Entretien des disquettes

Manipulez vos disquettes avec précautions. Les précautions énumérées ci-dessous permettent d'améliorer la durée de vie de vos disquettes et de protéger les données qu'elles contiennent.

1. Rangez vos disquettes à l'abri de la poussière. Si une disquette est sale, n'utilisez pas de produits liquides. Nettoyez-la avec un chiffon doux et humide.
2. Ne faites pas glisser le volet de protection en métal et ne touchez pas la surface magnétique. En effet, les traces de doigts risquent d'empêcher la lecture des données.
3. Les données risquent d'être perdues si la disquette est tordue, pliée ou exposée aux rayons directs du soleil, à la chaleur ou à un froid extrême.
4. Ne posez pas d'objets lourds sur vos disquettes.
5. Ne mangez pas, ne fumez pas et n'utilisez pas de gomme près de vos disquettes. En effet, les particules étrangères pénétrant dans le boîtier de la disquette risquent d'endommager la surface magnétique.
6. Les champs magnétiques peuvent détruire les données contenues sur vos disquettes. Conservez vos disquettes à l'écart des haut-parleurs, des radios, des télévisions et autres sources de champs magnétiques.

Utilisation du modem interne

Cette section indique comment connecter le modem et le configurer. Reportez-vous à l'aide en ligne de l'ordinateur pour plus de détails. Reportez-vous à l'aide en ligne des logiciels de votre modem.

Le modem international ne prend pas en charge les fonctions vocales. Par contre, toutes les fonctions de transmission de données et de télécopies sont prises en charge.

En cas d'orage, débranchez le câble du modem de la prise téléphonique.

Ne connectez pas le modem à une ligne numérique (RNIS). Sinon, le modem risque d'être endommagé.

Sélection d'une région

La réglementation des télécommunications varie d'une région à l'autre. Assurez-vous que les paramètres de votre modem respectent les règlements de la région d'utilisation.

1. Pointez sur **Tous les programmes**, pointez sur **Modem interne TOSHIBA**, puis cliquez sur **Code national**.

N'utilisez pas la fonction de sélection du pays ou de la zone figurant dans la fenêtre Propriétés de modem, accessible à partir du Panneau de configuration. En effet, cette procédure n'est pas reconnue par le système.

2. L'icône de l'utilitaire de sélection de zone est alors affichée dans la barre des tâches de Windows.

Icône de l'utilitaire de sélection de zone

3. Cliquez sur l'icône avec le bouton principal de la souris pour afficher la liste des zones où le modem est pris en charge. Un sous-menu des informations de téléphonie est également affiché. Une marque est affichée près de la zone sélectionnée et de l'emplacement d'appel.
4. Sélectionnez une zone dans la liste ou un emplacement dans le sous-menu.
   - Cliquez sur une zone pour la sélectionner. Le nouvel emplacement est défini automatiquement.
   - Lorsque vous sélectionnez un emplacement, la zone correspondante est sélectionnée automatiquement et ses paramètres s'appliquent.

Menu Propriétés

Cliquez sur l'icône avec le bouton secondaire de la souris pour afficher le sous-menu suivant.

Menu Propriétés

Paramètres

Activez ou désactivez les paramètres suivants :

Mode AutoRun

L'utilitaire de sélection de la zone est activé automatiquement lorsque vous démarrez le système d'exploitation.

Ouvrir boîte de dialogue Propriétés de numérotation après la sélection de la zone

La boîte de dialogue Propriétés de numérotation est affichée automatiquement après la sélection de la zone.

Liste d'emplacements

Un sous-menu affiche les emplacements disponibles.

Ouvrir la boîte de dialogue, si le code du modem et de l'emplacement ne correspondent pas

Une boîte de dialogue d'avertissement est affichée si les paramètres de la zone et de l'emplacement ne correspondent pas.

Sélection du modem

Lorsque l'ordinateur ne reconnaît pas le modem, une boîte de dialogue s'affiche. Sélectionnez le port COM utilisé par votre modem.

Propriétés de numérotation

Sélectionnez cet élément pour afficher les propriétés de numérotation.

Lorsque vous utilisez votre ordinateur au Japon, les règlements techniques du Telecommunications Business Law stipulent que vous devez sélectionner le mode Japon. Il est illégal d'utiliser un modem au Japon qui utilise un autre mode.

Connexion

Suivez les étapes suivantes pour connecter le câble du modem international :

En cas d'orage, débranchez le câble du modem de la prise téléphonique.

Ne connectez pas le modem à une ligne numérique (RNIS). Sinon, le modem risque d'être endommagé.

1. Insérez l'une des extrémités du câble dans la prise RJ11 du modem.
2. Branchez l'autre extrémité sur la prise téléphonique.

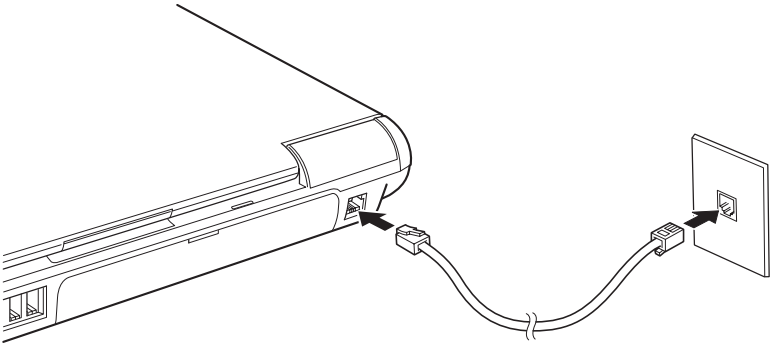

Connexion du modem international

Ne tirez pas sur le câble ou ne déplacez pas l'ordinateur lorsque le câble est branché.

Lorsqu'un périphérique de stockage, tel qu'un lecteur de CD-ROM ou un disque dur, est connecté à une carte PC de 16 bits, les communications risquent de se ralentir ou de s'interrompre.

Déconnexion

Suivez les étapes ci-dessous pour déconnecter le câble du modem international :

1. Retirez le connecteur de la prise téléphonique.
2. Déconnectez le câble de l'ordinateur en appuyant sur le petit levier en plastique.

LAN

L'ordinateur est équipé d'un circuit LAN qui prend en charge Ethernet LAN (10 mégabits par seconde, 10BASE-T) de façon standard et Fast Ethernet LAN (100 mégabits par seconde, 100BASE-Tx). Cette section indique comment se connecter à un LAN ou s'en déconnecter.

N'installez ou ne retirez pas de module mémoire en option lorsque la fonction Wake-up on LAN est active.

L'ordinateur doit être connecté au secteur pour utiliser la fonction Wake-up on LAN. Ne débranchez pas l'adaptateur si vous utilisez cette fonction.

Connexion du câble réseau

L'ordinateur doit être configuré correctement avant d'être connecté à un réseau. L'utilisation des paramètres par défaut de l'ordinateur lors de la connexion à un réseau risque de provoquer un dysfonctionnement de ce dernier. Consultez votre administrateur de réseau concernant ces procédures.

Si vous utilisez un LAN Fast Ethernet (100 mégabits par seconde, 100BASE-TX), utilisez un câble CAT5. N'utilisez pas de câble CAT3.

Si vous utilisez un LAN Ethernet (10 mégabits par seconde, 10BASE-T), utilisez indifféremment un câble CAT5 ou CAT3.

Pour connecter le câble réseau, suivez les étapes ci-dessous.

1. Mettez l'ordinateur, ainsi que ses périphériques, hors tension.
2. Insérez l'une des extrémités du câble dans la prise LAN. Appuyez doucement jusqu'à ce que vous sentiez un déclic.

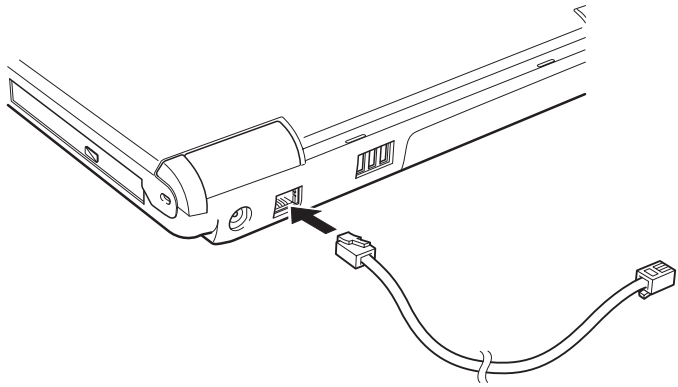

Connexion du câble réseau

3. Branchez l'autre extrémité du câble sur un concentrateur LAN. Consultez votre administrateur réseau avant de connecter le câble à un concentrateur.

Déconnexion du câble réseau

Pour déconnecter le câble réseau, suivez les étapes ci-dessous.

1. Pincez le levier du connecteur de la prise LAN de l'ordinateur, puis tirez sur ce dernier.
2. Déconnectez le câble du concentrateur LAN en appuyant sur le petit levier en plastique. Consultez votre administrateur réseau avant de déconnecter le câble d'un concentrateur.

Carte LAN sans fil

La carte Wireless LAN est compatible avec les systèmes LAN reposant sur la technologie radio d'étalement du spectre en séquence directe et est conforme à la norme de LAN sans fil IEEE 802.11 (Révision B). Elle prend en charge les fonctions suivantes :

- Mécanisme de sélection automatique du taux de transmission pour les plages de communication 11, 5,5, 2 et 1 Mbit/s.
- Sélection du canal (2,4 GHz).
- Itinérance sur des canaux multiples.
- Gestion de l'alimentation de la carte
- Chiffrement de données WEP (Wired Equivalent Privacy), basé sur l'algorithme de chiffrement 128 bits RC4, tel que défini par la norme IEEE 802.11 sur les LAN sans fil.

La fonction Wake-up on LAN n'est pas compatible avec les réseaux sans fil.

Commutateur de communications sans fil

Vous pouvez activer ou désactiver les fonctions LAN avec le commutateur marche/arrêt. Lorsque le commutateur est en position arrêt, aucune communication n'est possible. Faites glisser le commutateur vers l'arrière de l'ordinateur pour le mettre en position marche et vers l'avant pour le placer en position arrêt.

Assurez-vous que ce commutateur est en position arrêt lorsque vous êtes dans un avion ou un hôpital. Vérifiez le voyant de communication sans fil. Lorsqu'il est éteint, la fonction LAN sans fil est désactivée.

Voyant

Ce voyant indique l'état des fonctions LAN sans fil.

Etat du voyant	Indications
Eteint	Le commutateur de communication sans fil est en position désactivé. L'ordinateur a été mis hors tension du fait d'une surchauffe. Le module d'alimentation a subi un dysfonctionnement.
Allumé	Le commutateur est en position activé. La fonction de communication sans fil a été activée par une application.

Pays/Régions où l'agrément ou l'autorisation d'utilisation est en cours ou déjà obtenue pour la carte intégrée mini-PCI LAN sans fil en option.

N'utilisez pas cet équipement dans des pays ou des régions où il n'est pas agréé. Contactez l'un des centres d'assistance TOSHIBA figurant dans l'annexe C pour plus de détails.

Afrique du Sud *	Allemagne *	Arabie Saoudite
Australie *	Autriche *	Azerbaïdjan
Belgique *	Bulgarie	Canada *
Corée	Danemark *	Egypte *
Emirats Arabes Unis	Espagne *	Estonie
Etats-Unis *	Finlande *	France *
Grèce *	Hong Kong *	Hongrie
Inde	Indonésie	Irlande *
Islande *	Italie *	Japon *
Jordanie *	Koweït	Lettonie *
Liban	Lichtenstein *	Lituanie *
Luxembourg *	Malaisie	Malte *
Monaco *	Norvège	Nouvelle Zélande
Oman	Pays-Bas	Philippines *
Pologne	Portugal *	République Tchèque *
Roumanie *	Royaume-Uni *	Russie
Singapour *	Slovaquie	Slovénie
Sri Lanka	Suède *	Suisse *
Taïwan	Thaïlande *	Turquie
Ukraine	Yougoslavie	

* Pays/Régions ayant agréé les cartes LAN sans fil lors de la mise sous presse de ce manuel.

Nettoyage de l'ordinateur

Afin d'assurer une utilisation prolongée et sans problème, protégez votre ordinateur contre la poussière et évitez d'en approcher tout liquide.

- Veillez à ne répandre aucun liquide sur l'ordinateur. Toutefois, si cela se produit, mettez immédiatement l'ordinateur hors tension et laissez-le sécher avant de le remettre sous tension.
- Nettoyez l'ordinateur à l'aide d'un chiffon humide (n'utilisez que de l'eau). Vous pouvez utiliser un produits pour vitres sur l'écran. Pulvérisez ce produit en petite quantité sur un chiffon doux et frottez doucement.

N'appliquez jamais de détergent directement sur l'ordinateur et ne laissez aucun liquide s'introduire dans l'ordinateur. N'utilisez jamais de produits chimiques caustiques ou corrosifs.

Déplacement de l'ordinateur

L'ordinateur est extrêmement solide et fiable. Il est toutefois recommandé de prendre certaines précautions lors des déplacements.

- Attendez la fin de toute activité du disque avant de déplacer l'ordinateur. Vérifiez les voyants **DD intégré** et **Lecteur de disquettes/CD-ROM** de l'ordinateur.
- Si une disquette est présente dans le lecteur, retirez-la.
- Veillez à ce que le lecteur de CD-ROM soit vide. Assurez-vous également que le plateau du lecteur de CD est correctement fermé.
- Mettez l'ordinateur hors tension.
- Déconnectez tous les périphériques avant de déplacer l'ordinateur.
- Fermez l'écran. Ne soulevez pas l'ordinateur en le prenant par l'écran ou la partie arrière (comportant tous les ports d'interface).
- Fermez tous les capots de ports.
- Déconnectez l'adaptateur secteur.
- Utilisez une sacoche de transport.

Refroidissement

Afin d'éviter les surchauffes, l'unité centrale est équipée d'un capteur thermique permettant de déclencher le ventilateur ou de ralentir la vitesse de traitement.

Sélectionnez l'un des trois modes de contrôle de la température à partir de l'utilitaire Economie.

Performances maximum	Active le ventilateur, puis réduit la cadence du processeur si nécessaire.
Performances	Active le ventilateur *et* ralentit la cadence du processeur.
Optimisation de la batterie	Réduit la vitesse de l'UC avant d'activer le ventilateur.

Si la température de l'ordinateur dépasse un certain niveau, le ventilateur est activé ou la cadence de traitement de l'UC est réduite.

Lorsque la température redescend en dessous d'un certain seuil, le ventilateur est désactivé ou la vitesse de traitement revient à son niveau normal.

Si l'UC devient trop chaude, le système active le mode Veille ou Veille prolongée et s'arrête automatiquement.

Chapitre 5

Le clavier

Les diverses dispositions des touches du clavier de l'ordinateur sont compatibles avec le clavier étendu à 105 touches. En effet, grâce à certaines combinaisons, vous pouvez exécuter sur votre ordinateur toutes les fonctions d'un clavier de 101/102 touches.

Le nombre de touches figurant sur votre clavier dépend de la configuration correspondant à la langue utilisée. Il existe des claviers pour un grand nombre de langues.

Il existe cinq types de touches : touches de type machine à écrire, bloc numérique, touches de fonction, touches de configuration et touches de contrôle du curseur. Les touches de type machine à écrire et de contrôle du clavier sont grises. Les autres touches sont en gris foncé.

Touches de type machine à écrire

Les touches de type machine à écrire standard génèrent des caractères majuscules et minuscules, des chiffres, des signes de ponctuation et des symboles spéciaux qui apparaissent à l'écran.

Il existe cependant certaines différences entre les touches de l'ordinateur et celles d'une machine à écrire :

- La largeur des lettres et des chiffres qui s'affichent à l'écran est variable. Les espaces, générés par un " caractère d'espacement " varient également en fonction de la justification du texte et d'autres facteurs.
- La lettre minuscule l (el) et le nombre 1 (un) ne sont pas interchangeables sur un ordinateur comme c'est le cas sur une machine à écrire.
- La lettre majuscule O (ho) et le nombre 0 (zéro) ne sont pas interchangeables.
- La touche de fonction **Caps Lock** verrouille uniquement les caractères alphabétiques en majuscules alors que sur une machine à écrire, c'est la touche de majuscule qui verrouille toutes les touches en position majuscule.
- Les touches **Majuscule**, **Tab** et **BkSp** ont le même effet que sur une machine à écrire, mais elles remplissent en plus des fonctions spécifiques sur l'ordinateur.

Touches de fonction F1 à F12

Les touches de fonction, à ne pas confondre avec la touche **Fn**, sont au nombre de 12 et se situent sur la partie supérieure du clavier. Ces touches sont gris foncé, mais elles ne remplissent pas les mêmes fonctions que les autres touches de la même couleur.

Les touches **F1** à **F12** sont appelées touches de fonction parce qu'elles permettent d'exécuter des opérations déjà programmées. Utilisées en combinaison avec la touche **Fn,** ces touches exécutent des fonctions spécifiques sur votre ordinateur. Reportez-vous à la section, Touches de configuration : combinaisons avec la touche Fn, plus loin dans ce chapitre. Le logiciel utilisé détermine la fonction des différentes touches.

Touches de configuration : combinaisons avec la touche Alt Gr

La touche **Alt Gr**, située à droite de la barre d'espacement, est utilisée en combinaison avec d'autres touches pour générer des caractères accentués ou spéciaux (#,@,|, etc.). Veuillez remarquer que certaines touches, dans la partie supérieure du clavier, comportent trois symboles (à ne pas confondre avec les caractères marron clair sur le bord des touches spéciales). Pour générer le troisième symbole, maintenez enfoncée la touche **Alt Gr** et appuyez sur la touche comportant ce symbole. Dans la mesure où la touche **Alt Gr** ne figure pas sur le clavier américain, elle ne peut pas être utilisée en conjonction avec les gestionnaires de clavier américains.

Touches de configuration : combinaisons avec la touche Fn

La touche **Fn** (fonction) n'existe que sur les ordinateurs TOSHIBA, et, est utilisée en conjonction avec d'autres touches pour effectuer divers réglages. Les touches de configuration sont des combinaisons de touches qui activent ou configurent certaines fonctions spécifiques.

Certains logiciels désactivent ou changent les fonctions des touches de configuration. Les paramètres des touches de configuration ne sont pas restaurés par la fonction Veille.

Emulation des touches d'un clavier étendu

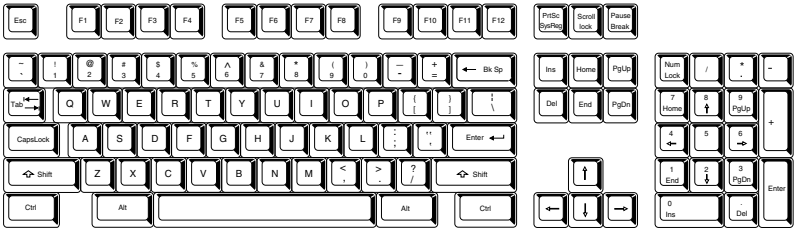

Configuration d'un clavier étendu de 101 touches

Le clavier de votre ordinateur est conçu pour offrir toutes les fonctions disponibles sur un clavier étendu à 101 touches semblable à l'illustration précédente. Le clavier étendu à 101/102 touches est doté d'un bloc numérique et d'une touche **ScrLock** (Arrêt défilement). Il comporte également les touches **Enter**, **Ctrl** et **Alt** sur la partie droite du clavier principal. Certaines touches du clavier étendu doivent être simulées à l'aide de deux touches au lieu d'une seule, comme c'est le cas sur un clavier plus grand.

Il se peut que votre logiciel requière l'utilisation de touches qui ne sont pas disponibles sur votre clavier. En appuyant sur la touche **Fn** associée aux touches suivantes, vous simulez les fonctions d'un clavier étendu.

Appuyez sur les touches **Fn + F10** ou **Fn + F11** pour accéder au bloc intégré. Les touches grises avec des numéros blancs sont activées et deviennent des touches numériques (**Fn + 11**) ou des touches de contrôle du curseur (**Fn + F10**). Pour de plus amples informations sur la fonction de ces touches, reportez-vous à la section Bloc numérique intégré, plus loin dans ce chapitre. `<}100{>`Par défaut, ces deux paramètres sont désactivés à la mise sous tension.

Appuyez sur **Fn + F12 (ScrLock)** pour verrouiller le curseur sur une ligne donnée. Cette option est désactivée par défaut.

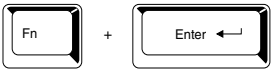

Appuyez sur **Fn + Enter** pour simuler **Enter** sur le bloc numérique d'un clavier étendu.

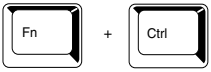

Appuyez sur **Fn + Ctrl** pour simuler la touche **Ctrl** de droite d'un clavier étendu.

Appuyez sur **Alt + Fn** pour simuler la touche **Alt** de droite d'un clavier étendu.

Touches d'accès direct

Les touches d'accès direct (**Fn** + une touche de fonction ou une touche de contrôle du curseur) permettent d'activer ou de désactiver certaines fonctions de l'ordinateur.

Muet : Appuyez sur **Fn + Esc** pour activer ou désactiver le son. Lorsque vous appuyez sur ces touches d'accès direct, le mode actif est affiché dans une fenêtre.

Sécurité instantanée : appuyez sur les touches **Fn + F1** pour verrouiller le clavier et vider l'écran afin de protéger l'accès à vos données. En outre, le délai de désactivation automatique du disque dur est ramené à une minute. Pour restaurer l'affichage et les paramètres d'origine, appuyez sur une touche ou utilisez la tablette tactile. Si l'écran de veille est protégé par un mot de passe, une boîte de dialogue s'affiche. Tapez votre mot de passe, puis cliquez sur **OK**. Sinon, l'affichage se rétablit lorsque vous appuyez sur une touche ou utilisez la tablette tactile.

Modes économiques : Appuyez sur les touches **Fn + F2** pour changer le mode d'économie de la batterie. Appuyez une fois sur **Fn + F2** pour afficher le mode actif dans une fenêtre. Appuyez de nouveau sur ces touches d'accès direct pour changer de mode. Lorsque vous appuyez sur les touches d'accès direct, le mode actif est affiché dans une fenêtre. Changez ce paramètre avec l'option *Secteur* ou *Alimentation par batteries* dans la fenêtre *Propriétés de Economie* de l'utilitaire Economie.

Veille : Appuyez sur **Fn + F3** pour activer ce mode. Une case à cocher permet de spécifier si cette boîte de dialogue doit être affichée ultérieurement ou non.

Veille prolongée : Appuyez sur **Fn + F4** pour activer ce mode. Une case à cocher permet de spécifier si cette boîte de dialogue doit être affichée ultérieurement ou non.

Sélection de l'écran : Appuyez sur **Fn + F5** pour changer d'écran actif. Lorsque vous appuyez sur ces touches d'accès direct, une boîte de dialogue s'affiche. Seuls les périphériques disponibles sont affichés. Maintenez enfoncée la touche **Fn** et appuyez de nouveau sur **F5** pour changer de périphérique. Lorsque vous relâchez **Fn** et **F5**, le périphérique sélectionné change. Si vous maintenez enfoncées les touches pendant 3 secondes, l'écran **LCD** est sélectionné automatiquement.

HWSETUP	Ecran actif	Ordre
Auto-sélectionné	Interne Externe	Int. -> Sim. -> Ext. -> TV ; Ext. -> TV -> Int. -> Sim.
Simultané	Interne et externe	Sim. -> Ext. -> TV -> Int.

Luminosité : Appuyez sur **Fn + F6** pour réduire la luminosité de l'écran. Lorsque vous appuyez sur ces touches d'accès direct, le mode actif est affiché sous forme d'icône contextuelle pendant deux secondes. Vous pouvez également changer ce paramètre avec l'option *Luminosité de l'écran*, figurant dans la fenêtre *Modes économiques* de l'utilitaire Economie.

Luminosité : Appuyez sur **Fn + F7** pour accroître la luminosité de l'écran. Lorsque vous appuyez sur ces touches d'accès direct, le mode actif est affiché sous forme d'icône contextuelle pendant deux secondes. Vous pouvez également changer ce paramètre avec l'option *Luminosité de l'écran*, figurant dans la fenêtre *Modes économiques* de l'utilitaire Economie.

Vous ne pouvez pas changer la luminosité de l'écran pendant environ 18 secondes après la mise sous tension de l'écran. Afin de préserver la qualité de l'écran, le niveau de luminosité est défini à sa valeur maximum.

La touche d'accès direct **Fn** + **F8** n'est pas utilisée. Elle ne s'applique qu'aux ordinateurs disposant de fonctions LAN sans fil et Bluetooth intégrées.

Tablette tactile : Appuyez sur **Fn** + **F9** pour activer ou désactiver la tablette tactile. Lorsque vous appuyez sur ces touches d'accès direct, le mode actif change et est affiché sous forme d'icône.

Touches propres à Windows

Le clavier comporte deux touches propres à Windows XP : l'une active le menu **Démarrer** et l'autre a le même effet que le bouton secondaire de la souris.

Cette touche active le menu **Démarrer** de Windows XP.

Cette touche active les options normalement associées au bouton secondaire de la souris.

Bloc numérique intégré

Le clavier n'est pas doté d'un bloc numérique indépendant. Le bloc numérique intégré assure des fonctions identiques.

Les touches situées au centre du clavier et portant des caractères blancs constituent le bloc numérique intégré. Ce dernier assure les mêmes fonctions que le bloc numérique du clavier étendu 105 touches illustré plus haut dans ce chapitre.

Activation du bloc numérique intégré

Le bloc numérique intégré permet d'entrer des données numériques ou de contrôler les mouvements du curseur et de la page.

Mode curseur

Pour activer ce mode, appuyez sur **Fn + F10** (le voyant **mode Curseur** apparaît). Vous pouvez désormais utiliser les touches illustrées par la figure 5-2 pour déplacer le curseur ou le texte affiché. Appuyez de nouveau sur **Fn + F10** pour désactiver le mode curseur.

Mode numérique

Pour activer le mode numérique, appuyez sur **Fn + F11** (le voyant **mode Numérique** apparaît). Essayez les touches numériques, illustrées ci-dessous. Appuyez de nouveau sur **Fn + F11** pour désactiver le mode curseur.

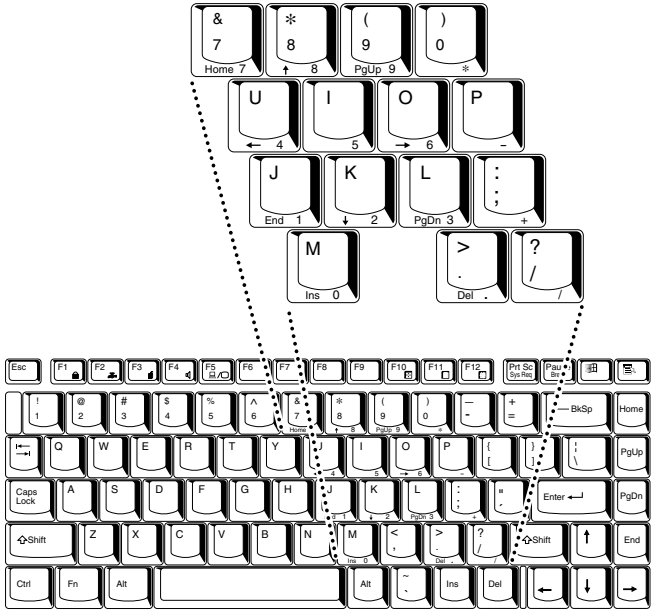

Bloc numérique intégré

Utilisation temporaire du clavier normal (bloc numérique activé)

Tout en utilisant le bloc numérique intégré, vous pouvez accéder au clavier normal :

1. Maintenez la touche **Fn** en foncée et appuyez sur une autre touche. Toutes les touches se comporteront alors comme si le bloc numérique était désactivé.
2. Tapez les lettres majuscules en appuyant sur les touches **Fn + Shift** et en appuyant sur la touche voulue.
3. Relâchez **Fn** pour revenir au bloc numérique intégré.

Utilisation temporaire du bloc numérique intégré (bloc numérique désactivé)

Tout en utilisant le clavier, vous pouvez accéder au bloc numérique intégré sans avoir à activer ce dernier :

1. Appuyez sur **Fn** et maintenez cette touche enfoncée.
2. Vérifiez les voyants relatifs au clavier. **Fn** permet de revenir au dernier mode utilisé. Si le voyant **mode Numérique** est allumé, vous pouvez utiliser le bloc numérique pour l'entrée de chiffres. Si le voyant **mode Défilement** est allumé, vous pouvez l'utiliser pour le contrôle du curseur et de la page.
3. Relâchez **Fn** pour reprendre le mode d'utilisation normal.

Changements temporaires de mode

Si l'ordinateur est en **mode Numérique**, passez temporairement au **mode Curseur** en appuyant sur l'une des touches de majuscule (**Shift**).

Si l'ordinateur est en **mode Curseur**, passez temporairement au **mode Numérique** en appuyant sur l'une des touches de majuscule (**Shift**).

Génération de caractères ASCII

Tous les caractères ASCII ne sont pas disponibles sur le clavier. Toutefois, ces caractères peuvent être reproduits en entrant le code correspondant.

Lorsque le bloc numérique intégré est activé :

1. Maintenez la touche **Alt** enfoncée.
2. A l'aide des touches du bloc numérique intégré, tapez le code ASCII voulu.
3. Relâchez la touche **Alt** pour que le caractère apparaisse à l'écran.

Lorsque le bloc numérique intégré est désactivé :

1. Maintenez les touches **Alt + Fn** enfoncées.
2. A l'aide des touches du bloc numérique intégré, tapez le code ASCII voulu.
3. Relâchez les touches **Alt + Fn** pour que le caractère apparaisse à l'écran.

Vous trouverez une liste des caractères ASCII et des codes correspondants dans l'annexe G.

Chapitre 6

Alimentation et modes de mise sous tension

Les ressources d'alimentation de l'ordinateur se composent de l'adaptateur secteur et des batteries internes. Le présent chapitre indique comment utiliser au mieux ces ressources, ce qui inclut le chargement et le remplacement des batteries, des conseils d'économie d'énergie et de sélection des modes de mise sous tension.

Conditions d'alimentation

Les capacités de l'ordinateur et le niveau de charge de la batterie sont affectés par les conditions d'alimentation : adaptateur secteur connecté, batterie installée et niveau de charge de cette dernière.

Tableau 6-1 Conditions d'alimentation

		Sous tension	**Hors tension**
Adaptateur secteur connecté	Batterie chargée	• Fonctionne • Chargement lent • Voyant :**Batterie** vert **Entrée adaptateur** vert	• Chargement lent • Voyant :**Batterie** vert **Entrée adaptateur** vert
	Batterie partiellement chargée ou épuisée	• Fonctionne • Chargement rapide • Voyant :**Batterie** orange **Entrée adaptateur** vert	• Chargement rapide • Voyant :**Batterie** orange **Entrée adaptateur** vert
	Aucune batterie	• Fonctionne • Pas de chargement • Voyant :**Batterie** éteint **Entrée adaptateur** vert	• Pas de chargement • Voyant :**Batterie** éteint **Entrée adaptateur** vert

		Sous tension	Hors tension
Adaptateur secteur non connecté	La charge de la batterie est suffisante	• Fonctionne • Voyant :**Batterie** éteint **Entrée adaptateur** éteint	–
	La charge de la batterie est trop faible	• Fonctionne • Alarme sonore • Voyant :**Batterie** orange clignotant **Entrée adaptateur** éteint	–
	Batterie épuisée	L'ordinateur active le mode Reprise et s'arrête	–
	Aucune batterie installée	• Pas de fonctionnement • Voyant :**Batterie** éteint **Entrée adaptateur** éteint	–

Voyants d'alimentation

Comme le montre le tableau ci-dessus, les voyants **Batterie**, **Entrée adaptateur** et **Alimentation** indiquent la capacité de fonctionnement de l'ordinateur ainsi que le niveau de charge de la batterie.

Voyant Batterie

Le voyant **Batterie** indique le niveau de charge de la batterie Le voyant **Batterie** indique l'état de charge de la batterie principale au moyen des couleurs suivantes :

Orange clignotant	La charge de la batterie est faible. Branchez l'adaptateur secteur afin de recharger la batterie.
Orange	L'ordinateur est branché sur le secteur et la batterie est en cours de chargement.
Vert	L'ordinateur, sous tension ou hors tension, est branché sur le secteur et la batterie est totalement chargée.
Pas de lumière	Le voyant est éteint dans tous les autres cas.

Voyant Entrée adaptateur

Le voyant **Entrée adaptateur** indique l'état d'alimentation de l'ordinateur, lorsque ce dernier est alimenté par l'adaptateur secteur.

Vert	L'adaptateur est connecté et alimente l'ordinateur correctement.
Orange clignotant	Indique un problème d'alimentation ou une surchauffe. Branchez l'adaptateur secteur. Si le voyant continue à clignoter, il peut s'agir d'un problème au niveau du transformateur ou la température interne est trop élevée. Laissez l'ordinateur se refroidir quelques instants. Si vous subissez toujours des problèmes, contactez votre revendeur.
Pas de lumière	Le voyant est éteint dans tous les autres cas.

Voyant d'alimentation

Le voyant **Alimentation** indique l'état d'alimentation de l'ordinateur, lorsque ce dernier est alimenté par l'adaptateur secteur.

Vert	L'adaptateur secteur est branché et alimente l'ordinateur.
Orange clignotant	Indique que l'ordinateur est sous tension et que le mode Veille est actif. Le voyant est allumé une seconde sur deux.
Pas de lumière	Le voyant est éteint dans tous les autres cas.

Types de batterie

L'ordinateur dispose de deux types de batterie :

- Batterie
- Batterie de l'horloge temps réel (RTC).

Batterie principale

Lorsque l'adaptateur secteur n'est pas branché, l'ordinateur est alimenté par une batterie amovible au lithium ion. Par convention, cette batterie est également appelée « batterie principale ». Vous pouvez acheter des batteries supplémentaires pour prolonger l'autonomie de l'ordinateur.

Cette batterie est un consommable. Lorsque son autonomie devient réduite, remplacez-la.

La batterie principale est une batterie au lithium ion, qui peut exploser si elle n'est pas correctement installée, remplacée ou jetée. Le rejet de la pile doit se faire conformément aux ordonnances et règlements en vigueur dans votre collectivité locale. Utilisez uniquement les batteries recommandées par TOSHIBA.

Ne retirez pas la batterie lorsque l'ordinateur est en mode Veille. Sinon, l'ordinateur risque de se bloquer lorsque vous le remettez sous tension, ce qui entraîne la perte des données non enregistrées. L'ordinateur risque également de se bloquer lorsque la mise en veille est due à un niveau de charge insuffisant. Dans toutes les situations décrites ci-dessus, la configuration de mise en Veille ne sera pas enregistrée.

Dans ce cas, le message ci-dessous s'affiche lors de la mise sous tension suivante :

WARNING RESUME FAILURE.

PRESS ANY KEY TO CONTINUE.

Lorsque l'ordinateur se bloque lorsque vous le remettez sous tension, exécutez les opérations suivantes : Appuyez sur le bouton d'alimentation et maintenez-le enfoncé pendant 5 secondes, puis remettez l'ordinateur sous tension.

Batterie de l'horloge temps réel (RTC)

La batterie de l'horloge en temps réel assure l'alimentation nécessaire à l'horloge en temps réel et au calendrier interne. Elle permet également de maintenir la configuration du système.

En cas de décharge complète de la batterie RTC, le système perd ces données. Dans ce cas, le message ci-dessous s'affiche lors de la mise sous tension suivante :

```
**** Bad RTC battery ****
**** Bad Check sum (CMOS) ****
Check system. Then press [F1] key .
```

La batterie RTC de l'ordinateur est en lithium-ion et doit être remplacée uniquement par votre revendeur ou un technicien TOSHIBA. Tout remplacement ou toute manipulation, utilisation ou élimination incorrecte de la batterie peut provoquer une explosion. Le rejet de la pile doit se faire conformément aux ordonnances et règlements en vigueur dans votre collectivité locale.

Entretien et utilisation de la batterie principale

La batterie principale est un composant essentiel de l'informatique portative. En en prenant soin, vous prolongerez son autonomie ainsi que sa durée de vie. Pour un fonctionnement en toute sécurité et une optimisation des performances de la batterie, observez les instructions ci-dessous.

Précautions de sécurité

Un mauvais usage des batteries peut être fatal, provoquer des blessures ou entraîner des dégâts matériels. Tenez compte des conseils suivants :

Danger : Indique une situation extrêmement dangereuse, pouvant entraîner la mort ou des blessures graves si vous ne respectez pas les instructions.

Avertissement : Indique une situation potentiellement dangereuse, pouvant entraîner la mort ou des blessures graves si vous ne respectez pas les instructions.

Attention : Indique une situation potentiellement dangereuse, pouvant entraîner des blessures légères ou des dégâts matériels.

Remarque : Fournit des informations importantes.

Danger

1. N'essayez pas de brûler la batterie ou de la placer dans un appareil chauffant, tel qu'un four à micro-ondes. Sinon, la batterie risque d'exploser et de provoquer des blessures.
2. N'essayez pas de démonter, réparer ou modifier la batterie. Sinon, elle risque de surchauffer et d'exploser. Les fuites de solutions alcalines caustiques ou autres substances électrolytiques peuvent entraîner un incendie ou des blessures, voire entraîner la mort ou des blessures graves.
3. Ne court-circuitez pas la batterie en connectant les terminaux avec un objet en métal. Un court-circuit peut provoquer un incendie ou endommager la pile, voire provoquer de légères blessures. Pour prévenir les court-circuits accidentels, enveloppez la pile dans du plastique et protégez ses terminaux avec une bande isolante lorsque vous devez la stocker ou la jeter.
4. N'essayez pas de percer l'enveloppe de la pile avec un clou ou tout autre objet pointu. Ne la frappez pas avec un marteau ou tout autre objet de ce type. Ne marchez pas dessus.
5. Suivez exclusivement les instructions de chargement du manuel. Ne connectez jamais la batterie à une prise murale ou à la prise allume-cigare d'une voiture. Sinon, elle risque de se rompre ou de prendre feu.

6. Utilisez uniquement la batterie fournie avec l'ordinateur ou une batterie approuvée par TOSHIBA. Les batteries ont des tensions et des polarités différentes selon leur fabricant. L'utilisation d'une batterie non agréée risque de provoquer de la fumée, un incendie ou une fuite.
7. N'exposez pas la pile à la chaleur et ne la placez pas près d'une source de chaleur. L'exposition à la chaleur risque d'entraîner un incendie, une explosion ou une fuite de liquide caustique pouvant être fatal ou provoquer des blessures graves. Ceci risque également de provoquer des dysfonctionnements et des pertes de données.
8. N'exposez pas la batterie à des chocs anormaux, des vibrations ou des pressions. Sinon, la protection interne de la batterie risque de se rompre, ce qui peut entraîner une surchauffe, une explosion, un incendie ou une fuite de liquide caustique pouvant être fatal ou provoquer des blessures graves.
9. N'exposez pas la pile à des liquides. Une pile humide surchauffe, prend feu ou se rompt, ce qui risque d'être fatal ou de provoquer des blessures graves.

Avertissement

1. Evitez absolument tout contact entre les fluides électrolytiques caustiques et vos yeux, votre peau ou vos vêtements. En cas de contact avec les yeux, rincez-les abondamment à l'eau claire et contactez un médecin immédiatement. En cas de contact avec la peau, rincez immédiatement pour éviter toute réaction allergique. Si vous en renversez sur vos vêtements, retirez-les immédiatement pour prévenir tout contact avec la peau ou les yeux.
2. Mettez immédiatement l'ordinateur hors tension, débranchez l'adaptateur secteur et enlevez la batterie si vous observez l'un des événements suivants au niveau de la batterie. odeur désagréable ou inhabituelle, chaleur excessive, décoloration ou déformation. N'utilisez plus l'ordinateur avant de l'avoir fait vérifier par votre revendeur. Sinon, vous risquez de provoquer de la fumée ou un incendie, ou de rompre l'enveloppe de la batterie.
3. Assurez-vous que la batterie est installée correctement dans l'ordinateur avant de la charger. Une installation incorrecte risque de générer de la fumée ou un incendie, ou d'entraîner la rupture de la batterie.
4. Conservez la batterie à l'écart des jeunes enfants et des enfants. Elle risque de provoquer des blessures graves.

Attention

1. N’utilisez plus les batteries dont la capacité de chargement est devenue insuffisante ou lorsqu’un message indique que le niveau de la batterie est épuisé. Sinon, vous risquez de perdre des données.
2. Ne jetez pas la batterie dans une poubelle. Rapportez-la à votre revendeur TOSHIBA ou tout autre centre de recyclage pour économiser les ressources et protéger l’environnement. Protégez les bornes avec des bandes isolantes pour empêcher les court-circuits, ce qui pourrait entraîner l’explosion ou la rupture de la pile.
3. Utilisez uniquement les batteries recommandées par TOSHIBA.
4. Assurez-vous systématiquement que la batterie est installée correctement et n’a pas de jeu. Sinon, elle risque de tomber et de provoquer des blessures.
5. Chargez la batterie uniquement à la température ambiante, entre 5° et 35° Celsius. Sinon, la solution électrolytique risque de fuir, les performances risquent de se dégrader, ce qui peut nécessiter un remplacement anticipé.
6. Supervisez le niveau de charge de la batterie. Lorsque la batterie principale et la batterie RTC se déchargent complètement, les fonctions Interrompre et Veille sont désactivées et les données en mémoire vive sont perdues. En outre, l’ordinateur affiche dans ce cas une date et une heure incorrecte. Branchez l’adaptateur secteur pour recharger les batteries.
7. Mettez l’ordinateur hors tension et débranchez l’adaptateur secteur avant d’installer ou d’enlever la batterie. Ne retirez pas la batterie lorsque l’ordinateur est en mode Veille ou Interrompre. Sinon vous perdrez les données non enregistrées.

Remarque

1. N’enlevez pas la batterie lorsque la fonction Wake-up on LAN est activée. Sinon vous perdrez les données non enregistrées. Désactivez la fonction Wake-up on LAN avant d’enlever la batterie.
2. Pour maintenir la capacité maximum de la batterie, utilisez l'ordinateur sur batterie et laissez cette dernière se décharger complètement au moins une fois par semaine. Reportez-vous à la section *Prolongement de la durée de vie de la batterie* de ce chapitre pour plus de détails. Lorsque l'ordinateur est utilisé régulièrement, pendant plus d’une semaine, sur secteur, les performances de la batterie risquent de s'amenuiser. Par conséquent, elle risque de ne plus disposer de son autonomie nominale et le voyant **Batterie** indique un niveau faible.
3. Une fois la batterie chargée, ne laissez pas l’adaptateur secteur connecté à l’ordinateur lorsque ce dernier est hors tension pendant plus de quelques heures. Si vous continuez de charger une batterie qui l’est déjà complètement, vous risquez de l’endommager.

Chargement des batteries

Lorsque le niveau de la batterie diminue, le voyant orange **Batterie** clignote. A compter du clignotement, l'autonomie n'est plus que de quelques minutes. Si vous n'arrêtez pas l'ordinateur, ce dernier active le mode Veille prolongée et s'éteint automatiquement. L'activation de ce mode permet d'éviter la perte de données.

N'attendez pas que la batterie soit épuisée avant de la recharger.

Procédures

Pour recharger une batterie lorsqu'elle est installée dans l'ordinateur, connectez l'une des extrémités du cordon d'alimentation à la prise **Entrée adaptateur** de l'ordinateur et l'autre à une prise de courant.

Le voyant **Batterie** devient orange et signale que la batterie est en cours de chargement.

Les seules méthodes de charge de la batterie admises sont les suivantes : connexion de l'ordinateur à une source d'alimentation secteur ou au chargeur de batterie TOSHIBA vendu en option. N'utilisez aucun autre chargeur pour réaliser cette opération.

Temps de chargement

Le tableau suivant indique les temps de chargement nécessaires selon la situation.

	Temps de chargement (heures)	
Type de batterie	**Sous tension**	**Hors tension**
Batterie	4 à 11 ou plus	3 environ
Batterie RTC	8 ou plus	Ne se recharge pas

Le temps de chargement, lorsque l'ordinateur est sous tension, dépend de la température de la pièce, la température de l'ordinateur et l'utilisation de ce dernier. Si vous avez recours fréquemment à des périphériques externes, par exemple, la batterie se recharge à peine. Reportez-vous également à la section Optimisation de l'autonomie. Les mêmes facteurs affectent le temps de chargement.

Remarque sur le chargement des batteries

Le chargement de la batterie peut ne pas être immédiat dans les conditions suivantes :

- La batterie est extrêmement chaude ou froide. Pour charger la batterie au maximum de sa capacité, effectuez l'opération à une température ambiante comprise entre 10° et 30°C.
- La batterie est presque totalement déchargée. Branchez l'ordinateur sur le secteur et attendez quelques minutes ; la batterie devrait alors commencer à se charger.

Une fois la batterie complètement rechargée, il est recommandé d'utiliser l'ordinateur sur batterie seulement. Il est ainsi plus facile de contrôler avec précision la charge de la batterie.

Le voyant **Batterie** peut indiquer que la charge de la batterie diminue sensiblement lorsque vous la chargez dans les conditions suivantes :

- La batterie n'a pas été utilisée depuis longtemps.
- La batterie entièrement déchargée est restée dans l'ordinateur pendant une longue période.
- Une batterie froide a été installée dans un ordinateur chaud.

Dans l'une de ces situations, suivez la procédure ci-après :

1. Déchargez complètement la batterie de l'ordinateur en laissant celui-ci sous tension, jusqu'à sa mise hors tension automatique.
2. Branchez l'ordinateur sur le secteur.
3. Chargez la batterie jusqu'à ce que le voyant **Batterie** devienne vert.

Répétez cette procédure à deux ou trois reprises jusqu'à ce que la batterie soit correctement rechargée.

Ne laissez pas l'adaptateur secteur connecté plus longtemps que nécessaire, car ceci risque de réduire la durée de vie de la batterie. Laissez la batterie se décharger complètement au moins une fois par mois, puis rechargez-la.

Contrôle de la capacité de la batterie

L'autonomie disponible est indiquée par l'utilitaire Economie TOSHIBA. Reportez-vous à la section *Utilitaires* du chapitre 1, *Introduction*.

Attendez un minimum de 16 secondes après la mise sous tension de l'ordinateur avant de contrôler l'autonomie de la batterie. En effet, l'ordinateur a besoin de ce délai pour mesurer le niveau de la batterie et calculer l'autonomie en fonction de la consommation courante d'électricité. L'autonomie réelle peut différer légèrement du délai calculé.

Dans le cas d'une utilisation intensive, la capacité de la batterie s'amenuise progressivement. Par conséquent, une batterie ancienne, fréquemment utilisée, ne fonctionnera pas aussi longtemps qu'une batterie neuve à charge égale. Dans ce cas, le niveau de charge de la batterie indiqué par le programme de supervision est de 100 %, que la batterie soit neuve ou usagée. Cependant, l'autonomie réelle est inférieure pour la batterie usagée.

Optimisation de l'autonomie

L'utilité d'une batterie est fonction de son autonomie.

L'autonomie d'une batterie dépend des éléments suivants :

- La configuration de l'ordinateur (notamment si vous avez activé les options d'économie de la batterie). L'ordinateur dispose d'un mode d'économie de la batterie. Les options disponibles sont énumérées ci-dessous :
  - Cadence du processeur ;
  - Mise hors tension à la fermeture de l'écran ;
  - Disques durs hors tension ;
  - Mise en veille du système ;
  - Luminosité du LCD.
- La fréquence et la durée des accès au disque dur, au lecteur de CD-ROM et au lecteur de disquettes.
- La charge de la batterie lorsqu'elle est utilisée pour la première fois.
- L'utilisation de périphériques en option (notamment les cartes PC) qui sont alimentés par la batterie principale.
- L'activation du mode Reprise qui permet d'économiser la batterie si vous mettez fréquemment l'ordinateur sous tension, puis hors tension.
- L'emplacement de stockage des programmes et des données.
- La fermeture de l'écran lorsque vous n'utilisez pas le clavier.
- L'autonomie de l'ordinateur est réduite à basse température.
- L'état des bornes de batterie. Ces dernières doivent être propres : nettoyez-les avec un chiffon sec avant d'installer la batterie principale.

Protection des données en mode hors tension (mode Veille)

Lorsque vous mettez l'ordinateur hors tension (mode Veille) alors que les batteries sont entièrement chargées, celles-ci permettent de conserver les données pendant les périodes de temps suivantes (ces valeurs sont approximatives) :

Batterie	1 mois ou plus
Batterie RTC	1 mois ou plus

Prolongement de la durée de vie de la batterie principale

Pour optimiser la durée de vie de la batterie principale :

- Si vous disposez de batteries de rechange, utilisez-les tour à tour.
- Si vous ne comptez pas utiliser l'ordinateur pendant une période prolongée, retirez la batterie principale.
- Conservez les batteries de rechange dans un lieu sec et frais, à l'abri des rayons du soleil.

Remplacement de la batterie principale

Lorsque la batterie principale atteint la fin de sa durée de vie, vous devez la remplacer. La durée de vie de la batterie principale est généralement de 500 recharges. Si le voyant **Batterie** clignote en orange peu après le rechargement complet de la batterie, cela signifie qu'elle doit être remplacée.

Si vous ne disposez pas d'une prise secteur, vous pouvez également remplacer la batterie déchargée par une batterie de rechange. Vous trouverez dans cette section la procédure d'extraction et d'installation de la batterie principale.

Retrait de la batterie principale

Pour remplacer une batterie usagée, suivez les instructions ci-dessous. Reportez-vous au chapitre 2, *Présentation*, pour les emplacements des composants.

Lors de la manipulation de la batterie principale, veillez à ne pas court-circuiter les bornes. Ne la laissez pas tomber ou ne la heurtez pas. Ne rayez ou ne cassez pas l'enveloppe de la batterie et n'essayez pas de la plier ou de la forcer.

Ne retirez pas la batterie lorsque l'ordinateur est en mode Veille. Les données en mémoire vive sont alors perdues.

1. Enregistrez votre travail.
2. Mettez l'ordinateur hors tension. Assurez-vous que le voyant **Alimentation** est éteint.
3. Déconnectez tous les câbles de l'ordinateur.
4. Retournez l'ordinateur (écran vers la surface de travail).
5. Faites glisser le verrou de la batterie vers la droite puis tirez le capot de la batterie légèrement vers l'avant avant de le soulever.

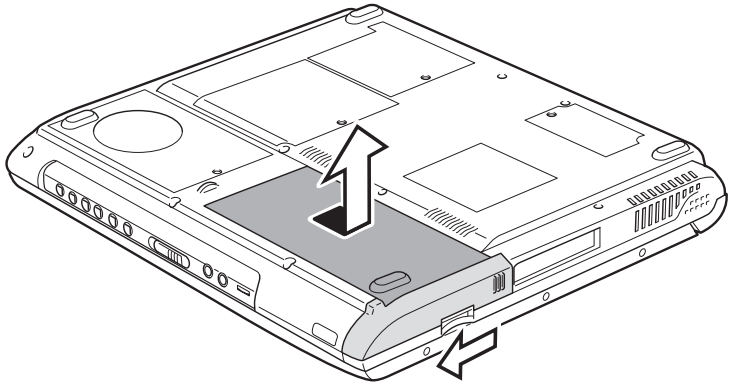

Dégagement du capot de la batterie

6. Posez le capot de la batterie à l'envers. Poussez sur les verrous extérieurs, puis soulevez la batterie.

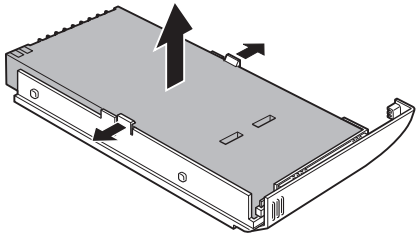

Retrait de la batterie

Pour des raisons de respect de l'environnement, ne jetez pas une batterie usée. Veuillez la renvoyer à votre revendeur TOSHIBA.

Installation de la batterie principale

Pour installer une batterie, suivez les instructions ci-dessous.

La batterie principale est une batterie au lithium ion, qui peut exploser si elle n'est pas correctement installée, remplacée ou jetée. Le rejet de la pile doit se faire conformément aux ordonnances et règlements en vigueur dans votre collectivité locale. Utilisez uniquement les batteries recommandées par TOSHIBA.

1. Mettez l'ordinateur hors tension.
2. Déconnectez tous les câbles connectés à l'ordinateur.
3. Tenez la batterie étiquette vers le bas et orientez les bornes de la batterie vers les connecteurs de l'ordinateur.
4. Posez la batterie et assurez-vous que cette dernière est bien verrouillée.

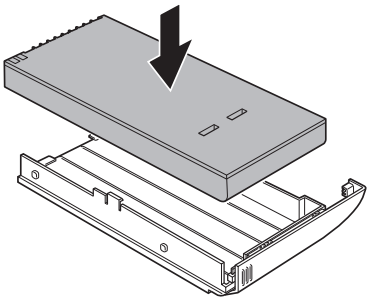

Insertion de la batterie principale

5. Assurez-vous que le taquet de la batterie est en position ouverte, puis alignez la partie arrière du capot (comportant une icône) et appuyez doucement vers le bas et vers l'arrière.
6. Faites glisser le verrou de la batterie pour maintenir cette dernière.

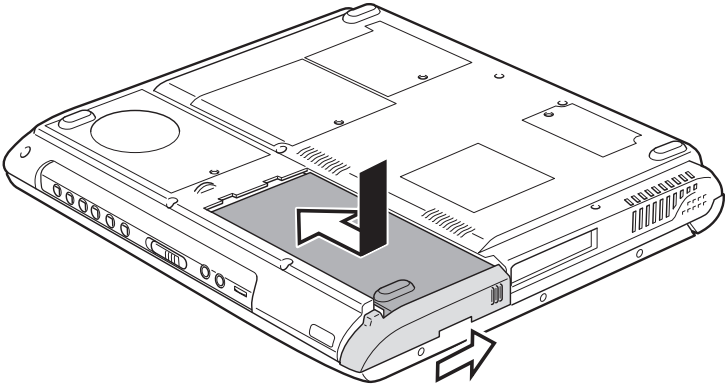

Fixation du capot de la batterie

Protection par mot de passe

Pour démarrer l'ordinateur en entrant un mot de passe utilisateur, suivez la procédure ci-après :

1. Mettez l'ordinateur sous tension comme indiqué dans le chapitre 3, *Mise en route*. Le message suivant s'affiche sur l'écran de contrôle :

```
Password =
```

*A ce stade, les touches d'accès direct **Fn + F1** à **F5** ne fonctionnent pas. Elles ne seront accessibles qu'à la fin de la procédure de démarrage.*

2. Entrez le mot de passe.
3. Appuyez sur **Enter**.

Si vous entrez trois mots de passe erronés successivement, l'ordinateur se bloque. Dans ce cas, éteignez puis rallumez l'ordinateur et recommencez l'opération.

Modes de mise sous tension

L'ordinateur dispose de trois modes de mise sous tension :

- Veille prolongée (enregistre les données en mémoire vive sur le disque dur) ;
- Veille (l'ordinateur reste sous tension, les données sont enregistrées en mémoire vive (RAM). Le processeur et les périphériques sont mis en veille).
- Démarrage (n'enregistre pas les données en mémoire).

Reportez-vous également aux sections Mise hors tension du chapitre 3, Mise en route et Fonctions spéciales du chapitre 1, Introduction.

Mise hors tension à la fermeture de l'écran

Vous pouvez configurer votre ordinateur pour le mettre hors tension à la fermeture de l'écran.

Lorsque vous ouvrez l'écran, l'ordinateur est activé en mode Veille ou Veille prolongée, mais pas en mode démarrage.

Si la fonction de mise hors tension à la fermeture de l'écran est activée et si vous souhaitez utiliser la commande Mettre en veille (Arrêter, Arrêt de Windows), attendez la fin de la procédure de mise en veille avant de fermer l'écran.

Mise en veille /veille prolongée automatique du système

Cette fonction met automatiquement le système hors tension en mode Veille ou Veille prolongée à l'issue d'une période spécifiée.

Reportez-vous à la section *Fonctions spéciales*, du chapitre 1, *Introduction,* pour plus de détails sur la spécification d'un délai.

Chapitre 7

Configuration du système et sécurité

Le présent chapitre explique comment utiliser le programme HW Setup TOSHIBA pour configurer votre ordinateur et comment définir les mots de passe de sécurité.

Lors de sa configuration, l'ordinateur conserve les valeurs sélectionnées dans la mémoire alimentée par la batterie de l'horloge en temps réel (RTC).

Si la batterie RTC se décharge complètement, la configuration est perdue. Un message d'erreur s'affiche lors du démarrage et la configuration par défaut est restaurée. Pour recharger la batterie RTC, connectez l'adaptateur secteur et mettez l'ordinateur sous tension. La batterie RTC n'est pas rechargée lorsque l'ordinateur est hors tension.

HW Setup

Le programme HW Setup TOSHIBA permet de configurer des paramètres généraux, les mots de passe, la configuration des périphériques, le port parallèle/imprimante, l 'écran, l'UC (Série 2400 uniquement), la séquence de démarrage, le clavier, le port USB et le LAN.

Lorsque le mot de passe Responsable est défini, l'accès au programme TOSHIBA HW Setup est interdit aux personnes ayant tapé un mot de passe Utilisateur.

Reportez-vous au fichier readme du mot de passe Responsable pour plus de détails sur l'activation ou de la désactivation de l'accès à HW Setup. Vous trouverez le fichier readme dans le dossier ***C:\Fichiers programme\TOSHIBA\Windows Utilities\SVPWTool****. Dans le répertoire* ***SVPWTool****, sélectionnez le fichier* ***readme.htm****.*

Accès à HW Setup

Pour exécuter HW Setup, cliquez sur **Démarrer**, cliquez sur cliquez sur **Imprimantes et autres périphériques**, puis sélectionnez **Toshiba HW Setup**.

Fenêtre HW Setup

La fenêtre HW Setup comporte les onglets suivants : Général, Mot de passe, Configuration des périphériques, Parallèle/Imprimante, Ecran, Processeur (Série 2400 uniquement), Séquence de démarrage, Clavier, USB et LAN.

Vous disposez également de trois boutons : OK, Annuler et Appliquer.

OK	Accepte vos modifications et ferme la fenêtre HW Setup.
Annuler	Ferme la fenêtre et ignore vos modifications.
Appliquer	Accepte toutes les modifications sans refermer la fenêtre.

Général

Cette fenêtre affiche la version du BIOS et comporte deux boutons : **Valeur par défaut** et **A propos**.

Valeur par défaut	Rétablit les paramètre d'usine de HW Setup, à l'exception de Mot de passe.
A propos	Affiche la version de HW Setup.

Configuration

Ce champ affiche la **Version du BIOS** et la date.

Mot de passe

Mot de passe utilisateur

Cette option permet de définir ou redéfinir le mot de passe de mise sous tension.

`Non enregistré`	Supprime le mot de passe. (Il s'agit de la valeur par défaut.)
`Enregistré`	Permet de définir le mot de passe. Une boîte de dialogue de saisie est affichée.

Pour entrer un mot de passe utilisateur :

1. Sélectionnez **Enregistré** pour afficher l'indicatif suivant :

`Entrez le mot de passe :`

2. Entrez un mot de passe de 10 caractères maximum. Les caractères entrés au clavier apparaissent à l'écran sous forme d'astérisques. Par exemple, si vous entrez un mot de passe de quatre caractères, vous obtenez :

`Entrez le mot de passe : ****`

*Si vous cliquez sur le bouton **OK** avant d'entrer le mot de passe, le message suivant **`Non enregistré`** apparaît à l'écran.*

3. Cliquez sur le bouton **OK**. Le message suivant apparaît, vous demandant de vérifier votre mot de passe.

`Entrez le mot de passe :`

4. Si les deux mots de passe correspondent, le mot de passe est enregistré et le message suivant apparaît :

`Enregistré`

Dans le cas contraire, le message suivant s'affiche. Vous devez reprendre la procédure à partir de l'étape 1.

`Erreur en entrée !`