# MANUEL D'UTILISATION
# Taille - bordures à ligne
# PLT3043E
# RY70103

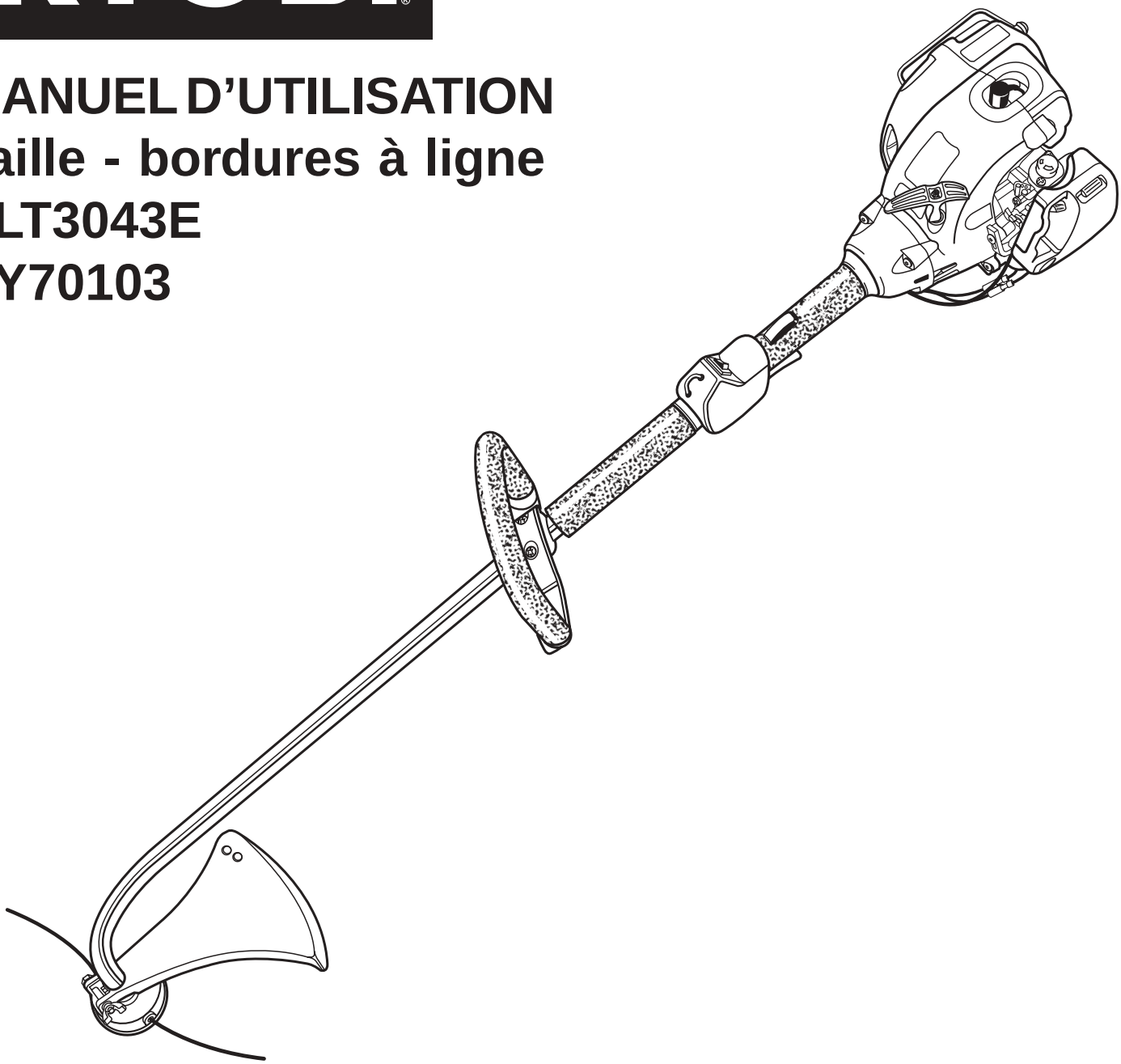

Ce taille-bordures a été conçu et fabriqué conformément aux strictes normes de fiabilité, simplicité d'emploi et sécurité d'utilisation de Ryobi. Correctement entretenu, il vous donnera des années de fonctionnement robuste et sans problèmes.

**AVERTISSEMENT :** Pour réduire les risques de blessures, l'utilisateur doit lire et veiller à bien comprendre le manuel d'utilisation.

Merci d'avoir acheté un taille-bordures Ryobi.

**CONSERVER CE MANUEL POUR FUTURE REFERENCE**

# TABLE DES MATIERES


- Sécurité ..... 2 - 3
- Symboles ..... 4 - 5
- Fiche technique ..... 5
- Déballage ..... 6
- Caractéristiques ..... 6
- Assemblage ..... 7 - 8
- Utilisation ..... 9 - 11
- Entretien ..... 12 - 14
- Dépannage ..... 15 - 16
- Garantie ..... 17
- Directive de sécurité ..... 17


# SECURITE

## ⚠ AVERTISSEMENT :

Ne pas essayer d'utiliser ce taille-bordures avant d'avoir lu entièrement et bien compris toutes les instructions, règles de sécurité, etc., contenues dans ce manuel. Le non respect de ces informations peut entraîner un accident tel qu'un incendie ou un choc électrique entraînant des blessures graves. Conserver le manuel d'utilisation et le consulter fréquemment, afin d'assurer le maintien de la sécurité et de pouvoir instruire les autres utilisateurs éventuels.

## LIRE TOUTES LES INSTRUCTIONS

### REGLES DE SECURITE GENERALES

- Pour travailler en toute sécurité, lire et veiller à bien comprendre toutes les instructions avant d'utiliser le taille-bordures. Respecter toutes les instructions de sécurité. Le non respect des instructions de sécurité ci-dessous peut entraîner des blessures graves.
- Ne pas laisser des enfants ou personnes n'ayant pas reçu une formation adéquate utiliser cet outil.
- Ne jamais lancer ou faire tourner le moteur dans un endroit clos ou mal aéré. Les gaz d'échappement peuvent être mortels.
- Déblayer la zone de travail avant chaque utilisation. La débarrasser de tous les objets tels que cailloux, verre brisé, clous, fils métalliques, cordes, etc. risquant d'être projetés ou de se prendre dans la tête de coupe.
- Porter une protection oculaire et auditive complète pendant l'utilisation de cet outil.
- Porter des pantalons longs, des chaussures et des gants épais. Ne pas porter de vêtements amples, shorts, bijoux quels qu'ils soient et ne pas travailler pieds nus.

# SECURITE

- Attacher les cheveux longs pour les maintenir au-dessus des épaules, afin qu'ils ne se prennent pas dans les pièces en mouvement.
- Garder les badauds, enfants et animaux à une distance de 15 m minimum.
- Ne pas utiliser ce taille-bordures en état de fatigue, si l'on est souffrant ou sous l'influence de l'alcool, de drogues ou de médicaments.
- Ne pas travailler sous un éclairage insuffisant.
- Se tenir bien campé et en équilibre. Ne pas travailler hors de portée. Le travail hors de portée risque de faire perdre l'équilibre ou de causer un contact avec les pièces brûlantes.
- Garder toutes les parties du corps à l'écart des pièces en mouvement.
- Ne pas toucher les alentours de l'échappement ou du cylindre, qui deviennent brûlants pendant l'utilisation.
- Toujours arrêter le moteur et débrancher le fil de la bougie avant d'effectuer tout entretien ou réglage, à l'exception des réglages du carburateur.
- Inspecter l'outil avant chaque utilisation pour s'assurer qu'il n'y a pas de pièces desserrées, de fuites ce carburant, etc. Remplacer les pièces endommagées avant utilisation.
- La tête de coupe tourne pendant le réglage du carburateur.
- Il a été rapporté que, chez certaines personnes, les vibrations produites par les outils à main motorisés peuvent contribuer au développement d'une affection appelée syndrome de Raynaud. Les symptômes peuvent inclure des picotements, l'insensibilisation et le blanchissement des doigts et sont habituellement provoqués par l'exposition au froid. L'hérédité, l'exposition au froid et à l'humidité, le régime alimentaire, la fumée et les habitudes de travail sont tous des facteurs considérés comme contribuant au développement de ces symptômes. Il n'existe actuellement aucune preuve qu'un certain type de vibration ou le degré d'exposition contribue réellement au développement de cette affectation. Certaines mesures, susceptibles de réduire les effets des vibrations, peuvent être prises par l'opérateur :

  a) Garder le corps au chaud par temps froid. Pendant l'utilisation, porter des gants afin de tenir les mains et les poignets au chaud. Il a été établi que le froid est l'une des principales causes du symptôme de Raynaud.

  b) Après chaque période d'utilisation, faire des exercices pour accroître la circulation.

  c) Faire des pauses fréquentes. Limiter la durée d'exposition quotidienne.

  d) Garder l'outil bien entretenu, toutes les pièces de boulonnerie serrées et remplacer les pièces usées.

  En cas d'apparition de l'un ou plusieurs des symptômes décrits ci-dessus, cesser d'utiliser l'outil et consulter un médecin.
- Mélanger et conserver le carburant dans un bidon ou jerrycan approuvé pour l'essence.
- Mélanger le carburant à l'extérieur, loin de toute flamme ou source d'étincelles. Essuyer tout carburant répandu. S'éloigner de 9 m du point d'approvisionnement avant de lancer le moteur.
- Arrêter le moteur et le laisser refroidir avant de faire le plein ou de le remiser.
- Pour le transport dans un véhicule, le réservoir doit être vide et l'outil bien arrimé.

**REGLES DE SECURITE PARTICULIERES**

- Si la tête de coupe est fendue, brisée ou endommagée de quelque façon que ce soit, la remplacer. S'assurer que la tête de coupe est correctement installée et solidement assujettie. L'utilisation d'un outil dont la tête de coupe n'est pas correctement installée peut entraîner des blessures graves.
- S'assurer que tous les dispositifs de protection, déflecteurs et poignées sont correctement installés et solidement assujettis.
- Utiliser exclusivement des lignes de coupe d'origine. Ne pas utiliser d'autres accessoires de coupe.
- Ne jamais utiliser l'outil si le déflecteur d'herbe n'est pas en place et en bon état.
- Tenir fermement les deux poignées pendant le travail. Tenir la tête de coupe au-dessous du niveau de la taille. Ne jamais tailler avec la tête de coupe à plus de 75 cm du sol.

# SYMBOLES

**Important :** Certains des symboles ci-dessous peuvent être utilisés sur l'outil. Veiller à les étudier et apprendre leur signification. Une interprétation correcte de ces symboles permettra d'utiliser l'outil plus efficacement et de réduire les risques.

| SYMBOLE | NOM | EXPLICATION |
|---|---|---|
| | Symbole d'alerte de sécurité | Ce symbole indique un danger, un avertissement ou une mise en garde. Il signifie : Attention !!! La sécurité de l'opérateur est en jeu. |
| | Lire le manuel d'utilisation | Il contient des messages spéciaux, destinés à attirer l'attention sur les éventuels problèmes de sécurité et risques d'endommagement de la machine, ainsi que des conseils utiles concernant l'utilisation et l'entretien. Lire toutes les informations attentivement afin de tirer plein parti de l'outil, en toute sécurité. |
| | Porter une protection oculaire et auditive | Porter une protection oculaire et auditive pendant l'utilisation de ce matériel. |
| | Ne laisser personne s'approcher | Garder les badauds à une distance de 15 m minimum. |
| | Ricochet | Risque de ricochet. |
| | Ne pas utiliser de lame | Ne pas utiliser de lame sur cet outil. |
| | Autocollant de régime | Sens de rotation et vitesse maximum de l'arbre pour l'accessoire de coupe. |
| | Chaussures | Porter des chaussures de travail à semelle antidérapante lors de l'utilisation de l'outil.. |
| | Gants | Porter des gants antidérapants épais. |
| | Ne pas fumer | Ne pas fumer pendant la préparation du mélange ou le remplissage du réservoir. |
| | Essence | Utiliser de l'essence sans plomb pour automobiles, avec un indice d'octane de 87 ([R + M] / 2) ou plus. |
| | Huile | Utiliser une huile 2 temps pour moteurs refroidis par air. |
| | Mélange de l'essence et de l'huile | Mélanger le carburant soigneusement avant chaque approvisionnement. |
| | Commutateur | Commutateur marche/arrêt<br>I = marche<br>O = arrêt |

# SYMBOLES

Le but des symboles de sécurité est d'attirer l'attention sur d'éventuels dangers. Les symboles de sécurité et les informations qui les accompagnent doivent être bien compris et respectés. Les mises en garde ne constituent en elles-mêmes aucune protection contre les dangers. Les instructions ou avertissements qu'elles contiennent ne sauraient en aucun cas remplacer des mesures de prévention des accidents appropriées.

| SYMBOLE | SIGNIFICATION |
|---|---|
| ⚠ | **DANGER :** Indique une situation extrêmement dangereuse qui, si elle n'est pas évitée, aura pour conséquences des blessures graves ou mortelles. |
| ⚠ | **AVERTISSEMENT :** Indique une situation potentiellement dangereuse qui, si elle n'est pas évitée, pourrait entraîner des blessures graves. |
| ⚠ | **ATTENTION :** Indique une situation potentiellement dangereuse qui, si elle n'est pas évitée, aura pour conséquences des blessures légères ou de gravité modérée. Ce terme peut également être employé pour avertir l'utilisateur de pratiques dangereuses pouvant causer des dommages matériels. |

**REMARQUE :** Une remarque contient des informations ou instructions vitales pour l'utilisation ou l'entretien du matériel.

**CONSERVER CES INSTRUCTIONS**

# FICHE TECHNIQUE

| | | |
|---|---|---|
| Poids | Sans carburant ni tête de coupe | 4,69 kg |
| | Sans carburant, avec tête de coupe | 5,08 kg |
| Volume du réservoir | | 42,5 $cm^3$ |
| Largeur de coupe | | 433 mm |
| Cylindrée | | 30 cc |
| Rendement maximal du moteur (conformément à ISO 8893) | | 0,78 kW |
| Vitesse de rotation maximale de la broche | | 9.000 ±1 tr/min |
| Régime moteur (vitesse de rotation) à la vitesse de rotation maximale recommandée de la broche. | | 12.500 ±1 tr/min |
| Régime moteur (vitesse de rotation) au ralenti | | 2.000 - 2.500 ±1 tr/min |
| Consommation de carburant (conformément à ISO 8893), au rendement maximal du moteur | | 0,52 kg/h |
| Consommation de carburant spécifique (conformément à ISO 8893), au rendement maximal du moteur | | 0,47 kg/h |
| Niveau de vibrations au ralenti | Poignée avant | 5,9 |
| | Poignée arrière | 3,7 |
| Niveau de vibrations à plein régime | Poignée avant | 8,2 |
| | Poignée arrière | 8,6 |
| Pression acoustique (conformément à EN ISO 11806:1997, ISO 7917:1987) | | 102 |
| Pression acoustique (conformément à ISO 10884) | | 113 |

# DEBALLAGE

## INSTRUCTIONS

- Sortir l'outil du carton avec précaution
- Examiner soigneusement l'outil pour s'assurer que rien n'a été brisé ou endommagé en cours de transport.
- Ne pas jeter les matériaux d'emballage avant d'avoir soigneusement examiné l'outil et avoir vérifié qu'il fonctionne correctement.

## LISTE DES PIÈCES DE KIT NEUF

- Déflecteur d'herbe
- Poignée avant
- Protection d'échappement, clé Torx et vis
- Quincaillerie
- Manuel d'utilisation

# CARACTERISTIQUES

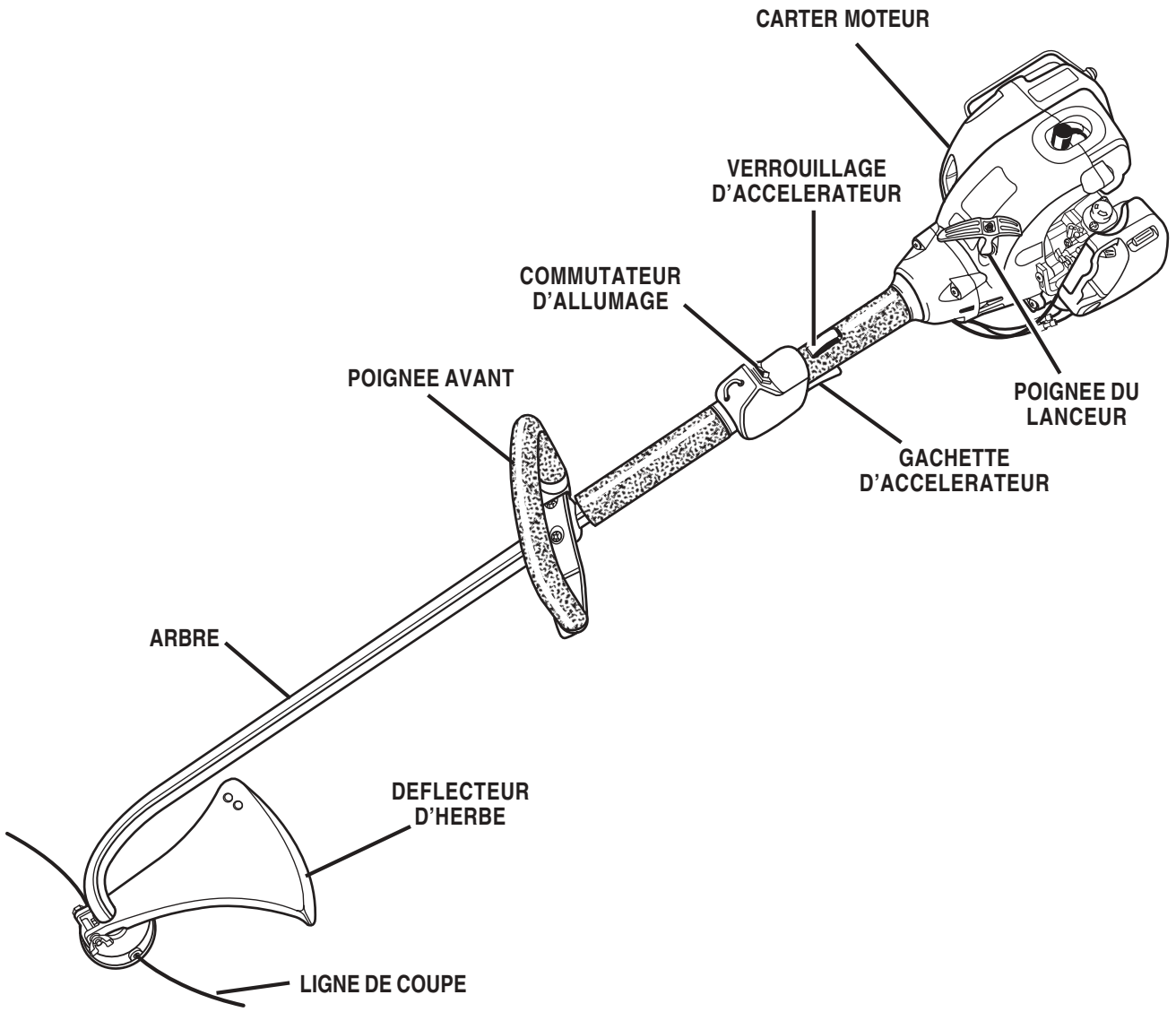


Fig. 1

## ASSEMBLAGE :

**DEFLECTEUR D'HERBE**

*Voir la figure 2.*

1. Retirer l'écrou papillon, la rondelle plate, la rondelle frein et le boulon du kit..
2. Placer le déflecteur d'herbe sur l'arbre et le support.
3. Insérer le boulon dans les fentes du déflecteur d'herbe et le support du tube d'arbre.
4. Installer la rondelle plate, la rondelle frein et l'écrou papillon.
5. Serrer fermement.

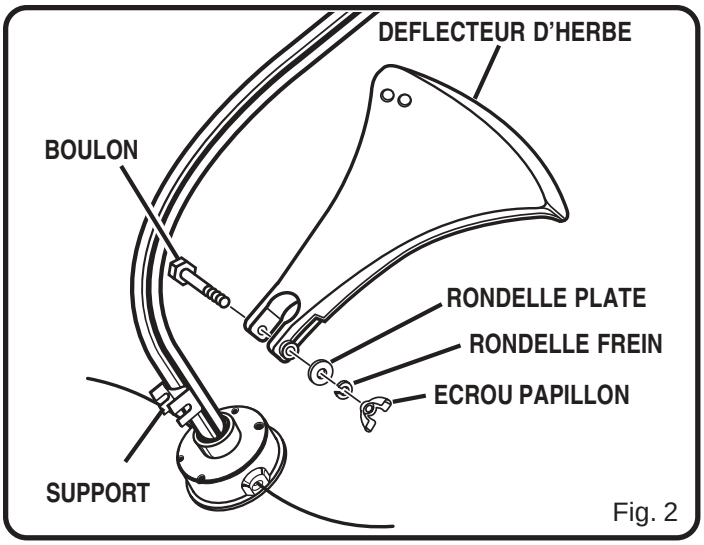

Fig. 2

**POIGNEE AVANT**

*Voir la figure 3.*

1. Placer la base de la poignée et le support sur le tube d'arbre, au-dessous de la pièce d'écartement.
2. Installer les deux vis et écrous de la base de poignée, sans les serrer complètement.
3. Placer la poignée sur sa base et la fixer au moyen des deux vis. Serrer fermement.
4. Ajuster la position de la poignée avant pour obtenir le meilleur équilibre et le meilleur confort d'utilisation.
5. Serrer fermement les vis de la base de poignée.

**REMARQUE :** Ne pas essayer de retirer ou modifier la pièce d'écartement. Cette pièce est la limite de position supérieure de la poignée. *Voir la figure 3.*

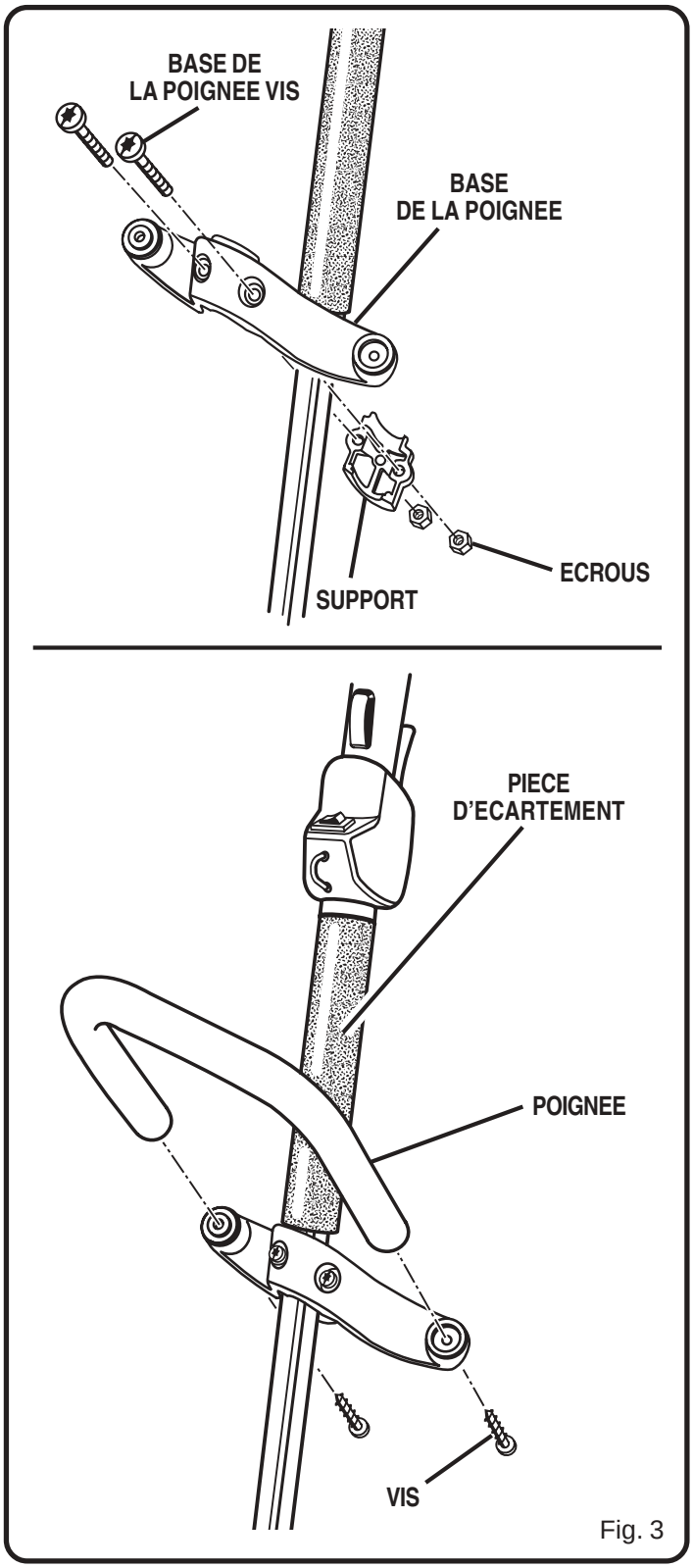

Fig. 3

## PROTECTION D'ECHAPPEMENT

*Voir la figure 4*

1. Retirer la protection d'échappement et les deux vis du kit de l'utilisateur.
2. Installer la protection d'échappement sur le carter arrière.

   **REMARQUE :** S'assurer que l'extrémité coudée de la protection d'échappement s'insère correctement dans l'ouverture du carter arrière.
3. Installer les deux vis et les serrer fermement à l'aide de la clé Torx fournie.

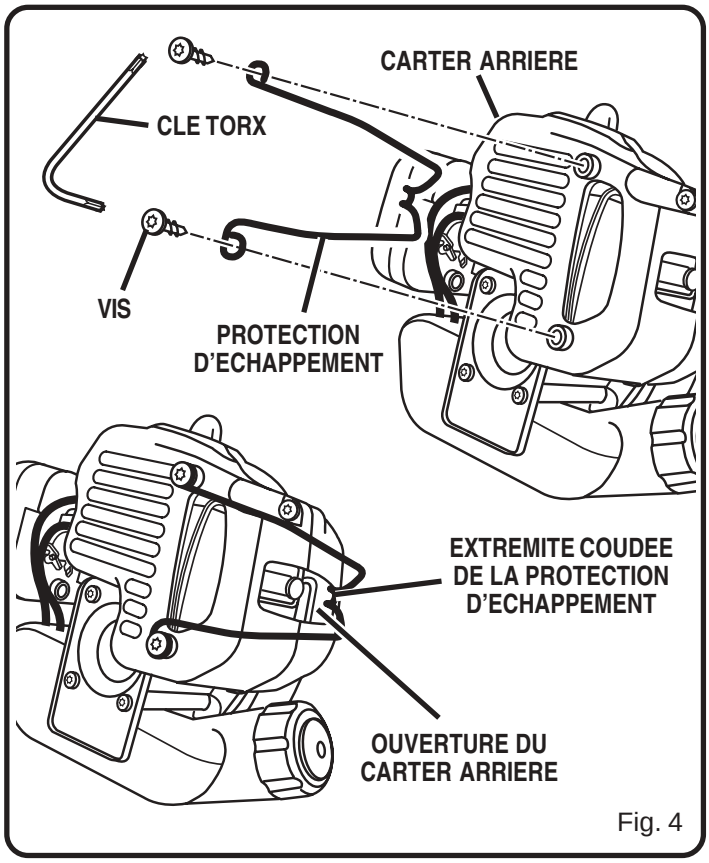

Fig. 4

## CARBURANT ET APPROVISIONNEMENT

### SECURITE DE MANIPULATION DU CARBURANT

- Le carburant étant extrêmement inflammable, il doit toujours être manipulé avec précaution.
- Toujours mélanger le carburant à l'extérieur, loin de toute flamme ou source d'étincelles. Ne pas inhaler les vapeurs.
- Ne pas laisse l'essence ou l'huile entrer en contact avec la peau.
- Garder l'huile et l'essence à l'écart des yeux. En cas d'éclaboussure d'huile ou d'essence dans les yeux, rincer immédiatement avec de l'eau propre. Si l'irritation persiste consulter immédiatement un médecin.
- Nettoyer immédiatement tout carburant répandu.

### MELANGE DU CARBURANT

- Cet outil utilise un moteur deux temps qui nécessite le mélange d'essence et d'huile 2 temps. Mélanger de l'essence sans plomb et de l'huile moteur 2 temps dans un récipient propre homologué pour l'essence.
- Le moteur est certifié pour fonctionner avec de l'essence sans plomb pour automobiles, avec un indice d'octane de 87 ([R + M] / 2) ou plus.
- Ne pas utiliser de mélanges tout préparés des stations service tels que ceux utilisés dans les motos, vélomoteurs, etc.
- Utiliser une huile 2 temps automélangeuse de haute qualité pour moteurs refroidis par air. Ne pas utiliser d'huile automobile ou pour moteurs hors-bord 2 temps.
- Ajouter 2 % d'huile à l'essence. Ceci permet d'obtenir un mélange à 50/1.
- Mélanger le carburant soigneusement avant chaque approvisionnement.
- Mélanger en petites quantités. Ne pas mélanger plus de carburant qu'il ne sera utilisé dans une période de 30 jours. Il est recommandé d'utiliser une huile 2 temps contenant un stabilisateur de carburant.

### REMPLISSAGE DU RESERVOIR

1. Nettoyer le pourtour du bouchon de remplissage pour éviter la contamination du carburant.
2. Desserrer le bouchon du réservoir lentement pour relâcher la pression et éviter que le carburant s'échappe.
3. Verser le mélange dans le réservoir avec précaution. Éviter de répandre du carburant.
4. Avant de remettre le bouchon en place, nettoyer et inspecter son joint.
5. Remettre immédiatement le bouchon en place et le serrer à la main. Essuyer tout carburant répandu. S'éloigner de 9 m (30 pi) du point d'approvisionnement avant de lancer le moteur.

**REMARQUE :** Il est normal qu'un moteur neuf dégage de la fumée pendant et après la première utilisation.

### ⚠ AVERTISSEMENT :

Toujours arrêter le moteur avant de faire le plein de carburant. Ne jamais remplir le réservoir d'une machine lorsque le moteur tourne ou est chaud. S'éloigner d'au moins 9 m du point d'approvisionnement avant de lancer le moteur. Ne pas fumer !

| | | | | |
|---|---|---|---|---|
| 1 litre | + | 20 ml | = | 50/1 |
| 2 litres | + | 40 ml | = | |
| 3 litres | + | 60 ml | = | |
| 4 litres | + | 80 ml | = | |
| 5 litres | + | 100 ml | = | |

## UTILISATION DU TAILLE - BORDURES

*Voir la figure 5.*

Tenir le taille-bordures avec la main droite sur la poignée arrière et la main gauche sur la poignée avant. Tenir fermement les deux poignées pendant le fonctionnement. Le taille-bordures doit être tenu dans une position confortable, la poignée arrière se trouvant à peu près à hauteur de la taille.

Toujours utiliser le taille-bordures à plein régime. Couper les herbes hautes du haut en bas. Ceci empêchera l'herbe de s'enrouler sur le tube de l'arbre moteur et la tête de coupe, ce qui pourrait endommager le moteur du fait d'une surchauffe. Si l'herbe s'enroule sur la tête de coupe, arrêter le moteur, débrancher le fil de bougie et enlever l'herbe. Le travail prolongé à mi-régime causerait l'écoulement d'huile par l'échappement.

Fig. 5

## AVANCE DE LA LIGNE DE COUPE

### AVANCE DE LA LIGNE DE COUPE AVEC LE SYSTEME A CHOC EZ LINE™

L'avance de la ligne est obtenue en tapant la tête de coupe sur le gazon, le moteur tournant à plein régime.

1. Faire tourner le moteur à plein régime.
2. Taper la tête de coupe sur le sol pour faire avance la ligne. La ligne avance chaque fois que la tête de coupe est frappée sur le sol.
3. Plusieurs frappes peuvent être nécessaires pour que la ligne parvienne à la lame coupe ligne
4. Continuer le travail.

**REMARQUE :** Si la ligne devient trop courte, il peut ne pas être possible de la faire avancer en tapant la tête de coupe sur le sol. Dans ce cas, ARRÊTER LE MOTEUR et tirer la ligne à la main.

### AVANCE MANUELLE DE LA LIGNE DE COUPE

Appuyer sur la retenue de bobine et tirer sur la ligne pour sortir la longueur désirée.

## CONSEILS DE COUPE

*Voir la figure 6.*

- Pour une efficacité maximum, garder le taille-bordures incliné vers la zone de coupe.
- Ne pas travailler dans des endroits dangereux.
- Couper avec l'extrémité de la ligne**;** ne pas forcer la tête de coupe dans l'herbe non coupée.
- Les palissades en métal et en bois accélèrent l'usure de la ligne et peuvent la faire casser. Les murs en pierre et brique, trottoirs et pièces de bois peuvent user la ligne rapidement.
- Éviter les arbres et buissons. L'écorce des arbres, les moulures en bois, le lambrissage et les piquets de palissades peuvent être endommagés par la ligne.

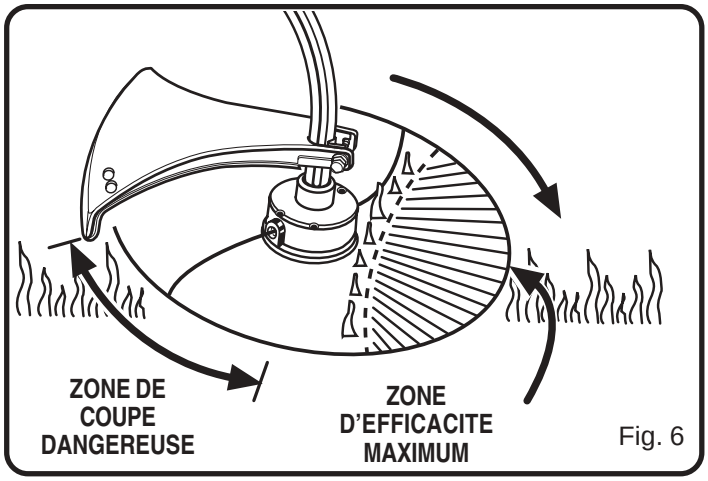

Fig. 6

## LAME DE SECTIONNEMENT DE LIGNE DE COUPS DU DEFLECTEUR D'HERBE

*Voir la figure 7.*

Ce taille-bordures est équipé d'une lame de sectionnement de ligne montée sur le déflecteur d'herbe. Pour obtenir une coupe optimale, faire avance la ligne jusqu'à ce qu'elle soit coupée à la longueur correcte par la lame de sectionnement. La ligne doit être avancée chaque fois que le moteur tourne à une vitesse supérieure à la normale. Ceci maintiendra une efficacité maximum et gardera la ligne assez longue pour avancer correctement.

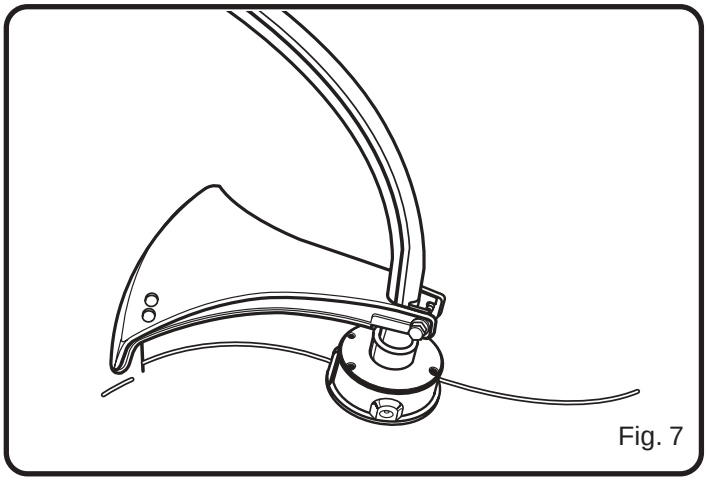
Fig. 7

## DEMARRAGE ET ARRET

*Voir les figures 8 et 9.*

**REMARQUE :** Cet outil est équipé d'un volet de départ automatique. Les instruction de démarrage de cet outil sont différentes de celles des outils à volet de départ manuel. Veiller à lire et respecter les instructions de démarrage ci-dessous.

### ⚠ AVERTISSEMENT :

Ne jamais lancer ou faire tourner le moteur dans un endroit clos ou mal aéré. Les gaz d'échappement peuvent être mortels.

**DEMARRAGE DU MOTEUR FROID :**

1. Poser le taille-bordures sur un sol nu et plat.
2. Appuyer sur la poire d'amorçage 8 à 10 fois.

**REMARQUE :** Ne pas appuyer sur la gâchette d'accélérateur avant que le moteur démarre. Ceci empêcherait le démarrage.

3. Mettre le levier en position **« DEMARRAGE A FROID »**. *Voir la figure 9.*
4. Tirer sur le cordon du lanceur jusqu'à ce que le moteur démarre.
5. Laisser le moteur se réchauffer pendant 4 à 10 secondes.
6. Appuyer immédiatement sur le verrouillage de la gâchette et la relâcher. Ceci permet au volet de départ de se mettre automatiquement en position **« DEMARRAGE À FROID »**. L'outil est maintenant prêt à l'emploi.

**REMARQUE :** Le levier du volet de départ se met automatiquement en position de « DEMARRAGE A CHAUD » une fois que la gâchette à été actionnée pour la première fois.

**DEMARRAGE DU MOTEUR CHAUD :**

1. Poser le taille-bordures sur un sol nu et plat.
2. Le levier de départ devrait déjà se trouver en position **DEMARRAGE A FROID**. S'il ne l'est pas, appuyer sur la gâchette d'accélérateur et la relâcher. Tirer sur le cordon du lanceur jusqu'à ce que le moteur démarre.

**ARRÊT DU MOTEUR :**

Pour arrêter le moteur, mettre le commutateur en position **« O »**.

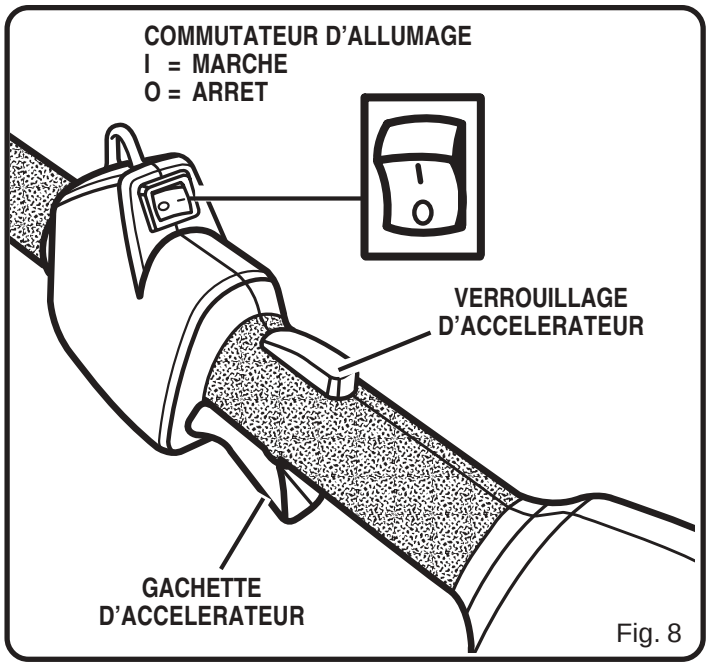

Fig. 8

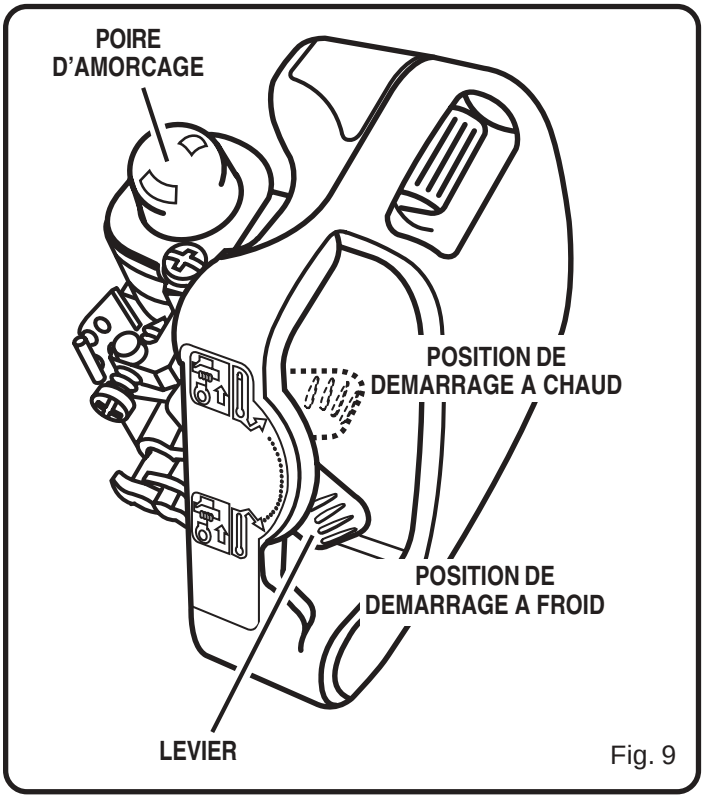

Fig. 9

**⚠ AVERTISSEMENT :**

Utiliser exclusivement des pièces, accessoires et outils d'origine. Toute dérogation peut entraîner un mauvais fonctionnement, des blessures et l'annulation de la garantie.

- Les réglages et réparations décrits ci-dessous peuvent bien souvent être effectués par l'utilisateur. Les autres réparations doivent être confiées à un centre de réparations agréé.
- Un manque d'entretien peut causer un calaminage excessif et l'écoulement d'un résidu noir huileux par l'échappement.
- S'assurer que tous les dispositifs de protection, sangles, déflecteurs et poignées sont correctement installés et solidement assujettis pour éviter les risques de blessures.

## REMPLACEMENT DE LA BOBINE

## AVANCE DE LA LIGNE DE COUPE A CHOC EZ LINE™

### NOUVELLE BOBINE PRE-ENROULEE

*Voir les figures 10 et 11.*

Si seule la ligne est remplacée, voir « remplacement de la ligne », plus loin dans ce manuel.

Utiliser exclusivement une ligne monofilament de 2,4 mm. Pour une efficacité maximum, utiliser exclusivement une ligne du fabricant.

1. Arrêter le moteur et débrancher le fil de la bougie. Maintenir la tête de coupe et retirer la retenue de bobine. Tourner vers la gauche.
2. Retirer la bobine vide de la tête de coupe. Laisser le ressort fixé sur la bobine.
3. Lors de l'installation d'une nouvelle bobine, s'assurer que les deux lignes sont engagées dans les deux fentes diamétralement opposées. Veiller à ce que les deux lignes soient sorties d'au moins 15 cm au-delà de chaque fente.
4. Passer les lignes dans les oeillets de la tête de coupe. Enfoncer la bobine dans la tête de coupe avec précaution (au besoin tirer délicatement sur la ligne pour les faire passer à l'extérieur). Une fois la bobine en place dans la tête de coupe, saisir les lignes et les tirer d'un coup sec pour les sortir des fentes de la bobine.
5. Appuyer sur la bobine et la tourner vers la gauche , jusqu'à ce qu'elle se bloque. Maintenir la bobine enfoncée et la tourner légèrement vers la droite. Lâcher la bobine. Elle doit être verrouillée dans la tête de coupe. Si elle ne l'est pas, la maintenir enfoncée et la tourner jusqu'à ce qu'elle se verrouille.
6. S'assurer que la tête de coupe et la retenue de bobine sont engagées sur l'arbre moteur en tournant la retenue vers la gauche pour la serrer.
7. Tirer de nouveau sur les lignes pour mettre la bobine en position de coupe. Appuyer sur la retenue de bobine tout en tirant sur la ou les lignes pour les avancer manuellement et vérifier le montage de la tête de coupe.

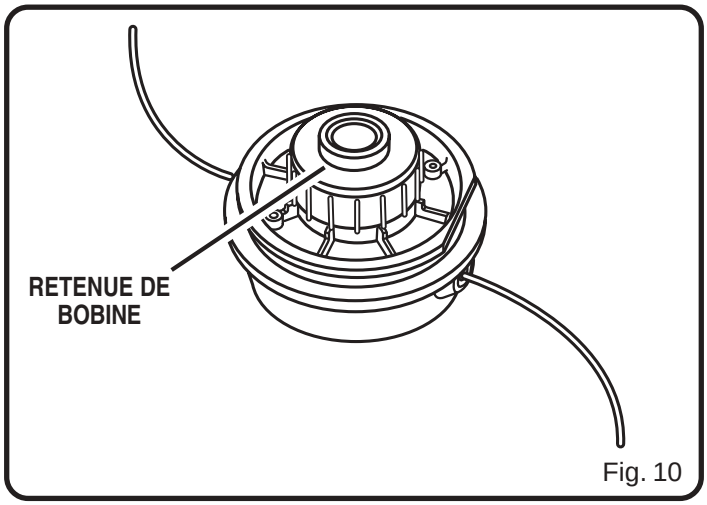

Fig. 10

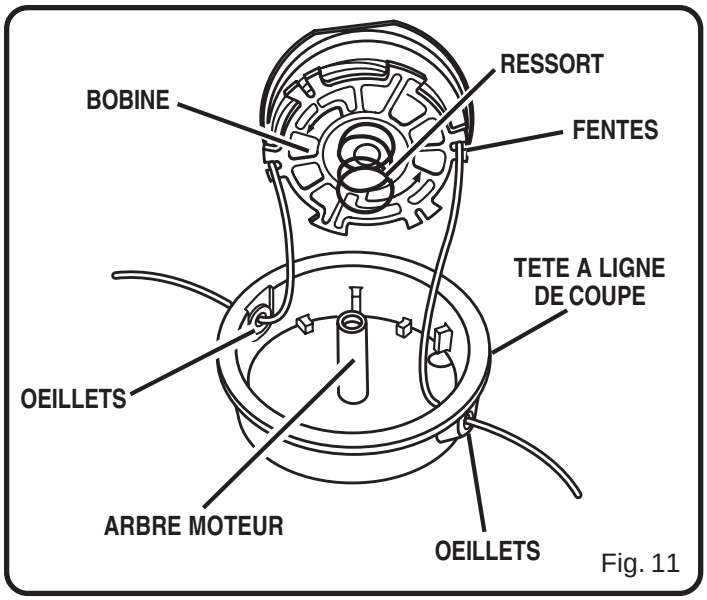

Fig. 11

**REMPLACEMENT DE LIGNE**

*Voir les figures 12, 13, 14 et 15.*

1. Arrêter le moteur et débrancher le fil de la bougie. Maintenir la tête de coupe et retirer la retenue de bobine. Tourner vers la gauche.
2. Retirer la bobine de la tête de coupe.
   **REMARQUE :** Laisser le ressort fixé sur la bobine. Retirer la ligne restant éventuellement sur la bobine.
3. Couper deux morceaux de ligne d'environ 2,7 m de long.
4. Insérer la première ligne dans le trou d'ancrage de la partie supérieure de la bobine. Enrouler la ligne sur la partie supérieure de la bobine en tournant vers la gauche, comme indiqué par les flèches de la bobine. Engager la ligne dans la fente du flasque supérieur en la laissant dépasser d'environ 15 cm au-delà de la fente. Ne pas enrouler une longueur de ligne excessive. Une fois la ligne enroulée, elle doit se trouver à au moins 6 mm du bord extérieur de la bobine.
5. Répéter l'opération ci-dessus en enroulant la seconde ligne sur la partie inférieure de la bobine. Ne pas enrouler une longueur de ligne excessive.
6. Remettre la bobine et sa retenue en place. Voir « Remplacement de la bobine » plus haut dans ce manuel.

## NETTOYAGE DE L'ORIFICE D'ECHAPPEMENT ET DU SILENCIEUX

Selon le type de carburant utilisé, le type et la quantité d'huile utilisée et/ou les conditions d'utilisation, l'orifice d'échappement et le silencieux peuvent être obstrués par de la calamine. Si un outil motorisé semble avoir perdu de la puissance, le moteur doit être décalaminé par un technicien qualifié pour restaurer le fonctionnement normal.

## PARE - ETINCELLES

Le pare-étincelles doit être nettoyé ou remplacé toutes les 25 heures de fonctionnement ou tous les ans pour assurer le fonctionnement correct de l'outil. L'emplacement du pare-étincelles diffère suivant le modèle. Contacter le concessionnaire le plus proche pour connaître l'emplacement du pare-étincelles sur le modèle utilisé.

**Nettoyage :**

- Retirer le pare-étincelles du silencieux.
- Si le pare-étincelles est en fibre de verre, le jeter et le remplacer.
- Si le pare-étincelles est en métal, le nettoyer comme suit :
  1. Vaporiser le pare-étincelles avec un produit de décalaminage de bonne qualité.
  2. Le nettoyer délicatement avec une brosse métallique.
  3. Installer le pare-étincelles neuf ou nettoyé et remettre toutes les pièces en place avant d'utiliser l'outil de nouveau.

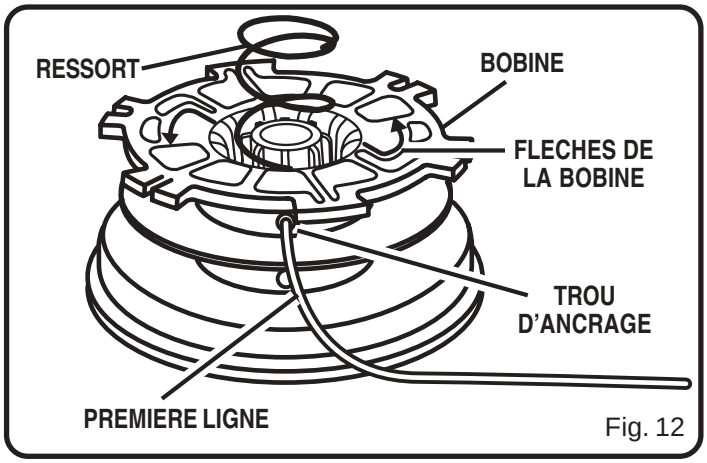

Fig. 12

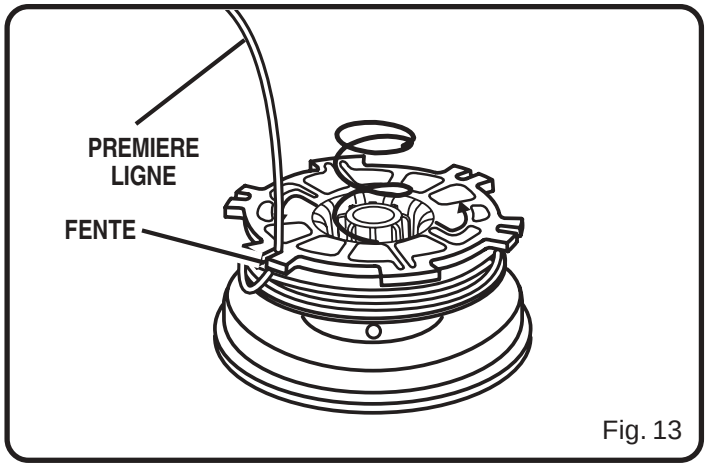

Fig. 13

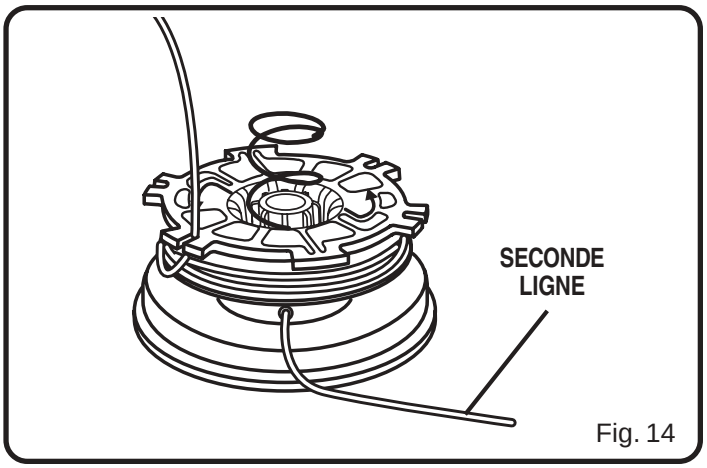

Fig. 14

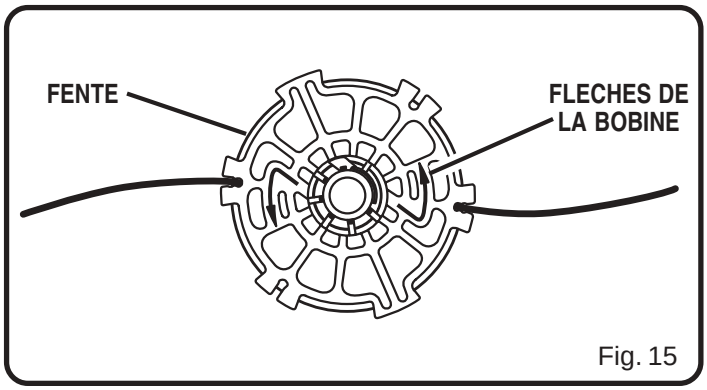

Fig. 15

## REMPLACEMENT ET NETTOYAGE DU FILTRE A AIR

*Voir les figures 16 et 17.*

Pour assurer un fonctionnement correct et une longue vie utile, garder le filtre à air propre.

1. Retirer le couvercle du filtre à air en appuyant sur le loquet avec le pouce et en tirant délicatement sur le couvercle.
2. Retirer le filtre et le nettoyer dans de l'eau savonneuse tiède. Le rincer et le laisser sécher complètement. Pour obtenir un fonctionnement optimal, le remplacer annuellement.
3. Installer le filtre, aligner les languettes et s'assurer que les loquets se verrouillent correctement.

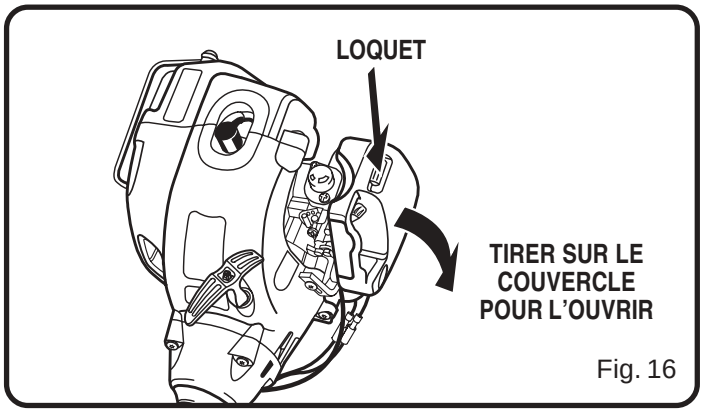

Fig. 16

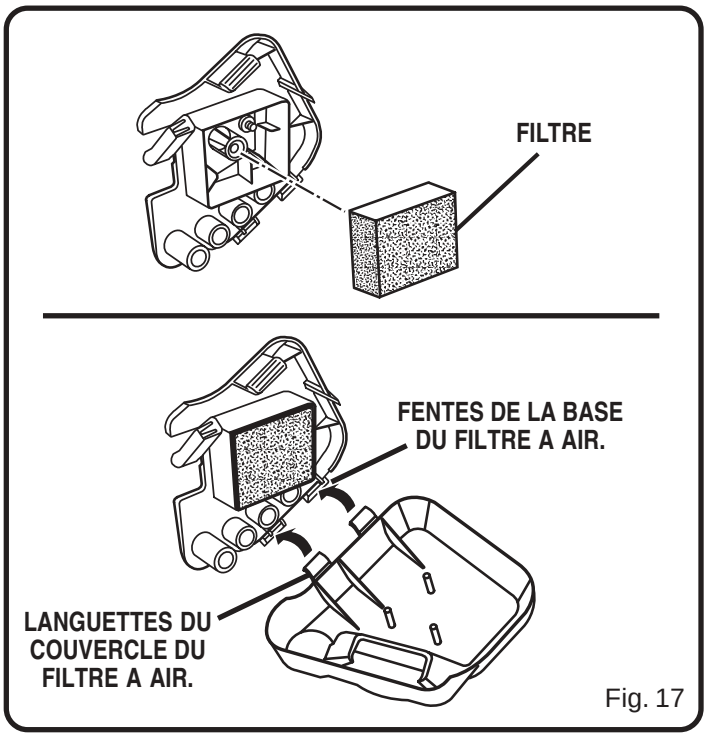

Fig. 17

## BOUCHON DU RESERVOIR DE CARBURANT

**⚠ AVERTISSEMENT :**

Un bouchon de carburant qui fuit pose un risque d'incendie et doit être remplacé immédiatement.

Le bouchon du réservoir de carburant contient un filtre et un clapet antiretour non réparables. Un filtre à carburant colmaté nuit au bon fonctionnement du moteur. Si le fonctionnement du moteur s'améliore lorsque le bouchon est desserré, le clapet antiretour peut être défectueux ou le filtre colmaté. Si nécessaire, remplacer le bouchon de carburant.

## BOUGIE

Ce moteur utilise une bougie Champion RCJ-6Y avec un écartement d'électrode de 0,63 mm. Elle doit être remplacée annuellement par une bougie identique.

## REMISAGE (1 MOIS OU PLUS)

1. Vider complètement le réservoir de carburant dans un bidon ou jerrycan approuvé pour l'essence. Laisser le moteur tourner jusqu'à ce qu'il cale.
2. Nettoyer soigneusement le taille-bordures. Le remiser dans un endroit bien aéré, inaccessible aux enfants. Le tenir à l'écart de produits corrosifs, tels que les produits chimiques de jardinage et le sel de dégivrage.
3. Se conformer à toutes les réglementations ISO et locales concernant la sécurité de manipulation et d'entreposage de l'essence. L'excédent de carburant peut être utilisé pour d'autres machines à moteur 2 temps.

# DEPANNAGE

**SI LES PRESENTES SOLUTIONS NE RESOLVENT PAS LE PROBLEME, CONTACTER LE CENTRE DE REPARATIONS AGREE.**

| PROBLEME | CAUSE POSSIBLE | SOLUTION |
|---|---|---|
| Le moteur ne démarre pas : | 1. Pas d'étincelle | 1. Vérifier la bougie. Retirer la bougie. Remettre le capuchon sur la bougie et poser cette dernière sur le cylindre métallique. Tirer le cordon du lanceur et regarder si une étincelle se produit à l'électrode de la bougie. En l'absence d'étincelle, répéter l'opération avec une bougie neuve. |
| | 2. Pas de carburant. | 2. Actionner la poire d'amorçage jusqu'à ce qu'elle soit remplie de carburant. Si elle ne se remplit pas, le système d'alimentation en carburant est obstrué. Contacter un centre de réparations. Si la poire se remplit, il se peut que le moteur soit noyé (voir le paragraphe suivant). |
| | 3. Moteur noyé. | 3. Retirer la bougie et retourner le taille-bordures, de façon à ce que le trou de bougie soit dirigé vers le sol. S'assurer que le levier du volet de départ est en position de « DÉMARRAGE À CHAUD » et tirer le cordon du lanceur 10 à 14 fois. Ceci chasse l'excédent de carburant du moteur. Nettoyer la bougie et la remettre en place. La gâchette d'accélérateur étant serrée à fond et le levier du volet de départ en position « DÉMARRAGE À CHAUD », tirer le cordon du lanceur trois fois. Si le moteur ne démarre pas, mettre le levier du volet de départ en position « DÉMARRAGE À FROID » et suivre les instructions de démarrage normal de la section « DÉMARRAGE ET ARRÊT ». Si le moteur ne démarre toujours pas, installer une bougie neuve et répéter l'opération. |
| | 4. Le cordon du lanceur est plus difficile à tirer que lorsque l'outil était neuf. | 4. Contacter un centre de réparations. |
| Le levier du volet de départ ne peut pas être mis en position « DÉMARRAGE À FROID: | Gâchette d'accélérateur serrée. | Lâcher la gâchette. Voir « Démarrage et arrêt », plus haut dans ce manuel. |
| Le moteur démarre, mais n'accélère pas : | Le carburateur nécessite un réglage. | * Tourner le pointeau « **L** » (bas régime) de 1/16 de tour vers la gauche. Si le pointeau « **L** » ne peut pas être tourné vers la gauche, ne pas forcer les capuchons limiteurs en plastique. Contacter un centre de réparations. *Voir la figure 18.* |
| Le moteur ne parvient pas au régime maximum et dégage trop de fumée : | 1. Vérifier le mélange de carburant. | 1. Utiliser un mélange de carburant et d'huile 2 temps correct et frais. |
| | 2. Filtre à air encrassé. | 2. Nettoyer le filtre à air Voir la section « Remplacement et nettoyage du filtre à air », plus haut dans ce manuel. |
| | 3. Le carburateur nécessite un réglage. | 3. Tourner le pointeau « **H** » (haut régime) de 1/16 à 1/8 de tour vers la droite. *Voir la figure 18.* |
| Le moteur démarre, tourne et accélère correctement, mais ne tient pas le ralenti : | Le carburateur nécessite un réglage. | Tourner la vis de ralenti vers la droite, pour augmenter le régime de ralenti. *Voir la figure 18.* |
| La ligne n'avance pas : | 1. Ligne soudée sur elle-même. | 1. Lubrifier avec un produit au silicone. |
| | 2. Pas assez de ligne sur la bobine. | 2. Installer une nouvelle ligne. Voir « Remplacement de la ligne », plus haut dans ce manuel. |
| | 3. Ligne trop courte. | 3. Tirer les lignes en appuyant sur la bobine et en la relâchant alternativement. |
| | 4. Ligne emmêlée sur la bobine. | 4. Retirer la ligne du de la bobine et la rebobiner. Voir « Remplacement de la ligne », plus haut dans ce manuel. |
| | 5. Régime moteur insuffisant. | 5. Faire avancer la ligne, le moteur tournant à plein régime. |

# DEPANNAGE

**SI LES PRESENTES SOLUTIONS NE RESOLVENT PAS LE PROBLEME, CONTACTER LE CENTRE DE REPARATIONS AGRÉÉ.**

| PROBLEME | CAUSE POSSIBLE | SOLUTION |
|---|---|---|
| L'herbe s'enroule sur le tube de l'arbre moteur et la tête de coupe. | 1. Coupe de hautes herbes au ras du sol.<br>2. Utilisation du taille-bordures à régime partiel. | 1. Couper les herbes hautes du haut en bas.<br>2. Utiliser le taille-bordures à plein régime. |
| La retenue de bobine est difficile à tourner : | Filetage des vis encrassé ou endommagé. | Nettoyer les filetages et les graisser – Si cela ne donne aucune amélioration . remplacer la retenue de bobine. |
| De l'huile s'écoule de l'échappement : | 1. Utilisation du taille-bordures à régime partiel.<br>2. Vérifier le mélange huile/carburant.<br>3. Filtre à air encrassé.<br>4. Le carburateur nécessite un réglage. | 1. Utiliser le taille-bordures à plein régime.<br>2. Utiliser un mélange de carburant et d'huile 2 temps correct et frais.<br>3. Nettoyer selon les instructions de la section Entretien.<br>4. Tourner le pointeau « **H** » (haut régime) de 1/16 à 1/8 de tour vers la droite. *Voir la figure 18.* |

**REMARQUE :** Les pointeaux du carburateur sont dotés de capuchons en plastique empêchant la rotation vers la gauche pour préserver le réglage d'usine. Si l'outil présente des problèmes de fonctionnement spécifiques, pour lesquels la section « Dépannage » recommande de régler le pointeau en le tournant vers la gauche et qu'aucun réglage n'a été effectué depuis la date d'achat original, le confier à un centre de réparations agréé. Dans la plupart des cas, le réglage nécessaire est un travail de routine pour un technicien formé en usine.

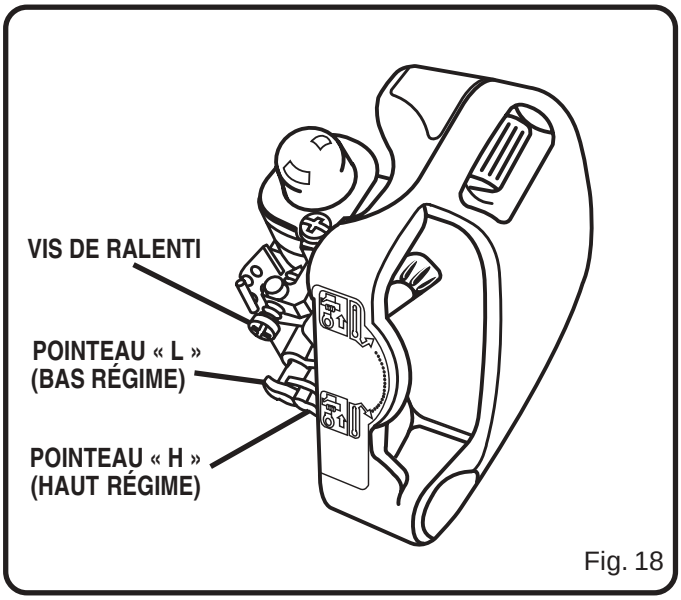

Fig. 18

# GARANTIE

## ENONCE DE LA GARANTIE

## (RTSA / RTUK / RTG)

Tous les produits Ryobi sont garantis contre les vices de matériaux ou de fabrication pour une période de vingt-quatre (24) mois, entrant en vigueur à la date de facturation originale ou d'avis de livraison.

Les défauts causés par l'usure normale, un manque d'entretien, un entretien incorrect ou la surcharge de l'outil, ainsi que les articles consommables, tels que batteries, ampoules, lames, forets, etc., sont exclus de la garantie.

En cas de problème de fonctionnement au cours de la période de garantie, retirer le produit assemblé au concessionnaire ou centre de réparations Ryobi agréé le plus proche.

Les droits statutaires du propriétaire s'appliquant au produit défectueux ne sont pas affectés par la présente garantie.

**Ryobi Technologies GmbH**, Itterpark , D-40724 Hilden, Allemagne

**Ryobi Technologies**, Customer Services ,Anvil House, Tuns Lane, Henley-on-Thames, RG9 1SA, R-U

**Ryobi Technologies**, BP 50012 - 95945 Roissy CDG Cedex – FRANCE

**Ryobi Technologies Australia PTY Limited**, 359-361 Horsley Road, Milperra, NSW 2214 Australie

# DIRECTIVE DE SECURITE

## TABLEAU DE NIVEAU / PRESSION ACOUSTIQUE ET VIBRATIONS DES POIGNEES DES TAILLE-BORDURES / DEBROUSSAILLEUSES

Informations concernant les émissions de bruit conformément à la directive européenne de sécurité des machines 98/37/EC.

L'équipement individuel ci-dessus a été utilisé dans des conditions identiques à celles du travail normal.

Le niveau de pression acoustique pondérée en A (PaA) au niveau de l'oreille de l'opérateur et le niveau acoustique pondéré en A (NPA) ont été mesurés conformément à la directive 79/113/EEC. Le port d'une protection auditive est recommandé lorsque le niveau est de plus de 85 dBA.

Les vibrations aux poignées ont été mesurées conformément à ISO 7916. Lire la section relative aux mesures de sécurité de ce manuel.

| MODÈLE | NO. DE MODÈLE | PRESSION ACOUSTIQUE NpA (dBA) | NIVEAU ACOUSTIQUE PAA (dBpA) | VIBRATIONS $m/s^2$ |
|---|---|---|---|---|
| PLT3043E | RY70103 | 102 | 113 | 8.6 |

## DECLARATION DE CONFORMITE CE

Conformément à la directive pour machinerie 98/37/ECet à la directive de compatibilité électromagnétique 89/336/EEC - - Nous, soussignés

Ryobi Technologies Inc., 1428 Pearman Dairy Road, Anderson, SC 29625, USA

déclarons, à notre entière responsabilité, que le produit : PLT3043E (RY70103) - auquel le présent certificat s'applique, est conforme aux exigences fondamentales d'hygiène et de sécurité de la directive 98/37/EC, ainsi que ses amendements et, le cas échéant, à d'autres directives telles que la directive de compatibilité électromagnétique 89/336/EEC et la directive d'utilisation à l'extérieur 2000/14/EC.

Pour confirmer la conformité aux exigences d'hygiène et de sécurité énoncées dans les directives CEE, les normes et/ou spécifications techniques américaines et/ou européennes ci-dessous ont été consultées : EN ISO 14982:1998, ISO 7916 & 7917, EN ISO 11806:1997, ISO 7918-1995, ISO 8380-1993, ISO 8893-1989, ISO 10884-1995. EN 292-1.1991, EN 292-2-1991, EN 292-2:1991/A1;1995, EN 563-1994, EN 27917-1991, ISO 7112-1982, ISO 7113-1991

Wayne Hill
Directeur de la conformité environnementale

Ryobi Technologies Inc.
1428 Pearman Dairy Road
Anderson, SC 29625, USA

Le 11 décembre 2002

# MANUEL D'UTILISATION
# Taille - bordures à ligne
# PLT3043E
# RY70103

**Ryobi Technologies GmbH**
Itterpark 7
D-40724 Hilden
Allemagne
Tél. : +49 (0)2103 / 29 58 0
Fax : +49 (0)2103 / 29 58 29
info@ryobi-rtg.de

**Ryobi Technologies**
Service après-vente
Anvil House
Tuns Lane
Henley-on-Thames
RG9 1SA
R-U

**Ryobi Technologies**
BP 50012 - 95945 Roissy CDG Cedex – FRANCE

**Ryobi Technologies Australia PTY Limited**
359-361 Horsley Road, Milperra, NSW 2214 Australia

983000-201
1-03