MANUEL D'UTILISATION

ÉLAGUEUSE / TAILLE-BORDURES PC30

RY52001 / RY52001A

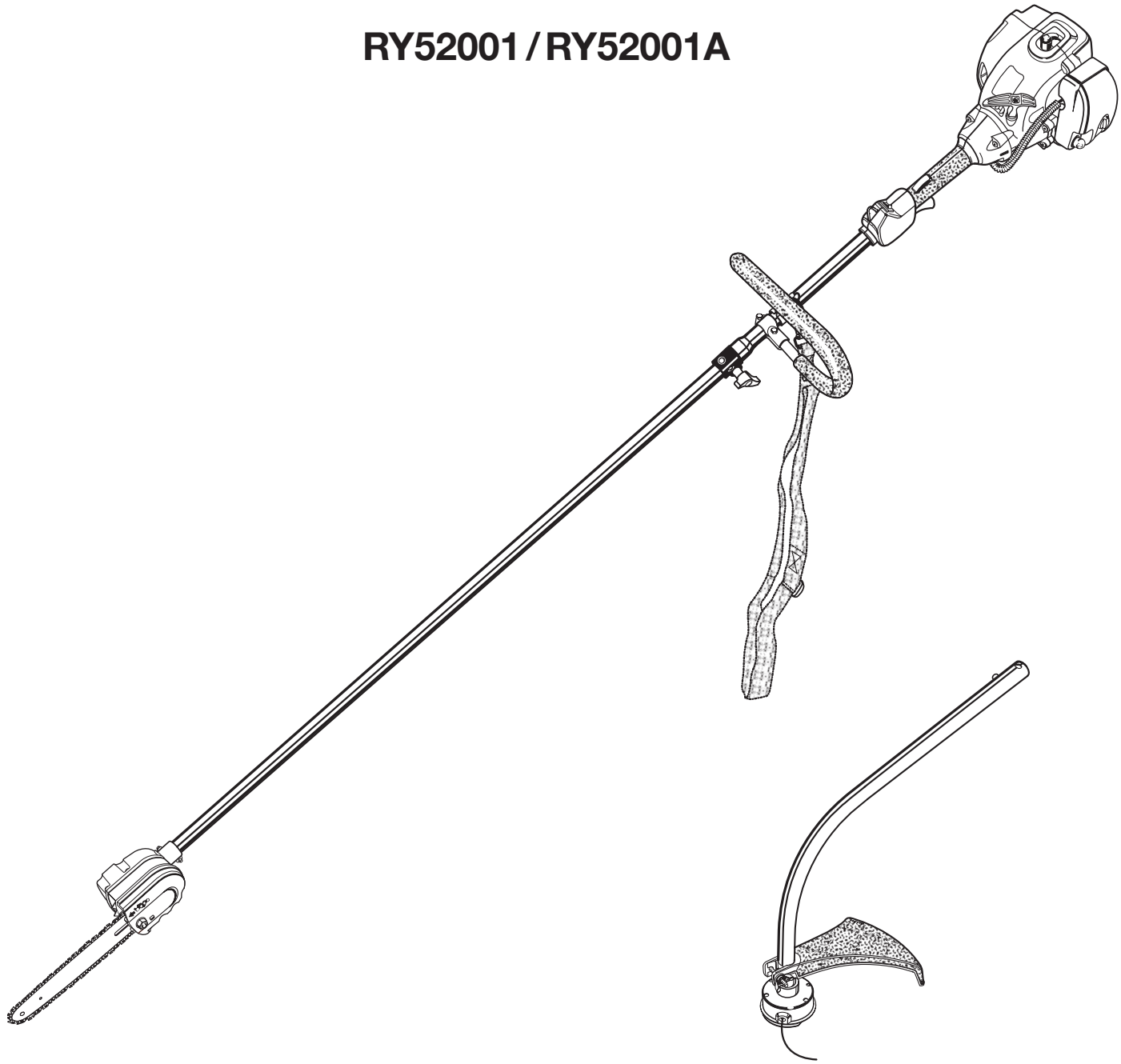

Cette élagueuse / taille-bordures a été conçue et fabriquée conformément aux strictes normes de fiabilité, simplicité d'emploi et sécurité d'utilisation de Ryobi. Correctement entretenue, elle vous donnera des années de fonctionnement robuste et sans problème.

AVERTISSEMENT : Pour réduire les risques de blessures, l'utilisateur doit lire attentivement le manuel d'utilisation avant d'utiliser cet outil.

Merci d'avoir acheté un produit Ryobi.

CONSERVER CE MANUEL POUR FUTURE RÉFÉRENCE

TABLE DES MATIÈRES

- Introduction 2
- Règles de sécurité générales 3
- Règles de sécurité particulières 4
- Symboles 5-6
- Caractéristiques 7-8
- Assemblage 8-10
- Utilisation 11-14
- Entretien 15-21
- Dépannage 22
- Garantie 23-25
- Commande de pièces / réparation 26

INTRODUCTION

Cet outil offre de nombreuses fonctions destinées à rendre son utilisation plaisante et plus satisfaisante. Lors de la conception de ce produit, l'accent a été mis sur la sécurité, les performances et la fiabilité, afin d'en faire un outil facile à utiliser et à entretenir.

RÈGLES DE SÉCURITÉ GÉNÉRALES

⚠ AVERTISSEMENT !

Lire et veiller à bien comprendre toutes les instructions. Le non respect de toutes les instructions ci-dessous peut entraîner un choc électrique, un incendie et/ou des blessures graves.

LIRE TOUTES LES INSTRUCTIONS

- **Pour travailler en toute sécurité, lire et veiller à bien comprendre toutes les instructions avant d'utiliser ce produit.** Respecter toutes les instructions de sécurité. Le non respect des instructions de sécurité ci-dessous peut entraîner des blessures graves.
- Ne pas laisser des enfants ou personnes n'ayant pas reçu une formation adéquate utiliser cet outil.
- Ne jamais laisser quiconque n'ayant pas reçu des instructions d'utilisation appropriées utiliser l'outil. Cette règle s'applique aux outils de location aussi bien qu'à ceux appartenant à des particuliers ainsi qu'au bloc-moteur sur lequel l'outil est monté.
- Toujours porter des lunettes de sécurité avec écrans latéraux. Les lunettes de vue ordinaires sont munies seulement de verres résistants aux impacts. Ce ne sont PAS des lunettes de sécurité. Le respect de cette règle réduira les risques de lésions oculaires.
- Les produits utilisés sur les territoires des services forestiers des États-Unis et de certains états doivent être conformes aux réglementations de lutte contre l'incendie. Cet outil est doté d'un pare-étincelles, toutefois, d'autres dispositifs peuvent être requis. Consulter les autorités locales et gouvernementales.
- Porter des pantalons longs, des chaussures de travail et des gants épais. Ne pas porter de vêtements amples, bijoux, shorts, sandales et ne pas travailler pieds nus. Ne porter aucun bijou.
- Ne jamais utiliser cet outil en le tenant du côté gauche.
- Attacher les cheveux longs pour les maintenir au-dessus des épaules, afin qu'ils ne se prennent pas dans les pièces en mouvement.
- Garder les badauds, enfants et animaux domestiques à une distance minimum de 15 m (50 pi).
- Ne pas utiliser cet outil en état de fatigue, si l'on est souffrant ou sous l'influence de l'alcool, de drogues ou de médicaments.
- Ne pas travailler sous un éclairage insuffisant.
- Ne pas utiliser l'outil sous la pluie ou dans des endroits humides ou mouillés.
- Se tenir bien campé et en équilibre. Ne pas travailler hors de portée. Le travail hors de portée risque de faire perdre l'équilibre ou de causer un contact avec les pièces brûlantes.
- Garder toutes les parties du corps à l'écart des pièces en mouvement.
- Pour éviter le contact avec les parties brûlantes, ne jamais travailler avec le bas du moteur au-dessus du niveau de la taille.
- Ne pas toucher les alentours de l'échappement ou du cylindre. Ces pièces deviennent très chaudes en cours de fonctionnement.
- Toujours arrêter le moteur et débrancher le fil de la bougie avant d'effectuer tout entretien ou réglage, à l'exception des réglages du carburateur.
- Inspecter l'outil avant chaque utilisation pour s'assurer qu'il n'y a pas de pièces desserrées, de fuites ce carburant, etc. Remplacer les pièces endommagées avant utilisation.
- La chaîne peut tourner pendant le réglage du carburateur.
- Il a été rapporté que, chez certaines personnes, les vibrations produites par les outils à main motorisés peuvent contribuer au développement d'une affection appelée syndrome de Raynaud. Les symptômes peuvent inclure des picotements, l'insensibilisation et le blanchissement des doigts et sont habituellement provoqués par l'exposition au froid. L'hérédité, l'exposition au froid et à l'humidité, le régime alimentaire, la fumée et les habitudes de travail sont tous des facteurs considérés comme contribuant au développement de ces symptômes. Il n'existe actuellement aucune preuve qu'un certain type de vibration ou le degré d'exposition contribue réellement au développement de cette affectation. Certaines mesures, susceptibles de réduire les effets des vibrations, peuvent être prises par l'opérateur :
  a) Garder le corps au chaud par temps froid. Pendant l'utilisation, porter des gants afin de tenir les mains et les poignets au chaud. Il a été établi que le froid est l'une des principales causes du symptôme de Raynaud.
  b) Après chaque période d'utilisation, faire des exercices pour accroître la circulation.
  c) Faire des pauses fréquentes. Limiter la durée d'exposition quotidienne.
  d) Garder l'outil bien entretenu, toutes les pièces de boulonnerie serrées et remplacer les pièces usées.

  En cas d'apparition de l'un ou plusieurs des symptômes décrits ci-dessus, cesser d'utiliser l'outil et consulter un médecin.
- Mélanger et conserver le carburant dans un bidon ou jerrican approuvé pour l'essence.
- Mélanger le carburant à l'extérieur, loin de toute flamme ou source d'étincelles. Essuyer tout carburant répandu. S'éloigner de 9 m (30 pi) du point d'approvisionnement avant de lancer le moteur.
- Arrêter le moteur et le laisser refroidir avant de faire le plein ou de le remiser.
- Pour le transport dans un véhicule, laisser le moteur refroidir, vider le réservoir de carburant et arrimer l'outil.
- Vérifier l'état des pièces. Avant d'utiliser l'outil de nouveau examiner les pièces et dispositifs de protection qui semblent endommagés afin de déterminer s'ils fonctionnent correctement et remplissent les fonctions prévues. Vérifier l'alignement des pièces mobiles, s'assurer qu'aucune pièce n'est bloquée ou cassée, vérifier la fixation de chaque pièce et s'assurer qu'aucun autre problème ne risque d'affecter le bon fonctionnement de l'outil. Toute protection ou pièce endommagée doit être correctement réparée ou remplacée dans un centre de réparations agréé. Le respect de cette règle réduira les risques de choc électrique, d'incendie et de blessures graves.

RÈGLES DE SÉCURITÉ PARTICULIÈRES

RÈGLES DE SÉCURITÉ PARTICULIÈRES À L'UTILISATION DU ÉLAGUEUSE

- Le rebond est une réaction dangereuse pouvant entraîner des blessures graves. Le rebond se produit lorsque la chaîne en rotation heurte un objet dans la partie supérieure de l'extrémité du guide ou lorsque l'entaille se referme et pince la chaîne dans le bois. Le contact de la partie supérieure de l'extrémité du guide peut faire plonger la chaîne dans le bois et la bloquer pendant un instant. Il en résulte une réaction fulgurante, projetant le guide vers le haut et l'arrière, en direction de l'utilisateur. Le pincement de la chaîne sur le haut du guide peut causer une projection violente de la lame en arrière, en direction de l'utilisateur, ce qui peut entraîner une perte de contrôle et des blessures graves. Ne pas compter exclusivement sur les dispositifs de sécurité intégrés au produit.

  Une compréhension élémentaire du rebond peut réduire ou éliminer l'élément de surprise. Les surprises sont favorables aux accidents.
- S'assurer que l'endroit ou la scie est utilisée est dépourvu de tout obstacle. Ne pas laisser l'extrémité du guide entrer en contact avec une bille, une branche, une palissade ou tout autre obstacle risquant d'être heurté pendant le travail.
- Ne couper que lorsque la visibilité et la lumière permettent de voir clairement.
- Ne pas utiliser l'outil sur une échelle ou un support instable. Toujours couper avec les deux pieds posés sur un sol ferme pour éviter toute perte d'équilibre.
- Pour éviter les risques d'électrocution, ne pas travailler à moins de 15 metres (50 pi) de lignes électriques.
- Avant de lancer le moteur, s'assurer que la chaîne n'est en contact avec aucun objet.
- Toujours couper avec le moteur tournant à régime maximum. Serrer la gâchette d'accélérateur à fond et maintenir une vitesse de coupe constante.
- Ne pas forcer l'outil. Utiliser un outil approprié pour le travail. Un outil approprié exécutera le travail mieux et de façon moins dangereuse s'il fonctionne dans les limites prévues.
- Pour éviter les risques de blessures, ne pas se tenir directement au-dessous des branches en train d'être coupées. Cet outil ne doit pas être tenu à un angle de plus de 60° par rapport au niveau du sol.
- Garder les poignées sèches, propre et exemptes d'huile ou de mélange de carburant.
- Arrêter le moteur s'assurer que l'accessoire de coupe est immobilisé avant de poser l'outil.
- Pour éviter les risques de choc électrique ou de blessures graves, ne pas utiliser ce produit avec un bloc moteur c.a.
- Suivre les instructions d'affûtage et d'entretien fournies par le fabricant de la scie à chaîne.
- Utiliser exclusivement les guides et chaînes à faible risque de rebond spécifiées pour l'outil.

RÈGLES DE SÉCURITÉ PARTICULIÈRES À L'UTILISATION DU TAILLE-BORDURES

- Si la tête de coupe est fendue, brisée ou endommagée de quelque façon que ce soit, la remplacer. S'assurer que la tête de coupe ou la lame est correctement installée et solidement assujettie. Ne pas prendre cette précaution peut entraîner des risques de blessures graves.
- S'assurer que tous les dispositifs de protection, sangles, déflecteurs et poignées sont correctement installés et solidement assujettis.
- Utiliser exclusivement des lignes de coupe d'origine. Ne pas utiliser d'autres accessoires de coupe. L'utilisation d'une tête de coupe d'autre marque sur ce taille-bordures peut entraîner des blessures graves.
- Ne jamais utiliser l'appareil si le déflecteur d'herbe n'est pas en place et en bon état.
- Tenir fermement les deux poignées pendant le travail. Tenir la tête de coupe au-dessous du niveau de la taille. Ne jamais tailler avec la tête de coupe à plus de 76 cm (30 po) du sol.

RAVITAILLEMENT EN CARBURANT

- **LE CARBURANT EST EXTRÊMEMENT INFLAMMABLE.** Prendre des mesures de sécurité lors de l'utilisation pour diminuer le risque de blessures.
- Stocker le carburant dans une zone froide bien ventilée à l'écart d'étincelle et / ou d'équipement producteur de flamme.
- Stocker le carburant dans des conteneurs conçus spécifiquement à cet effet.
- Toujours faire le plein à l'extérieur et ne pas fumer pendant le ravitaillement en carburant.
- Ajouter du carburant avant de démarrer le moteur. Ne jamais retirer le couvercle du réservoir de carburant ni ajouter du carburant pendant que le moteur tourne ou quand le moteur est chaud.
- Si le carburant est renversé, ne pas essayer de démarrer le moteur mais écarter l'équipement de la zone de renversement et éviter de créer une source d'inflammation jusqu'à ce que les vapeurs de carburant se soient dissipées.
- Remettre en place tous les bouchons de conteneur et de réservoir de carburant en les serrant fermement.
- Si le réservoir de carburant doit être vidé, le faire en plein air.

SYMBOLES

Certains des symboles ci-dessous peuvent être présents sur l'outil. Veiller à les étudier et à apprendre leur signification. Une interprétation correcte de ces symboles permettra d'utiliser l'outil plus efficacement et de réduire les risques.

SYMBOLE	NOM	DÉSIGNATION / EXPLICATION
	Symbole d'alerte de sécurité	Précautions destinées à assurer la sécurité.
	Lire le manuel d'utilisation	Pour réduire les risques de blessures, l'utilisateur doit lire et veiller à bien comprendre le manuel d'utilisation avant d'utiliser ce produit.
	Protection oculaire, protection de l'ouïe et casque	Porter une protection des yeux et de l'ouïe, ainsi qu'un casque pendant l'utilisation de ce matériel.
	Chaussures de sécurité	Porter des chaussures de travail à semelle antidérapante lors de l'utilisation de l'outil.
	Gants	Porter des chaussures de sécurité à semelles antidérapantes et des gants épais pour assurer une bonne prise et protéger les mains.
	Pièces en mouvement	Garder les mains à l'écart des pièces en mouvement.
	Ne laisser personne s'approcher	Garder les badauds à une distance de 15 m (50 pi) minimum.
	Rebond	DANGER ! Attention aux rebonds.
	Surfaces brûlantes	Indique des SURFACES BRÛLANTES. Garder toutes les parties du corps à l'écart des surfaces brûlantes.
	Risque d'électrocution	Danger ! Risque d'électrocution !
	Essence et huile	Utiliser de l'essence sans plomb pour automobiles, avec un indice d'octane de 87 [(R + M) / 2] ou plus. Cet outil utilise un moteur 2 temps qui nécessite un mélange d'essence et d'huile 2 temps.
	Ricochet	Les objets projetés peuvent ricocher et infliger des blessures ou causer des dommages matériels.
	Ne pas utiliser de lame	Ne jamais utiliser une lame quelconque sur un outil portant ce symbole.

SYMBOLES

Les termes de mise en garde suivants et leur signification ont pour but d'expliquer le degré de risques associé à l'utilisation de ce produit.

SYMBOLE	SIGNAL	SIGNIFICATION
⚠	**DANGER :**	Indique une situation extrêmement dangereuse qui, si elle n'est pas évitée, aura pour conséquences des blessures graves ou mortelles.
⚠	**AVERTISSEMENT :**	Indique une situation potentiellement dangereuse qui, si elle n'est pas évitée, pourrait entraîner des blessures graves ou mortelles.
⚠	**ATTENTION :**	Indique une situation potentiellement dangereuse qui, si elle n'est pas évitée, pourraît entraîner des blessures légères ou de gravité modérée.
	ATTENTION :	(Sans symbole d'alerte de sécurité) Indique une situation pouvant entraîner des dommages matériels.

DÉPANNAGE

Le dépannage exigeant des précautions extrêmes et la connaissance du système, il ne doit être confié qu'à un technicien de service qualifié. En ce qui concerne les réparations, nous recommandons de confier l'outil au **CENTRE DE RÉPARATIONS AGRÉÉ** le plus proche. Utiliser exclusivement des pièces identiques à celles d'origine pour les réparations.

⚠ AVERTISSEMENT:

Pour éviter des blessures graves, ne pas essayer d'utiliser ce produit avant d'avoir lu entièrement et bien compris toutes les instructions contenues dans le manuel d'utilisation. Conserver ce manuel d'utilisation et le consulter fréquemment, afin d'assurer le maintien de la sécurité et de pouvoir instruire les autres utilisateurs éventuels.

⚠ AVERTISSEMENT :

L'utilisation de tout outil motorisé peut entraîner la projection d'objets dans les yeux et causer des lésions oculaires graves. Lors de l'utilisation d'outils motorisés, veiller à porter des lunettes étanches ou des lunettes de sécurité à coques latérales ou, si nécessaire, un masque facial intégral. Nous recommandons d'utiliser un masque facial à champ de vision élargi, plutôt que des lunettes de vue ou des lunettes de sécurité munies d'écrans latéraux. Toujours porter une protection oculaire certifiée conforme à la norme ANSI Z87.1.

CONSERVER CES INSTRUCTIONS

CARACTÉRISTIQUES

FICHE TECHNIQUE

Cylindrée du moteur ..... 30 cc
Longueur du guide ..... 10 po
Largeur de coupe avec ligne ..... 432 mm (17 po)
Diamètre de coupe : ..... 2,0 mm (0,080 po)

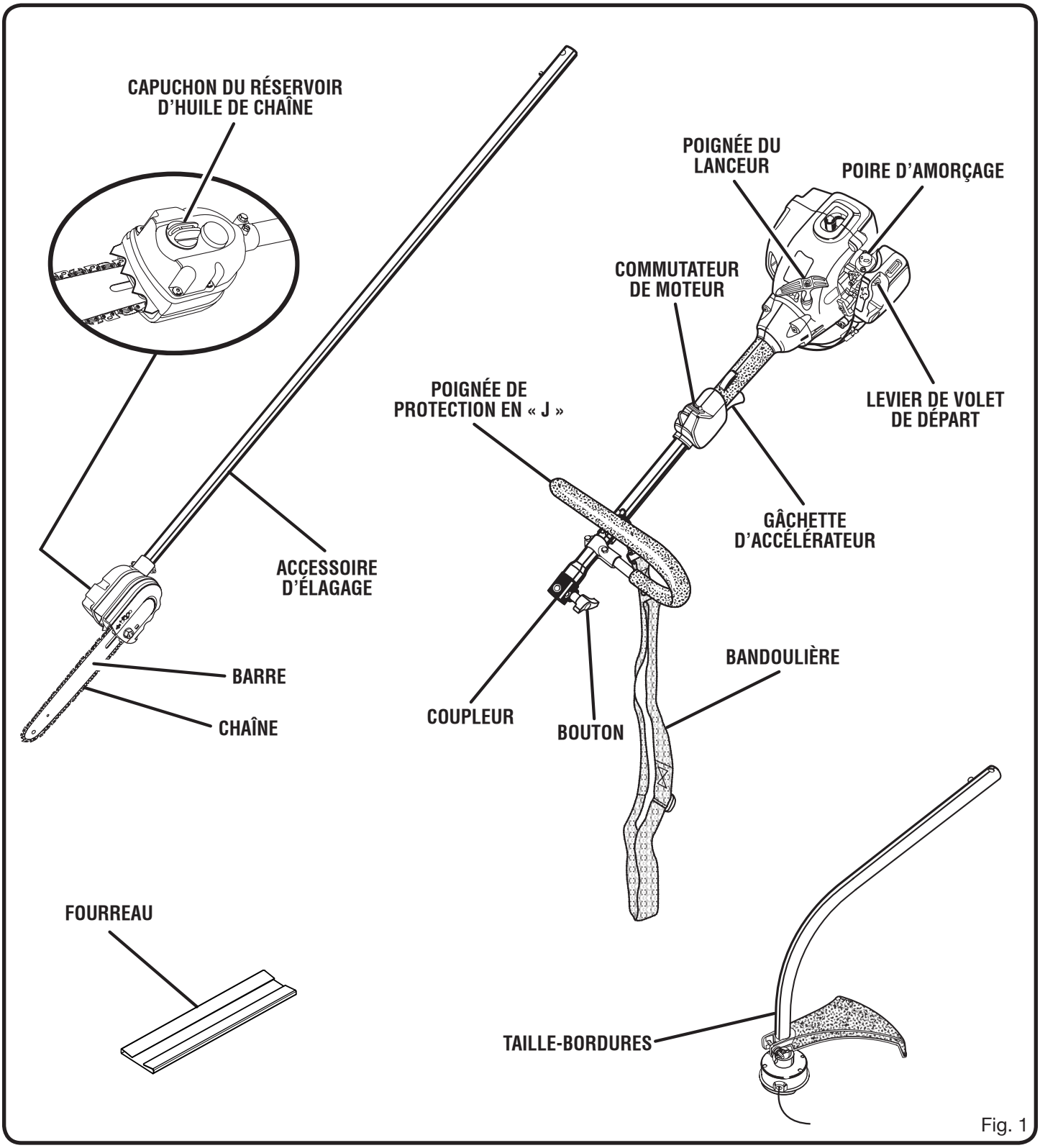

Fig. 1

CARACTÉRISTIQUES

VEILLEZ À BIEN CONNAÎTRE VOTRE ÉLAGUEUSE / TAILLE-BORDURES

Voir la figure 1.

Avant d'essayer d'utiliser ce produit, se familiariser avec toutes ses fonctions, tous ses dispositifs de sécurité et toutes les règles de sécurité d'utilisation.

BANDOULIÈRE

La bandoulière permet de soutenir le poids de l'élagueuse pendant l'utilisation.

COMMUTATEUR DE MOTEUR

Le commutateur de moteur commande le système d'allumage. Le commutateur doit être dans la position de marche (ON) (**I**) pour que le moteur démarre et tourne.

GÂCHETTE D'ACCÉLÉRATEUR

La gâchette d'accélérateur est utilisée pour démarrer l'élagueuse, et aussi pour contrôler la rotation de lame.

LEVIER DE VOLET DE DÉPART

Le levier de volet de départ ouvre et ferme l'étrangleur dans le carburateur. Les positions disponibles comprennent VOLET DE DÉPART OUVERT (**A**), DEMI ÉTRANGLEMENT (**B**) et MARCHE (**C**).

POIGNÉE DU LANCEUR

La poignée du lanceur est utilisée pour démarrer le moteur.

POIGNÉE DE PROTECTION EN « J »

L'utilisation de la poignée de protection en « J » permet un meilleur contrôle de l'élagueuse pour maximiser la sécurité de l'opérateur.

POIRE D'AMORÇAGE

La poire d'amorçage pompe le carburant du réservoir de carburant vers le carburateur. Ceci est nécessaire uniquement lors du démarrage d'un moteur froid ou après le ravitaillement d'un moteur qui n'a plus de carburant.

ASSEMBLAGE

DÉBALLAGE

Ce produit doit être assemblé.

- Avec précaution, sortir l'outil et les accessoires de la boîte. S'assurer que toutes les pièces figurant sur la liste de contrôle sont incluses.
- Examiner soigneusement l'outil pour s'assurer que rien n'a été brisé ou endommagé en cours de transport.
- Ne pas jeter les matériaux d'emballage avant d'avoir soigneusement examiné l'outil et avoir vérifié qu'il fonctionne correctement.
- Si des pièces sont manquantes ou endommagées, appeler le 1-800-860-4050.

⚠ AVERTISSEMENT :

Si des pièces manquent, ne pas utiliser cet outil avant qu'elles aient été installées. Le non respect de cet avertissement pourrait entraîner des blessures personnelles graves.

⚠ AVERTISSEMENT :

Ne pas essayer de modifier cet outil ou de créer des accessoires non recommandés pour l'outil. De telles altérations ou modifications sont considérées comme un usage abusif et peuvent créer des conditions dangereuses, risquant d'entraîner des blessures graves.

LISTE DE CONTRÔLE D'EXPÉDITION

Bloc-moteur
Accessoire élagueuse
Taille-bordures
    Boulon à six pans
    Rondelle plate
    Écrou papillon
    Rondelle frein
Déflecteur d'herbe d'arbre courbe
Clé mixte (5/8 x 3/4 po)
Fourreau
Flacon de 8 oz d'huile pour guide et chaîne
Flacon d'huile 2 temps
Support de bandoulière
    Boulon
    Écrou
Ancrage de bandoulière
Ensemble de poignée de protection en « J » :
    Poignée de protection en « J »
    Bride supérieure et inférieure
    Boulon court
    Boulon long
    Rondelles plates (2)
    Rondelles frein (2)
    Écrous (2)
Manuel d'utilisation
Carte d'enregistrement en garantie

ASSEMBLAGE

⚠ AVERTISSEMENT :

Pour empêcher un démarrage accidentel pouvant entraîner des blessures graves, toujours déconnecter le fil de bougie de moteur de la bougie d'allumage avant d'assembler des pièces.

INSTALLATION DE LA POIGNÉE DE PROTECTION EN « J »

Voir la figure 2.

- Tenir les brides supérieure et inférieure serrées contre le tube d'arbre, de façon à ce que la poignée soit positionnée à la gauche de l'opérateur.
- Insérer l'extrémité de la poignée entre les brides.
- Aligner les trous de boulon et insérer le boulon long (1/4-20 x 1 -1/2 po) dans le côté de la poignée.
- Installer le boulon court (1/4-20 x 1 po) de l'autre côté de la bride. Installer la rondelle plate, les rondelles frein et les écrous à six pans pour maintenir l'ensemble en place.
- Une fois l'assemblage terminé, ajuster la position de la poignée avant pour obtenir le meilleur équilibre et le meilleur confort d'utilisation.
- Serrer le boulon long avant le boulon court.

REMARQUE : La poignée de protection en « J » doit être placée plus près le l'accouplement pour l'élagage et plus près du bloc moteur pour la taille de bordures. Voir l'autocollant du logement de l'arbre pour la position correcte de la poignée.

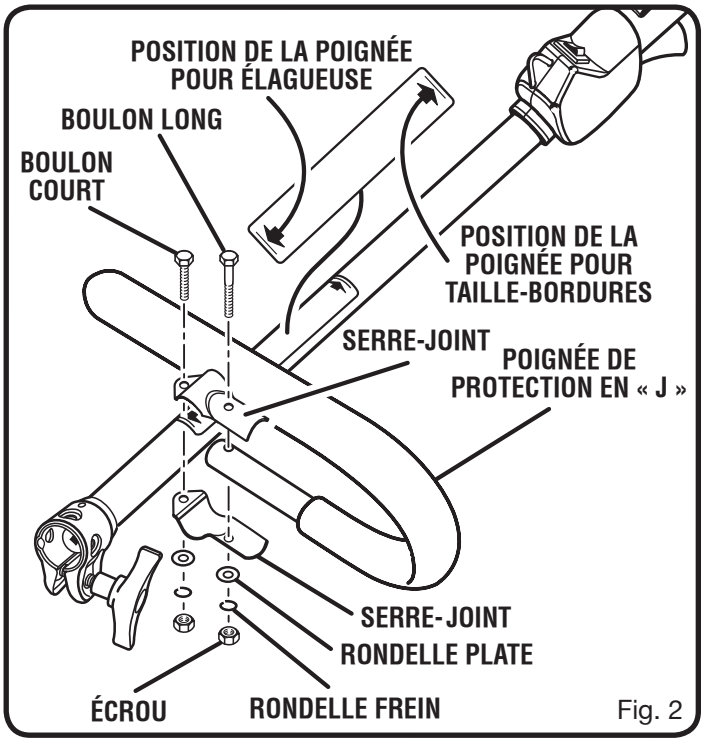

Fig. 2

INSTALLATION DE LA BANDOULIÈRE

Voir la figure 3.

La bandoulière assure un support supplémentaire de l'élagueuse pendant l'utilisation.

Installation du support de la bandoulière :

- Sortir les écrous hexagonaux, rondelles de frein et boulon du support de bandoulière.
- Écarter les extrémités du support pour allonger légèrement.
- Glisser le support sur l'arbre de bloc-moteur directement derrière la poignée de protection en « J ».
- Serrer ensemble les extrémités du support pour resserrer.
- Réinstaller le boulon, la rondelle frein et l'écrou hexagonal pour bloquer.
- Accrocher la bandoulière sur son ancrage.

REMARQUE : Pour obtenir un équilibre correct, accrocher la bandoulière sur l'ancrage de bandoulière d'épaule et utiliser l'ancrage se trouvant près du moteur pour la taille de bordures.

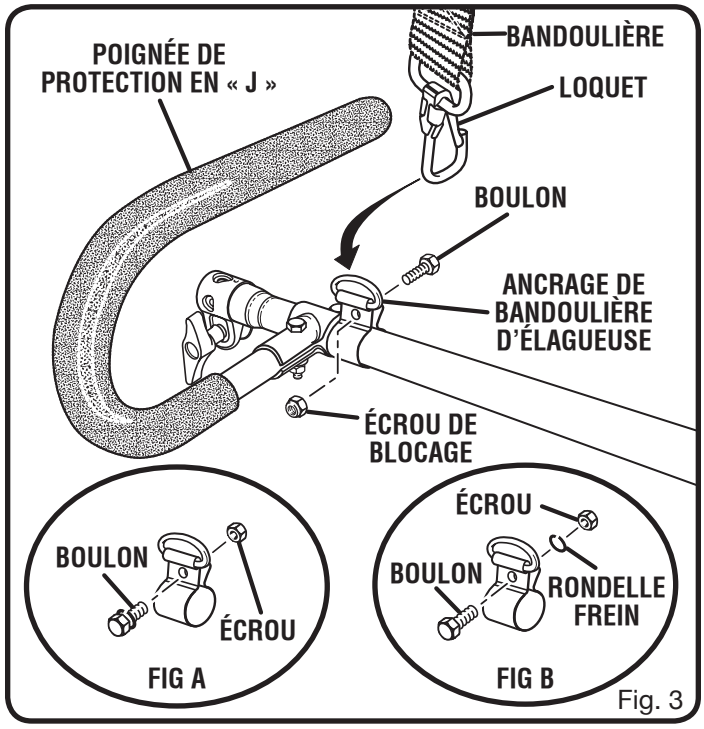

Fig. 3

CONNEXION DU BLOC-MOTEUR À L'ACCESSOIRE D'ÉLAGAGE

Voir la figure 4.

L'accessoire d'élagage se raccorde au bloc-moteur à l'aide d'un dispositif de couplage.

Installation de l'accessoire :

- Desserrer le bouton du coupleur du bloc-moteur et retirer le capuchon d'extrémité de l'accessoire.
- Appuyer sur le bouton se trouvant sur l'axe de l'accessoire d'élagage. Aligner le bouton sur la rainure guide du bloc moteur et emboîter les deux arbres. Tourner l'arbre de rallonge jusqu'à ce que le bouton de verrouillage s'engage dans le trou de positionnement.

  REMARQUE : L'accessoire ne doit être utilisé qu'avec la lame en position verticale. Si le bouton ne relâche pas complètement dans le trou de positionnement, l'arbre n'est pas verrouillé en place. Tourner légèrement les arbres dans les deux sens jusqu'à ce que le bouton s'engage complètement.
- Serrer fermement le bouton.

Retrait :

- Desserrer le bouton.
- Enfoncer le bouton et tourner les arbres pour retirer et séparer les extrémités.

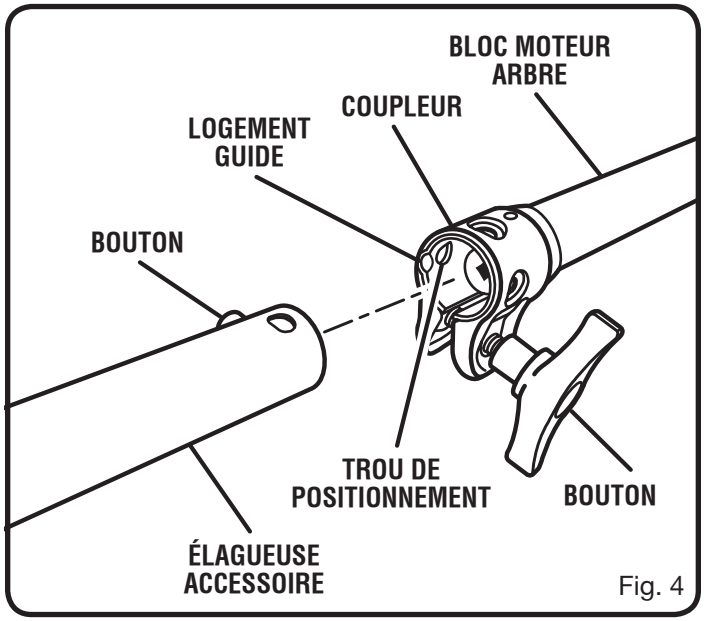

Fig. 4

HUILEUR DE CHAÎNE

Remplir le réservoir d'huile de guide et chaîne avant de lancer le moteur.

APPROVISIONNEMENT EN CARBURANT

MÉLANGE DE CARBURANT

Cet outil utilise un moteur deux temps qui nécessite le mélange d'essence et d'huile 2 temps. Mélanger de l'essence sans plomb et de l'huile moteur 2 temps dans un jerrycan de 4 litres propre homologué pour l'essence.

- Ce moteur est certifié pour fonctionner avec de l'essence sans plomb pour véhicules automobiles.
- Mélanger une huile 2 temps de haute qualité, à un dosage de 2,6 oz par gallon (18 cl/litre).
- Ne pas utiliser d'huile automobile ou pour moteur hors-bord 2 temps.
- NE PAS mélanger plus de carburant qu'il ne sera utilisé dans une période de 30 jours.

MÉLANGE PREMIUM EXACT (50:1)

ESSENCE	HUILE
1 gallon (US)	2,6 oz.
1 litre	20 cc (20 ml)

REMPLISSAGE DU RÉSERVOIR

- Nettoyer le pourtour du bouchon de remplissage pour éviter la contamination du carburant.
- Desserrer lentement le bouchon du réservoir de carburant. Poser le bouchon sur une surface propre.
- Verser le mélange dans le réservoir avec précaution. Éviter de répandre du carburant.
- Avant de remettre le bouchon en place, nettoyer et inspecter son joint.
- Remettre immédiatement le bouchon en place et le serrer à la main. Essuyer tout carburant répandu.

REMARQUE : Il est normal qu'un moteur neuf dégage de la fumée après la première utilisation.

AVERTISSEMENT :

Toujours arrêter le moteur avant l'approvisionnement en carburant. Ne jamais remplir le réservoir d'une machine lorsque le moteur tourne ou est chaud. S'éloigner d'au moins 10 m (30 pi) du point d'approvisionnement avant de lancer le moteur. Ne pas fumer !

INSTALLATION DU DÉFLECTEUR D'HERBE SUR L'ACCESSOIRE DE TAILLE-BORDURES

Voir la figure 5.

AVERTISSEMENT :

La lame coupe ligne du déflecteur est tranchante. Éviter de la toucher. Le contact avec la lame peut causer des blessures graves.

- Emboîter le déflecteur d'herbe sur le bas de l'arbre courbe, comme illustré.
- Insérer le boulon à six pans dans le déflecteur d'herbe et le support de l'arbre courbe.
- Installer la rondelle plate et la rondelle frein sur le boulon à six pans.
- Installer l'écrou papillon sur le boulon et le serrer fermement.

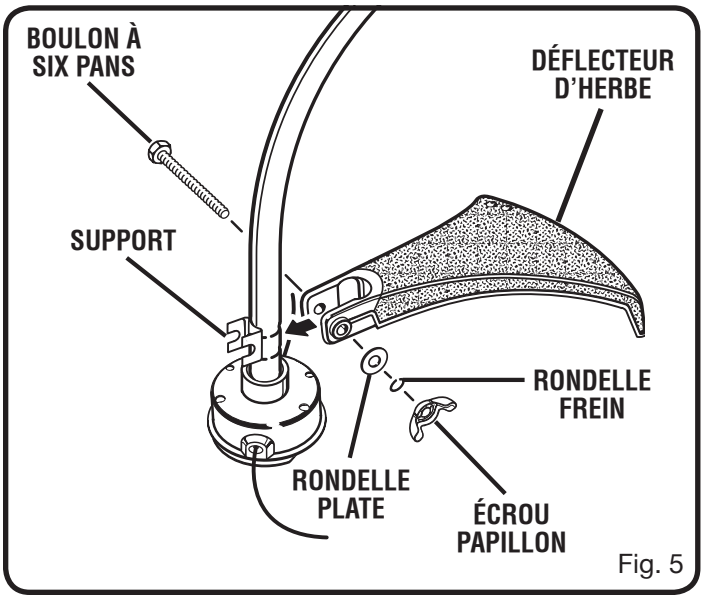

Fig. 5

AVERTISSEMENT :

Ne pas laisser la familiarité avec les outils faire oublier la prudence. Ne pas oublier qu'une fraction de seconde d'inattention peut entraîner des blessures graves.

AVERTISSEMENT :

Toujours porter des lunettes étanches ou des lunettes de sécurité à coques latérales, un casque et des chaussures de sécurité lors de l'utilisation d'outils. Si cette précaution n'est pas prise, des objets peuvent être projetés dans les yeux et causer des lésions graves.

AVERTISSEMENT :

Ne pas utiliser d'outils ou accessoires non recommandés par le fabricant pour cet outil. L'utilisation de pièces et accessoires non recommandés peut entraîner des blessures graves.

AVERTISSEMENT :

Pour éviter le rebond ou le blocage du guide chaîne et des blessures, ne jamais couper de branches ne pouvant pas être atteintes sans décrocher ou retirer la bandoulière.

PRÉPARATION POUR L'ÉLAGAGE

Voir les figures 6 et 7.

- Porter des gants antidérapants pour assurer une prise et une protection maximum.
- Toujours maintenir une bonne prise lorsque le moteur tourne. Saisir fermement la poignée arrière avec la main droite et la poignée avant avec la main gauche.
- Tenir l'outil fermement, à deux mains. Toujours garder la main gauche sur la poignée avant et la main droite sur la poignée arrière, de façon à ce que le corps se trouve à gauche de la ligne de chaîne. Ne jamais utiliser une prise gauchère (mains inversées) ou une position qui place le bras ou le corps en travers de la ligne de chaîne.
- Ne jamais se tenir directement en dessous d'une branche en train d'être coupée.
- Toujours utiliser la bandoulière pour accroître la sécurité et soutenir l'outil.
- S'assurer que le bouton est bien serré avant d'utiliser l'outil, et le vérifier de temps à autre pour éviter le risque de blessures graves.

MÉTHODE DE COUPE ÉLÉMENTAIRE

Suivre la procédure ci-dessous pour éviter d'endommager l'écorce de l'arbre ou du buisson. Ne pas utiliser un mouvement de sciage d'avant en arrière.

- Appuyer à fond sur la gâchette pour accélérer au maximum juste avant que la chaîne n'attaque le bois. Maintenir le moteur à plein régime pendant toute la durée de la coupe.
- Effectuer une première entaille peu profonde (1/4 du diamètre de la branche) et pratiquée par le dessous de la branche, près de la branche maîtresse ou du tronc.
- Effectuer une deuxième entaille par le dessus de la branche, à l'extérieur de la première.
- La coupe finale doit être pratiquée près du tronc.

REMARQUE : Pour la seconde et la dernière coupe (pratiquées par le dessus de la branche), tenir le guide avant contre la branche. Ceci stabilise la branche et facilite la coupe. Laisser la scie effectuer le travail, ne la pousser que légèrement vers le bas. Une force excessive pourrait endommager la chaîne, le guide ou le moteur.

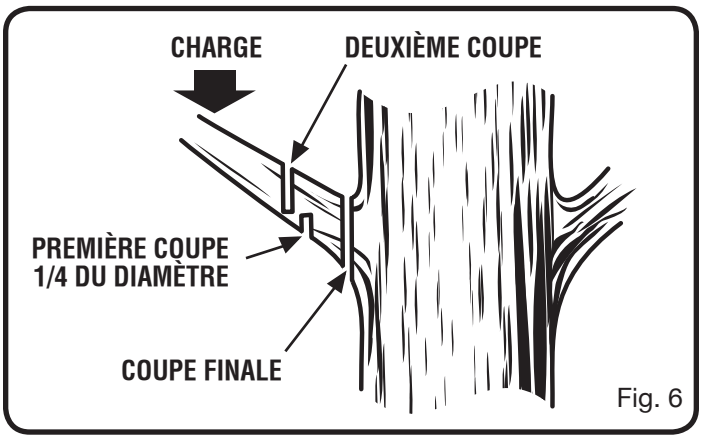

Fig. 6

- Relâcher la gâchette dès que la coupe a été effectuée et laisser le moteur retourner au ralenti. Un fonctionnement à plein régime sans charge de coupe peut inutilement causer une usure excessive de la chaîne du guide et du moteur.

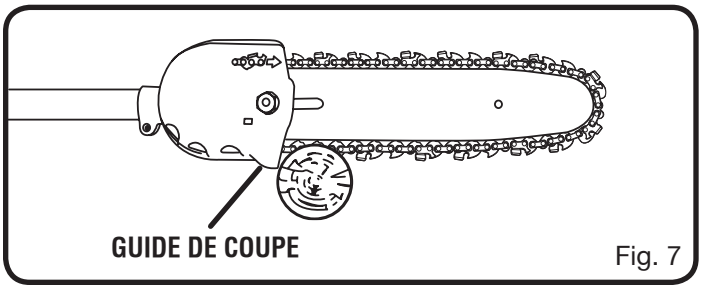

Fig. 7

Si la bonne procédure de coupe n'est pas respectée, la chaîne et le guide seront pincés ou bloqués dans l'entaille. Dans cette éventualité :

- Couper le moteur.
- Desserrer le bouton sur le coupleur.
- Appuyer sur le bouton de l'arbre et tirer sur les arbres avec un mouvement de torsion pour séparer l'élagueuse du bloc moteur.
- Si la branche peut être atteinte en se tenant au sol, la soulever tout en tenant l'accessoire. Ceci devrait « ouvrir » l'entaille et libérer l'outil.
- Si l'outil reste bloqué, consulter un professionnel.

ÉBRANCHAGE ET ÉMONDAGE

Voir les figures 8 et 9.

Cet outil est conçu pour couper de petites branches, d'un diamètre maximum de 15 cm (6 po). Pour un résultat optimal, prendre les précautions suivantes :

- Planifier soigneusement la coupe. Prévoir la direction dans laquelle la branche tombera.
- Les branches peuvent tomber dans une direction imprévue. Ne jamais se tenir directement au-dessous d'une branche en train d'être coupée.
- L'angle de coupe le plus courant est de 60°. Cet angle peut être réduit en fonction de la situation, comme illustré ci-dessous. Plus l'angle de l'arbre de l'élagueuse par rapport au sol est prononcé, plus la première entaille (effectuée par le dessous de la branche) est difficile à réaliser.
- Couper les branches longues en plusieurs fois.
- Couper les branches basses pour laisser aux branches hautes davantage d'espace pour tomber.

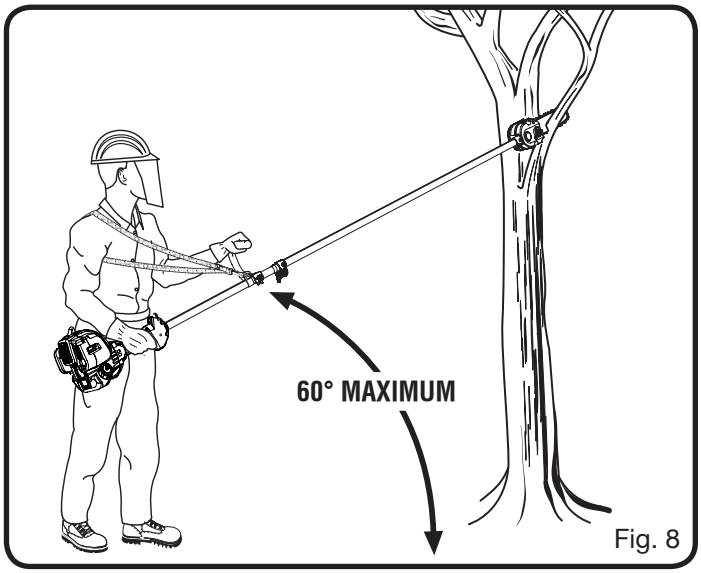

Fig. 8

- Travailler lentement et tenir l'outil fermement à deux mains. Se tenir bien campé et en équilibre.
- Garder le tronc entre le corps et la chaîne pendant l'ébranchage. Couper en se tenant du côté du tronc opposé à la branche à couper.
- Ne pas travailler en se tenant sur une échelle, ce qui est extrêmement dangereux. Ce type de travail doit être confié à des professionnels.
- Ne pas couper au ras d'une branche maîtresse ou du tronc avant d'avoir coupé la branche à distance pour en réduire le poids. Suivre la bonne méthode de coupe évite d'endommager l'écorce.
- Ne pas utiliser l'élagueuse pour abattre ou tronçonner des arbres.
- Pour éviter les risques d'électrocution, ne pas travailler à moins de 15 m (50 pi) de lignes électriques.

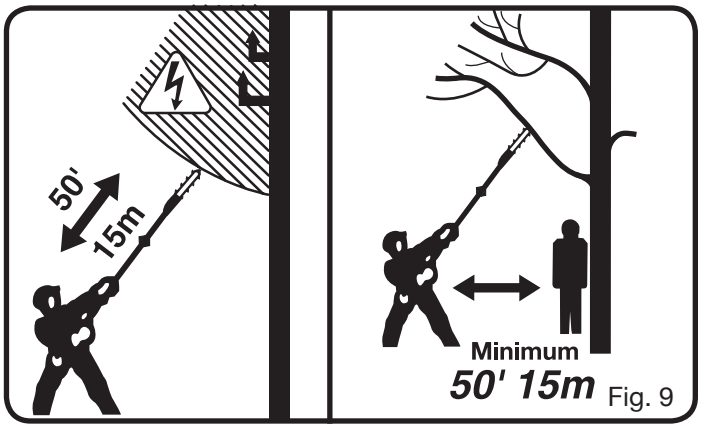

Fig. 9

- Garder les badauds à une distance de 15 m (50 pi) minimum.

UTILISATION DU TAILLE-BORDURES

Voir la figure 10.

⚠ AVERTISSEMENT :

Toujours tenir l'outil à sa droite. L'utilisation à gauche exposerait l'utilisateur aux surfaces chaudes, créant ainsi des risques de brûlures.

⚠ AVERTISSEMENT :

Pour éviter le contact avec les parties brûlantes, ne jamais travailler avec le bas du moteur au-dessus du niveau de la taille.

Tenir le taille-bordures avec la main droite sur la poignée arrière et la main gauche sur la poignée avant. Garder une prise ferme sur les deux poignées pendant le fonctionnement. Le

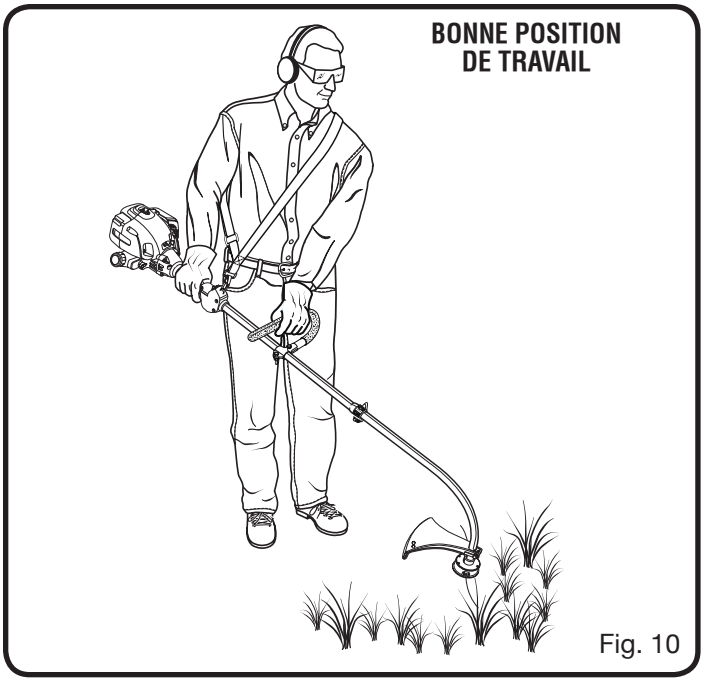

Fig. 10

taille-bordures doit être tenu dans une position confortable, la poignée arrière se trouvant à peu près à hauteur de la taille.

Toujours utiliser le taille-bordures à plein régime. Couper les herbes hautes du haut en bas. Ceci empêchera l'herbe de s'enrouler sur le tube de l'arbre moteur et la tête de coupe, ce qui pourrait causer des dommages dus à une surchauffe. Si l'herbe s'enroule sur la tête de coupe, ARRÊTER LE MOTEUR, débrancher le fil de bougie et enlever l'herbe. Le travail prolongé à mi-régime causerait l'écoulement d'huile par l'échappement.

⚠ AVERTISSEMENT :

Toujours tenir le taille-bordures à l'écart de soi en maintenant une distance de sécurité entre le corps et l'équipement. Tout contact avec le boîtier ou avec la tête de coupe du taille-bordures peut causer des brûlures et / ou d'autres blessures graves.

AVANCE DE LA LIGNE DE COUPE

L'avance de la ligne est obtenue en tapant la tête de coupe sur le gazon, le moteur tournant à plein régime.

- Faire tourner le moteur à plein régime.
- Taper la tête de coupe sur le sol pour faire avance la ligne. La ligne avance chaque fois que la tête de coupe est frappée sur le sol. Ne pas maintenir le capuchon de retenue contre le sol.

REMARQUE : La lame du déflecteur d'heurbe coupe la ligne à la longueur correcte.

REMARQUE : Si la ligne devient trop courte, il peut ne pas être possible de la faire avancer en tapant la tête de coupe sur le sol. Dans ce cas, arrêter le moteur et tirer la ligne à la main.

AVANCE MANUELLE DE LA LIGNE DE COUPE

Appuyer sur la retenue de bobine et tirer sur la ou les lignes pour sortir la longueur désirée.

CONSEILS DE COUPE

Voir les figure 11.

- Éviter les surfaces très chaudes en maintenant toujours l'outil à l'écart du corps. (Position de travail correcte illustrée à la figure 10.)
- Pour une efficacité maximum, garder le taille-bordures incliné vers la zone de coupe.
- Pour couper avec le taille-bordures à arbre courbe, utiliser un mouvement de balayage de droite à gauche. Ceci évite que les débris soient projetés en direction de l'opérateur. Éviter de couper dans la zone dangereuse comme le montre l'illustration.
- Couper avec l'extrémité de la ligne; ne pas forcer la tête de coupe dans l'herbe non coupée.
- Les palissades en métal et en bois accélèrent l'usure de la ligne et peuvent la faire casser. Les murs en pierre et brique, trottoirs et pièces de bois peuvent user la ligne rapidement.
- Contourner les arbres et buissons. L'écorce des arbres, les moulures en bois, le lambrissage et les piquets de palissades peuvent être endommagés par la ligne.

LAME DE SECTIONNEMENT DE LIGNE DE COUPS DU DÉFLECTEUR D'HERBE

Voir la figure 12.

Ce taille-bordures est équipé d'une lame de sectionnement de ligne montée sur le déflecteur d'herbe. Pour obtenir une coupe optimale, faire avance la ligne jusqu'à ce qu'elle soit coupée à la longueur correcte par la lame de sectionnement. La ligne doit être avancée chaque fois que le moteur tourne à une vitesse supérieure à la normale ou lorsque la coupe devient moins efficace. Ceci maintiendra une efficacité maximum et gardera la ligne assez longue pour avancer correctement.

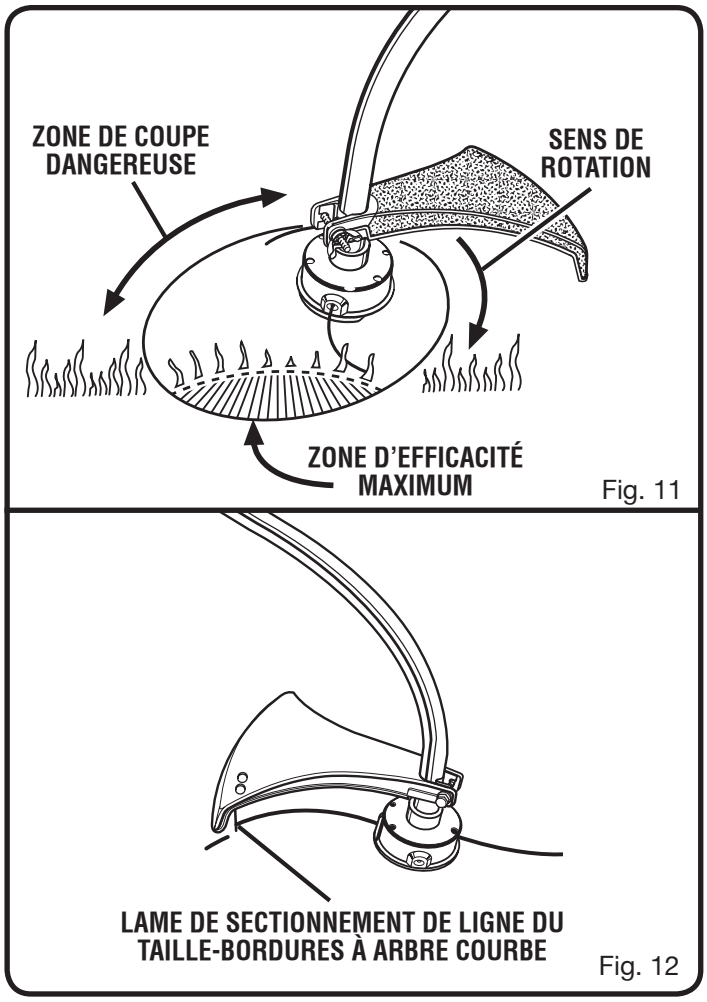

Fig. 11

Fig. 12

POSITION DE DÉPART

Voir la figure 13.

Poser l'élagueuse au sol et vérifier qu'aucun obstacle ne se trouve à proximité immédiate. S'assurer que rien ne risque d'entrer en contact avec le guide et la chaîne.

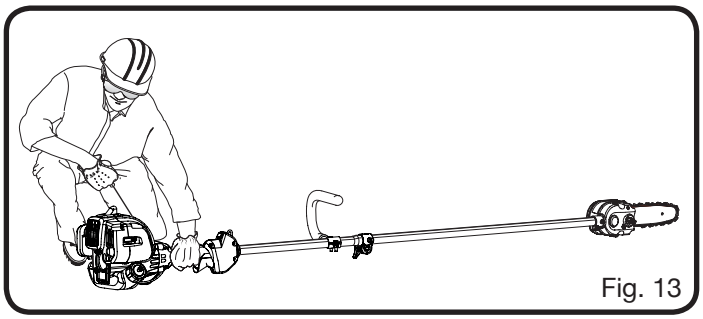

Fig. 13

DÉMARRAGE ET ARRÊT

Voir les figures 14 à 16.

Pour le démarrage, l'outil doit être posé sur un sol nu et plat.

- Appuyer lentement 5 fois sur la poire d'amorçage.
- Mettre le volet de départ en position (A) d'étranglement FULL CHOKE (complètement ouvert).
- Appuyer à fond sur la gâchette d'accélérateur. Ne pas relâcher avant d'avoir effectué toutes les étapes restantes.
- Tirer vigoureusement le cordon du lanceur 3 fois jusqu'à ce que le moteur essaie de démarrer. Ne pas tirer le cordon plus de 8 fois.
- Mettre le volet de départ en position (B) HALF CHOKE (demi ouvert).
- Tirer sur le cordon du lanceur jusqu'à ce que le moteur démarre. Ne pas tirer le cordon plus de 6 fois.
- Laisser le moteur tourner pendant 15 secondes et mettre le levier du volet de départ en position (C) RUN (marche).

ARRÊT DU MOTEUR :

Voir la figure 14.

Appuyer et relâcher le côté « STOP » du commutateur de moteur pour couper le moteur.

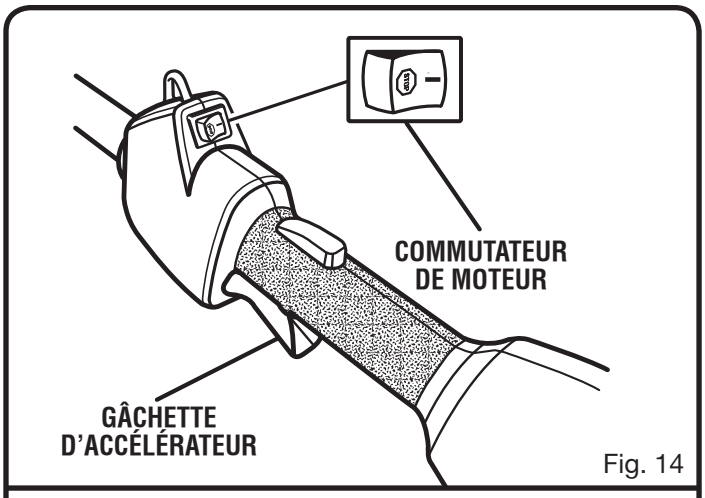

Fig. 14

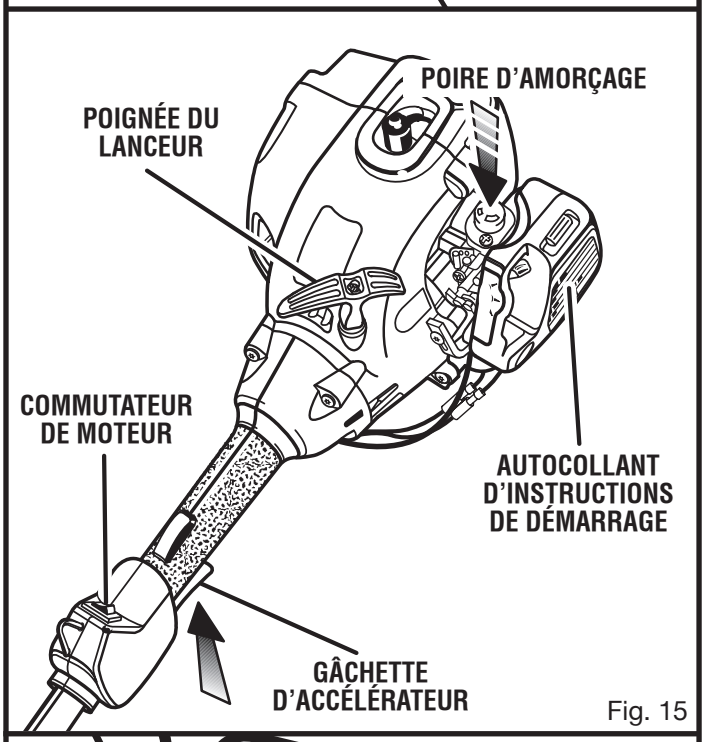

Fig. 15

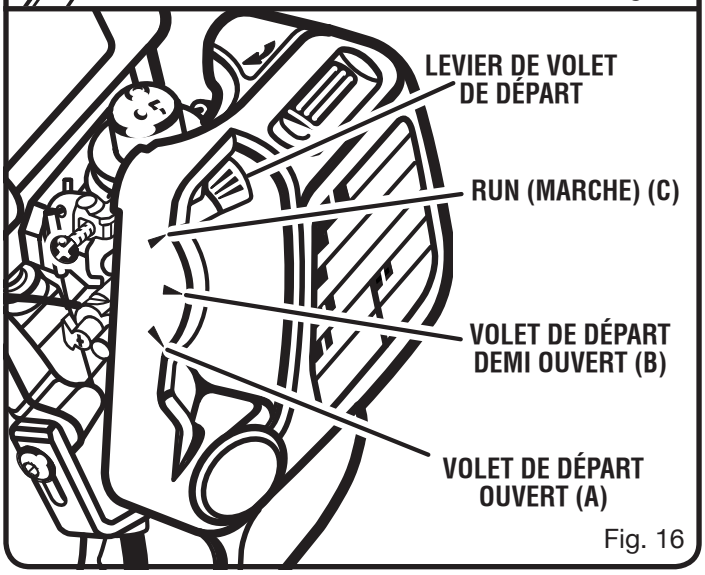

Fig. 16

AVERTISSEMENT :

Utiliser exclusivement des pièces Ryobi d'origine pour les réparations. L'usage de toute autre pièce pourrait créer une situation dangereuse ou endommager l'outil.

AVERTISSEMENT :

Toujours porter des lunettes de sécurité munies d'écrans latéraux lors de l'utilisation d'outils motorisés ou des opérations de nettoyage à l'air comprimé. Si une opération dégage de la poussière, porter également un masque anti-poussière.

AVERTISSEMENT :

Avant d'inspecter, nettoyer ou entretenir l'équipement (sauf pour les réglages de carburateur), couper le moteur, attendre que toutes les pièces en mouvement s'arrêtent, déconnecter le fil de la bougie et l'écarter de la bougie. Le non-respect de ces instructions peut entraîner des blessures graves ou des dégâts matériels.

ENTRETIEN GÉNÉRAL

Éviter d'utiliser des solvants pour le nettoyage des pièces en plastique. La plupart des matières plastiques peuvent être endommagées par divers types de solvants du commerce. Utiliser un chiffon propre pour éliminer la saleté, la poussière, l'huile, la graisse, etc.

AVERTISSEMENT :

Ne jamais laisse de liquides tels que le fluide de freins, l'essence, les produits à base de pétrole, les huiles pénétrantes, etc., entrer en contact avec les pièces en plastique. Les produits chimiques peuvent endommager, affaiblir ou détruire le plastique, ce qui peut entraîner des blessures graves.

Seules les pièces figurant sur la liste de contrôle sont conçues pour être réparées ou remplacées par l'utilisateur. Toutes les autres pièces doivent être remplacées dans un centre de réparations Ryobi agréé.

TENSION DE LA CHAÎNE

Voir les figures 17 à 18.

AVERTISSEMENT :

Pour éviter des blessures, ne jamais toucher ou régler la chaîne lorsque le moteur tourne. La chaîne de la scie est extrêmement tranchante. Toujours porter des gants lors de son entretien.

- Couper le moteur avant de régler la tension de la chaîne. S'assurer que l'écrou du guide n'est serré qu'à la main et tourner la vis vers la droite pour tendre la chaîne. Voir « Remplacement du guide et de la chaîne » plus loin dans ce manuel, pour des informations plus détaillées.

  REMARQUE : Une chaîne froide est correctement tendue lorsqu'elle ne présente pas de mou au-dessous du guide et qu'elle est bien serrée mais peut cependant être tournée à la main sans se gripper.
- La chaîne doit être retendue chaque fois que les plats des maillons d'entraînement pendent au-dessous de la rainure du guide comme illustré à la figure 17.
- Pendant l'utilisation normale, la température de la chaîne augmente. Les maillons d'entraînement d'une chaîne chaude correctement tendue pendent d'environ 1,25 mm (0,050 po) hors de la rainure du guide comme illustré à la figure 18.

REMARQUE : Les chaînes neuves ont tendance à s'étirer. Il convient donc de vérifier leur tension fréquemment et de la corriger selon le besoin.

ATTENTION :

Une chaîne réglée à chaud peut présenter une tension excessive une fois refroidie. Vérifier la « tension à froid » avant l'utilisation suivante.

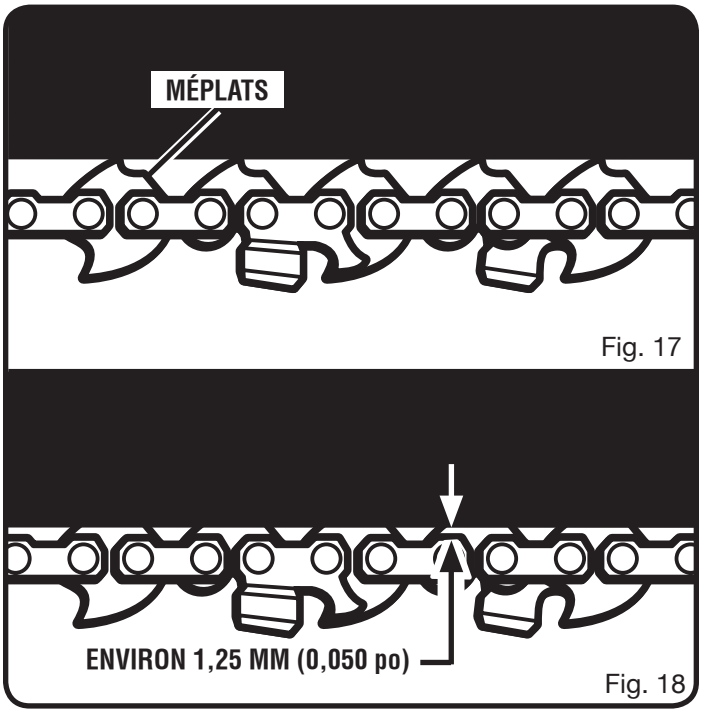

Fig. 17

Fig. 18

REMPLACEMENT DE LA GUIDE

Voir les figures 19 à 24.

⚠ AVERTISSEMENT :

Pour éviter des risques de blessures, arrêter le moteur avant de remplacer le guide, la chaîne ou d'effectuer un entretien.

- Retirer l'écrou du guide et le couvercle du carter d'engrenages.
- Le guide comporte une fente qui s'engage sur le goujon. Le guide comporte également un trou qui s'engage sur l'axe de tension de la chaîne.
- Placer la barre sur le goujon, de façon à ce que l'axe de tension de la chaîne soit inséré dans son trou.
- Engager la chaîne sur le pignon et dans la rainure du guide. Les dents du haut du guide doivent être orientées vers l'avant, dans le sens de rotation de la chaîne.
- Remettre le couvercle du carter d'engrenages et l'écrou du guide en place. Serrer l'écrou du guide à la main seulement. Le mouvement du guide est nécessaire pour le réglage de la tension.

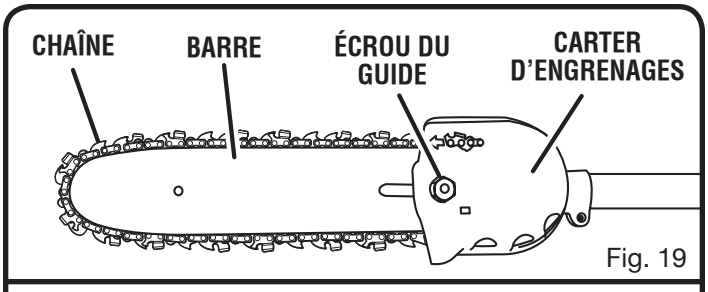

Fig. 19

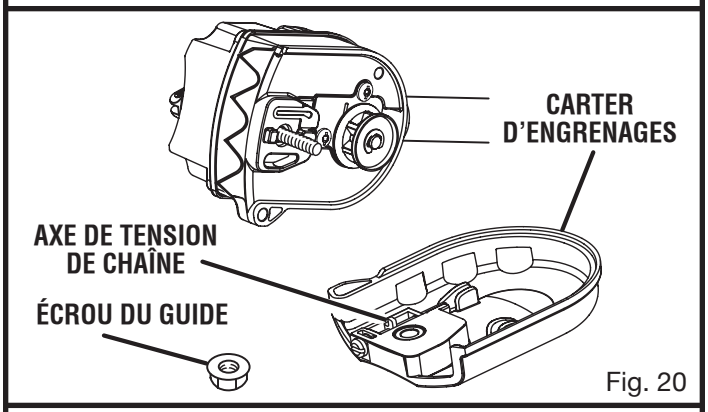

Fig. 20

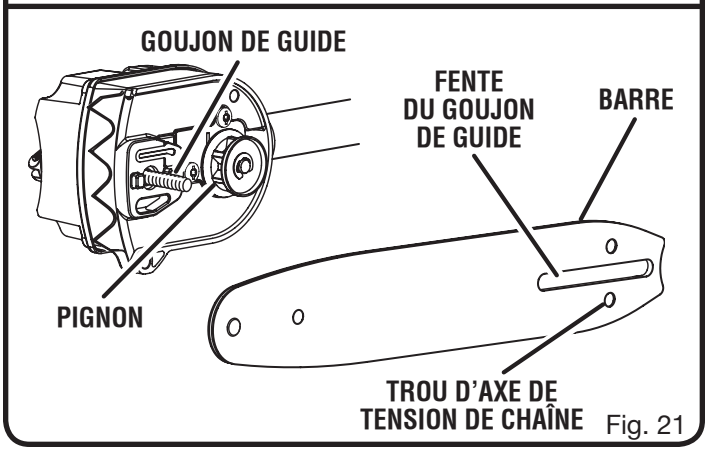

Fig. 21

- Éliminer complètement le mou de la chaîne en tournant la vis de réglage de tension vers la droite jusqu'à ce que la chaîne soit bien ajustée dans la rainure du guide.
- Relever l'extrémité du guide pour vérifier le mou. Lâcher l'extrémité du guide et tourner la vis de tension de la chaîne de 1/2 tour vers la droite. Répéter l'opération jusqu'à ce que le mou soit complètement éliminé.
- Maintenir l'extrémité du guide relevée et serrer fermement l'écrou de montage.
- La chaîne est correctement tendue lorsqu'elle ne présente pas de mou en dessous du guide et qu'elle est bien serrée mais peut cependant être tournée à la main sans se gripper.

REMARQUE : Si la chaîne est trop tendue, elle ne peut pas tourner. Desserrer légèrement l'écrou du guide et tourner la vis de tension de 1/4 de tour vers la gauche. Relever l'extrémité du guide et resserrer l'écrou de montage.

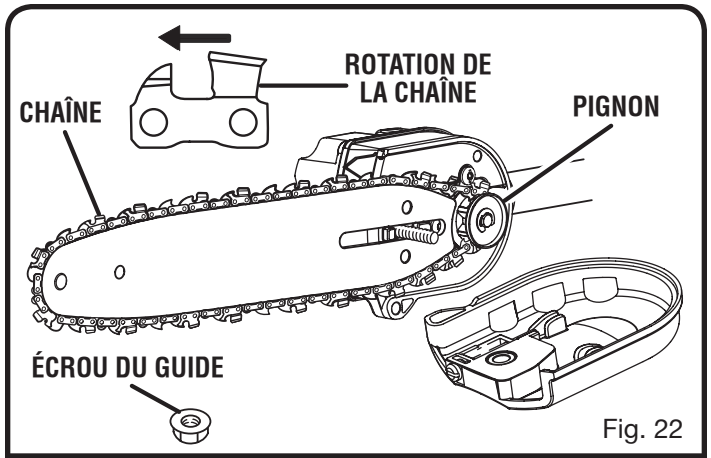

Fig. 22

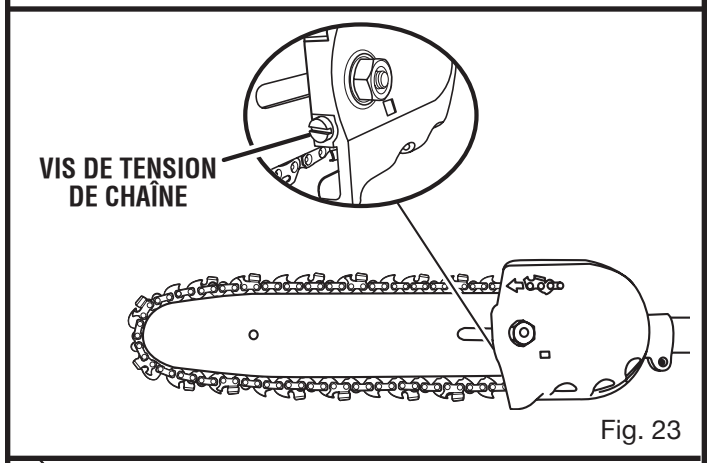

Fig. 23

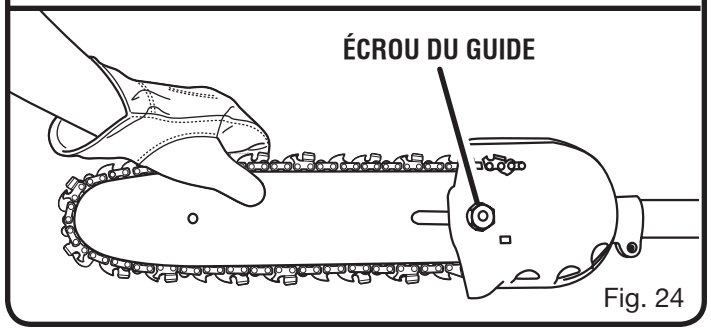

Fig. 24

RÉGLAGE DU RALENTI

Voir la figure 25.

Si la chaîne tourne lorsque le moteur est au ralenti, tourner la vis de ralenti du moteur du taille-bordures. Tourner la vis de ralenti vers la gauche pour réduire le régime et arrêter la rotation de la chaîne. Si la chaîne continue de tourner au ralenti après avoir effectué le réglage, confier la scie à un centre de réparations et ne plus l'utiliser tant que les réparations n'ont pas été effectuées.

AVERTISSEMENT :

La chaîne ne doit jamais tourner lorsque le moteur est au ralenti. Tourner la vis de ralenti dans le sens inverse des aiguilles d'une montre pour réduire le régime de ralenti et immobiliser la chaîne ou confier la scie à un centre de réparations, et ne plus l'utiliser tant que les réparations n'ont pas été effectuées. La rotation de la chaîne au ralenti peut causer des blessures graves.

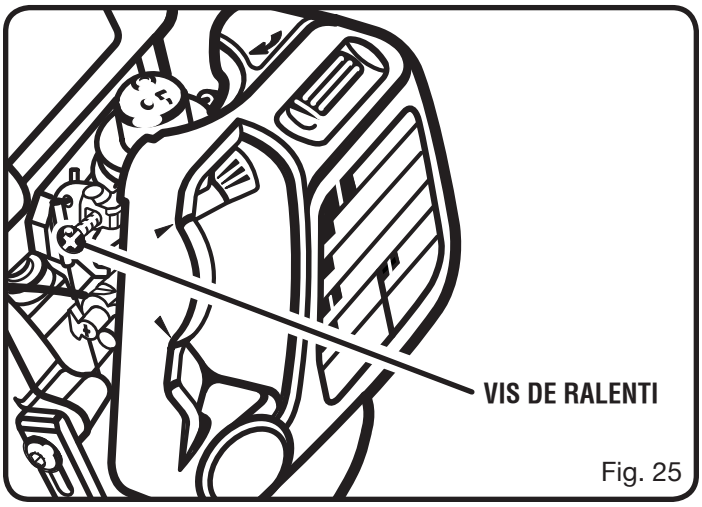

Fig. 25

SYSTÈME DE LUBRIFICATION DE LA CHAÎNE

Voir la figure 26.

- Utiliser une huile pour guide et chaîne Premium. Cette huile, conçue pour les chaînes et huileurs de chaîne, est formulée pour fonctionner dans une vaste plage de températures sans être diluée.
- Retirer le bouchon et verser soigneusement environ 23 cl (8 oz) d'huile pour guide et chaîne dans le réservoir.
- Remettre le bouchon en place et le serrer fermement.
- Vérifier et remplir le réservoir d'huile lors de chaque approvisionnement en carburant.

REMARQUE : Ne pas utiliser d'huile sale, usagée ou autrement contaminée. Cela pourrait endommager la pompe à huile, le guide ou la chaîne.

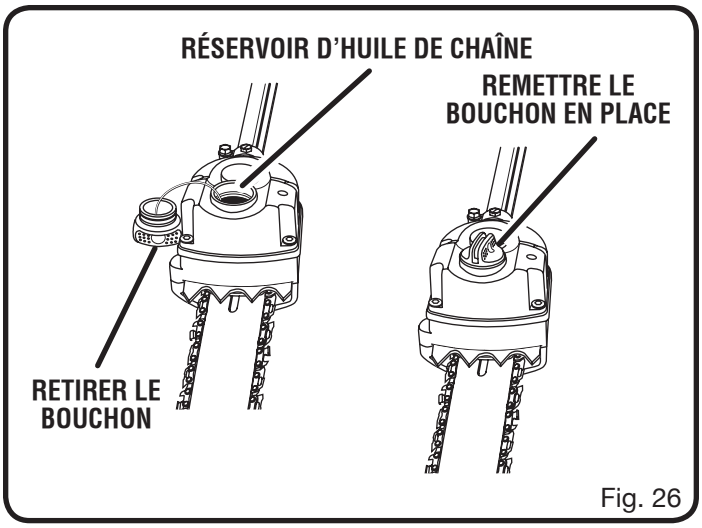

Fig. 26

ENTRETIEN DE LA CHAÎNE

Voir la figure 27.

Pour couper rapidement et nettement, la chaîne doit être correctement entretenue. Les conditions suivantes indiquent que la chaîne a besoin d'être affûtée :

- Les copeaux sont petits et poudreux
- La chaîne doit être forcée au travers du bois pour couper
- La chaîne ne coupe que d'un côté

Lors de l'entretien de la chaîne, tenir compte des points suivants :

- Un angle d'affûtage incorrect de la plaque latérale peut accroître les risques de rebond puissant.
- Le réglage de la profondeur de coupe détermine la pénétration des dents dans le bois et la taille des copeaux produits. Un réglage trop profond accroît le risque de rebond. Une profondeur insuffisante réduit la taille des copeaux, donc l'efficacité de coupe de la chaîne.
- Si les dents de la chaîne ont heurté des objets durs tels que des clous ou des pierres, ou ont été abrasées par du sable ou de la boue se trouvant sur le bois, la faire affûter dans un centre de réparations agréé.

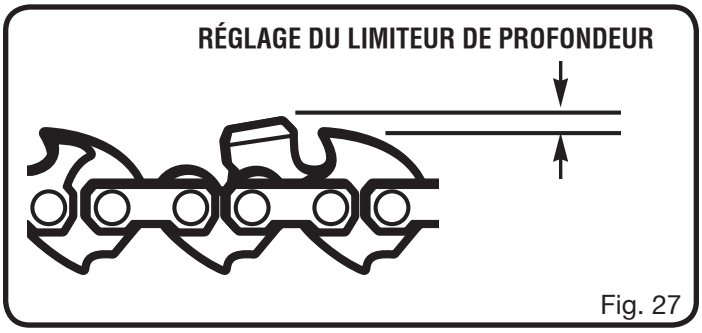

Fig. 27

COMMENT AFFÛTER LES DENTS

Voir les figures 28 à 31.

Veiller à limer toutes les dents aux angles spécifiés et à la même longueur, car une coupe rapide ne peut être obtenue qu'avec des dents uniformes.

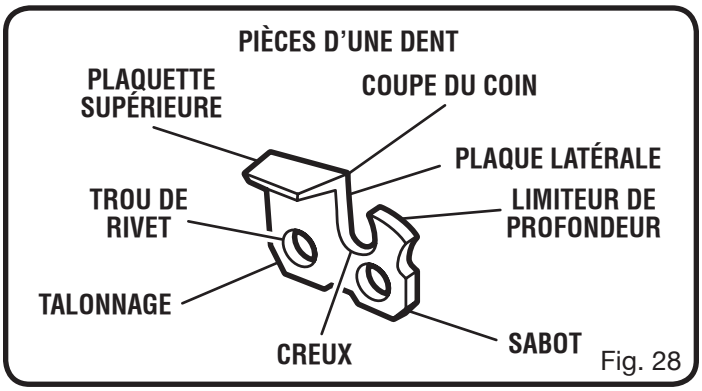

Fig. 28

- Serrer la chaîne de manière à ce qu'elle n'oscille pas. Tout le limage doit être effectué au point central du guide. Porter des gants protecteurs.
- Utiliser une lime ronde de 5/32 po, et un porte-lime.
- Garder la lime de niveau avec la plaque supérieure de la dent. Ne pas incliner la lime ou utiliser un mouvement de bascule.

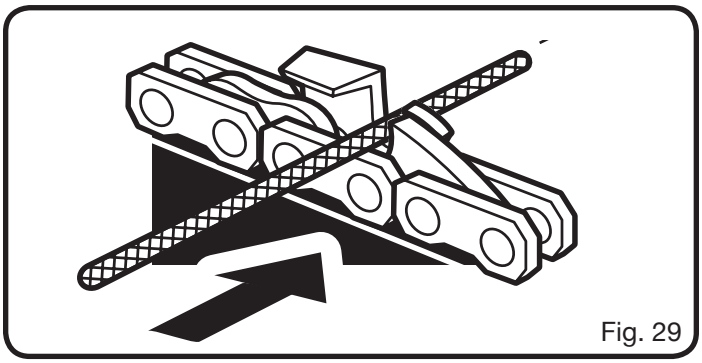
Fig. 29

- Exercer une pression légère mais ferme et limer en direction du coin avant de la dent. Soulever la lime du métal à chaque retour.

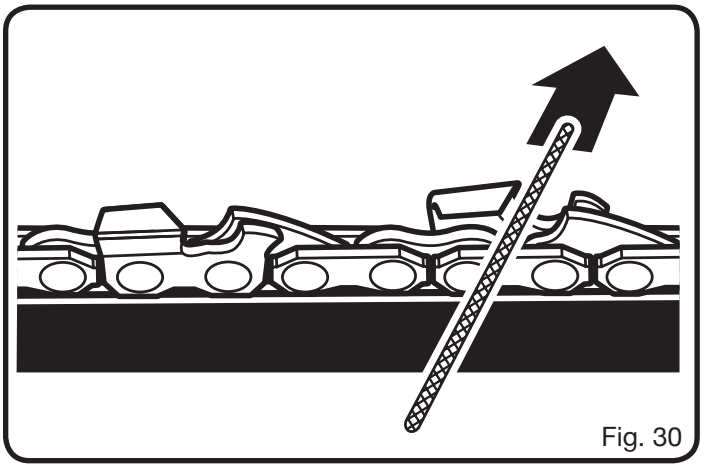
Fig. 30

- Effectuer quelques passes fermes sur chaque dent. Limer toutes les gouges de gauche dans un sens. Ensuite, passer à l'autre côté et limer toutes les gouges de droite dans l'autre sens. De temps à autre, éliminer la limaille de la lime au moyen d'une brosse métallique.

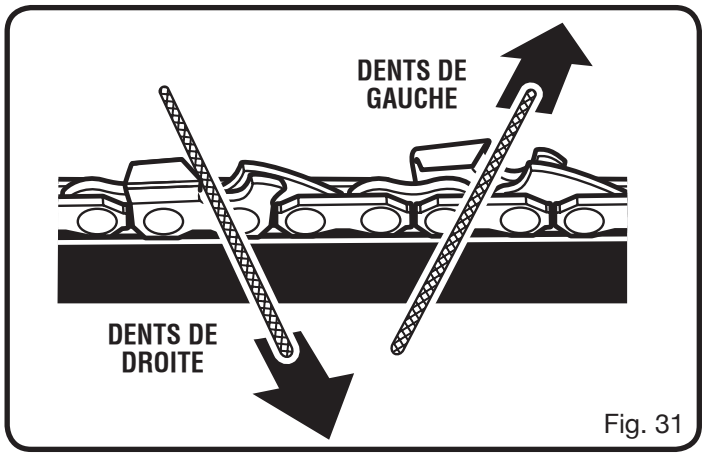

Fig. 31

ATTENTION :

Une chaîne émoussée ou incorrectement affûtée peut causer une vitesse excessive du moteur pendant la coupe et l'endommager gravement.

AVERTISSEMENT :

Un affûtage incorrect de la chaîne accroît le risque de rebond. L'utilisation d'une chaîne endommagée peut causer de blessures graves.

REMPLACEMENT DE LA BOBINE

NOUVELLE BOBINE PRÉ-ENROULÉE

Voir les figures 32 - 33.

Si seule la ligne est remplacée, voir « Remplacement de la ligne » plus loin dans ce manuel.

Utiliser exclusivement une ligne monofilament. Pour une efficacité maximum, utiliser exclusivement une ligne d'origine.

- Arrêter le moteur et débrancher le fil de la bougie. Maintenir la tête de coupe et retirer la retenue de bobine.

Pour retirer la retenue de bobine :

- Tourner la retenue de bobine vers la gauche.
- Retirer la bobine vide de la tête de coupe. Laisser le ressort fixé sur la bobine.
- Lors de l'installation d'une nouvelle bobine, s'assurer que les deux lignes sont engagées dans les deux fentes diamétralement opposées. Veiller à ce que les deux lignes soient sortie d'au moins 152 mm (6 po) au-delà de chaque fente.
- Passer les lignes dans les oeillets de la tête de coupe. Enfoncer la bobine dans la tête de coupe avec précaution (au besoin tirer délicatement sur la ligne pour les faire passer à l'extérieur). Une fois la bobine en place dans la tête de coupe, saisir les lignes et les tirer d'un coup sec pour les sortir des fentes de la bobine.
- Appuyer sur la bobine et la tourner vers la gauche , jusqu'à ce qu'elle se bloque. Maintenir la bobine enfoncée et la tourner légèrement vers la droite. Lâcher la bobine. Elle doit être verrouillée dans la tête de coupe. Si elle ne l'est pas, la maintenir enfoncée et la tourner jusqu'à ce qu'elle se verrouille.
- S'assurer que la tête de coupe et la retenue de bobine sont engagées sur l'arbre moteur.

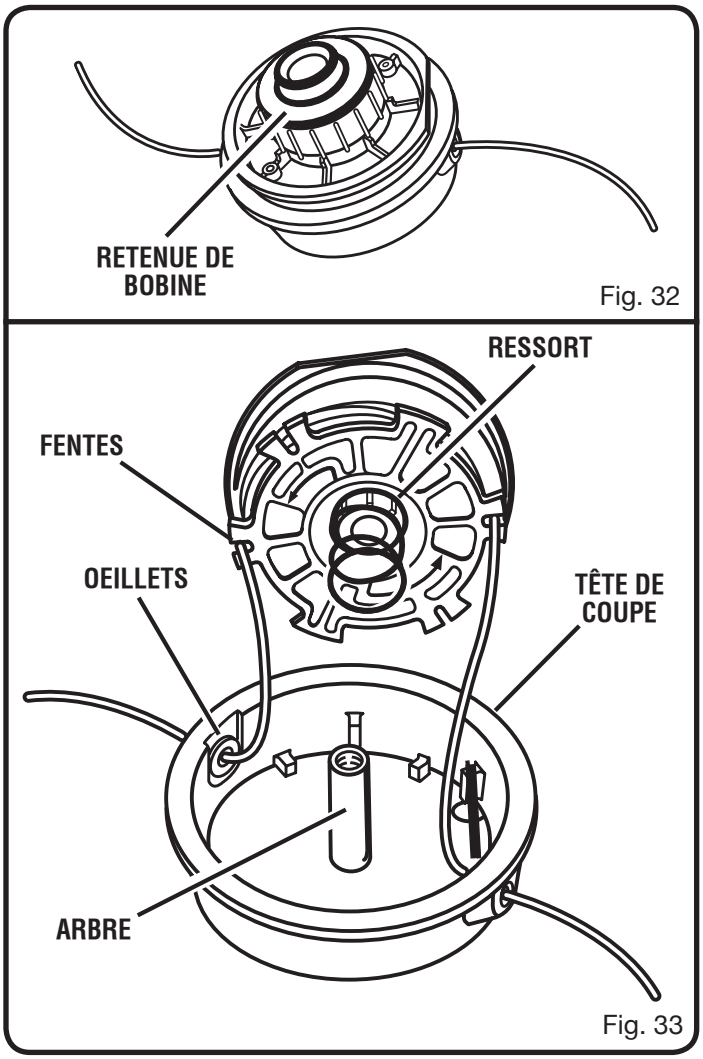

Fig. 32

Fig. 33

Pour installer la retenue de bobine :

- Tourner la retenue de bobine vers la droite.
- Tirer de nouveau sur les lignes pour mettre la bobine en position de coupe. Appuyer sur la retenue de bobine tout en tirant sur la ou les lignes pour les avancer manuellement et vérifier le montage de la tête de coupe.

REMPLACEMENT DE LIGNE

Voir les figures 34 à 36.

Utiliser exclusivement une ligne monofilament. Pour une efficacité maximum, utiliser exclusivement une ligne d'origine.

- Arrêter le moteur et débrancher le fil de la bougie. Maintenir la tête de coupe et retirer la retenue de bobine.

Pour retirer la retenue de bobine :

- Tourner la retenue de bobine vers la gauche.
- Retirer la bobine de la tête de coupe.

  REMARQUE : Laisser le ressort fixé sur la bobine. Retirer la ligne restant éventuellement sur la bobine.
- Couper deux morceaux de ligne d'environ 2,7 m (9 pi).
- Insérer la première ligne dans le trou d'ancrage de la partie supérieure de la bobine. Enrouler la ligne sur la partie supérieure de la bobine en tournant vers la gauche, comme indiqué par les flèches de la bobine. Engager la ligne dans la fente du flasque supérieur en la laissant dépasser d'environ 152 mm (6 po) au-delà de la fente. Ne pas trop remplir. Une fois la ligne enroulée, elle doit se trouver à au moins 6 mm (1/4 po) du bord extérieur de la bobine.
- Répéter l'opération ci-dessus en enroulant la seconde ligne sur la partie inférieure de la bobine. Ne pas trop remplir.
- Remettre la bobine et sa retenue en place. Voir « Remplacement de la bobine » plus haut dans ce manuel.

NETTOYAGE DE L'ORIFICE D'ÉCHAPPEMENT ET DU SILENCIEUX

Selon le type de carburant utilisé, le type et la quantité d'huile utilisée et / ou les conditions d'utilisation, l'orifice d'échappement et le silencieux peuvent être obstrués par de la calamine. Si un outil motorisé semble avoir perdu de la puissance, le moteur doit être décalaminé par un technicien qualifié pour restaurer le fonctionnement normal.

PARE-ÉTINCELLES

Le pare-étincelles doit être nettoyé ou remplacé toutes les 25 heures de fonctionnement ou tous les ans pour assurer le fonctionnement correct de l'outil. Pour l'emplacement du pare-étincelles et des instructions de nettoyage spécifiques, contacter le centre de réparation agréé le plus proche.

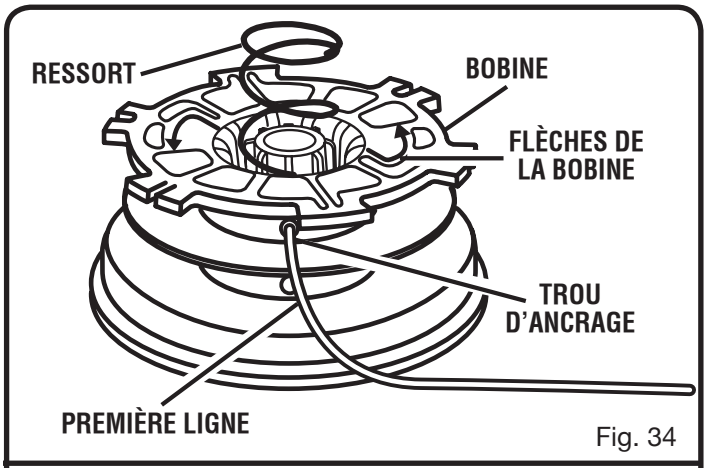

Fig. 34

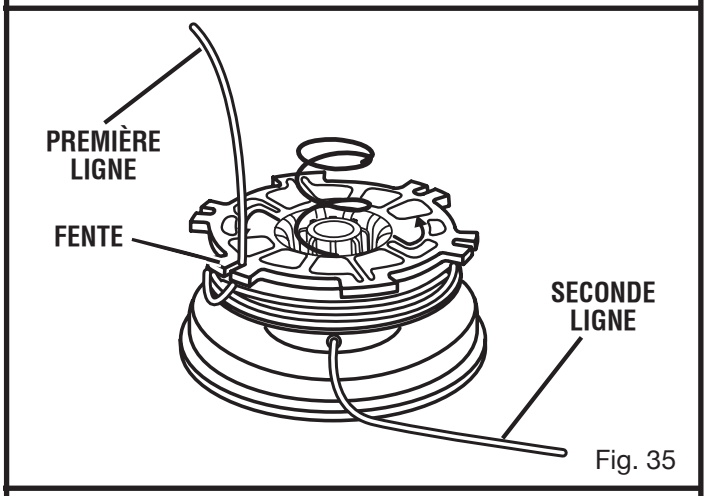

Fig. 35

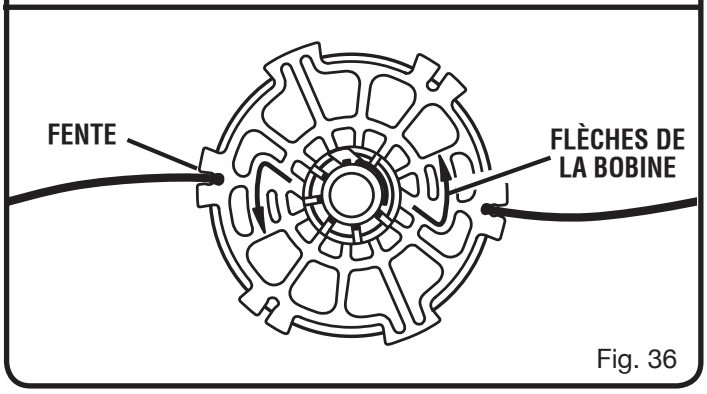

Fig. 36

REMPLACEMENT ET NETTOYAGE DU FILTRE À AIR

Voir les figures 37 et 38.

Pour assurer un fonctionnement correct et une longue vie utile, garder le filtre à air propre.

- Retirer le couvercle du filtre à air en appuyant sur le loquet avec le pouce et en tirant délicatement sur le couvercle.
- Retirer le filtre et le nettoyer dans de l'eau savonneuse tiède propre. Le rincer et le laisser sécher complètement. Pour obtenir un fonctionnement optimal, le remplacer annuellement.
- Réinstaller le filtre.
- Remettre le couvercle du filtre à air en place en insérant ses languettes dans les fentes de la base du filtre et appuyer sur le couvercle de manière à l'encliqueter correctement.

BOUCHON DU RÉSERVOIR

⚠ AVERTISSEMENT :

Un bouchon de carburant qui fuit pose un risque d'incendie et doit être remplacé immédiatement.

Le bouchon du réservoir de carburant contient un filtre et un clapet antiretour non réparables. Un filtre à carburant colmaté nuit au bon fonctionnement du moteur. Si le fonctionnement du moteur s'améliore lorsque le bouchon est desserré, le clapet antiretour peut être défectueux ou le filtre colmaté. Si nécessaire, remplacer le bouchon de carburant.

BOUGIE

Ce moteur utilise une bougie Champion RCJ-6Y avec un écartement d'électrode de 0,635 mm (0,025 po). La bougie doit être remplacée annuellement par une bougie identique.

REMISAGE (1 MOIS OU PLUS)

Voir la figure 39.

- Vider complètement le réservoir de carburant dans un bidon ou jerrycan approuvé pour l'essence. Laisser le moteur tourner jusqu'à ce qu'il cale.
- Nettoyer soigneusement le taille-bordures. La remiser dans un endroit bien aéré, inaccessible aux enfants. La tenir à l'écart de produits corrosifs, tels que les produits chimiques de jardinage et le sel de dégivrage.
- Se conformer à toutes les réglementations locales et ISO concernant la sécurité de la manipulation et de l'entreposage de l'essence. L'excédent de carburant peut être utilisé pour d'autres machines à moteur 2 temps.
- Toujours placer le fourreau sur le guide lors du transport ou du remisage de l'élagueuse. Le fourreau est très ajusté et il doit être installé avec la plus grande prudence, car les dents de la chaîne sont tranchantes. Pour ce faire, saisir le fourreau à une extrémité en son milieu et l'enfiler avec prudence sur la chaîne comme illustré ci-dessous.

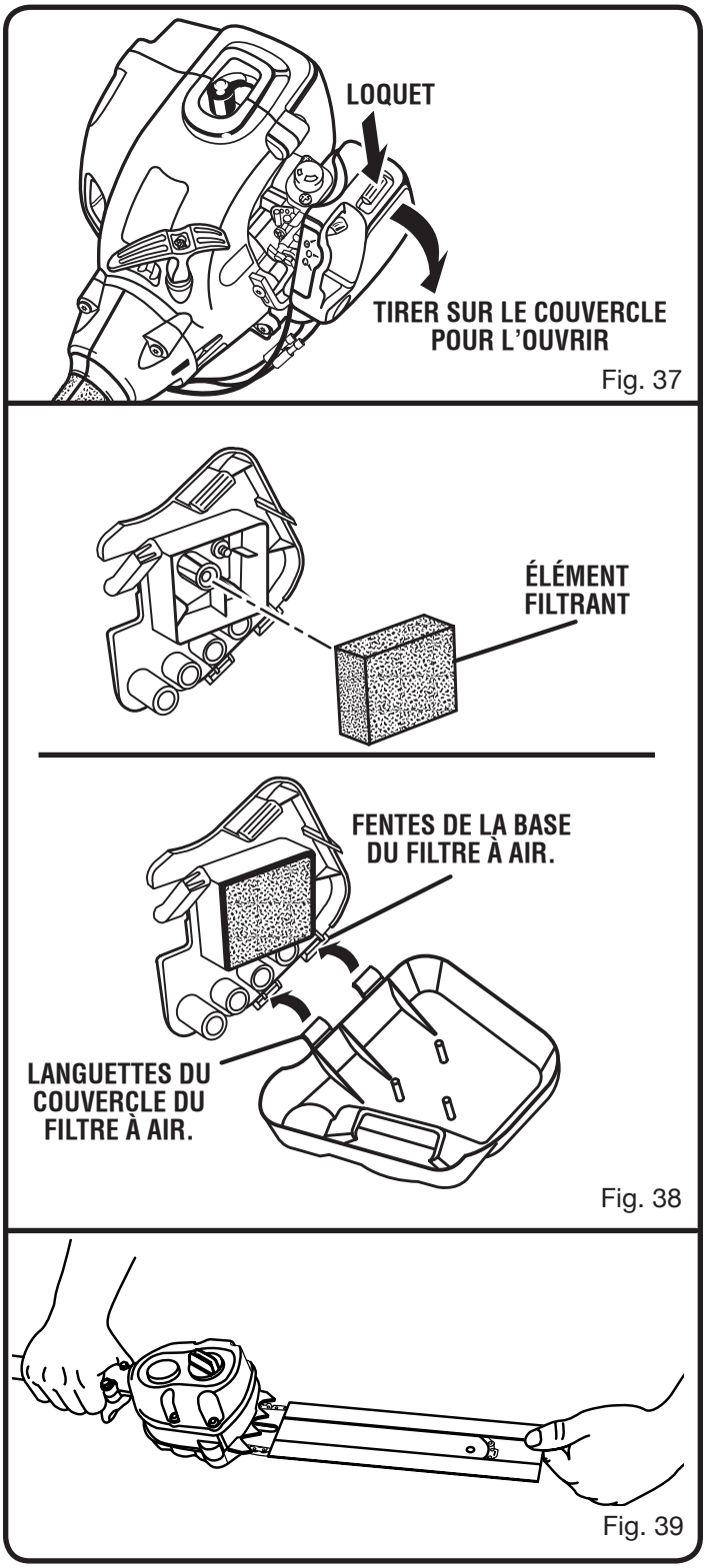

DÉPANNAGE

PROBLÈME	CAUSE	SOLUTION
Le moteur ne démarre pas.	Pas d'étincelle.	Vérifier la bougie. Retirer la bougie. Remettre le capuchon sur la bougie et poser cette dernière sur le cylindre métallique. Tirer le cordon du démarreur et regarder si une étincelle se produit à l'électrode de la bougie. En l'absence d'étincelle, répéter l'opération avec une bougie neuve.
	Pas de carburant.	Actionner la poire d'amorçage jusqu'à ce qu'elle soit remplie de carburant. Si elle ne se remplit pas, le système d'alimentation en carburant est obstrué. Contacter un centre de réparations. Si la poire se remplit, il se peut que le moteur soit noyé, passer à la suite.
	Moteur noyé.	Le volet de départ étant en position de marche ("RUN"), tirer le cordon du lanceur 3 fois. Si le moteur ne démarre pas, mettre le volet de départ en position "CHOKE" (activé) et répéter la procédure normale de démarrage. Le moteur ne démarre toujours pas, répéter la procédure avec une nouvelle bougie.
	Le cordon du lanceur est plus difficile à tirer que lorsque l'outil était neuf.	Contacter un centre de réparations.
Le moteur démarre, mais n'accélère pas.	Le moteur prend environ 3 minutes pour se réchauffer.	Laisser le moteur se réchauffer complètement. Si le moteur n'accélère pas après trois minutes, contacter un centre de réparations.
Le moteur démarre, mais ne tourne qu'à haut régime, le volet de départ étant demi ouvert.	Le carburateur nécessite un réglage.	Contacter un centre de réparations.
Le moteur ne parvient pas au régime maximum et dégage trop de fumée.	Vérifier le mélange de carburant.	Utiliser un mélange de carburant et d'huile 2 temps correct et frais.
	Filtre à air encrassé.	Nettoyer le filtre à air. Voir la section « Remplacement et nettoyage du filtre à air », plus haut dans ce manuel.
	Écran pare-étincelles encrassé.	Contacter un centre de réparations.
Le moteur démarre, tourne et accélère correctement, mais ne tient pas le ralenti.	La vis de ralenti du carburateur	Tourner la vis de ralenti vers la droite, pour augmenter le régime de ralenti.
Le guide et la chaîne chauffent et fument.	Regarder si la chaîne est trop tendue	Tendre la chaîne. Voir « Tension de la chaîne » plus haut dans ce manuel.
	Réservoir d'huile vide	Vérifier le niveau d'huile de chaîne dans le réservoir.
Le moteur tourne, mais la chaîne ne se met pas en rotation.	Tension de la chaîne excessive.	Retendre la chaîne. Voir « Tension de la chaîne » plus haut dans ce manuel.
	Vérifier l'ensemble guide et chaîne.	Voir « Remplacement du guide et de la chaîne » plus haut dans ce manuel.
	S'assurer que l'ensemble guide et chaîne n'est pas endommagé.	S'assurer que l'ensemble guide et chaîne n'est pas endommagé.
La ligne n'avance pas	Ligne soudée sur elle-même.	Lubrifier avec un produit au silicone.
	Pas assez de ligne sur la bobine.	
	Ligne trop courte.	Installer une nouvelle ligne. Voir « Remplacement de la ligne », plus haut dans ce manuel.
	Ligne emmêlée sur la bobine.	Tirer les lignes en appuyant sur la bobine et en la relâchant alternativement.
	Régime moteur insuffisant.	Retirer la ligne de la bobine et la réenrouler. Voir « Remplacement de la ligne », plus haut dans ce manuel.
		Faire avancer la ligne, le moteur tournant à plein régime.
La retenue de bobine est difficile à tourner	Filetage des vis encrassé ou endommagé.	Nettoyer les filetages et les graisser – Si cela ne donne aucune amélioration, remplacer la retenue de bobine.
L'herbe s'enroule sur le tube de l'arbre moteur et la tête de coupe	Coupe de hautes herbes au ras du sol.	Couper les herbes hautes du haut en bas pour éviter leur enroulement.
	Utilisation du taille-bordures à régime partiel.	Utiliser le taille-bordures à plein régime.

GARANTIE

ÉNONCÉ DE LA GARANTIE LIMITÉE

Ryobi Technologies, Inc., garantit à l'acheteur original que ce produit Ryobi Technologies, Inc. est exempt de tout vice de matériau ou de fabrication et s'engage à réparer ou remplacer gratuitement, à son choix, tout produit s'avérant défectueux au cours des périodes indiquées ci-dessous, à compter de la date d'achat.

Deux ans sur les produits utilisés par des particuliers.

90 jours pour les produits utilisés à toutes autres fins, telles que les travaux commerciaux et la location.

Cette garantie ne couvre que l'acheteur au détail original et entre en vigueur à la date de l'achat original.

Toute pièce du produit Ryobi Technologies, Inc. fabriquée ou fournie par Ryobi Technologies, Inc. et jugée, après évaluation raisonnable par Ryobi Technologies, Inc. comme présentant des vices de matériaux ou de fabrication, sera réparée ou remplacée par un centre de réparations agréé Ryobi Technologies, Inc., sans facturation pour pièces ou main d'oeuvre.

Le produit Ryobi Technologies, Inc. défectueux devra être retourné à un centre de réparations agréé avant expiration de la période de garantie. Les frais d'expédition au centre de réparations et de retour au propriétaire du produit Ryobi Technologies, Inc. après échange ou réparation, seront assumés par le propriétaire. En ce qui concerne les réclamations en garantie, la responsabilité de Ryobi Technologies, Inc., se limitera à la réparation ou au remplacement des produits défectueux et aucune revendication de rupture de garantie ne pourra causer l'annulation ou la résiliation du contrat de vente d'un produit quel qu'il soit. Une preuve d'achat sera exigée par le centre de réparation, afin de valider toute réclamation au titre de la garantie. Toutes les réparations sous garantie devront être effectuées par un centre de réparations Ryobi Technologies, Inc. agréé.

La garantie sur tout produit Ryobi Technologies, Inc. utilisé pour la location, des travaux commerciaux ou tout autre usage lucratif, sera limitée à quatre-vingt-dix (90) jours.

Cette garantie ne couvre pas les produits Ryobi Technologies, Inc. ayant fait l'objet d'un usage abusif ou négligent, d'un manque d'entretien, ayant été impliqués dans un accident ou employé de façon contraire aux instructions du manuel d'utilisation Ryobi Technologies, Inc. Cette garantie ne couvre ni les dommages aux produits Ryobi Technologies, Inc. résultant d'un entretien incorrect, ni les produits Ryobi Technologies, Inc. altérés ou modifiés de façon à nuire au fonctionnement, aux performances et à la durabilité ou dans le but de l'utiliser pour un usage autre que celui pour lequel il a été conçu. La garantie exclut les réparations rendues nécessaires par l'usure normale ou l'utilisation de pièces et accessoires qui sont soit INCOMPATIBLES AVEC LE PRODUIT RYOBI TECHNOLOGIES, INC. ou nuisent à son fonctionnement, ses performances ou sa durabilité.

En outre, cette garantie exclut :

A. Les réglages – Bougies, réglages du carburateur, filtres

B. Les articles consommables – Boutons d'avance par choc, bobines externes, lignes de coupe, bobines internes, poulies et cordons de lanceur, courroies d'entraînement, dents, rondelles en feutre, axes d'attelage, lames de paillage, ventilateur de soufflante, tubes de soufflage et d'aspiration, sacs à débris, guide, chaînes de scie

Ryobi Technologies, Inc., se réserve le droit d'apporter des modifications ou améliorations à tout produit, sans obligation de modifier les produits fabriqués antérieurement.

LA DURÉE DE TOUTES LES GARANTIES IMPLICITES NE SAURAIT EN AUCUN CAS EXCÉDER LA PÉRIODE DE GARANTIE SPÉCIFIÉE. PAR CONSÉQUENT, TOUTES LES GARANTIES IMPLICITES, Y COMPRIS LES GARANTIES DE VALEUR MARCHANDE OU D'ADÉQUATION À UN USAGE PARTICULIER OU AUTRES SERONT INVALIDÉES À L'EXPIRATION DE LA PÉRIODE DE GARANTIE APPROPRIÉE DE DEUX ANS, UN AN OU QUATRE-VINGT-DIX JOURS. LES OBLIGATIONS DE RYOBI DANS LE CADRE DE CETTE GARANTIE SE LIMITENT EXCLUSIVEMENT À LA RÉPARATION OU AU REMPLACEMENT DES PIÈCES DÉFECTUEUSES ET RYOBI N'ASSUME OU N'AUTORISE QUICONQUE À ASSUMER EN LEUR NOM QUELQUE AUTRE OBLIGATION QUE CE SOIT. CERTAINS ÉTATS ET PROVINCES NE PERMETTANT PAS DE LIMITATION DE DURÉE DES GARANTIES IMPLICITES, LES RESTRICTIONS CI-DESSOUS PEUVENT NE PAS ÊTRE APPLICABLES. RYOBI DÉCLINE TOUTE RESPONSABILITÉ EN CE QUI CONCERNE LES DOMMAGES DIRECTS, INDIRECTS OU AUTRES, Y COMPRIS, MAIS SANS S'Y LIMITER, LES FRAIS DE RETOUR DE PRODUITS RYOBI À UN CENTRE DE RÉPARATION AGRÉÉ ET DE RENVOI AU PROPRIÉTAIRE, DE DÉPLACEMENT D'UN TECHNICIEN, DE TÉLÉPHONE OU TÉLÉGRAMME, DE LOCATION D'UN PRODUIT SIMILAIRE PENDANT LA DURÉE DES RÉPARATIONS SOUS GARANTIE, DE DÉPLACEMENT, DE PERTES OU DOMMAGES À DES BIENS PERSONNELS, DE MANQUE À GAGNER, DE PERTE D'USAGE DU PRODUIT, DE PERTE DE TEMPS OU DE DÉRANGEMENT. CERTAINS ÉTATS N'AUTORISANT PAS L'EXCLUSION OU LA LIMITATION DES DOMMAGES DIRECTS OU INDIRECTS, LES LIMITATIONS ET EXCLUSIONS CI-DESSOUS PEUVENT DONC NE PAS S'APPLIQUER À TOUS LES CAS.

Cette garantie donne au propriétaire de l'outil des droits spécifiques, et celui-ci peut bénéficier d'autres droits, qui varient selon les états ou provinces.

Cette garantie couvre tous les produits Ryobi Technologies, Inc. fabriqués par Ryobi Technologies, Inc. et vendus aux États-Unis ou au Canada.

Pour obtenir l'adresse du centre de réparations le plus proche, appeler le 1-800-860-4050.

GARANTIE

LA DÉCLARATION DU CALIFORNIA AIR RESOURCES BOARD (CARB) SUIVANTE NE S'APPLIQUE QU'AUX MODÈLES DEVANT SATISFAIRE AUX EXIGENCES DU CARB.

GARANTIE LIMITÉE RYOBI TECHNOLOGIES INC. SYSTÈMES DE CONTRÔLE DES ÉMISSIONS POUR LES ÉTATS-UNIS ET LA CALIFORNIE. PETITS MOTEURS NON ROUTIERS.

L'U.S. Environmental Protection Agency (EPA), le California Air Resources Board (CARB) et Ryobi Technologies, Inc. se font un plaisir de vous expliquer les conditions de garantie de conformité du système antipollution de votre petit moteur non routier. Les moteurs non routiers de petite cylindrée neufs utilisés en Californie, doivent être conçus, construits et équipés conformément aux strictes réglementations antipollution de cet État. Dans d'autres États, les moteurs non routiers modèles 2000 et ultérieurs doivent être conçus, construits et équipés conformément aux strictes réglementations antipollution de l'EPA (agence de protection de l'environnement américaine) pour les petits moteurs non routiers. Le moteur doit être exempt de vices de matériaux et de fabrication entraînant la non conformité aux réglementations de l'EPA, pendant les deux premières années d'utilisation, à compter de la date de vente à l'acheteur original. Ryobi Technologies Inc., doit garantir le système de contrôle des émissions des petits moteurs non routiers pour la période indiquée ci-dessus, à condition qu'ils n'aient pas fait l'objet d'un usage abusif ou d'un manque d'entretien.

Le système de contrôle des émissions peut inclure des pièces telles que le carburateur ou système d'injection de carburant, le système d'allumage et le convertisseur catalytique. Il peut également inclure les flexibles, courroies, connecteurs et autres articles relatifs au système d'émissions.

Dans l'éventualité d'un problème couvert par la garantie, Ryobi Technologies Inc. s'engage à réparer et diagnostiquer (sous réserve que le diagnostic soit effectué dans un centre de réparations agréé) le moteur non routier gratuitement, frais de pièces et main d'oeuvre inclus.

DURÉE DE LA GARANTIE DU FABRICANT :

Les petits moteurs non routiers modèles 1995 et ultérieurs sont garantis deux ans dans l'État de Californie. Dans d'autres États, les petits moteurs non routiers 1997 et ultérieurs sont également garantis pour une période de deux ans. Toute pièce du moteur se rapportant au système de contrôle des émissions s'avérant défectueuse sera réparée ou remplacée gratuitement par Ryobi Technologies Inc.

RESPONSABILITÉS DU PROPRIÉTAIRE DANS LE CADRE DE LA GARANTIE

(a) Le propriétaire de ce petit moteur non routier est tenu d'effectuer les entretiens nécessaires, indiqués dans le manuel d'utilisation. Ryobi Technologies Inc. recommande de conserver tous les reçus relatifs à l'entretien du petit moteur non routier. Toutefois, Ryobi Technologies Inc. ne peut pas refuser la couverture de la garantie pour l'unique raison du manque de reçus ou parce que tous les entretiens prévus n'ont pas été effectués. Des pièces et services assurant des performances et une durabilité équivalentes peuvent être utilisées pour les entretiens et réparations non couverts par la garantie, sans que cela ne change les obligations de garantie du fabricant du moteur.

(b) Le propriétaire du petit moteur non routier doit toutefois être averti que les réparations couvertes par la garantie peuvent être refusées par Ryobi Technologies Inc., si la défaillance de ce moteur est due à un usage abusif, la négligence, un manque d'entretien ou des modifications non approuvées.

(c) Le propriétaire est tenu de confier son petit moteur non routier à un centre de réparations Ryobi Technologies Inc. dès qu'un problème se présente. Les réparations sous garantie seront effectuées dans un délai raisonnable, ne dépassant pas 30 jours.

Pour toute question concernant les droits et responsabilités de l'acheteur dans le cadre de la garantie, contacter un représentant de Ryobi Technologies Inc., au 1-800-860-4050.

COUVERTURE :

Ryobi Technologies Inc. garantit à l'acheteur original, ainsi qu'à tous les propriétaires ultérieurs, que son petit moteur non routier sera conçu, construit et équipé conformément à toutes les réglementations en vigueur au moment de la vente. Ryobi Technologies Inc. garantit également à l'acheteur original, ainsi qu'à tous les propriétaires ultérieurs, que son petit moteur non routier sera exempt de tous défauts de matériaux ou de fabrication causant une non conformité aux réglementations en vigueur, pour une période de deux ans. Les petits moteurs non routiers modèles 1995 et ultérieurs sont garantis deux ans dans l'État de Californie. Dans d'autres États, l'EPA exigent que les petits moteurs non routiers 1997 et ultérieurs soient garantis pour une période de deux ans. Ces périodes de garantie prennent effet à la date d'achat original du petit moteur non routier. Toute pièce du moteur se rapportant au système de contrôle des émissions s'avérant défectueuse sera remplacée gratuitement par Ryobi Technologies Inc.

Ryobi Technologies Inc. effectuera les réparations sous garantie chez un concessionnaire ou dans un centre de réparations Ryobi Technologies Inc. agréé. Les réparations autorisées seront effectuées gratuitement chez un concessionnaire ou dans un centre de réparations agréé, sous réserve qu'une pièce garantie s'avère défectueuse. Des pièces approuvées par le fabricant ou équivalentes peuvent être utilisées pour tout entretien ou réparation sous garantie des pièces relatives au système de contrôle des émissions. Ces entretiens ou réparations seront effectués gratuitement si les pièces défectueuses sont toujours sous garantie. Ryobi Technologies Inc. est responsable des dommages au moteur causés par une pièce toujours couverte par la garantie.

Le California Air Resources Board a publié une liste de toutes les pièces de systèmes d'émissions couvertes par une garantie. (Bien que les réglementations de l'EPA n'incluent pas de liste, les pièces qu'elle considère comme devant être garanties sont indiquées ci-dessous.)

Les pièces garanties sont : Carburateur, bougie, allumage, filtre à air et filtre à carburant.

RESPONSABILITÉS D'ENTRETIEN

Il incombe au propriétaire d'effectuer tous les entretiens indiqués dans le manuel d'utilisation Ryobi Technologies Inc.

LIMITATIONS

La garantie du système de contrôle des émissions exclut :

(a) Les réparations ou remplacements rendus nécessaires par un usage abusif ou la négligence, le manque d'entretien, des réparations incorrectes ou des remplacements non conformes aux spécifications de Ryobi Technologies Inc., affectant le fonctionnement et / ou la durabilité, ainsi que les altérations ou modifications pas recommandées ou approuvées par écrit de la part de Ryobi Technologies Inc. et

(b) Le remplacement des pièces, ainsi que les services et réglages nécessaires pour un entretien requis, à la date ou après la date prévue.

La période de conformité aux réglementations antipollution de l'autocollant de conformité d'émissions indique le nombre nominal d'heures de fonctionnement du moteur conformément aux réglementations du gouvernement fédéral américain. Catégorie C = 50 heures, B = 125 heures, A = 300 heures.

GARANTIE

CE PRODUIT A ÉTÉ ÉQUIPÉ EN USINE D'UN CONVERTISSEUR CATALYTIQUE (RY52001A SEULEMENT)

Félicitations ! Vous venez d'investir dans la protection de l'environnement. Pour maintenir le niveau d'émissions original de ce produit, voir la section Entretien ci-dessous.

PROGRAMME D'ENTRETIEN DU SYSTÈME D'ÉMISSIONS ET LISTE DES PIÈCES GARANTIES

Pièces du système	Inspecter avant chaque utilisation	Nettoyer toutes le 5 heures de fonctionnement	Remplacer toutes les 25 heures ou chaque année	Remplacer toutes les 25 heures ou chaque année	Reemplácelo cada 50 heures
CONJUNTO DE SILENCIADOR CATALÍTICO (RY52001A SEULEMENT)					X
FILTRE À AIR					
INCLUT :					
ÉLÉMENT FILTRANT		X		X	
ÉCRAN PARE-ÉTINCELLES					X
CARBURATEUR					
INCLUT :					
ÉCRAN THERMIQUE					
JOINTS					
RÉSERVOIR DE CARBURANT					
INCLUT :					
CONDUITES DE CARBURANT	X				
BOUCHON DU RÉSERVOIR DE CARBURANT	X				
FILTRE À CARBURANT					
ALLUMAGE					
INCLUT :					
BOUGIE			X		

TOUTES LES PIÈCES RELATIVES AU SYSTÈME DE CONTRÔLE DES ÉMISSIONS SONT GARANTIES DEUX ANS OU POUR LA PÉRIODE ANTÉRIEURE AU PREMIER REMPLACEMENT PRÉVU, SELON LA PREMIÈRE ÉCHÉANCE.

NOUS APPELER D'ABORD

Pour toute question concernant l'utilisation ou l'entretien utiliser ce produit , appeler le service d'assistance téléphonique Ryobi®!

Le taille-bordures à été entièrement testé avant expédition pour assurer la complète satisfaction de l'utilisateur.

MANUEL D'UTILISATION

ÉLAGUEUSE / TAILLE-BORDURES PC30

RY52001 / RY52001A

⚠ AVERTISSEMENT :

Les gaz d'échappement de ce produit contiennent des produits chimiques identifiés par l'état de Californie comme causes de cancer, de malformations congénitales et d'autres troubles de l'appareil reproducteur.

PROPOSITION 65 DE L'ÉTAT DE CALIFORNIE

• RÉPARATION

Dans l'éventualité de besoin de pièces détachées ou de réparation, il suffit de contacter le centre de réparation Ryobi agréé le plus proche. Veiller à fournir toutes les informations pertinentes lors de tout appel téléphonique ou visite. Pour obtenir l'adresse du centre de réparations Ryobi agréé le plus proche, appeler le 1-800-860-4050. Une liste complète des centres de réparation agréés est également disponible sur notre site Internet www.ryobitools.com.

• NO. DE MODÈLE ET NO. DE SÉRIE

Le numéro de modèle se trouve sur une plaquette fixée au boîtier du moteur.
Noter le numéro de modèle et le numéro de série dans l'espace ci-dessous.

• COMMANDE DE PIÈCES DÉTACHÉES

Lors de toute commande de pièces détachées, fournir les informations suivantes :

- NUMÉRO DE MODÈLE RY52001 / RY52001A
- NUMÉRO DE SÉRIE _____

RYOBI TECHNOLOGIES, INC.
1428 Pearman Dairy Road Anderson, SC 29625, USA
Post Office Box 1207, Anderson, SC 29622-1207, USA
Téléphone 1-800-860-4050

983000-743
4-05