MANUEL D'UTILISATION

ROGNEUSE 18 VOLTS

P600

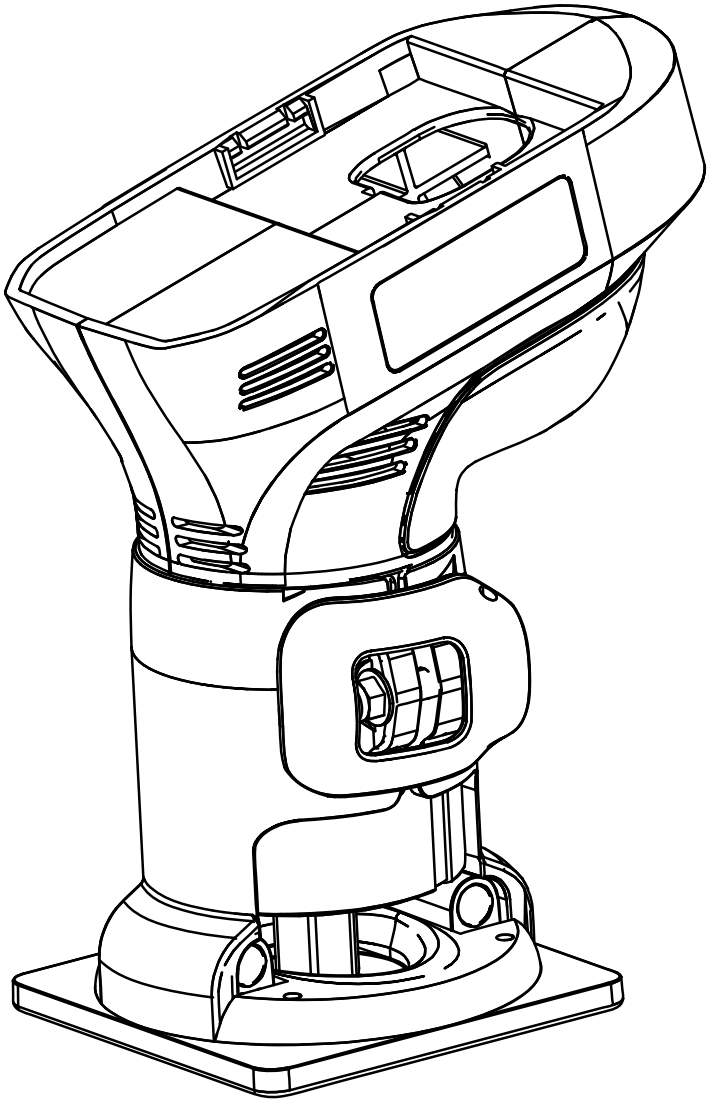

BATTERIES ET CHARGEUR VENDUS SÉPARÉMENT

Cette rogneuse a été conçue et fabriquée conformément aux strictes normes de fiabilité, simplicité d'emploi et sécurité d'utilisation de Ryobi. Correctement entretenue, elle vous donnera des années de fonctionnement robuste et sans problème.

AVERTISSEMENT : Pour réduire les risques de blessures, l'utilisateur doit lire attentivement le manuel d'utilisation avant d'utiliser cet outil.

Merci d'avoir acheté un produit Ryobi.

CONSERVER CE MANUEL POUR FUTURE RÉFÉRENCE

TABLE DES MATIÈRES

- Introduction 2
- Règles de sécurité générales 3-4
- Règles de sécurité particulières 4
- Règles de sécurité pour le chargeur 5
- Symboles 6-7
- Caractéristiques 8-9
- Assemblage 9-10
- Utilisation 11-19
- Entretien 20
- Accessoires 21
- Commande de pièces / réparation 22

INTRODUCTION

Cet outil offre de nombreuses fonctions destinées à rendre son utilisation plaisante et plus satisfaisante. Lors de la conception de ce produit, l'accent a été mis sur la sécurité, les performances et la fiabilité, afin d'en faire un outil facile à utiliser et à entretenir.

RÈGLES DE SÉCURITÉ GÉNÉRALES

AVERTISSEMENT !

LIRE ET VEILLER À BIEN COMPRENDRE TOUTES LES INSTRUCTIONS. Le non respect de toutes les instructions ci-dessous peut entraîner un choc électrique, un incendie et / ou des blessures graves.

CONSERVER CES INSTRUCTIONS

LIEU DE TRAVAIL

- **Garder le lieu de travail propre et bien éclairé.** Les établis encombrés et les endroits sombres sont propices aux accidents.
- **Ne pas utiliser d'outils électriques dans des atmosphères explosives, par exemple en présence de liquides, gaz ou poussières inflammables.** Les outils électriques produisent des étincelles risquant d'enflammer les poussières ou vapeurs.
- **Garder les badauds, enfants et visiteurs à l'écart pendant l'utilisation d'un outil électrique.** Les distractions peuvent causer une perte de contrôle.

SÉCURITÉ ÉLECTRIQUE

- **Les batteries d'outils électriques, qu'elles soient intégrées ou amovibles, ne doivent être rechargées qu'avec l'appareil spécifié.** Un chargeur approprié pour un type de batterie peut créer un risque d'incendie s'il est utilisé avec un autre type de batterie.
- **Utiliser exclusivement le bloc de batterie spécifiquement indiqué pour l'outil.** L'usage de tout autre bloc peut créer un risque d'incendie.
- **Ne recharger les batteries qu'avec l'appareil indiqué.**

MODÈLE	BLOC DE BATTERIES (P100)	CHARGEUR (P110)
P600	130255004	1423701, 140237023 ou 140237021

- **Ne pas maltraiter le cordon d'alimentation. Ne jamais utiliser le cordon d'alimentation pour transporter le chargeur. Garder le cordon à l'écart de la chaleur, de l'huile, des objets tranchants et des pièces en mouvement. Remplacer immédiatement tout cordon endommagé.** Un cordon endommagé peut causer un incendie.

SÉCURITÉ PERSONNELLE

- **Rester attentif, prêter attention au travail et faire preuve de bon sens lors de l'utilisation de tout outil électrique. Ne pas utiliser cet outil en état de fatigue ou sous l'influence de l'alcool, de drogues ou de médicaments.** Un moment d'inattention pendant l'utilisation d'un outil électrique peut entraîner des blessures graves.
- **Porter une tenue appropriée. Ne porter ni vêtements amples, ni bijoux. Attacher ou couvrir les cheveux longs. Garder les cheveux, les vêtements et les gants à l'écart des pièces en mouvement.** Les vêtements amples, bijoux et cheveux longs peuvent se prendre dans les pièces en mouvement.
- **Éviter les démarrages accidentels. S'assurer que la gâchette est verrouillée en position d'arrêt avant d'insérer le bloc de batteries.** Le transport d'outils avec le doigt sur le commutateur ou l'insertion du bloc de batterie avec le commutateur en position de marche est une invite aux accidents.
- **Retirer les outils et clés de réglage avant de mettre l'outil en marche.** Un outil ou une clé laissée sur une pièce rotative de l'outil peut causer des blessures.
- **Ne pas travailler hors de portée. Toujours se tenir bien campé et en équilibre.** Une bonne tenue et un bon équilibre permettent de mieux contrôler l'outil en cas de situation imprévue.
- **Utiliser l'équipement de sécurité. Toujours porter une protection oculaire.** Suivant les conditions, le port d'un masque filtrant, de chaussures de sécurité, d'un casque ou d'une protection auditive est recommandé.
- **Ne porter ni vêtements amples, ni bijoux. Attacher ou couvrir les cheveux longs.** Les vêtements amples, bijoux et cheveux longs peuvent se prendre dans les ouïes d'aération.
- **Ne pas utiliser l'outil sur une échelle ou un support instable.** Une bonne tenue et un bon équilibre permettent de mieux contrôler l'outil en cas de situation imprévue.

UTILISATION ET ENTRETIEN DE L'OUTIL

- **Utiliser des serre-joint ou un autre système approprié pour maintenir fermement la pièce sur une surface stable.** Une pièce tenue à la main ou contre son corps est instable et peut causer une perte de contrôle.
- **Ne pas forcer l'outil. Utiliser un outil approprié pour le travail.** Un outil approprié exécutera le travail mieux et de façon moins dangereuse s'il est utilisé dans les limites prévues.
- **Ne pas utiliser l'outil si le commutateur ne permet pas de le mettre en marche ou de l'arrêter.** Un outil qui ne peut pas être contrôlé par son commutateur est dangereux et doit être réparé.
- **Déconnecter le bloc de batteries et mettre le commutateur en position d'arrêt ou de verrouillage avant d'effectuer des réglages, de changer d'accessoire ou de remiser l'outil.** Ces mesures de sécurité réduisent les risques de démarrage accidentel de l'outil.
- **Ranger les outils non utilisés hors de la portée des enfants et des personnes n'ayant pas reçu des instructions adéquates.** Dans les mains de personnes n'ayant pas reçu des instructions adéquates, les outils sont dangereux.
- **Lorsque le bloc de batteries n'est pas en usage, le tenir à l'écart d'articles métalliques tels que : Les attaches trombones, pièces de monnaie, clous, vis et autres petits objets métalliques risquant d'établir le contact entre les deux bornes.** La mise en court-circuit des bornes de batteries peut causer des étincelles, des brûlures ou un incendie.
- **Entretenir soigneusement les outils. Garder les outils bien affûtés et propres.** Des outils correctement entretenus et dont les tranchants sont bien affûtés risquent moins de se bloquer et sont plus faciles à contrôler.
- **Vérifier qu'aucune pièce mobile n'est mal alignée, grippée ou brisée et s'assurer qu'aucun autre problème risque d'affecter le bon fonctionnement de l'outil. En cas de dommages, faire réparer l'outil avant de l'utiliser de nouveau.** Beaucoup d'accidents sont causés par des outils mal entretenus.
- **Utiliser exclusivement les accessoires recommandés par le fabricant pour le modèle d'outil.** Des accessoires appropriés pour un outil peuvent être dangereux s'ils sont utilisés avec un autre.
- **Garder l'outil et sa poignée secs, propres et exempts d'huile ou de graisse.** Toujours utiliser un chiffon propre pour le nettoyage. Ne jamais utiliser de liquide de freins, d'essence, de produits à base de pétrole ou de solvants forts pour nettoyer l'outil. Le respect de cette consigne réduira les risques de perte de contrôle et d'endommagement du boîtier en plastique.

RÈGLES DE SÉCURITÉ GÉNÉRALES

DÉPANNAGE

- **Le dépannage des outils doit être confié exclusivement à un personnel qualifié.** Les réparations ou entretiens effectués par des personnes non qualifiées présentent des risques de blessures.
- **Utiliser exclusivement des pièces identiques à celles d'origine pour les réparations. Se conformer aux instructions de la section Entretien de ce manuel.** L'usage de pièces non autorisées ou le non respect des instructions peut présenter des risques de choc électrique ou de blessures.

RÈGLES DE SÉCURITÉ PARTICULIÈRES

- **Lorsque l'outil est utilisé pour un travail risquant de le mettre en contact avec des fils électriques cachés, le tenir par les surfaces de prise isolées.** En cas de contact avec un fil sous tension, les parties métalliques exposées de l'outil seraient électrifées, exposant l'opérateur à un risque de choc électrique.
- **Apprendre à connaître l'outil. Lire attentivement le manuel d'utilisation. Apprendre les applications et les limites de l'outil, ainsi que les risques spécifiques relatifs à son utilisation.** Le respect de cette consigne réduira les risques d'incendie, de choc électrique et de blessures graves.
- **Toujours porter des lunettes de sécurité avec écrans latéraux.** Les lunettes de vue ordinaires sont munies seulement de verres résistants aux impacts. Ce ne sont PAS des lunettes de sécurité. Le respect de cette règle réduira les risques de choc électrique.
- **Protection respiratoire. Porter un masque facial ou un masque anti-poussière si le travail produit de la poussière.** Le respect de cette consigne réduira les risques de blessures graves.
- **Protection auditive. Porter une protection auditive lors de l'utilisation prolongée.** Le respect de cette règle réduira les risques de blessures graves.
- **Les outils fonctionnant sur batteries n'ayant pas besoin d'être branchés sur une prise secteur, ils sont toujours en état de fonctionnement. Tenir compte des dangers possibles lorsque l'outil n'est pas en usage et lors du remplacement des batteries.** Le respect de cette consigne réduira les risques d'incendie, de choc électrique et de blessures graves.
- **Ne pas placer les outils électriques sans fil ou leurs batteries à proximité de flammes ou d'une source de chaleur.** Ceci réduira les risques d'explosion et de blessures.
- **Ne jamais utiliser une batterie qui a été endommagée ou soumise à un choc violent.** Une batterie endommagée risque d'exploser. Éliminer immédiatement toute batterie endommagée, selon une méthode appropriée.
- **Les batteries dégagent de l'hydrogène et peuvent exploser en présence d'une source d'allumage, telle qu'une veilleuse.** Pour réduire les risques de blessures graves, ne jamais utiliser un appareil sans fil, quel qu'il soit, en présence d'une flamme vive. En explosant, une batterie peut projeter des débris et des produits chimiques. En cas d'exposition, rincer immédiatement les parties atteintes avec de l'eau.
- **Ne pas recharger un outil fonctionnant sur batteries dans un endroit humide ou mouillé.** Le respect de cette règle réduira les risques de choc électrique.
- **Pour un résultat optimal, les batteries de l'outil doivent être rechargées dans un local où la température est de 10 à 38 °C. Ne pas ranger l'outil à l'extérieur ou dans un véhicule.**
- **Si l'outil est utilisé de façon intensive ou sous des températures extrêmes, des fuites de batterie peuvent se produire. En cas de contact du liquide avec la peau, rincer immédiatement la partie atteinte avec de l'eau savonneuse, puis neutraliser avec du jus de citron ou du vinaigre. En cas d'éclaboussure dans les yeux, les rincer à l'eau fraîche pendant au moins 10 minutes, puis contacter immédiatement un médecin.** Le respect de cette consigne réduira les risques de blessures graves.

RÈGLES DE SÉCURITÉ POUR LE CHARGEUR

AVERTISSEMENT !

LIRE ET VEILLER À BIEN COMPRENDRE TOUTES LES INSTRUCTIONS. Le non respect de toutes les instructions ci-dessous peut entraîner un choc électrique, un incendie et / ou des blessures graves.

- **Avant d'utiliser le chargeur de batteries**, lire toutes les instructions de sécurité et mises en garde figurant dans ce manuel, sur le chargeur et sur le produit utilisant le chargeur pour éviter un usage incorrect et des dommages ou blessures.

ATTENTION :

Pour réduire le risque de choc électrique ou d'endommagement du chargeur et de la batterie, ne charger que des batteries rechargeables au nickel-cadmium du type indiqué sur le chargeur. Les batteries d'autres types peuvent exploser et causer des dommages et blessures.

- **Ne pas utilise le chargeur à l'extérieur, ni l'exposer à l'eau ou l'humidité.** La pénétration d'eau dans le chargeur accroît le risque de choc électrique.
- **L'usage d'un accessoire pas recommandé ou vendu par le fabricant du chargeur peut causer un risque d'incendie, de choc électrique ou de blessures.** Le respect de cette consigne réduira les risques d'incendie, de choc électrique et de blessures graves.
- **Ne pas maltraiter le cordon d'alimentation ou le chargeur.** Ne jamais utiliser le cordon d'alimentation pour transporter le chargeur. Ne pas débrancher le chargeur en tirant sur le cordon. Tirer sur la prise pour la débrancher. Un cordon ou un chargeur endommagé peut présenter un risque de choc électrique. Remplacer immédiatement tout cordon endommagé.
- **S'assurer que le cordon n'est pas acheminé à un endroit où il risque d'être piétiné, accroché, endommagé, mis en contact avec des objets tranchants ou autrement maltraité.** Ceci réduira le risque de chute pouvant entraîner des blessures et d'endommagement du cordon, susceptible de causer un choc électrique.
- **Garder le cordon et le chargeur à l'écart des sources de chaleur pour éviter des dommages au boîtier ou aux pièces internes.**
- **Ne jamais laisser de liquides tels que l'essence, les produits à base de pétrole, les huiles pénétrantes, etc., entrer en contact avec les pièces en plastique.** Ces liquides contiennent des produits chimiques susceptibles d'endommager, d'affaiblir ou de détruire le plastique.
- **N'utiliser un cordon prolongateur qu'en cas d'absolue nécessité.** L'usage d'un cordon prolongateur incorrect peut présenter des risques d'incendie et de choc électrique. Si un cordon prolongateur doit être utilisé, s'assurer :
  a. Que la fiche du cordon comporte le même nombre de broches que celles du chargeur et que ses broches sont de mêmes forme et taille.
  b. Que le cordon est correctement câblé et en bon état électrique et
  c. Que le calibre des fils est suffisant pour l'intensité c.a. du chargeur spécifiée ci-dessous.

Longueur du cordon (en pieds)	25'	50'	100'
Calibre du cordon (AWG)	16	16	16

  REMARQUE : AWG = American Wire Gage
- **Ne pas utiliser un chargeur dont la prise ou le cordon est endommagé,** ce qui pourrait entraîner un court-circuit et un choc électrique. Le cas échéant, faire remplacer la prise ou le cordon immédiatement par un réparateur agréé.
- **Ne pas utiliser le chargeur s'il a été soumis à un choc violent ou autrement endommagé.** Le confier à un réparateur agréé afin qu'il détermine s'il est en bon état de fonctionnement.
- **Ne pas démonter le chargeur.** Si un entretien ou une réparation est nécessaire, le confier à un réparateur agréé. Un remontage incorrect peut entraîner des risques de choc électrique ou d'incendie.
- **Pour réduire les risques de choc électrique, débrancher le chargeur de la prise secteur avant de procéder à out nettoyage ou entretien.**
- **Lorsqu'il n'est pas en usage, débrancher le chargeur de l'alimentation secteur.** Ceci réduira le risque de choc électrique ou de dommages au chargeur si des articles en métal venaient à tomber dans l'ouverture. Ceci aidera également à éviter des dommages au chargeur en cas de saute de tension.
- **Risque de choc électrique.** Ne pas toucher les parties non isolées du connecteur de sortie ou les bornes de batteries non isolés.
- **Conserver ces instructions.** Les consulter fréquemment et les utiliser pour instruire les autres utilisateurs éventuels. Si cet outil est prêté, il doit être accompagné de ces instructions, afin d'éviter un usage incorrect et d'éventuelles blessures.

AVERTISSEMENT :

La poussière dégagée lors du ponçage, sciage, meulage, perçage de certains matériaux et lors d'autres opérations de construction contient des produits chimiques reconnus causer le cancer, des malformations congénitales ou des lésions de l'appareil reproducteur. Voici certains exemples de ces produits chimiques :

- le plomb contenu dans la peinture au plomb,
- la silice cristalline contenue dans les briques, le béton et d'autres produits de maçonnerie, ainsi que
- l'arsenic et le chrome contenus dans le bois de construction traité par produits chimiques.

Le risque présenté par l'exposition à ces produits varie en fonction de la fréquence de ce type de travail. Pour réduire l'exposition à ces produits chimiques : Travailler dans un endroit bien aéré et utiliser des équipements de sécurité approuvés tels que masques antipoussière spécialement conçus pour filtrer les particules microscopiques.

SYMBOLES

Certains des symboles ci-dessous peuvent être présents sur l'outil. Veiller à les étudier et à apprendre leur signification. Une interprétation correcte de ces symboles permettra d'utiliser l'outil plus efficacement et de réduire les risques.

SYMBOLE	NOM	DÉSIGNATION / EXPLICATION
V	Volts	Tension
A	Ampères	Intensité
Hz	Hertz	Fréquence (cycles par seconde)
W	Watts	Puissance
min	Minutes	Heure
∿	Courant alternatif	Type de courant
⎓	Courant continu	Type ou caractéristique du courant
n_o	Vitesse à vide	Vitesse de rotation à vide
⧈	Construction de classe II	Construction à double isolation
…/min	Par minute	Tours, coups, vitesse périphérique, orbites, etc., par minute
	Avertissement concernant l'humidité	Ne pas exposer l'outil à la pluie ni à l'humidité.
	Lire le manuel d'utilisation	Pour réduire les risques de blessures, l'utilisateur doit lire et veiller à bien comprendre le manuel d'utilisation avant d'utiliser ce produit.
	Protection oculaire	Toujours porter des lunettes de sécurité munies d'écrans latéraux et un masque facial intégral lors de l'utilisation de cet outil.
	Symbole d'alerte de sécurité	Précautions destinées à assurer la sécurité.
	Symbole Garder les mains à l'écart	Le non respect de cette mise en garde peut entraîner des blessures graves.
	Symbole Garder les mains à l'écart	Le non respect de cette mise en garde peut entraîner des blessures graves.
	Symbole Garder les mains à l'écart	Le non respect de cette mise en garde peut entraîner des blessures graves.
	Symbole Garder les mains à l'écart	Le non respect de cette mise en garde peut entraîner des blessures graves.
	Surface brûlante	Pour éviter les risques de blessures ou de dommages, éviter tout contact avec les surfaces brûlantes.

SYMBOLES

Les termes de mise en garde suivants et leur signification ont pour but d'expliquer le degré de risques associé à l'utilisation de ce produit.

SYMBOLE	SIGNAL	SIGNIFICATION
⚠	**DANGER :**	Indique une situation extrêmement dangereuse qui, si elle n'est pas évitée, aura pour conséquences des blessures graves ou mortelles.
⚠	**AVERTISSEMENT :**	Indique une situation potentiellement dangereuse qui, si elle n'est pas évitée, pourrait entraîner des blessures graves ou mortelles.
⚠	**ATTENTION :**	Indique une situation potentiellement dangereuse qui, si elle n'est pas évitée, pourraît entraîner des blessures légères ou de gravité modérée.
	ATTENTION :	(Sans symbole d'alerte de sécurité) Indique une situation pouvant entraîner des dommages matériels.

DÉPANNAGE

Le dépannage exigeant des précautions extrêmes et la connaissance du système, il ne doit être confié qu'à un technicien de service qualifié. En ce qui concerne les réparations, nous recommandons de confier l'outil au **CENTRE DE RÉPARATIONS AGRÉÉ** le plus proche. Utiliser exclusivement des pièces identiques à celles d'origine pour les réparations.

⚠ **AVERTISSEMENT :**

Pour éviter des blessures graves, ne pas essayer d'utiliser ce produit avant d'avoir lu entièrement et bien compris toutes les instructions contenues dans le manuel d'utilisation. Conserver ce manuel d'utilisation et le consulter fréquemment, afin d'assurer le maintien de la sécurité et de pouvoir instruire les autres utilisateurs éventuels.

⚠ **AVERTISSEMENT :**

L'utilisation de tout outil motorisé peut entraîner la projection d'objets dans les yeux et causer des lésions oculaires graves. Lors de l'utilisation d'outils motorisés, veiller à porter des lunettes étanches ou des lunettes de sécurité munies d'écrans latéraux ou, si nécessaire, un masque facial intégral. Nous recommandons d'utiliser un masque facial à champ de vision élargi, plutôt que des lunettes de vue ou des lunettes de sécurité munies d'écrans latéraux. Toujours porter une protection oculaire certifiée conforme à la norme ANSI Z87.1.

CONSERVER CES INSTRUCTIONS

CARACTÉRISTIQUES

FICHE TECHNIQUE

Moteur	18 V c.c.
Commutateur	Une vitesse
Vitesse à vide	26 000/min
Taille de collet	1/4 po
Alimentation du chargeur	120 volts, 60 Hz, c.a. seulement
Temps de charge	1 heure

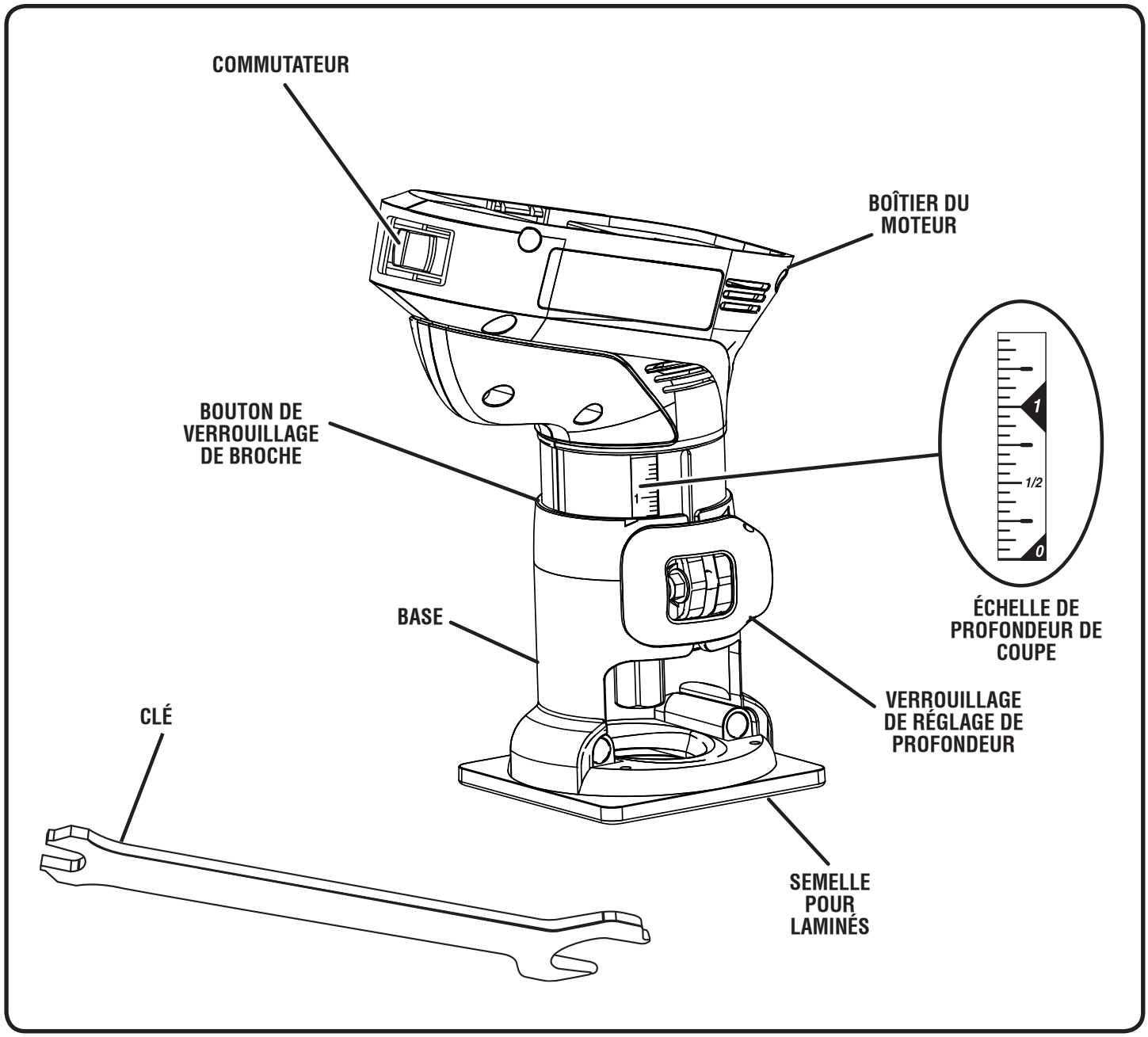

CARACTÉRISTIQUES

VEILLER À BIEN CONNAÎTRE LA ROGNEUSE

Voir la figure 1.

Avant d'essayer d'utiliser ce produit, se familiariser avec toutes ses fonctions, tous ses dispositifs de sécurité et toutes les règles de sécurité d'utilisation.

COMMUTATEUR

Le commutateur **MARCHE / ARRÊT** se trouve à l'arrière du boîtier moteur, face à l'opérateur.

POIGNÉE DOUBLE PRISE

La rogneuse est conçue pour être utilisée par un droitier ou un gaucher.

VERROUILLAGE DE BROCHE

Le verrouillage de broche permet de changer rapidement de fer.

ÉCHELLE DE PROFONDEUR DE COUPE

La rogneuse est dotée d'une échelle de profondeur de coupe réglable, située de chaque côté du boîtier moteur.

SEMELLE POUR LAMINÉS

La semelle donne à l'opérateur une meilleure visibilité de la pièce lors du rognage des laminés.

SEMELLE DE TOUPILLAGE EN OPTION (PAS INCLUSE)

S'adapte facilement sur la rogneuse pour les travaux de toupillage légers.

ASSEMBLAGE

DÉBALLAGE

Ce produit a été expédié complètement assemblé.

- Avec précaution, sortir l'outil et les accessoires de la boîte. S'assurer que toutes les pièces figurant sur la liste de contrôle sont incluses.
- Examiner soigneusement l'outil pour s'assurer que rien n'a été brisé ou endommagé en cours de transport.
- Ne pas jeter les matériaux d'emballage avant d'avoir soigneusement examiné l'outil et avoir vérifié qu'il fonctionne correctement.
- Si des pièces sont manquantes ou endommagées, appeler le 1-800-525-2579.

LISTE DE CONTRÔLE D'EXPÉDITION

Rogneuse à laminés

Clé de réglage de collet / verrouillage

Bracelet (pas inclus avec le combiné)

Manuel d'utilisation

Carte d'enregistrement en garantie

AVERTISSEMENT :

Si des pièces manquent, ne pas utiliser cet outil avant qu'elles aient été installées. Ne pas prendre cette précaution pourrait entraîner des blessures graves.

AVERTISSEMENT :

Ne pas essayer de modifier cet outil ou de créer des accessoires non recommandés pour l'outil. De telles altérations ou modifications sont considérées comme un usage abusif et peuvent créer des conditions dangereuses, risquant d'entraîner des blessures graves.

AVERTISSEMENT :

Pour empêcher un démarrage accidentel pouvant entraîner des blessures graves, tou jours retirer le bloc de batterie de l'outil avant d'assembler des pièces.

INSTALLATION / RETRAIT DES FERS À ROGNER

Voir les figures 2 et 3.

Pour la première installation du fer, l'écrou du collet doit être desserré. Lors d'un changement de fer, celui-ci glissera facilement du collet après avoir desserré l'écrou.

- Mettre le commutateur en position d'arrêt et retirer le bloc de batteries.
- Poser la rogneuse à l'envers sur un plan de travail.
- Pour retirer la semelle à laminés, ouvrir le verrouillage de réglage de profondeur. Faire glisser la base vers le haut, puis vers la gauche et de nouveau vers le haut pour la retirer.
- Appuyer sur le bouton de verrouillage de broche.
- Tourner le coller vers la gauche au moyen de la clé fournie. Desserrer le collet tout en maintenant le bouton de verrouillage de broche enfoncé.
- L'outil étant toujours posé à l'envers sur le plan de travail, insérer la tige du fer dans le collet. La tige du fer doit être proche du fond du collet, sans toutefois le toucher. Ceci permettra la dilatation lorsque le fer chauffe. Un dégagement de 1,5 mm (1/16 po) est suffisant.

REMARQUE : Le collet à usinage de précision est conçu pour des tiges de 1/4 po.

- Serrer l'écrou de collet à la main. Ensuite, appuyer sur le bouton de verrouillage de broche et continuer de serrer le collet, en le tournant vers la droite avec la clé fournie.

> ⚠ **AVERTISSEMENT :**
>
> Si l'écrou du collet n'est pas fermement serré, le fer risque d'être éjecté en cours d'utilisation et de causer des blessures graves.

- Remettre la semelle à laminés en place en la glissant dans les rainures latérales de l'outil.

  REMARQUE : Remettre la base en place avant d'utiliser l'outil. Ne pas essayer d'utiliser l'outil sans la base.
- Fermer le verrouillage de réglage de profondeur.
- Remettre le bloc de batteries en place.

> ⚠ **AVERTISSEMENT :**
>
> Si le fer est changé immédiatement après avoir été utilisé, veiller à ne toucher ni le fer, ni le collet, ni son écrou avec les doigts ou la main. Ces pièces, chauffées par la friction, causeraient des brûlures. Toujours utiliser la clé fournie.

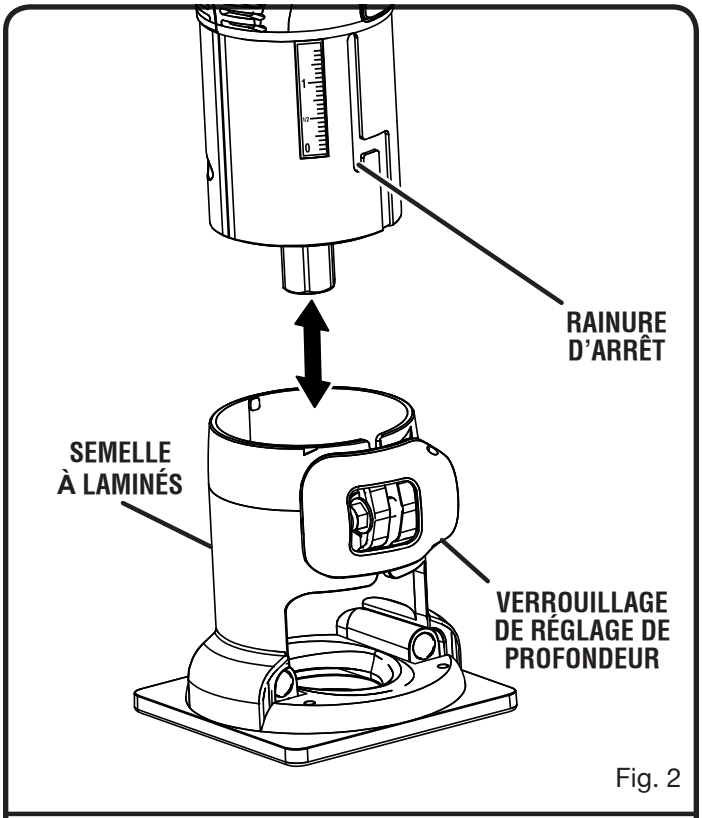

Fig. 2

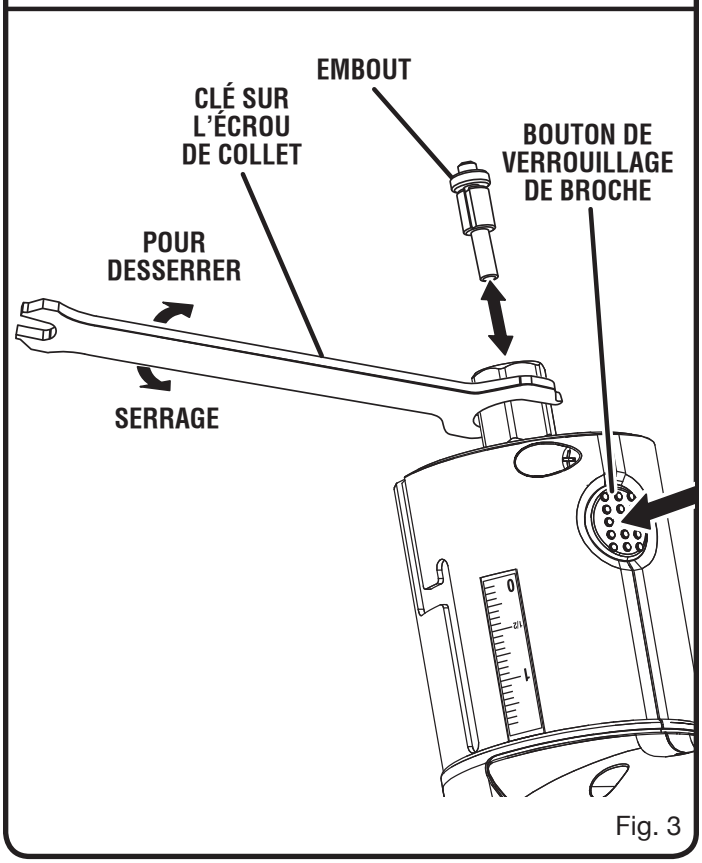

Fig. 3

UTILISATION

AVERTISSEMENT :

Ne pas laisser la familiarité avec l'outil faire oublier la prudence. Ne pas oublier qu'une fraction de seconde d'inattention peut entraîner des blessures graves.

AVERTISSEMENT :

Toujours porter des lunettes étanches ou des lunettes de sécurité à munies d'écrans latéraux lors de l'utilisation d'outils. Si cette précaution n'est pas prise, des objets peuvent être projetés dans les yeux et causer des lésions graves.

APPLICATIONS

Cet outil peut être utilisé pour les applications ci-dessous :

- Rognage fin et professionnel des laminés et placages en bois

Lorsque l'outil est équipé de la semelle pour menuiserie en option, il peut être utilisé pour les applications légères suivantes :

- Rainurage, profilage de bords etc., dans le bois.
- Chanfreinage, feuillure, rainurage et queues d'aronde dans le bois
- Rognage des bords de laminés en plastique

ATTENTION :

Si, à tout moment pendant le processus de charge, aucune témoin DEL n'est allumé, retirer le bloc de batteries du chargeur pour éviter d'endommager le produit. NE PAS insérer un autre bloc de batteries. Confier le bloc de batterie et le chargeur au centre de réparations le plus proche pour vérification ou remplacement.

SIGNAUX DES TÉMOINS DEL DU CHARGEUR LES TÉMOINS DEL S'ILLUMINENT POUR INDIQUER L'ÉTAT DU CHARGEUR ET DU BLOC DE BATTERIES :

- Témoin rouge allumé = charge rapide
- Témoin vert allumé = bloc de batterie complètement chargé et en mode de maintien de charge.
- Témoin vert allumé = lorsque le bloc de batteries est inséré dans le chargeur, indique qu'il est hors de la plage normale de températures.
- Témoins jaune et vert allumés = bloc de batteries excessivement déchargé ou défectueux.
- Aucun témoin allumé = bloc de batterie ou chargeur défectueux.

CHARGE DU BLOC DE BATTERIES

Les blocs de batteries de cet outil ont été expédiés avec une faible charge. C'est pourquoi il doit être chargé jusqu'à ce que le témoin vert situé sur le devant s'allume.

REMARQUE : Les batteries ne se chargent pas complètement lors de la première charge. Plusieurs cycles (décharge et recharge) sont nécessaires avant de pouvoir obtenir une charge complète.

CHARGE D'UN BLOC DE BATTERIES FROID

Lorsque le bloc de batteries est dans la plage de température normale, le témoin rouge du chargeur s'allume.

REMARQUE : Si les batteries ne se rechargent pas dans des conditions normales, les retourner, ainsi que le chargeur et le stand au centre de réparations Ryobi agréé le plus proche pour une vérification électrique.

- Ne recharger le bloc de batteries qu'avec l'appareil fourni.
- S'assurer que l'alimentation est de **120 V, 60 Hz, c.a.**
- Brancher le chargeur sur une prise secteur.
- Aligner la nervure du bloc de batteries sur la rainure du chargeur et insérer le bloc dans le chargeur. *Voir la figure 4.*
- Appuyer sur le bloc de batteries pour assurer que ses contacts s'engagent correctement sur ceux du chargeur.
- Normalement, le témoin rouge s'allume. Ceci indique que le chargeur est en mode de charge rapide.
- Le témoin rouge doit rester allumé pendant environ 1 heure avant que le témoin vert s'allume. L'illumination du témoin vert indique que le bloc de batteries est complètement chargé et que le chargeur est en mode de maintien de charge.

  REMARQUE : Le témoin vert reste allumé jusqu'à ce que le bloc de batteries soit retiré du chargeur ou que le chargeur soit débranché de la prise secteur.
- Si les témoins jaune et vert sont allumés en même temps, le bloc de batteries est excessivement déchargé ou défectueux. Laisser le bloc de batteries dans le chargeur pendant 15 à 30 minutes. Lorsque le bloc de batteries parvient à la tension normale de fonctionnement, le témoin rouge devrait s'allumer. Si le témoin rouge ne s'allume pas après 30 minutes, le bloc de batteries peut être défectueux et, dans ce cas, doit être remplacé.
- Après une utilisation normale, le bloc de batteries doit être rechargé pendant au moins 1 heure pour obtenir une charge complète.
- Pendant la charge, le bloc de batteries chauffe légèrement. Ceci est normal et n'est pas l'indication d'un problème.
- Ne pas placer le chargeur dans un endroit exposé à des températures extrêmes (chaudes ou froides). Il fonctionne le mieux à température ambiante.

  REMARQUE : Le chargeur et le bloc de batteries doivent être rangés dans un local où la température est de 10 à 38 °C.
- Une fois les batteries complètement chargées, débrancher le chargeur de la prise secteur et retirer le bloc de batteries.

CHARGE D'UN BLOC DE BATTERIES CHAUD

Lorsque cet outil est utilisé continuellement, les batteries du bloc chauffent. Si le bloc de batteries est chaud, le laisser refroidir pendant 30 minutes avant d'essayer de le recharger. Lorsque le bloc de batteries est déchargé et devient chaud, le témoin rouge s'éteint et le témoin vert s'allume. Après 30 minutes, réinsérer le bloc de batteries dans le chargeur. Si le témoin vert reste constamment allumé, confier le bloc de batteries au centre de réparations Ryobi agréé le plus proche pour vérification ou remplacement.

REMARQUE : La surchauffe des batteries ne se produit que lorsque l'outil est utilisé continuellement. Elle ne se produit pas dans des conditions d'utilisation normales. Voir les instructions de charge normale à la section « **CHARGE D'UN BLOC DE BATTERIES FROID** ». Si les batteries ne se rechargent pas dans des conditions normales, les retourner, ainsi que le chargeur et le stand au centre de réparations Ryobi agréé le plus proche pour une vérification électrique.

INSTALLATION DU BLOC DE BATTERIES

Voir la figure 5.

REMARQUE : Le bloc de batteries est expédié avec une faible charge. Il doit donc être mis en charge avant d'utiliser l'outil. Voir les instructions de charge à la page 11, « **CHARGE DU BLOC DE BATTERIES** ».

- Insérer le bloc de batteries dans la rogneuse. Aligner la nervure du bloc de batteries sur la rainure intérieure de la rogneuse et insérer le bloc de batteries dans l'outil.

> **AVERTISSEMENT :**
>
> Toujours s'assurer que le commutateur est en position d'arrêt avant d'insérer le bloc de batteries. Ne pas prendre cette précaution peut causer un démarrage accidentel, entraînant des blessures graves.

- S'assurer que ses deux loquets latéraux s'engagent correctement et vérifier que le bloc de batteries est solidement assujetti avant d'utiliser l'outil.

> **ATTENTION :**
>
> Lors de l'installation du bloc de batteries, veiller à ce que sa nervure s'aligne sur le fond de l'outil et que les loquets latéraux s'engagent correctement. Une insertion incorrecte du bloc de batteries peut causer des dommages aux composants internes.

RETRAIT DU BLOC DE BATTERIES

Voir la figure 5.

- Appuyer sur les deux loquets se trouvant sur les côtés du bloc de batteries pour le séparer de la rogneuse.
- Mettre le commutateur en position d'arrêt et retirer le bloc de batteries de l'outil.

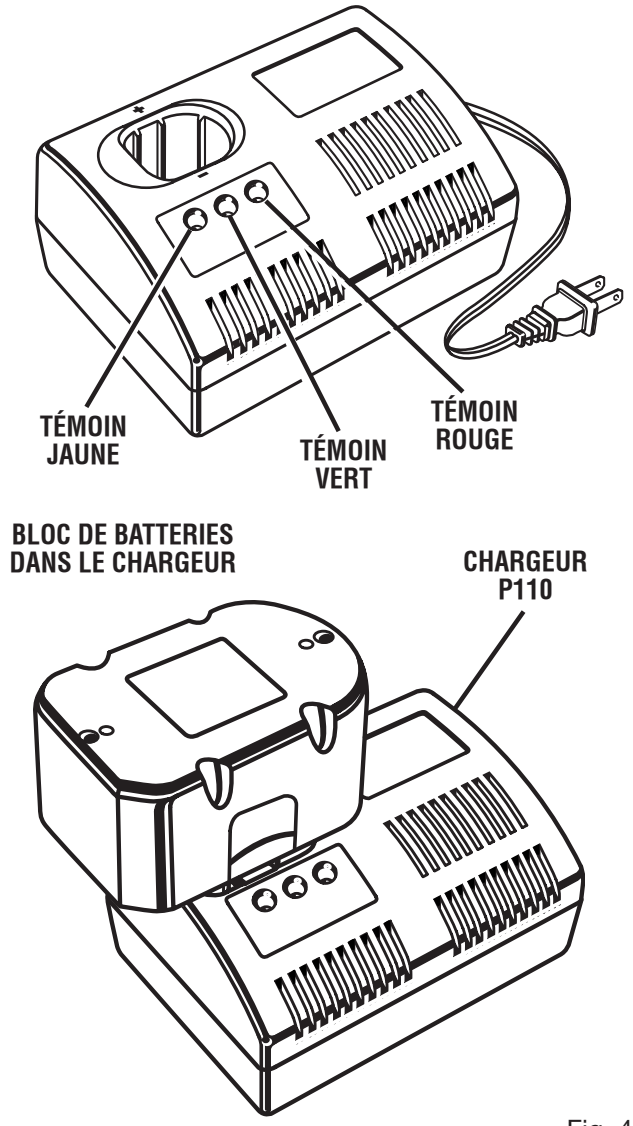

Fig. 4

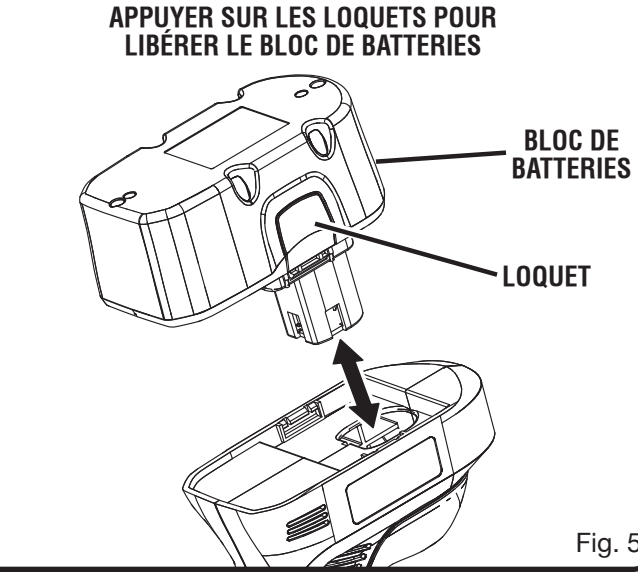

Fig. 5

AVERTISSEMENT :

Les outils à batteries sont toujours en état de fonctionnement. C'est pourquoi le commutateur doit toujours être en position d'arrêt et le bloc de batteries retiré lorsque l'outil n'est pas en usage ou est transporté.

TENUE DE LA ROGNEUSE

Voir la figure 6.

La rogneuse est dotée de deux poignées, ce qui permet à l'opérateur de la tenir avec la main droite ou la main gauche.

Pour l'utilisation à main droite, le verrouillage de réglage de profondeir doit se trouver sur le côté gauche de l'outil. Pour l'utilisation à main gauche, le verrouillage de réglage de profondeir doit se trouver sur le côté droit de l'outil.

Toujours tenir la rogneuse avec le commutateur face à soi et le pouce placé au-dessus du verrouillage de réglage de profondeur.

Pour changer de position, retirer la semelle à laminés (voir « Installation / retrait des fers à rogner »). Positionner la base pour l'utilisation à main droite ou main gauche.

REMARQUE : Remettre la base en place avant d'utiliser l'outil. Ne pas essayer d'utiliser l'outil sans la base.

AVERTISSEMENT :

Éviter les positions de mains risquant de mettre les doigts en contact avec le fer, au travers des ouvertures de la base. L'insertion des doigts dans les ouvertures de la base peut causer des coupures ou brûlures graves.

ATTENTION :

Pour éviter des dommages au moteur causés par une surchauffe, veiller à ne pas laisser la main couvrir les ouïes d'aération.

MISE EN MARCHE ET ARRÊT

Voir la figure 7.

Pour mettre la rogneuse en **MARCHE (I)**, glisser le commutateur du devant de l'outil sur la **MARCHE (I)**. Une fois le travail terminé, remettre le commutateur en position **D'ARRÊT (O)**.

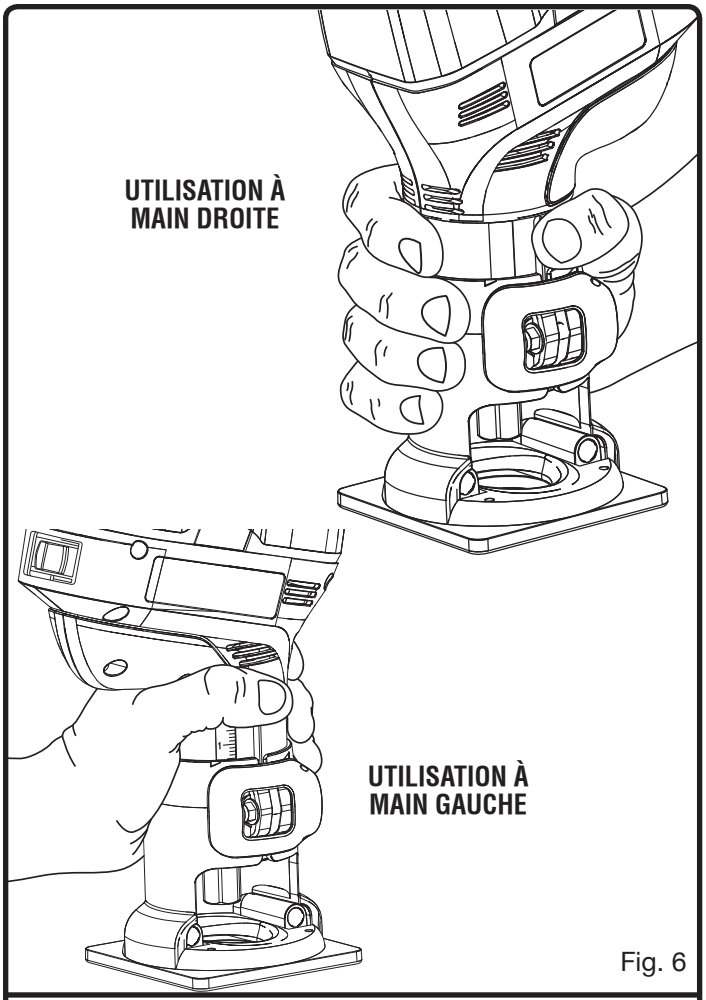

Fig. 6

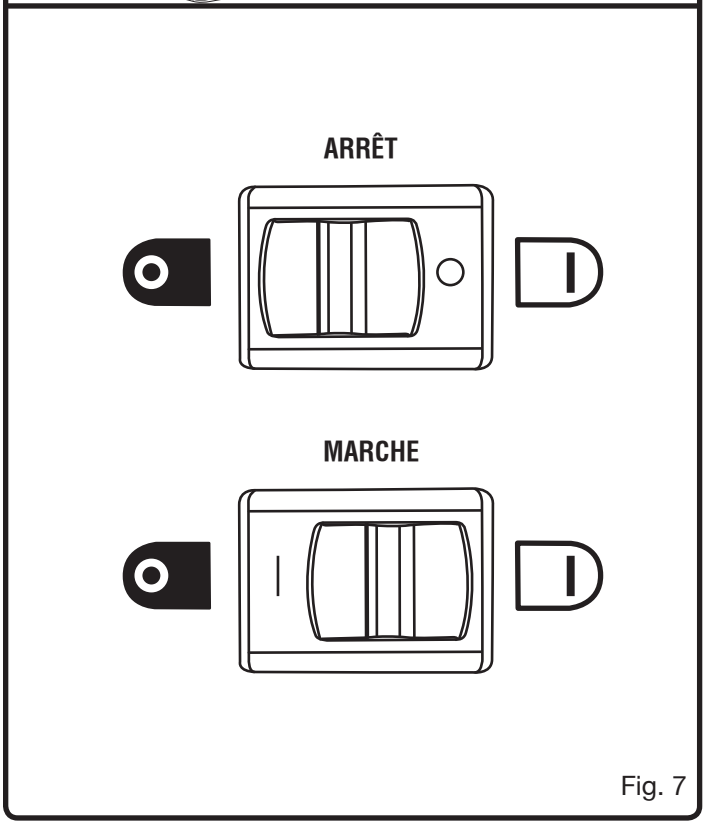

Fig. 7

UTILISATION DE LA ROGNEUSE

Avant de mettre l'outil en marche, le bloc de batteries étant retiré, s'assurer que le fer est bien serré dans le collet et que le réglage de profondeur de coupe est correct. Ne jamais mettre l'outil en marche lorsque le fer est en contact avec la pièce.

Une fois le travail terminé, écarter légèrement le fer de la pièce. Pour le rognage, placer la base de l'outil sur la surface de travail et maintenir fermement la rogneuse avec la main.

Pour le rognage, placer la base de l'outil sur la surface de travail et maintenic fermement la rogneuse avec la main. S'assurer que le fer tourne à pleine vitesse avant de le mettre en contact avec la pièce à rogner.

DIRECTION D'ENGAGEMENT

Voir les figures 8 et 9.

Le moteur de la rogneuse et du fer tournent dans le sens des aiguilles d'une montre. Cela donne à l'outil une légère tendance à tourner dans les mains vers la gauche, en particulier lors du démarrage du moteur.

L'outil doit être engagé sur la pièce de gauche à droite. Lorsque l'outil est engagé de gauche à droite, la rotation du fer tire l'outil contre la pièce. Si la rogneusee est engagée dans le sens contraire, la force de rotation du fer a tendance à projeter l'outil à l'écart de la pièce, causant un rebond. Un rebond peut causer la perte de contrôle.

Étant donné la vitesse de rotation extrêmement élevée, il y a très peu de rebond lorsque l'avance est normale. Toutefois, si le fer heurte un noeud, un grain dur ou un objet étranger gênant la progression normale, un léger rebond se produit. Ce rebond suffit à affecter la précision de l'usinage si l'on n'y est pas préparé. Un tel rebond se produit toujours dans le sens inverse du sens de rotation du fer.

Pour éviter le rebond, planifier la configuration et le sens de l'avance – de manière à toujours pousser l'outil, afin de le maintenir contre le dispositif de guidage utilsé – c'est-à-dire dans le sens de rotation du fer. L'outil doit être poussé de façon que les tranchants du fer mordent continuellement dans du bois neuf (non coupé).

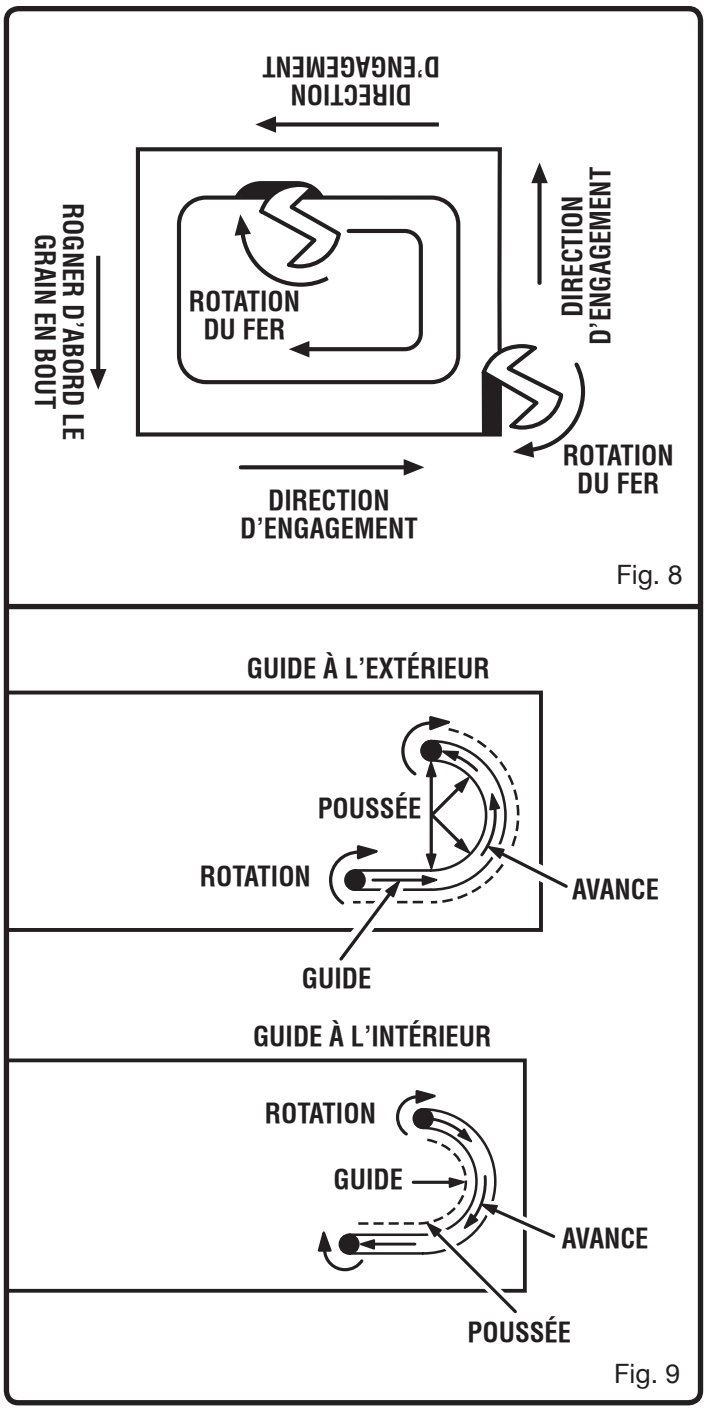

Fig. 8

Fig. 9

RÉGLAGE DE LA PROFONDEUR DE COUPE

Voir la figure 10.

- Mettre le commutateur en position d'arrêt et retirer le bloc de batteries de l'outil.
- Ouvrir le verrouillage du réglage de profondeur, comme indiqué par la flèche.
- Faire glisser la portion boîtier du moteur de la rogneuse vers le haut jusqu'à ce que la pointe du fer touche la surface de travail. À ce point, la profondeur de coupe est de zéro.
- Ajuster la position de l'outil pour obtenir la profondeur de coupe désirée en relevant ou abaissant le boîtier du moteur, comme illustré par la flèche vers le haut / le bas. La distance de déplacement du fer est visible sur l'échelle de réglage de profondeur de coupe. Chaque graduation de l'échelle représente 1/16 po. Les points de repère se trouvent sur la base.
- Fermer complètement le verrouillage de réglage de profondeur.

⚠ AVERTISSEMENT :

Éviter l'ouverture de la base. Tout contact avec le fer en rotation infligerait des blessures graves.

REMARQUE : Par conséquent, lorsqu'une coupe plus profonde est nécessaire, effectuer plusieurs passes en abaissant le fer de 1/8 po à chacune. Pour gagner du temps, effectuer toutes les coupes désirées à une même profondeur avant d'abaisser le fer pour la passe suivante. Cela assurera l'uniformité de la profondeur lors de l'exécution de la passe finale.

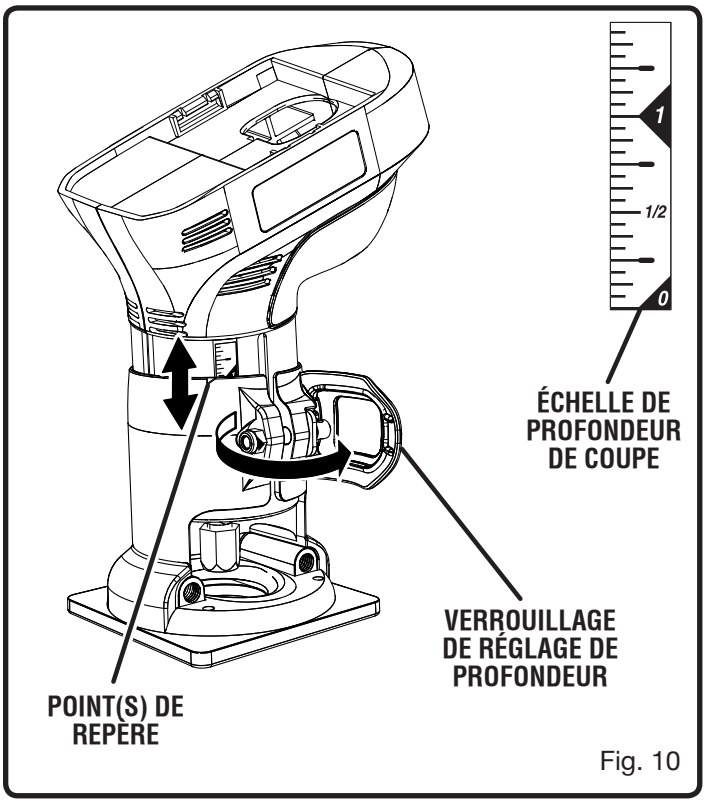

Fig. 10

SEMELLE POUR BOIS EN OPTION

La semelle pour bois en option, réf. Ryobi 200334001, permet de transformer la rogneuse en toupie de finition.

La semelle pour bois permet de toupiller des rainures circulaires de 10, 13 et 15 cm (4, 5 et 6 po). Elle peut également être utilisée pour toupiller des rainures parallèles au bord de la pièce avec des fers à roulement guide.

Les poignées permettent de saisir et maintenir la rogneuse à deux mains, tout comme une toupie.

Cette rogneuse est conçue pour exécuter des arrondis et autres opérations de profilage de 1/4 po maximum. Elle permet également d'exécuter des rainurages et des feuillures avec des fers droits d'un diamètre maximum de 3/8 po.

AVERTISSEMENT :

Ne pas utiliser de fers droits de plus de 1/4 po ou de fers à profiler produisant une taille de plus de 3/8 po avec cette rogneuse. L'usage de fers de plus grande taille peut causer une perte de contrôle et entraîner des blessures graves.

AVERTISSEMENT :

Toujours utiliser la semelle à laminés pour le rognage des laminés. Toujours utiliser la semelle à bois pour les travaux de toupillage.L'utilisation de la rogneuse sans la semelle ou avec la semelle incorrecte peut entraîner des blessures graves.

AVERTISSEMENT :

Ne jamais utiliser un fer dont le diamètre est supérieur à l'ouverture de la base. L'usage de fers de plus grande taille peut causer une perte de contrôle et entraîner des blessures graves.

INSTALLATION DE LA SEMELLE À BOIS ET DES POIGNÉES

Voir la figure 11.

- Mettre le commutateur en position d'arrêt et retirer le bloc de batteries de l'outil.
- Retourner l'outil pour retirer les quatre vis de la semelle à laminés et la semelle.
- Installer la semelle à bois avec les mêmes quatre vis.
- Serrer les vis fermement. Ne pas trop serrer.
- Remettre l'outil à l'endroit et visser les poignées fournies dans les trous filetés de la semelle à bois.
- Serrer les poignées fermement. Vérifier fréquemment le serrage.

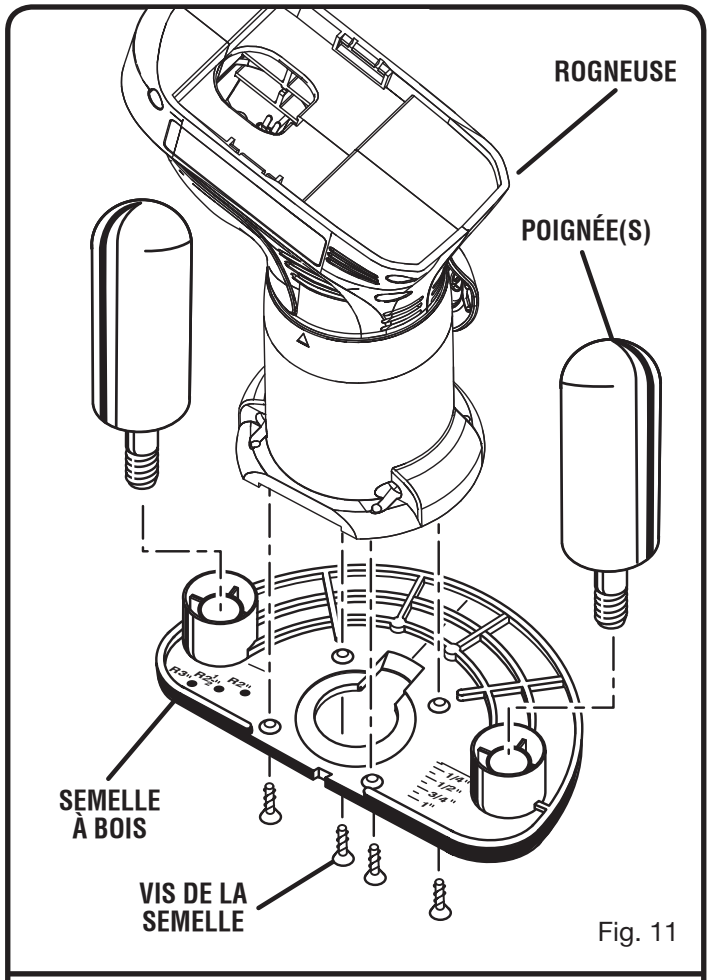

Fig. 11

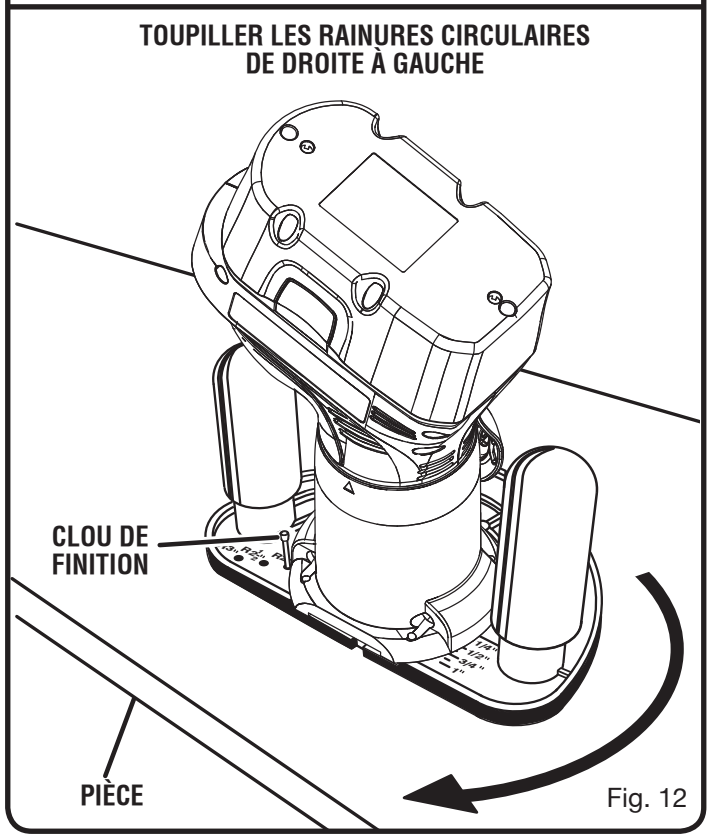

Fig. 12

TOUPILLAGE DE RAINURES CIRCULAIRES

Voir la figure 12.

- La semelle pour travail du bois comporte trois trous marqués R2”, R2-1/2” et R3”.
- Chacun de ces chiffre représente un rayon permettant de toupiller des rainures circulaires de 10, 13 et 15 cm (4, 5 et 6 po) de diamètre.
- Choisir le rayon correspondant au cercle désiré, placer un clou de finition dans le trou et l’enfoncer fermement dans la pièce à toupiller. Ceci crée un axe de pivot pour le cercle à toupiller.
- Toupiller le cercle en procédant dans le sens des aiguilles d’une montre seulement.

TOUPILLAGE DE RAINURES PARALLÈLES AU BORD D’UNE PIÈCE

Voir les figures 13 et 14.

L’échelle de la semelle à bois peut être utilisé pour toupiller une ligne droite parallèle au bord de la pièce, à une distance de 25,4 mm (1 po).

- L’intersection des lignes horizontale et verticale du centre de la semelle indique l’axe du fer, qui est également l’axe de la rainure.
- Pour toupiller des rainures se trouvant à plus de 25,4 mm (1 po) du bord de la pièce, aligner l’axe de la rainure désirée sur celui de la semelle à bois. Ensuite, mesurer de l’axe de la semelle à la portion d’appui du guide longitudinal, Serrer fermement le bouton du guide.
- À l’aide d’une planche servant de guide, maintenue par des serre-joint, placer la rogneuse sur la position désirée et effectuer la rainure en procédant de droite à gauche.

  REMARQUE : La planche utilisée comme guide doit ne pas être épaisse de plus de 6,4 mm (1/4 po), pour éviter le contact avec la base de la rogneuse. Pour pouvoir servir de guide, elle doit en outre être aussi longue que la pièce.
- La poussée s’exerce de la rogneuse contre la planche servant de guide.
- Ne pas exécuter une rainure trop profonde en une seule passe. Si une rainure profonde est nécessaire, effectuer plusieurs passes en augmentant la profondeur à chacune.

⚠ AVERTISSEMENT :

Si la profondeur de coupe désirée ne peut pas être obtenue en une seule passe en toute sécurité, effectuer deux passes ou plus. Ne pas tailler plus de 1/8 po par passe. L’usage de fers de plus grande taille peut causer une perte de contrôle et entraîner des blessures graves.

TOUPILLER DE DROITE À GAUCHE

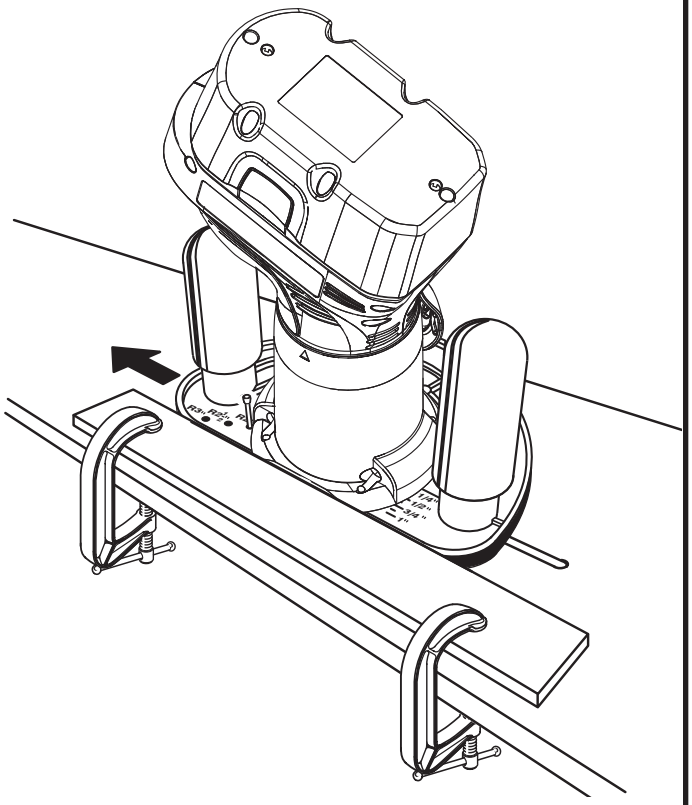

Fig. 13

TOUPIE DE FINITION UTILISÉE AVEC UN FER À ROULEMENT GUIDE

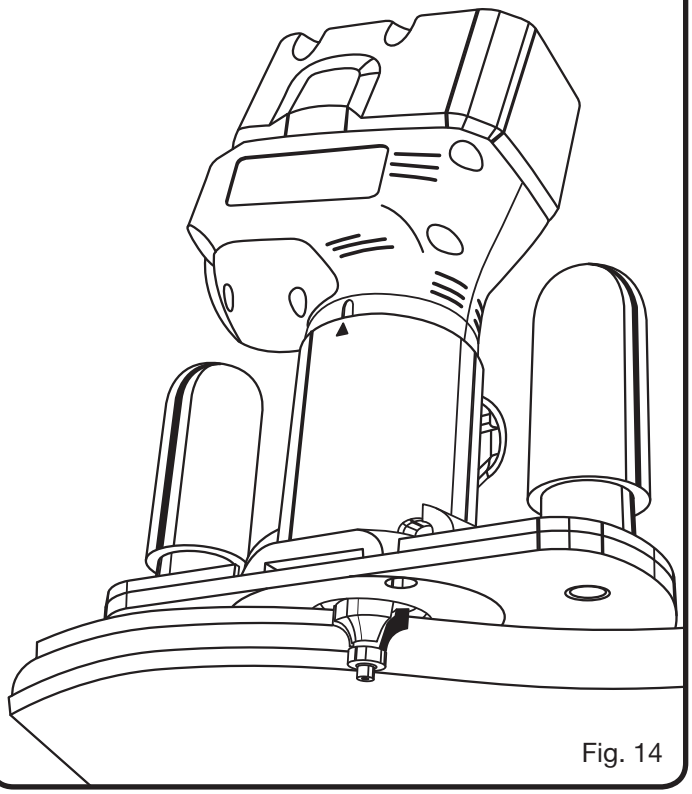

Fig. 14

VITESSE D'ENGAGEMENT CORRECTE

Des résultats professionnels ne peuvent être obtenus qu'avec un réglage soigneux et une vitesse d'engagement correcte.

La vitesse d'engagement à utiliser dépend de plusieurs facteurs :

- La dureté et la teneur en humidité de la pièce
- La profondeur de coupe. Ne pas dépasser une profondeur de coupe de 3,2 mm (1/8 po) pour obtenir la vitesse d'avance correcte.
- Le diamètre du fer. La taille de fer maximum pour les opérations d'arrondi et de bordure est de 3/8 po. La taille maximum de fer droit pour la feuillure et le rainurage est de 1/4 po.

Pour la coupe de rainures peu profondes dans les bois tendres, tels que le pin, une vitesse d'avance plus élevée peut être utilisée. Pour les coupes profondes dans les bois durs, tels que le chêne, utiliser une vitesse d'avance plus basse. Quel que soit le type de bois, une vitesse d'avance réduite est nécessaire pour la taille de rainures peu profondes.

Plusieurs facteurs contribuent au choix de la vitesse d'engagement.

- La vitesse utilisée ne doit pas causer un ralentissement du moteur.
- La vitesse utilisée doit permetre au fer d'avancer fermement et de produir un copeau spirale continu, ou s'il s'agit d'un laminé, un bord lisse.
- Écouter le son produit par le moteur. Un son aigu signifie que l'avance est trop rapide et que le moteur force..
- Observer la progression de chaque taille. Une avance trop lente peut également causer la déviation de la toupie de la ligne de coupe prévue. Une avance forcée rend l'outil plus difficile à maintenir du fait de la perte de vitesse et peut endommager l'outil.
- Observer les copeaux produits par la coupe. Si l'outil est avancé trop lentement il entame ou brûle le bois. Si l'avance est trop rapide, le fer produit des copeaux de grande taille et laisse des marques dans le bois.

Toujours effectuer un essai sur une chute de bois ou de laminé avant de commencer le travail. Toujours saisir et maintenir fermement l'outil lors du travail.

Lors du rainurage avec un fer droit de 1/4 po, quel que soit le type de bois, une profondeur de coupe de 3,2 mm (1/8 po) maximum doit être utilisée, sans quoi la taille deviendrait difficile et il convient donc d'utiliser une avance très lente. La taille contre le grain exige une avance plus lente que la taille dans le sens du grain d'une même pièce.

Il n'y a pas de règle absolue. La vitesse d'engagement correcte s'acquiert avec l'usage et l'expérience.

AVANCE FORCÉE

Voir la figure 15.

La vitesse de rotation de la rogneuse étant extrêmement élevée (26 000 tr/min), celle-ci effectuera des coupes nettes et lisses si elle tourne librement, sans être surchargée par une avance forcée. Les trois facteurs qui causent une avance forcée sont la taille du fer, la profondeur de coupe et les caractéristiques de la pièce. Plus le fer est gros et plus la coupe est profonde, plus l'avance doit être lente. Si le bois est très dur, noueux, résineux ou humide, la vitesse d'avance doit être réduite encore davantage.

Un toupillage ou profilage propre et net ne peut être obtenu que lorsque le fer tourne à relativement haute vitesse et mord légèrement, produisant de petits copeaux, nettement taillés. Si la rogneuse est poussée trop vite, la vitesse de rotation du fer par rapport à la vitesse d'avance devient inférieure à la normale. De ce fait, le fer découpe de plus gros copeaux. Plus les copeaux sont gros, plus la finition est grossière. La taille de plus gros copeaux exige davantage de puissance, ce qui entraîne une surchauffe du moteur et une réduction de la vie utile de la batterie..

Si la vitesse d'avance est forcée à l'extrême, la vitesse de rotation du fer est tellement réduite et les copeaux deviennent si gros qu'ils sont partiellement arrachés au lieu d'être nettement coupés. Ceci cause l'éclatement et l'entaillage de la pièce ce qui risque fortement d'endommager l'outil. .

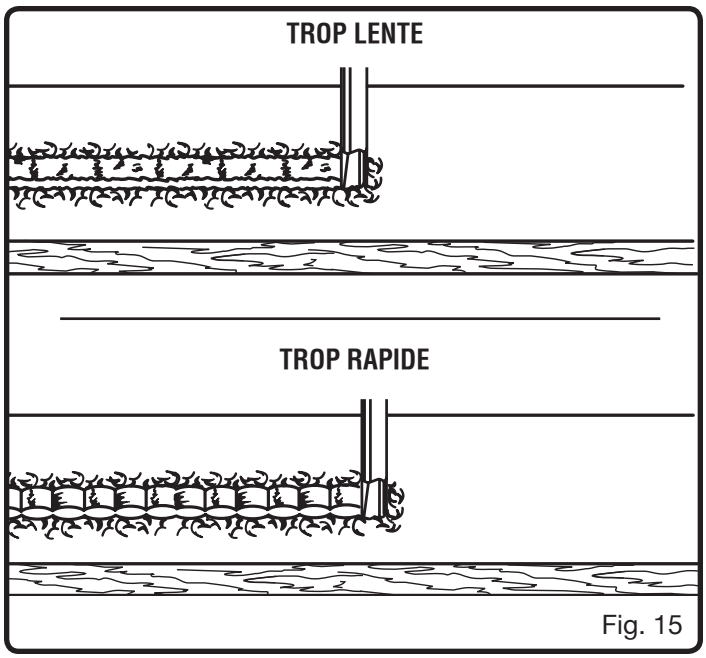

Fig. 15

AVANCE TROP LENTE

Voir la figure 15.

Lorsque la rogneuse est avancée trop lentement sur la pièce, le fer n'attaque pas le bois assez vite pour découper des copeaux, au lieu de cela, il racle de petites particules semblables à de la sciure. Le raclage produit de la chaleur, ce qui risque de vitrifier, de brûler ou d'abîmer le bois et de surchauffer le fer. Des fers émoussés peuvent également contribuer au raclage et au brûlage.

En outre, lorsque le fer râpe au lieu de couper, la toupie est plus difficile à contrôler. Lorsque la charge exercée sur le moteur est pratiquement nulle, le fer tourne à une vitesse proche du maximum et a une tendance beaucoup plus grande que la normale à rebondir sur le bord de la pièce, en particulier si le grain du bois est prononcé, avec des portions dures et tendres. De ce fait, la coupe peut être ondulée au lieu de droite.

PROFONDEUR DE COUPE

Voir la figure 16.

La profondeur de coupe affecte la vitesse d'avance et la qualité de la coupe. L'usage d'une profondeur de coupe correcte peut réduire les risques d'endommagement du moteur et du fer.

Une coupe plus profonde demande une avance plus lente qu'une coupe peu profonde. Une profondeur de coupe excessive ralentit l'avance au point que le fer râpe le bois au lieu de le couper et n'est donc pas recommandée.

Les fers de petite taille, dont le diamètre n'est que de 1/16 po, se brisent facilement lorsqu'ils sont soumis à une poussée latérale excessive. Bien qu'un fer de plus grande taille risque moins de se briser, si la coupe est trop profonde, il peut s'avérer très difficile de guider et contrôler l'outil.

C'est pourquoi nous recommandons de ne pas dépasser une profondeur de coupe de 1/8 po à chaque passe, quelle que soit la taille du fer, la dureté ou l'état de la pièce de bois. Cela permet d'obtenir des résultats de qualité supérieure.

Par conséquent, lorsqu'une coupe plus profonde est nécessaire, effectuer plusieurs passes en abaissant le fer de 1/8 po à chacune. Pour gagner du temps, effectuer toutes les coupes désirées à une même profondeur avant d'abaisser le fer pour la passe suivante. Cela assurera l'uniformité de la profondeur lors de l'exécution de la passe finale.

AVERTISSEMENT :

Si la profondeur de coupe désirée ne peut pas être obtenue en une seule passe en toute sécurité, effectuer deux passes ou plus. Ne pas tailler plus de 1/8 po par passe. L'usage de fers de plus grande taille peut causer une perte de contrôle et entraîner des blessures graves.

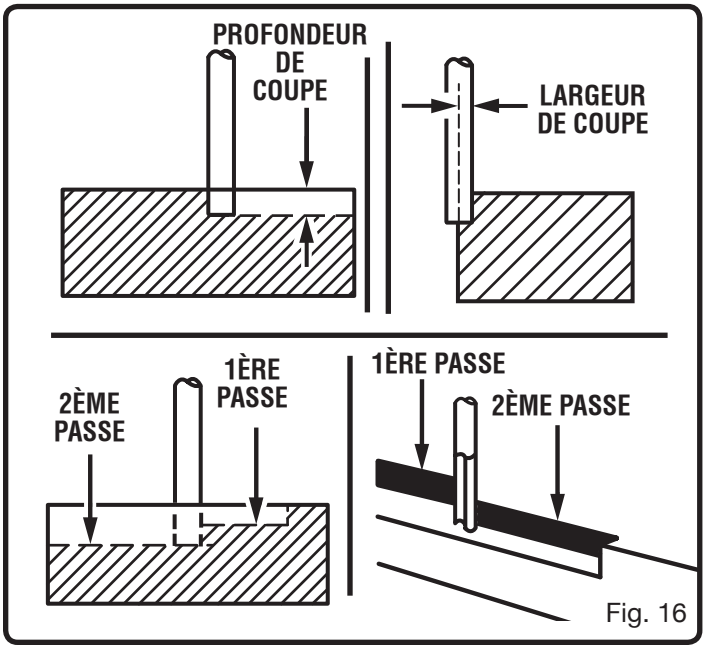

Fig. 16

ENTRETIEN

AVERTISSEMENT :

Utiliser exclusivement des pièces Ryobi d'origine pour les réparations. L'usage de toute autre pièce pourrait créer une situation dangereuse ou endommager l'outil.

AVERTISSEMENT :

Toujours porter des lunettes de sécurité munies d'écrans latéraux lors de l'utilisation d'outils motorisés ou des opérations de nettoyage à l'air comprimé. Si une opération dégage de la poussière, porter également un masque anti-poussière.

AVERTISSEMENT :

Pour empêcher un démarrage accidentel pouvant entraîner des blessures graves, toujours retirer le bloc de batteries de l'outil avant tout nettoyage ou entretien.

ENTRETIEN GÉNÉRAL

Éviter d'utiliser des solvants pour le nettoyage des pièces en plastique. La plupart des matières plastiques peuvent être endommagées par divers types de solvants du commerce. Utiliser un chiffon propre pour éliminer la saleté, la poussière, l'huile, la graisse, etc.

AVERTISSEMENT :

Ne jamais laisser de liquides tels que le fluide de freins, l'essence, les produits à base de pétrole, les huiles pénétrantes, etc., entrer en contact avec les pièces en plastique. Les produits chimiques peuvent endommager, affaiblir ou détruire le plastique, ce qui peut entraîner des blessures graves.

Seules les pièces figurant sur la liste de contrôle sont conçues pour être réparées ou remplacées par l'utilisateur. Toutes les autres pièces doivent être remplacées dans un centre de réparations Ryobi agréé.

RÉGLAGE DE LA TENSION DU MÉCANISME DE VERROUILLAGE DE RÉGLAGE DE PROFONDEUR

Avec l'usage le verrouillage de réglage de profondeur peut se détendre. Le vérifier périodiquement et le régler selon le besoin.

- Mettre le commutateur en position d'arrêt et retirer le bloc de batteries de l'outil.
- Ouvrir le verrouillage de réglage de profondeur.
- Serrer fermement le boulon en le tournant vers la droite, à l'aide de la clé fournie. Ne pas trop serrer.
- Refermer le verrouillage et observer la semelle, pour s'assurer qu'il est bien serré. La semelle ne doit pas bouger.

BATTERIES

Le bloc de batteries de cet outil contient des batteries rechargeables au nickel-cadmium. L'autonomie des batteries après chaque charge est fonction du type de travail effectué.

Les batteries utilisées dans le bloc d'alimentation sont conçues pour une longue vie utile, sans problèmes. Toutefois, comme toutes les batteries, elles finiront par s'épuiser. **Ne pas** démonter le bloc de batteries ou essayer de remplacer les batteries. La manipulation de ces batteries, en particulier si l'on porte des bagues ou autres bijoux, peut causer des brûlures graves.

Pour obtenir une vie utile maximum des batteries nous recommandons de :

- Retirer le bloc de batteries du chargeur dès qu'il est complètement chargé et prêt à l'emploi.

Pour le remisage de batteries pendant plus de 30 jours :

- Remiser le bloc de batteries dans un local où la température est inférieure à 27 °C (80 °F).
- Remiser le bloc de batteries déchargé.

RETRAIT ET PRÉPARATION DU BLOC DE BATTERIES POUR LE RECYCLAGE

Pour préserver les ressources naturelles, les batteries doivent être recyclées ou éliminées selon une méthode appropriée.

Ce produit utilise des batteries au nickel-cadmium. Les réglementations locales ou gouvernementales peuvent interdire de jeter les batteries au nickel-cadmium dans les ordures ménagères.

Consulter les autorités locales compétentes pour les options de recyclage et / ou l'élimination.

AVERTISSEMENT :

Après avoir retiré le bloc de batteries, couvrir ses bornes avec un ruban adhésif de qualité industrielle. Ne pas essayer de démonter ou détruire le bloc de batteries, ni de retirer des composants quels qu'ils soient. Les batteries au nickel-cadmium doivent être recyclées ou éliminées selon une méthode appropriée. Ne jamais toucher les deux bornes avec des objets en métal ou une partie du corps, car cela pourrait créer un court-circuit. Garder hors de la portée des enfants. Le non respect de ces mises en garde peut résulter en un incendie et / ou des blessures graves.

ACCESSOIRES

Les accessoires ci-dessous sont en vente au centre de réparations :

- Semelle pour bois 200334001

AVERTISSEMENT :

Les outils et accessoires disponibles actuellement pour cet outil sont listés ci-dessus. Ne pas utiliser d'outils ou accessoires non recommandés pour cet outil. L'utilisation de pièces et accessoires non recommandés peut entraîner des blessures graves.

MANUEL D'UTILISATION
ROGNEUSE 18 VOLTS
P600

- RÉPARATION

Dans l'éventualité de besoin de pièces détachées ou de réparation, il suffit de contacter le centre de réparations Ryobi agréé le plus proche. Veiller à fournir toutes les informations pertinentes lors de tout appel téléphonique ou visite. Pour obtenir l'adresse du centre de réparations Ryobi agréé le plus proche, appeler le 1-800-525-2579. Une liste complète des centres de réparations agréés est également disponible sur notre site Internet www.ryobitools.com

- NO. DE MODÈLE ET NO. DE SÉRIE

Le numéro de modèle se trouve sur une plaquette fixée au boîtier du moteur.
Noter le numéro de modèle et le numéro de série dans l'espace ci-dessous.

- COMMANDE DE PIÈCES DÉTACHÉES

Lors de toute commande de pièces détachées, fournir les informations suivantes :

- NUMÉRO DE MODÈLE P600
- NUMÉRO DE SÉRIE _____

RYOBI TECHNOLOGIES, INC.
1428 Pearman Dairy Road Anderson, SC 29625, USA
Post Office Box 1207, Anderson, SC 29622-1207, USA
Téléphone 1-800-525-2579
www.ryobitools.com

983000-600
6-05