Einbaukühlschrank Réfrigérateur encastrable Frigorifero da incasso Built-in refrigerator

GEBRAUCHSANWEISUNG
MODE D'EMPLOI
ISTRUZIONE D'USO
OPERATING INSTRUCTIONS

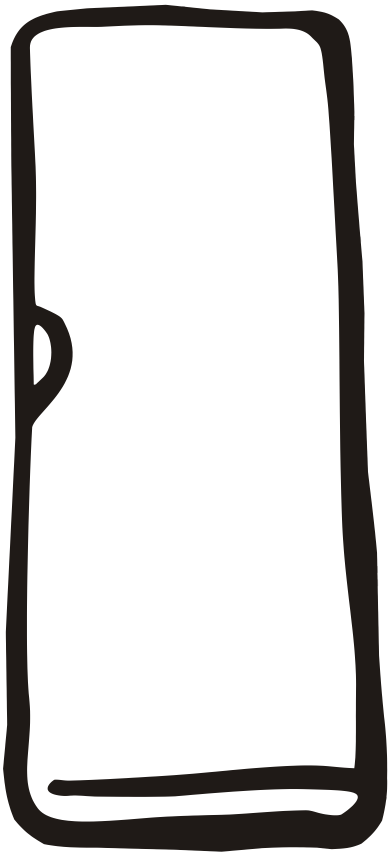

EK 290 10 RE WE
EK 290 10 LI WE

Seite 2 D

Page 8 F

Pagina 14 I

Page 20 GB

Electrolux

7083 421-00

Entsorgungshinweis

Das Gerät enthält wertvolle Materialien und ist einer vom unsortierten Siedlungsabfall getrennten Erfassung zuzuführen. Die Entsorgung von ausgedienten Geräten muss fach- und sachgerecht nach den örtlich geltenden Vorschriften und Gesetzen erfolgen.

Das ausgediente Gerät beim Abtransport am Kältekreislauf nicht beschädigen, damit das enthaltene Kältemittel (Angaben auf dem Typenschild) und das Öl nicht unkontrolliert entweichen können.

- Gerät unbrauchbar machen.
- Netzstecker ziehen.
- Anschlusskabel durchtrennen.

⚠ **WARNUNG**
Erstickungsgefahr durch Verpackungsmaterial und Folien!
Kinder nicht mit Verpackungsmaterial spielen lassen. Das Verpackungsmaterial zu einer offiziellen Sammelstelle bringen.

Einsatzbereich des Gerätes

Das Gerät eignet sich ausschließlich zum Kühlen von Lebensmitteln im häuslichen oder haushaltsähnlichen Umfeld. Hierzu zählt z. B. die Nutzung

- in Personalküchen, Frühstückspensionen,
- durch Gäste in Landhäusern, Hotels, Motels und anderen Unterkünften,
- beim Catering und ähnlichem Service im Großhandel.

Benutzen Sie das Gerät ausschließlich im haushaltsüblichen Rahmen. Alle anderen Anwendungsarten sind unzulässig. Das Gerät ist nicht geeignet für die Lagerung und Kühlung von Medikamenten, Blutplasma, Laborpräparaten oder ähnlichen der Medizinprodukterichtlinie 2007/47/EG zu Grunde liegenden Stoffen und Produkten. Eine missbräuchliche Verwendung des Gerätes kann zu Schädigungen an der eingelagerten Ware oder deren Verderb führen. Im Weiteren ist das Gerät nicht geeignet für den Betrieb in explosionsgefährdeten Bereichen.

Gerätebeschreibung

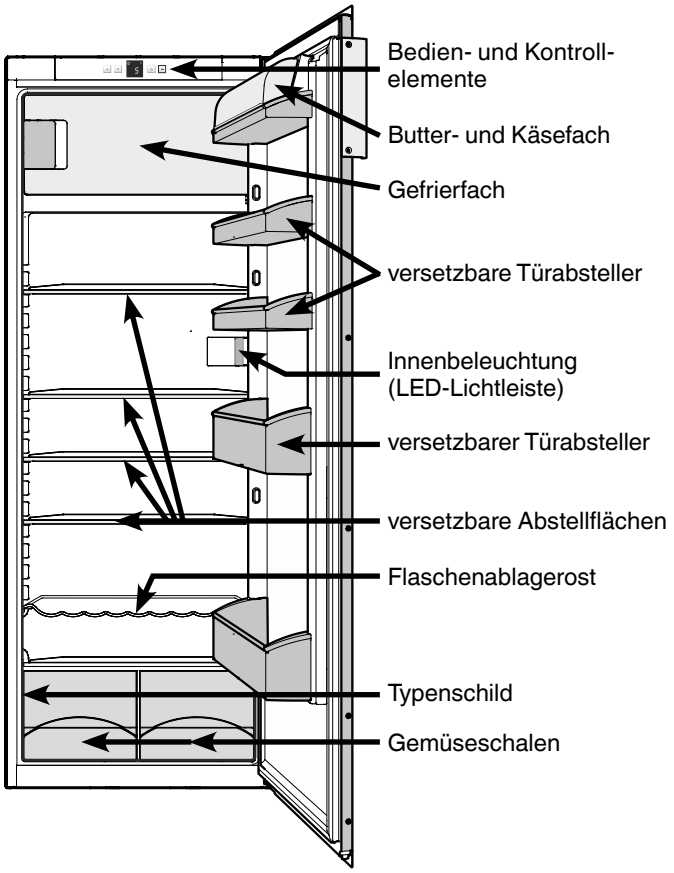

Sicherheits- und Warnhinweise

- Um Personen- und Sachschäden zu vermeiden, sollte das Gerät von zwei Personen ausgepackt und aufgestellt werden.
- Bei Schäden am Gerät umgehend - vor dem Anschließen - beim Lieferanten rückfragen.
- Zur Gewährleistung eines sicheren Betriebes Gerät nur nach Angaben der Gebrauchsanleitung montieren und anschließen.
- Im Fehlerfall Gerät vom Netz trennen. Netzstecker ziehen oder Sicherung auslösen bzw. herausdrehen.
- Nicht am Anschlusskabel, sondern am Stecker ziehen, um das Gerät vom Netz zu trennen.
- Reparaturen und Eingriffe an dem Gerät nur vom Kundendienst ausführen lassen, sonst können erhebliche Gefahren für den Benutzer entstehen. Gleiches gilt für das Wechseln der Netzanschlussleitung.
- Im Geräteinnenraum nicht mit offenem Feuer oder Zündquellen hantieren. Beim Transport und beim Reinigen des Gerätes darauf achten, dass der Kältekreislauf nicht beschädigt wird. Bei Beschädigungen Zündquellen fernhalten und den Raum gut durchlüften.
- Sockel, Schubfächer, Türen usw. nicht als Trittbrett oder zum Aufstützen missbrauchen.
- Dieses Gerät ist nicht bestimmt für Personen (auch Kinder) mit physischen, sensorischen oder mentalen Beeinträchtigungen oder Personen, die nicht über ausreichende Erfahrung und Kenntnisse verfügen, es sei denn, sie wurden durch eine Person, die für ihre Sicherheit verantwortlich ist, in der Benutzung des Gerätes unterwiesen oder anfänglich beaufsichtigt. Kinder sollten nicht unbeaufsichtigt bleiben, um sicherzustellen, dass sie nicht mit dem Gerät spielen.
- Vermeiden Sie dauernden Hautkontakt mit kalten Oberflächen oder Kühl-/Gefriergut. Es kann zu Schmerzen, Taubheitsgefühl und Erfrierungen führen. Bei länger dauerndem Hautkontakt Schutzmaßnahmen vorsehen, z. B. Handschuhe verwenden.
- Speiseeis, besonders Wassereis oder Eiswürfel, nach dem Entnehmen nicht sofort und nicht zu kalt verzehren. Durch die tiefen Temperaturen besteht eine "Verbrennungsgefahr".
- Verzehren Sie keine überlagerten Lebensmittel, sie können zu einer Lebensmittelvergiftung führen.
- Das Gerät ist zum Kühlen, Einfrieren und Lagern von Lebensmitteln und zur Eisbereitung bestimmt. Es ist für die Verwendung im Haushalt konzipiert.
- Lagern Sie keine explosiven Stoffe oder Sprühdosen mit brennbaren Treibmitteln, wie z. B. Propan, Butan, Pentan usw., im Gerät. Eventuell austretende Gase könnten durch elektrische Bauteile entzündet werden. Sie erkennen solche Sprühdosen an der aufgedruckten Inhaltsangabe oder einem Flammensymbol.
- Keine elektrischen Geräte innerhalb des Gerätes benutzen.
- Die LED-Lichtleiste im Gerät dient der Beleuchtung des Geräteinnenraumes. Sie ist nicht zur Raumbeleuchtung geeignet.
- Der Aufstellungsraum Ihres Gerätes muß laut der Norm EN 378 pro 8g Kältemittelfüllmenge R 600a ein Volumen von 1 m^3 aufweisen, damit im Falle einer Leckage des Kältemittelkreislaufes kein zündfähiges Gas-Luft-Gemisch im Aufstellungsraum des Gerätes entstehen kann. Die Angabe der Kältemittelmenge finden Sie auf dem Typenschild im Geräteinnenraum.

Klimaklasse

Die Klimaklasse gibt an, bei welcher Raumtemperatur das Gerät betrieben werden darf, um die volle Kälteleistung zu erreichen.

Die Klimaklasse ist am Typenschild aufgedruckt.

Die Position des Typenschildes ist im Kapitel **Gerätebeschreibung** ersichtlich.

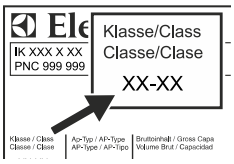

Klimaklasse	Raumtemperatur
SN	+10 °C bis +32 °C
N	+16 °C bis +32 °C
ST	+16 °C bis +38 °C
T	+16 °C bis +43 °C
SN-ST	+10 °C bis +38 °C
SN-T	+10 °C bis +43 °C

Das Gerät nicht außerhalb der angegebenen Raumtemperaturen betreiben!

Elektrischer Anschluss

Das Gerät nur mit **Wechselstrom** betreiben.

Die zulässige Spannung und Frequenz ist am Typenschild aufgedruckt. Die Position des Typenschildes ist im Kapitel **Gerätebeschreibung** ersichtlich.

Die Steckdose muss vorschriftsmäßig geerdet und elektrisch abgesichert sein.

Der Auslösestrom der Sicherung muss zwischen 10 A und 16 A liegen.

Die Steckdose darf sich nicht hinter dem Gerät befinden und muss leicht erreichbar sein.

Das Gerät nicht über Verlängerungskabel oder Verteilersteckdosen anschließen.

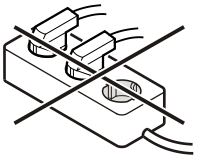

Keine Inselwechselrichter (Umwandeln von Gleichstrom in Wechsel- bzw. Drehstrom) oder Energiesparstecker verwenden. Beschädigungsgefahr für die Elektronik!

Energie sparen

- Immer auf gute Be- und Entlüftung achten. Lüftungsöffnungen bzw. -gitter nicht abdecken.
- Ventilatorluftschlitze immer frei halten.
- Gerät nicht im Bereich direkter Sonnenbestrahlung, neben Herd, Heizung und dergleichen aufstellen.
- Der Energieverbrauch ist abhängig von den Aufstellbedingungen z.B. der Umgebungstemperatur.
- Gerät möglichst kurz öffnen.
- Lebensmittel sortiert einordnen.
- Alle Lebensmittel gut verpackt und abgedeckt aufbewahren. Reifbildung wird vermieden.
- Warme Speisen einlegen: erst auf Zimmertemperatur abkühlen lassen.
- Tiefkühlgut im Kühlraum auftauen.

Gefrierfach

- Wenn im Gerät eine dicke Reifschicht ist: Gerät abtauen.

Bedien- und Kontrollelemente

① Temperaturanzeige
② Temperatureinstelltasten
③ Ein/Austaste
④ Taste ✱ (Mit ✱ schalten Sie das Kühlteil auf höchste Abkühlleistung)
⑤ Kindersicherung ist aktiv

Gerät ein- und ausschalten ③

Es empfiehlt sich das Gerät vor Inbetriebnahme innen zu reinigen (Näheres unter "**Reinigen**").

- **Einschalten:** Ein/Austaste ③ drücken, so dass die Temperaturanzeige leuchtet/blinkt.
- **Ausschalten:** Ein/Austaste ca. zwei Sekunden lang drücken, so dass die Temperaturanzeige dunkel ist.

Temperatur einstellen ②

Temperatur senken/kälter

Die ▽-Einstelltaste drücken.

Temperatur erhöhen/wärmer

Die △-Einstelltaste drücken.

- Während dem Einstellen blinkt der Einstellwert.
- Durch weiteres kurzes Drücken verändert sich der Einstellwert in 1 °C Schritten.
- Ca. 5 sec nach dem letzten Tastendruck schaltet die Elektronik automatisch um und die tatsächliche Temperatur wird angezeigt.
- Die Temperatur ist im Kühlteil von 9 °C bis 2 °C einstellbar.

Temperaturanzeige ①

Im Normalbetrieb wird die mittlere Kühlraumtemperatur angezeigt. Sollte in der Anzeige ein F0 bis F5 erscheinen, so liegt ein Fehler am Gerät vor. Wenden Sie sich dann bitte an Ihren Kundendienst.

Taste ✱ ④

Mit ✱ schalten Sie das Kühlteil auf höchste Abkühlleistung. Es empfiehlt sich besonders, wenn Sie große Mengen von Lebensmitteln schnellstmöglich abkühlen möchten. Die Kühltemperatur sinkt auf den kältesten Wert.

Einschalten: Taste ✱ kurz drücken, so dass die dazugehörende LED leuchtet.

Zusatzfunktionen

Über den Einstellmodus können Sie die Kindersicherung nutzen und die Leuchtkraft der Anzeige verändern.

Einstellmodus aktivieren:

- Taste ✱ ca. 5 sec drücken - die Taste ✱ blinkt - das Display zeigt **c** für Kindersicherung.
  Hinweis: Der jeweilige zu verändernde Wert blinkt.
- Durch Drücken der ▽/△-Taste die gewünschte Funktion auswählen:

  c = Kindersicherung,
  h = Leuchtkraft oder

- Jetzt durch kurzes Drücken der Taste ✱ die Funktion anwählen/ bestätigen:

> Bei **c** = **Kindersicherung**
durch Drücken der ▽/△-Taste
c1 = Kindersicherung **ein** oder
c0 = Kindersicherung **aus** wählen und mit der Taste ✱ bestätigen. Bei leuchtendem Symbol ☺ ist die Kindersicherung aktiv.

> Bei **h** = **Leuchtkraft**
durch Drücken der ▽/△-Taste
h1= minimale bis
h5 = maximale Leuchtkraft wählen und mit Taste ✱ bestätigen..

Einstellmodus verlassen:

- Durch Drücken der On/Off-Taste ③ beenden Sie den Einstellmodus; nach 2 min. schaltet die Elektronik automatisch um. Der normale Regelbetrieb ist wieder aktiv.

LED-Innenbeleuchtung

Die Innenbeleuchtung schaltet sich nach ca. 15 Minuten geöffneter Tür automatisch aus.

Leuchtet sie bei kurz geöffneter Tür nicht, jedoch die Temperaturanzeige, ist sie evtl. defekt.

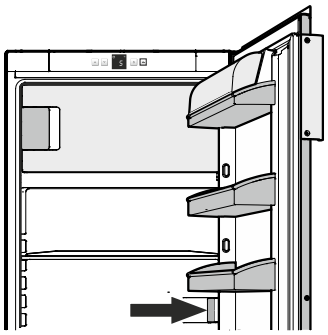

Die Lichtintensität der LED-Beleuchtung entspricht der Laserklasse 1/1M.

⚠ **Achtung**

Die Lichtabdeckung darf nur vom Kundendienst entfernt werden. Wenn die Abdeckung entfernt wird, nicht mit optischen Linsen aus unmittelbarer Nähe direkt in die Beleuchtung blicken. Die Augen können dabei geschädigt werden.

Ausstattung

Die Abstellflächen sind je nach Kühlguthöhe versetzbar.
Glasplatte anheben, Aussparung über Auflage ziehen und höher oder tiefer einsetzen

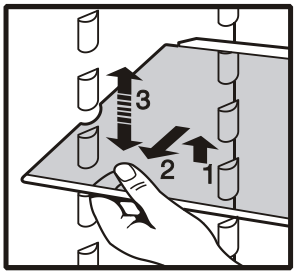

Die Türabsteller versetzen

- Absteller senkrecht nach oben heben, nach vorne herausnehmen und in anderer Höhe in umgekehrter Reihenfolge wieder einsetzen.

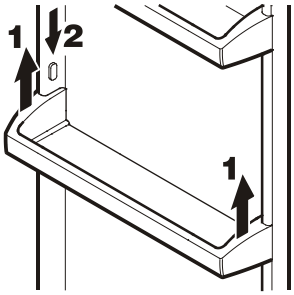

Kühlen

Einordnungsbeispiel

❶ Butter, Käse
❷ Eier
❸ Flaschen
❹ Tiefkühlkost, Eiswürfel
❺ Backwaren, fertige Speisen, Getränke
❻ Fleisch, Wurst, Molkereiprodukte
❼ Obst, Gemüse, Salate, frische Kräuter

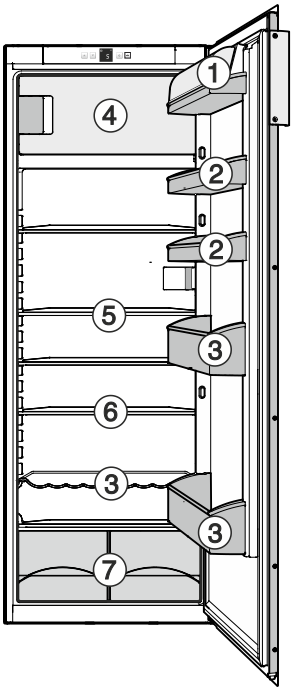

Hinweis

- Lebensmittel, die leicht Geruch oder Geschmack abgeben oder annehmen,so wie Flüssigkeiten, immer in geschlossenen Gefäßen oder abgedeckt aufbewahren; hochprozentigen Alkohol nur dicht verschlossen und stehend lagern.
- Obst, Gemüse, Salate können unverpackt in den Schubfächern gelagert werden.

Gefrierfach

Im Gefrierfach können Sie bei einer Temperatur von -18 °C und tiefer Tiefkühlkost und Gefriergut mehrere Monate lagern, Eiswürfel bereiten und frische Lebensmittel einfrieren.

Die Lufttemperatur im Fach, gemessen mit Thermometer oder anderen Messgeräten, kann schwanken.

Einfrieren

Die frischen Lebensmittel sollen möglichst schnell bis auf den Kern durchgefroren werden.
Es können bis zu max. **2 kg** / 24 Stunden eingefroren werden.

- Die Temperatur auf 5 °C oder kälter (z. B. 3 °C) einstellen.
- 24 Stunden warten.
- Die frischen Lebensmittel einlegen.
- Ca. 24 Stunden nach dem Einlegen sind die frischen Lebensmittel durchgefroren.
- Die Temperatur auf die übliche Einstellung (z. B. 5 °C) zurückstellen.

Tiefkühlkost (bereits gefrorene Ware) kann sofort ins kalte Fach eingelagert werden.

Hinweise zum Einfrieren

- **Zum Verpacken** gefriergeeignetes Material oder Gefäße verwenden.
- Die Packungen immer mit Datum und Inhalt beschriften und die empfohlene Lagerdauer des Gefrierguts nicht überschreiten.
- Flaschen und Dosen mit kohlensäurehaltigen Getränken nicht gefrieren lassen. Sie können sonst platzen. Beim Schnellkühlen von Getränken die Flaschen spätestens nach einer Stunde wieder aus dem Gefrierbereich nehmen!
- **Zum Auftauen** immer nur so viel entnehmen, wie unmittelbar benötigt wird. Aufgetaute Lebensmittel möglichst schnell zu einem Fertiggericht weiterverarbeiten.

Die eingefrorenen Lebensmittel können folgendermaßen aufgetaut werden:

- im Heißluftherd
- im Mikrowellengerät
- bei Raumtemperatur
- im Kühlschrank; die abgegebene Kälte des Gefrierguts wird zum Kühlen der Lebensmittel genutzt.

Eiswürfel bereiten

- Eisschale mit Wasser füllen.
- Eisschale in das Gerät stellen und gefrieren lassen.
- Die Eiswürfel lösen sich aus der Schale durch Verwinden, oder wenn die Eisschale kurz unter fließendes Wasser gehalten wird.

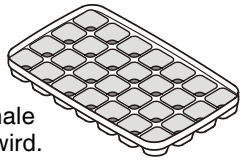

Abtauen

Kühlteil

Der Kühlraum taut automatisch ab. Das Tauwasser verdunstet durch die Kompressorwärme.

Achten Sie lediglich darauf, dass das Tauwasser durch die Abflussöffnung oberhalb der Gemüseschalen unbehindert abfließen kann.

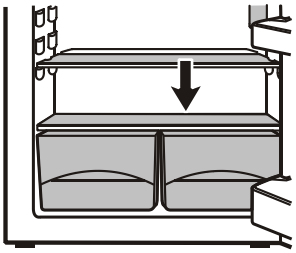

Gefrierfach

Im Gefrierfach bildet sich nach längerer Betriebszeit eine dickere Reif- bzw. Eisschicht. Sie erhöht den Energieverbrauch. Deshalb regelmäßig abtauen.

- Zum Abtauen Gerät ausschalten. Netzstecker ziehen.
- Gefriergut in Papier oder Decken einschlagen und an einem kühlen Ort aufbewahren.
- Zum Beschleunigen des Abtauvorgangs ein Gefäß mit heißem, nicht kochendem Wasser in das Fach stellen.
- Gerätetür während des Abtauvorgangs offen lassen. Restliches Tauwasser mit einem Tuch aufnehmen und das Gerät reinigen.

Zum Abtauen keine mechanischen Vorrichtungen oder andere künstliche Hilfsmittel verwenden, außer denen, die vom Hersteller empfohlen werden.

Reinigen

Vor dem Reinigen grundsätzlich das Gerät außer Betrieb setzen. Netzstecker ziehen oder die vorgeschaltete Sicherung auslösen bzw. herausschrauben.

- Innenraum und Ausstattungsteile mit lauwarmem Wasser und etwas Spülmittel reinigen. Verwenden Sie keinesfalls sand- oder säurehaltige Putz- bzw. chemische Lösungsmittel.
- Achten Sie darauf, dass kein Reinigungswasser in die elektrischen Teile und in das Lüftungsgitter dringt.
- Alles mit einem Tuch gut trocknen.
- Das Typenschild an der Geräteinnenseite nicht beschädigen oder entfernen - es ist wichtig für den Kundendienst.
- Die Ablauföffnung im Kühlraum mit einem dünnen Hilfsmittel, z.B. Wattestäbchen oder ähnlichem reinigen.

Nicht mit Dampfreinigungsgeräten arbeiten!
Beschädigungs- und Verletzungsgefahr.

Störung

Folgende Störungen können Sie durch Prüfen der möglichen Ursachen selbst beheben:

- **Das Gerät arbeitet nicht**,
  – Prüfen Sie, ob das Gerät eingeschaltet ist,
  – ob der Netzstecker richtig in der Steckdose ist,
  – die Sicherung der Steckdose in Ordnung ist.
- **Die Geräusche sind zu laut**, prüfen Sie, ob
  – das Gerät fest auf dem Boden steht,
  – nebenstehende Möbel oder Gegenstände vom laufenden Kühlaggregat in Vibrationen gesetzt werden. Beachten Sie, dass Strömungsgeräusche im Kältekreislauf nicht zu vermeiden sind.
- **Die Temperatur ist nicht ausreichend tief**, prüfen Sie
  – die Einstellung nach Abschnitt "Temperatur einstellen", wurde der richtige Wert eingestellt?
  – ob evtl. zu große Mengen frischer Lebensmittel eingelegt wurden;
  – ob das separat eingelegte Thermometer den richtigen Wert anzeigt.
  – Ist die Entlüftung in Ordnung?
  – Ist der Aufstellort zu dicht an einer Wärmequelle?
- **Gerät fühlt sich an den Innenflächen teilweise warm an**
  – Das ist völlig in Ordnung. Die abgegebene Wärme ist für die einwandfreie Funktion des Gerätes erforderlich.

Wenn keine der o. g. Ursachen vorliegt und Sie die Störung nicht selbst beseitigen konnten, wenden Sie sich bitte an die nächste Kundendienststelle. Teilen Sie die Typenbezeichnung ❶, PNC ❷ und Serienummer ❸ des Typenschildes mit.

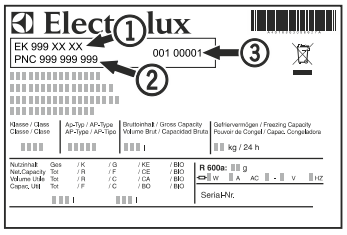

Die Position des Typenschildes ist im Kapitel **Gerätebeschreibung** ersichtlich.

Außer Betrieb setzen

Wenn das Gerät längere Zeit außer Betrieb gesetzt wird: Gerät ausschalten, Netzstecker ziehen oder die vorgeschalteten Sicherungen auslösen bzw. herausschrauben. Gerät reinigen und die Tür geöffnet lassen, um Geruchsbildung zu vermeiden.

Das Gerät entspricht den einschlägigen Sicherheitsbestimmungen sowie den EG-Richtlinien 2004/108/EG und 2006/95/EG.

Der Hersteller arbeitet ständig an der Weiterentwicklung aller Typen und Modelle. Bitte haben Sie deshalb Verständnis dafür, dass wir uns Änderungen in Form, Ausstattung und Technik vorbehalten müssen.

Einbaumaße (mm)

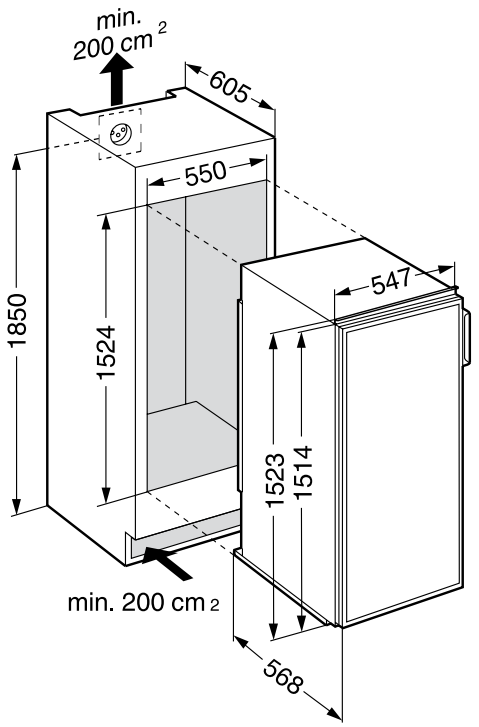

Einbau in den Küchenschrank

- Abdeckungen montieren

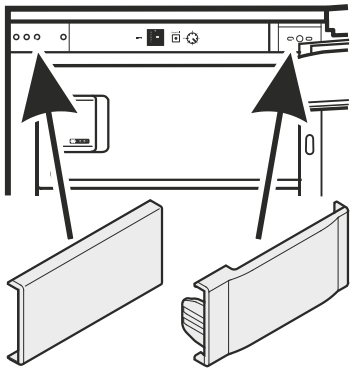

- Je nach Griffseite das Befestigungsteil, links oder rechts, griffseitig in die Bodenschiene einschieben. Mit der Schraube 3,5 x 17 festschrauben.
- Gerät in die Nische einschieben.

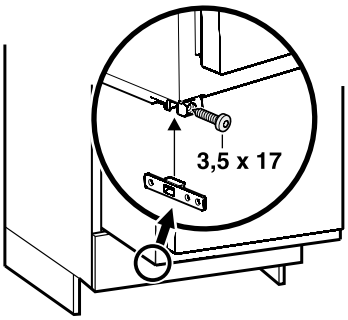

Dekorplattenmontage

Dekorplattenmaße (mm):	Höhe	Breite	Dicke max.
	1475	535	4

- Griff abschrauben.
- Dekorrahmen ① abschrauben.
- Dekorrahmen ② nur lockern und nach vorn schieben.
- Dekorplatte ③ zwischen Dekorrahmen und Tür schieben.
- Dekorrahmen ① mit Griff anschrauben.
- Alle Dekorrahmen zurückschieben und festschrauben.

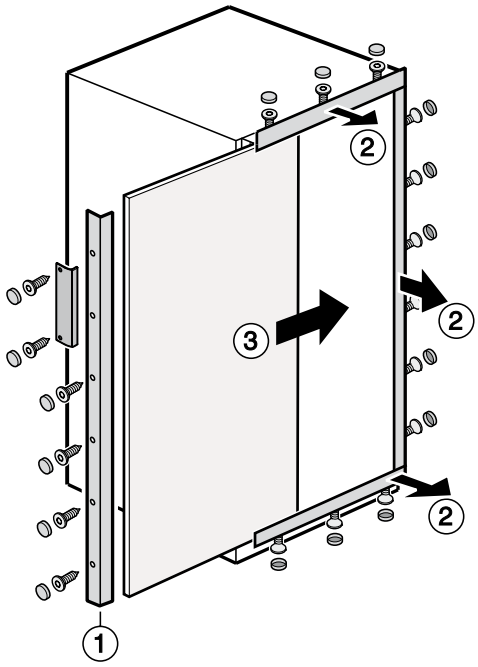

Befestigung im Küchenschrank

Gerät in der Nische befestigen.
- oben durch Befestigungsprofil **A1**,
- unten durch Befestigungsteil **A2**.

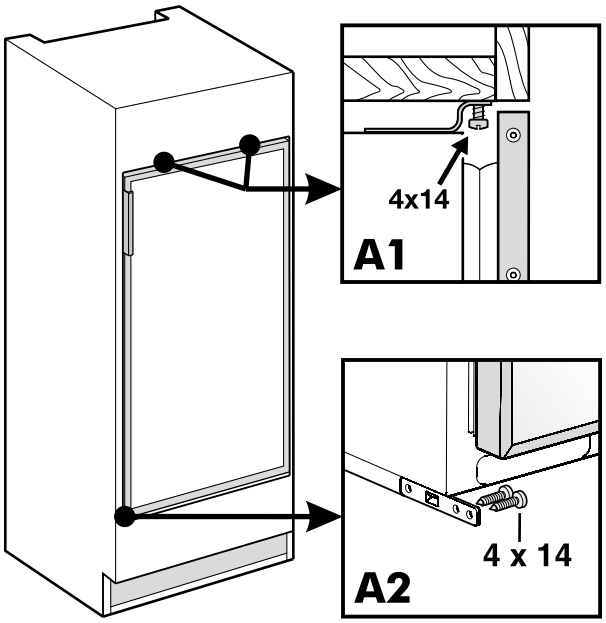

Türanschlag wechseln

- Bolzen ① herausschrauben.
- Tür ③ nach vorn kippen und abheben.
- Stopfen ⑩ umsetzen.
- Abdeckung ⑥ abnehmen.
- Oberen Scharnierwinkel ⑤ abschrauben.
- Abdeckteil ⑨ auf Gegenseite umsetzen.
- Unteren Scharnierwinkel ⑧ abschrauben.
- Bolzen ⑦ im Scharnierwinkel umsetzen.
- Abdeckteil ② und Stopfen ④ und die freigewordenen Befestigungslöcher damit abdecken.
- Unteren Scharnierwinkel ⑧ anschrauben.
- Oberen Scharnierwinkel ⑤ auf der Gegenseite anschrauben.
- Abdeckung ⑥ aufrasten.
- Tür auf unteren Scharnierwinkel aufsetzen und schließen.
- Bolzen ① einschrauben.

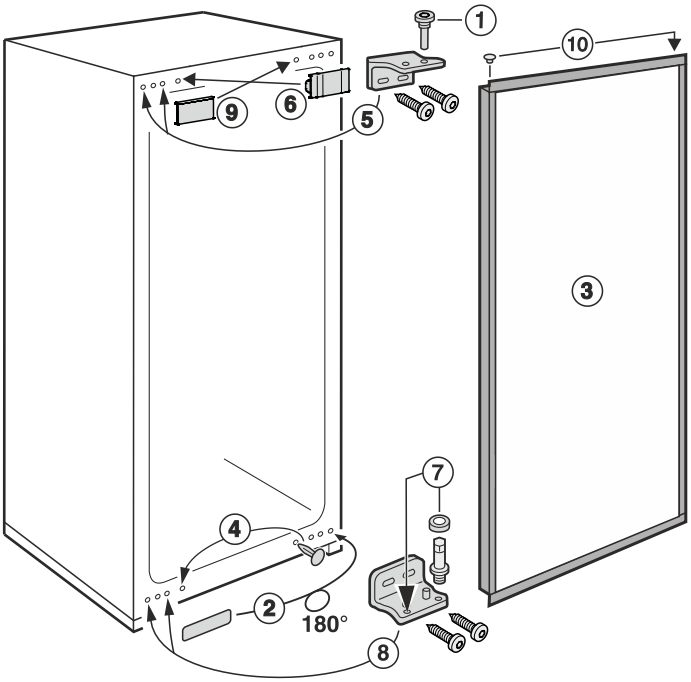

Fachtür wechseln
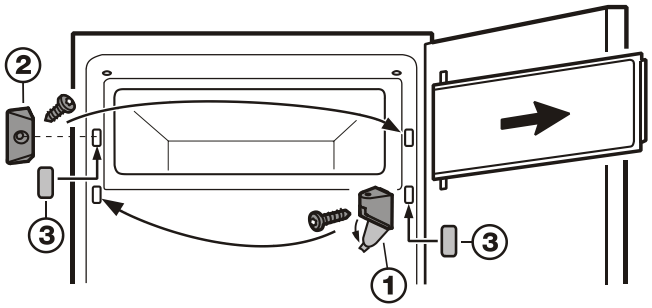
- Am Lagerbock ① die Abdeckung wegklappen.
- Den Lagerbock ① abschrauben, die Fachtür mit dem Lagerbock abnehmen.
- Verschlussstück ② abschrauben.
- Die freigewordenen Löcher mit den Stopfen ③ verschließen.
- Tür und Verschlussstück um 180° gedreht auf der Gegenseite wieder montieren: Die Fachtür oben einsetzen, Lagerbock ① unten aufsetzen, wieder anschrauben, die Abdeckung zuklappen.