Thinking of you

Electrolux

notice d'utilisation

Sèche-linge

EDC 47100W

Electrolux. Thinking of you.

Partagez notre imagination sur www.electrolux.com

SOMMAIRE

Avertissements importants 2
Environnement 4
Description de l'appareil 5
Bandeau de commande 5
Avant d'utiliser le sèche-linge pour la première fois 5
Tableau des programmes 6
Tri et préparation du linge 7
Utilisation quotidienne 8
Nettoyage et entretien 10
En cas d'anomalie de fonctionnement 12
Réglages de l'appareil 13
Caractéristiques techniques 13
Conseils pour les organismes d'essai 14
Installation 14
Maintenance 15

Sous réserve de modifications

AVERTISSEMENTS IMPORTANTS

Important Pour votre sécurité et pour garantir une utilisation correcte de l'appareil, lisez attentivement cette notice d'utilisation, ainsi que ses conseils et avertissements, avant d'installer et d'utiliser l'appareil pour la première fois. Pour éviter tout risque d'erreur ou d'accident, veillez à ce que toute personne qui utilise l'appareil connaisse bien son fonctionnement et ses fonctions de sécurité. Conservez cette notice d'utilisation avec votre appareil. Si l'appareil doit être vendu ou cédé à une autre personne, assurez-vous que la notice d'utilisation l'accompagne. Le nouvel utilisateur pourra alors être informé du fonctionnement de celui-ci et des avertissements s'y rapportant.

veuillez lire la notice d'utilisation avant d'utiliser l'appareil.

Consignes générales de sécurité

- Il est interdit de modifier ou d'essayer de modifier les caractéristiques techniques de cet appareil.
- Cet appareil n'est pas destiné à être utilisé par des enfants ou des personnes dont les capacités physiques ou sensorielles, ou le manque d'expérience ou de connaissance les empêchent d'utiliser l'appareil sans risque lorsqu'ils sont sans surveillance ou en l'absence d'instruction d'une personne responsable qui puisse leur assurer une utilisation de l'appareil sans danger.
- Assurez-vous que ni les enfants ni les animaux domestiques ne pénètrent dans le tambour. Pour éviter cela, vérifiez l'intérieur du tambour avant chaque utilisation de l'appareil.
- Les objets tels que les pièces de monnaie, les épingles de sûreté, les clous, les vis, les cailloux ou tout autre objet dur, tranchant, peuvent provoquer d'importants dégâts et ne doivent pas être placés dans l'appareil.
- Pour éviter les risques d'incendie dus à un séchage excessif, n'utilisez pas l'appareil pour le séchage des pièces de linge suivantes : coussins, oreillers, couvertures matelassées et similaires (ces pièces accumulent la chaleur).
- Les pièces contenant de l'éponge de caoutchouc (mousse de latex), les bonnets de bains, tissus imperméables, articles renforcés de caoutchouc ou vêtements et taies d'oreiller rembourrés d'éponge de caoutchouc ne doivent pas être séchés dans un sèche-linge.
- Débranchez toujours l'appareil après son utilisation, nettoyage et entretien.
- N'essayez en aucun cas de réparer l'appareil vous-même. Les réparations effectuées par du personnel non qualifié peuvent provoquer des blessures ou le mauvais fonctionnement de l'appareil. Contactez le service après-vente. Exigez des pièces de rechange certifiées par le constructeur.

- Le linge sale, taché d'huile culinaire, d'acétone, d'essence, de kérosène, de produit détachant, de térébenthine, de cire ou de décapant pour cire doit être lavé à l'eau chaude avec une plus grande quantité de lessive avant d'être séché dans le sèche-linge.
- **Risque d'explosion :** ne séchez jamais du linge qui serait entré en contact avec des solvants inflammables (essence, alcool dénaturé, fluide de nettoyage à sec et similaire). Ces substances sont volatiles et pourraient causer une explosion. Ne séchez que du linge lavé à l'eau.
- **Risque d'incendie :** le linge taché ou imbibé d'huile végétale ou d'huile culinaire peut être à l'origine d'un incendie et ne doit pas être placé dans le sèche-linge.
- Si le linge a été lavé avec un produit détachant, effectuez un cycle de rinçage supplémentaire avant de le mettre dans le sèche-linge.
- Vérifiez que les poches des vêtements à sécher ne contiennent pas de briquet à gaz ni d'allumettes avant de les placer dans l'appareil.

Avertissement

- **Risque d'incendie ! N'arrêtez jamais le sèche-linge avant la fin du cycle de séchage à moins de sortir immédiatement tout le linge et de le déplier pour mieux dissiper la chaleur.**
- **Éliminez régulièrement les peluches présentes autour du sèche-linge.**

- **Risque de choc électrique !** N'utilisez jamais d'appareils à vapeur ou à haute pression pour nettoyer l'appareil.
- Le cycle de séchage se termine par une phase sans chauffage (cycle de refroidissement) pour éviter que le linge ne reste longtemps à haute température et ne subisse des dommages.
- Ne séchez jamais dans l'appareil d'articles ayant été traités avec des produits chimiques, tels que les produits utilisés pour le nettoyage à sec.
- Aérez suffisamment la pièce pour éviter le reflux de gaz provenant d'appareils utilisant d'autres combustibles.

Installation

- Cet appareil est lourd. Faites attention en le déplaçant.
- Déballez l'appareil et vérifiez qu'il n'est pas endommagé. En cas de doute, ne l'utilisez pas et contactez le service après-vente.
- Avant d'utiliser l'appareil, enlevez tous les éléments de protection de transport. En cas de non-respect de cette recommandation, l'appareil ou les accessoires risquent d'être sérieusement endommagés. Voir le chapitre correspondant dans cette notice d'utilisation.
- Ne confiez les travaux électriques de votre habitation nécessaires à l'installation de votre appareil qu'à un électricien qualifié.
- Si l'appareil est placé sur une moquette, ajustez les pieds afin de permettre à l'air de circuler librement sous l'appareil.
- Après avoir installé l'appareil, vérifiez qu'il n'écrase pas le cordon d'alimentation.
- Si le sèche-linge est placé au-dessus d'un lave-linge, utilisez le kit de superposition (accessoire en option).

Usage prévu

- Cet appareil est destiné à un usage domestique. Ne l'utilisez pas à des fins commerciales ou industrielles ou pour d'autres buts que celui pour lequel il a été conçu.
- Ne séchez en machine que les articles pouvant supporter ce traitement. Suivez les indications se trouvant sur l'étiquette dont chaque article est muni.
- N'introduisez dans le sèche-linge que du linge propre.
- Ne surchargez pas l'appareil. Voir le chapitre correspondant dans cette notice d'utilisation.
- Ne placez pas de linge non essoré dans le sèche-linge.
- Ne séchez pas les articles entrés en contact avec des détachants volatiles. Si de tels détachants sont utilisés avant le lavage en machine, il faudra attendre que le produit se soit évaporé avant d'introduire les articles dans l'appareil.
- Ne tirez jamais sur le câble d'alimentation pour le débrancher ; mais toujours au niveau de la prise.
- N'utilisez jamais le sèche-linge si le cordon d'alimentation, le bandeau de commande, le plan de travail ou la base sont endom-

magés et permettent l'accès à l'intérieur de l'appareil.
- Les assouplissants ou autres produits similaires doivent être utilisés conformément aux instructions de leur fabricant.
- **Attention - surface chaude** : Ne touchez pas le cache de l'ampoule d'éclairage de porte quand la lumière est allumée. (Uniquement les sèche-linge avec éclairage intérieur du tambour)

Sécurité enfants

- Cet appareil ne doit pas être utilisé par de jeunes enfants ou des personnes infirmes sans supervision.
- Les enfants ne sont pas toujours conscients des dangers associés à l'utilisation des appareils électriques. Veillez à ce que les enfants ne jouent pas avec l'appareil.

Avertissement

- Risque d'étouffement ! Les matériaux d'emballage (par ex. les films plastiques, le polystyrène) représentent un danger pour les enfants - Gardez-les hors de leur portée.

- Rangez les détergents en lieu sûr, hors de la portée des enfants.
- Assurez-vous que ni les enfants ni les animaux domestiques ne pénètrent dans le tambour.

ENVIRONNEMENT

Le symbole sur le produit ou son emballage indique que ce produit ne peut être traité comme déchet ménager. Il doit être remis au point de collecte dédié à cet effet (collecte et recyclage du matériel électrique et électronique).
En procédant à la mise au rebut de l'appareil dans les règles de l'art, nous préservons l'environnement et notre sécurité, s'assurant ainsi que les déchets seront traités dans des conditions optimum.
Pour obtenir plus de détails sur le recyclage de ce produit, veuillez prendre contact avec les services de votre commune ou le magasin où vous avez effectué l'achat.

Ancien appareil

Avertissement

Débranchez l'appareil s'il ne doit plus être utilisé. Coupez le cordon d'alimentation au ras de l'appareil et jetez-le avec la prise. Neutralisez le dispositif de fermeture de porte. Vous évitez ainsi que des enfants s'enferment à l'intérieur de l'appareil et mettent leur vie en danger.

Matériaux d'emballage

Les matériaux d'emballage respectent l'environnement et sont recyclables. Les éléments en plastique sont identifiés par les sigles >PE<, >PS<, etc. Veuillez jeter les matériaux d'emballage dans le conteneur approprié du centre de collecte des déchets de votre commune.

Conseils relatifs à l'environnement

- Le sèche-linge rend le linge duveteux et doux. Il est par conséquent inutile d'utiliser un adoucissant lors du lavage.
- Pour utiliser le sèche-linge de manière économique :
  - laissez constamment dégagée la grille d'aération située sur le socle du sèche-linge ;
  - respectez les charges indiquées dans le tableau récapitulatif des programmes ;
  - aérez suffisamment la pièce ;
  - nettoyez les filtres microfin et fin après chaque cycle de séchage ;
  - essorez suffisamment le linge avant de le sécher.

La consommation d'énergie dépend de la vitesse d'essorage du lave-linge. Plus la vitesse d'essorage est élevée plus la consommation d'énergie est basse.

DESCRIPTION DE L'APPAREIL

Description de l'appareil

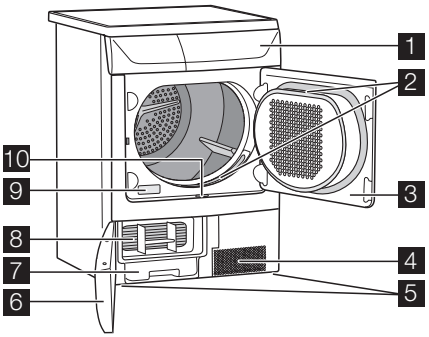

1 Bandeau de commande
2 Filtres à peluches
3 Porte
4 Grille d'aération
5 Pieds réglables
6 Portillon du condenseur thermique
7 Bac d'eau de condensation
8 Condenseur
9 Plaque signalétique
10 Touche d'ouverture du portillon

BANDEAU DE COMMANDE

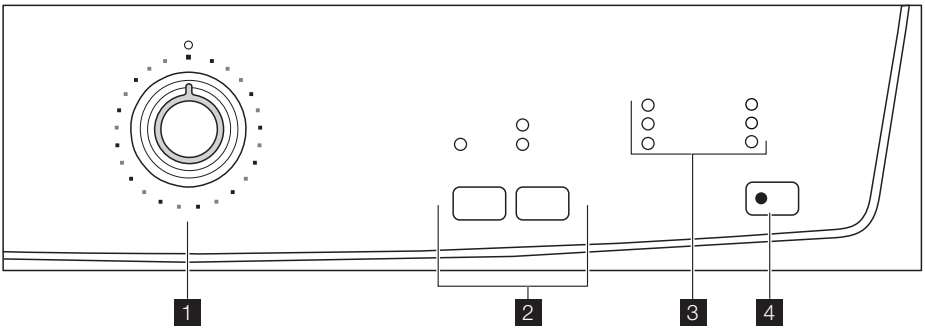

1 Sélecteur de programmes et touche ○ ARRET
2 Touches de fonction
3 Voyants
4 Touche DÉPART/PAUSE

AVANT D'UTILISER LE SÈCHE-LINGE POUR LA PREMIÈRE FOIS

Afin d'éliminer d'éventuels résidus de fabrication (poussière, graisse), essuyez le tambour du sèche-linge avec un chiffon humide ou effectuez un cycle de séchage de courte durée (30 minutes) de quelques chiffons humides (essorés).

1. Tournez le sélecteur de programmes sur 40'
2. Appuyez sur la touche Départ/Pause .

TABLEAU DES PROGRAMMES

Programme	Charge max. (vêtements secs)	Utilisation/propriétés	Étiquette d'entretien
		Coton	
Très sec	7 kg	Séchage complet des textiles épais ou multicouches (ex. linge en tissu éponge, peignoirs de bain).	
Prêt à ranger	7 kg	Séchage complet des textiles d'une épaisseur homogène (ex. linge en tissu éponge, serviettes éponge, tricots).	
		Synthétiques	
Très sec	3 kg	Séchage complet des textiles épais ou multicouches (ex. pull-overs, linge de lit, linge de table).	
Prêt à ranger	3 kg	Pour les tissus fins ne nécessitant pas de repassage (ex. chemises faciles à repasser, linge de table, vêtements de bébé, chaussettes, lingerie à baleines ou armatures).	
		Spécial	
Facile à repasser	1 kg (ou 5 chemises)	Programme spécial doté d'un mécanisme anti-froissage pour les textiles faciles à repasser, tels que les chemises et les chemisiers ; pour un repassage sans effort. Le résultat dépend du type de textile et de sa qualité. Placez le linge dans le sèche-linge immédiatement après l'essorage ; enlevez le linge immédiatement après le séchage et pendez-le sur un cintre.	
Laine	1 kg	Programme spécial afin de sécher les textiles laineux après le lavage avec de l'air chaud sans grosse charge mécanique (consultez le chapitre " Tri et préparation du linge "). Recommandation : Sortez le linge de l'appareil une fois qu'il est sec, vous éviterez ainsi qu'il ne se froisse.	-
Rafraîchir	3 kg	Pour les vêtements qui ont besoin d'être aérés ou rafraîchis.	-
Refroidissement	1 kg	Programme spécial, d'une durée d'environ 10 minutes, conçu pour rafraîchir ou nettoyer délicatement des articles à domicile avec un produit de nettoyage à sec disponible dans le commerce. (N'utiliser que les produits déclarés appropriés pour le sèche-linge par le fabricant ; veuillez respecter les conseils d'entretien du fabricant.)	-

Temps de séchage

Si le programme MINUTERIE a été sélectionné, la durée du programme peut être définie entre 40 et 150 minutes par intervalles de 10 minutes.

Programmes	Durée (min)
COTON (7 kg)	
Très sec	150
Prêt à ranger	140
Facile à repasser	110

Programmes	Durée (min)
SYNTHÉTIQUES (3 kg)	
Très sec	65
Prêt à ranger	50

Tableau des programmes conforme à la norme IEC61121

L'appareil sera testé sur la base de programmes chronométriques.

TRI ET PRÉPARATION DU LINGE

Tri du linge

- Tri du linge par type de textile :
  - Coton/lin pour les programmes de type COTON .
  - Textiles mélangés et synthétiques pour les programmes de type SYNTHÉTIQUES .
- Tri du linge par type d'étiquette : Description des étiquettes d'entretien :

	Séchage en sèche-linge possible dans tous les cas
	Séchage à une température normale
	Séchage à une température réduite (appuyez sur la touche DÉLICAT)
	Séchage en sèche-linge **non** autorisé

Important N'introduisez pas dans l'appareil de linge humide n'étant pas désigné sur l'étiquette d'entretien comme pouvant être séché en sèche-linge.
Cet appareil peut être utilisé pour tout le linge dont l'étiquette indique qu'il peut être séché en sèche-linge.

- Ne séchez pas les vêtements neufs de couleur avec du linge de couleur claire. Les textiles pourraient déteindre.
- Ne séchez pas les lainages et la bonneterie à l'aide du programme Très sec . Ils pourraient rétrécir !

Préparation du linge

- Pour éviter que le linge ne s'emmêle : fermez les fermetures Eclair, boutonnez les housses de couettes et nouez les cordons ou les rubans (ex. ceintures de tabliers).
- Videz les poches. Enlevez toutes les pièces métalliques (trombones, épingles de sûreté, etc.).
- Retournez sur l'envers les articles doublés (ex. les anoraks avec doublure en coton : la doublure doit être à l'extérieur). Ces tissus sécheront mieux.

Important Ne surchargez pas l'appareil. Ne chargez pas plus de **7** kg.

Poids du linge

Type de linge	Poids
peignoir	1 200 g
serviette	100 g
housse de couette	700 g
drap	500 g
taie d'oreiller	200 g
nappe	250 g
drap de bain	200 g
torchon	100 g
chemise de nuit	200 g
sous-vêtements féminins	100 g
chemise de travail homme	600 g
chemise de travail homme	200 g
pyjama homme	500 g
chemisier	100 g
sous-vêtements homme	100 g

UTILISATION QUOTIDIENNE

Mettez l'appareil en fonctionnement.

Mettez le sélecteur de programme sur l'un des programmes. L'appareil est en fonctionnement.

Ouverture de la porte et chargement du linge

1. Ouvrez la porte :
   Appuyez sur la porte (point de pression)

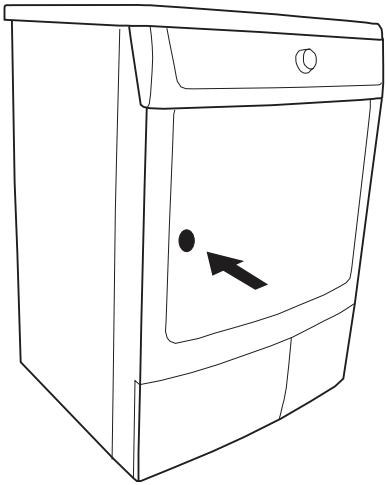

2. Chargez votre linge sans le tasser.

⚠ **Attention** Prenez la précaution de ne pas coincer de linge lors de la fermeture de la porte.

3. Refermez la porte en appuyant fortement. Le verrouillage doit être audible.

Sélection du programme

Sélectionnez un programme à l'aide du sélecteur de programmes.

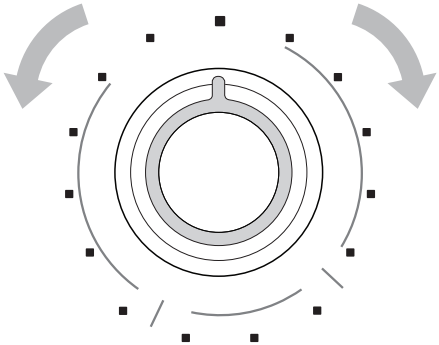

Sélection des fonctions complémentaires

Vous pouvez sélectionner les fonctions complémentaires suivantes (seulement avec des programmes chronométriques) :

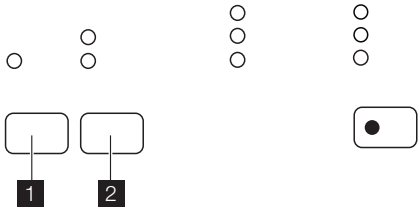

1. DÉLICAT
2. TEXTILE

DÉLICAT

Cette touche permet de réduire la température de séchage pour le linge délicat. Le voyant correspondant s'allume. Cette option peut également être utilisée pour un séchage dont la durée est contrôlée.

TEXTILE

Appuyez à plusieurs reprises sur la touche Textile pour sélectionner l'option souhaitée. Le voyant correspondant s'allume. Vous avez le choix entre 2 options : cycle COTON : A utiliser pour le coton et les DOUX : A utiliser pour les articles synthétiques ou délicats.

Démarrage du programme

Après avoir sélectionné le programme et les options, appuyez sur la touche Départ/Pause pour mettre le sèche-linge en fonctionne-

ment. Le voyant correspondant s'arrêtera de clignoter. Si le sélecteur de programmes est tourné sur une autre position lorsque l'appareil est en cours de fonctionnement, le signal sonore retentira et les voyants indicateurs de la phase clignoteront. Le tambour tourne alternativement dans les deux sens pendant le séchage.
Tous les programmes de séchage se terminent par 10 minutes de refroidissement.
Après cette phase, vous pouvez sortir le linge.
En cas d'ouverture de la porte de l'appareil ou du volet inférieur pendant l'exécution d'un programme, il faut appuyer de nouveau sur cette touche après avoir refermé la porte pour redémarrer le programme à partir du point où il a été interrompu. Il faut également appuyer sur cette touche après une coupure de courant ou la remise en place du bac d'eau de condensation, si celui-ci a été vidé au cours d'un programme après l'allumage du voyant Bac plein .
Dans les deux cas, le voyant de la touche Départ/Pause clignote pour vous inviter à appuyer de nouveau sur la touche Départ.

Voyants

Ces voyants remplissent les fonctions suivantes :

- Voyant de séchage : Ce voyant signale que l'appareil est en phase de séchage.
- Voyant de refroidissement : Ce voyant signale que l'appareil est en phase de refroidissement. A la fin du séchage, une phase de refroidissement de 10 minutes a lieu pour refroidir le linge.
- Voyant Anti-froissage/Fin : Ce voyant est allumé à la fin de la phase de refroidissement pendant la phase anti-froissage et reste allumé à la fin du programme.
- Voyant du condenseur : Ce voyant s'allume tous les 80 cycles de séchage pour vous rappeler que le condenseur doit être nettoyé.
- Voyant Filtres : Ce voyant s'allume à la fin du programme si les filtres doivent être nettoyés.
- Voyant Bac plein : Ce voyant signale que l'appareil est en phase de séchage. Ce voyant s'allume à la fin du programme si le bac d'eau doit être vidé. Si ce voyant s'allume pendant un programme, il indique que le bac de récupération de l'eau de condensation est plein. Le signal sonore retentit, le programme s'arrête et le voyant de la touche Départ/Pause clignote. Ce voyant s'allume également pour signaler que le bac de récupération de l'eau de condensation n'est pas inséré correctement.

Modification du programme

Pour modifier un programme en cours, il faut d'abord annuler celui-ci en tournant le sélecteur de programmes sur ◯ . Le programme est annulé.

ℹ Après le départ du programme, il n'est plus possible de modifier le programme directement. Si vous tournez le sélecteur de programmes sur un autre programme lorsque l'appareil est en cours de fonctionnement ou si vous appuyez sur une touche de fonction, le voyant DÉPART/PAUSE clignote momentanément en jaune. Toutefois, le programme de séchage se poursuit normalement (protection du linge).

Fin du programme

Si le linge n'est pas retiré en fin de cycle, le sèche-linge effectue une phase anti-froissage (durée : 30 minutes maximum).
Le sèche-linge s'arrêtera automatiquement à la fin de la phase anti-froissage. Les voyants Anti-froissage/Fin et Bac plein restent allumés et le signal sonore retentit pendant 2 minutes.
Tournez le sélecteur de programmes sur ◯ pour mettre l'appareil à l'arrêt. Sortez le linge et vérifiez que le tambour est vide.
Débranchez la prise de courant et fermez le robinet d'arrivée d'eau. Laissez le hublot ouvert pour éviter la formation de moisissures et de mauvaises odeurs.

ℹ Si vous ouvrez puis refermez la porte avant de ramener le sélecteur sur ◯ , tous les voyants correspondant aux phases du programme exécuté s'allument.

Après chaque utilisation

- Nettoyez les filtres.
- Videz le bac de récupération de l'eau de condensation.

NETTOYAGE ET ENTRETIEN

Nettoyage du filtre à peluches

Pour que l'appareil fonctionne parfaitement, les filtres à peluches de la porte et à l'avant du tambour doivent être nettoyés après chaque cycle de séchage.

⚠ **Attention** Attention. N'utilisez jamais votre sèche-linge sans avoir installé les filtres ou avec des filtres endommagés ou obstrués.

1. Ouvrez la porte

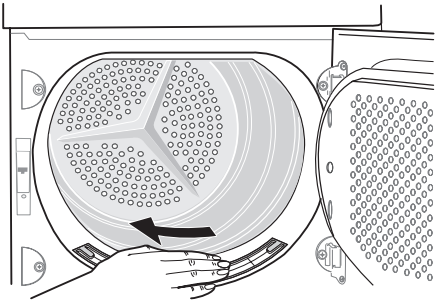

2. Nettoyez le filtre microfin qui se trouve au bas du hublot avec un chiffon humide.
3. Après un certain temps, les filtres se couvrent d'une patine due aux résidus de lessive sur le linge. Pour éliminer cette patine, nettoyez les filtres à l'eau chaude en les frottant à l'aide d'une brosse. Retirez le filtre situé dans l'ouverture de la porte. Pour le remettre en place, veillez à orienter la languette vers la gauche ou la droite). N'oubliez pas de remettre le filtre en place après son nettoyage.

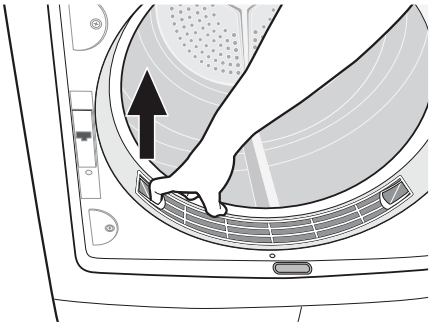

4. Retirez les peluches du filtre avec de préférence une main humide.
5. Remettez le filtre en place.

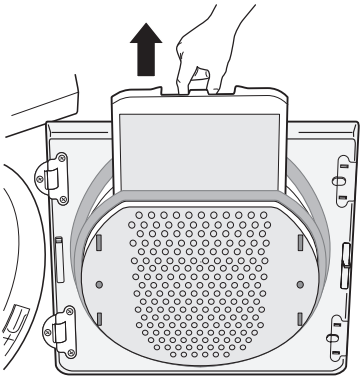

Nettoyage du condenseur

Nettoyez le condenseur lorsque le voyant ⇟ Condenseur s'allume.
Le condenseur se trouve dans le bas de l'appareil, derrière un volet. Pour ouvrir le volet, appuyez sur la languette comme illustré. Pendant et immédiatement après le cycle de séchage, la présence d'eau sur le plan d'introduction du condenseur est normale.

1. Pour ouvrir le volet, appuyez sur la languette comme illustré. Pendant et immédiatement après le cycle de séchage, la présence d'eau sur le plan d'introduction du condenseur est normale.

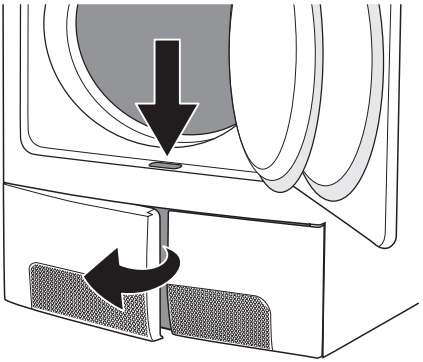

2. Pour sortir le condenseur, tournez d'abord les deux taquets rouges vers le bas puis tirez le condenseur par sa poignée.

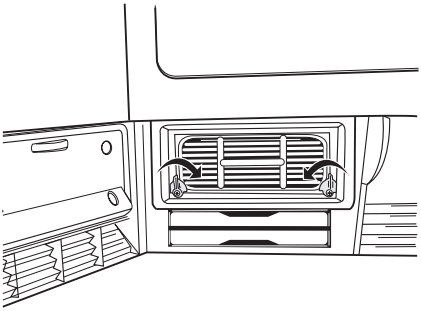

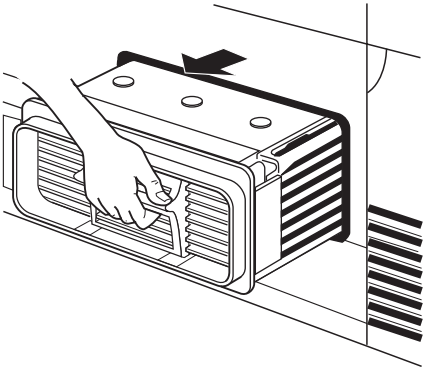

3. Nettoyez-le avec une brosse et rincez-le sous l'eau courante. Nettoyez également l'extérieur en éliminant toutes les peluches. Nettoyez le joint en caoutchouc autour du condenseur et l'intérieur du volet à l'aide d'un chiffon humide.

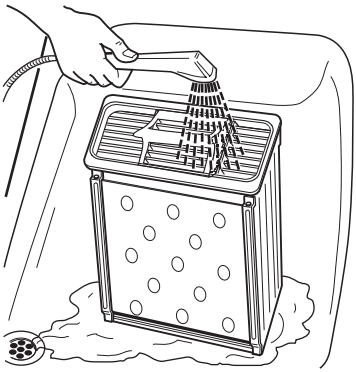

Important N'utilisez jamais d'objets ou d'outils pointus pour nettoyer l'espace entre les plaques. Vous pourriez endommager le condenseur et le rendre perméable.

Remettez le condenseur en place, tournez les deux taquets rouges vers le haut et refermez la porte.

Important Ne faites jamais fonctionner l'appareil sans condenseur d'air.

Vidage du bac d'eau de condensation

L'eau soustraite au linge pendant le séchage se condense à l'intérieur de l'appareil et est récupérée dans un bac.
Ce bac doit être vidé après chaque utilisation pour assurer un parfait séchage lors de l'utilisation suivante. Le voyant Bac plein s'allume pour vous rappeler de vider le bac.

1. Ouvrez le volet dans le bas de l'appareil
2. Tournez le taquet jaune vers le haut
3. Sortez le bac
4. Ouvrez le petit couvercle et laissez couler l'eau
5. Refermez le petit couvercle et remettez le bac en place
6. Poussez-le jusqu'au déclic et tournez le taquet jaune vers le bas pour le verrouiller.
7. Fermez le volet et appuyez de nouveau sur la touche DÉPART/PAUSE pour permettre au programme de poursuivre le cycle.

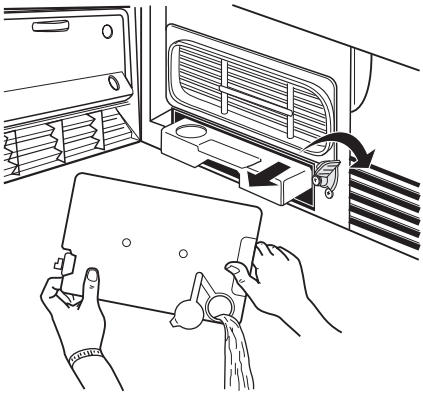

Nettoyage du joint de porte

Nettoyez le joint de porte à l'aide d'un chiffon humide immédiatement après chaque cycle de séchage.

Nettoyage du tambour

Attention Attention ! N'utilisez pas de produits abrasifs ou laine d'acier pour nettoyer le tambour.

Le calcaire contenu dans l'eau ou les résidus de produits de lavage peuvent laisser un dépôt à peine visible à l'intérieur du tambour. Dans ce cas, le détecteur d'humidité ne peut alors plus reconnaître de manière fiable le taux d'humidité, ce qui peut expliquer que lorsque vous sortez le linge, il risque d'être encore relativement humide.

Nettoyez l'intérieur et les nervures du tambour à l'aide d'un détergent doux et d'un chiffon humide.

Nettoyage du bandeau de commande et de la carrosserie

Attention Attention ! N'utilisez jamais de produits abrasifs ou caustiques.

Utilisez un chiffon humide pour nettoyer la carrosserie et le bandeau de commande.

EN CAS D'ANOMALIE DE FONCTIONNEMENT

Dépannage

Problème [1]	Cause possible	Solution
Le sèche-linge ne démarre pas.	Le sèche-linge n'est pas branché électriquement.	Branchez l'appareil. Vérifiez le fusible dans la boîte à fusibles (installation domestique).
	Le hublot est ouvert.	Fermez le hublot.
	La touche START PAUSE n'est pas activée.	Appuyez sur la touche START PAUSE .
Résultats de séchage insatisfaisants	Sélection d'un programme inapproprié	Sélectionnez le programme adéquat. [2]
	Filtres à peluches obstrués	Nettoyez les filtres à peluches. [3]
	Condenseur thermique obstrué	Nettoyez le condenseur. [3]
	Charge max. dépassée	Respectez le volume de charge max.
	Fentes d'aération recouvertes	Dégagez les fentes d'aération à la base de l'appareil.
	Résidus à l'intérieur du tambour	Nettoyez l'intérieur du tambour.
	Trop peu d'espace autour de l'appareil	Assurez-vous qu'il y ait un espace d'au moins 5 cm autour de l'appareil.
Le hublot ne ferme pas.	Les filtres ne sont pas en place.	Installez le filtre fin et/ou fixez le filtre grossier.
Programme inactif	Bac d'eau de condensation plein	Videz le bac. [3], appuyez touche START PAUSE .
Cycle de séchage trop court	Volume de linge trop petit/Linge trop sec pour le programme sélectionné.	Sélectionnez le programme Minuterie ou un niveau de séchage supérieur (par ex. EXTRA DRY).
Cycle de séchage trop long [4]	Filtres à peluches obstrués	Nettoyez les filtres à peluches.
	Charge trop volumineuse	Respectez le volume de charge max.
	Linge insuffisamment essoré	Essorez correctement le linge.

	Température ambiante particulièrement élevée ; il ne s'agit pas d'un défaut de la machine.	Si possible, réduisez la température de la pièce.

1) Mettez le sèche-linge à l'arrêt. Sélectionnez un programme. Appuyez sur la touche START PAUSE .
2) Reportez-vous aux recommandations de programme dans le chapitre Présentation des programmes .
3) Voir le chapitre Entretien et nettoyage .
4) Remarque : Après environ 5 heures, le cycle de séchage s'arrête automatiquement (reportez-vous au chapitre Cycle de séchage complet).

RÉGLAGES DE L'APPAREIL

ALARME toujours activée/désactivée

1. Placez le sélecteur de programmes sur n'importe quel programme.
2. Appuyez simultanément sur les touches DELICAT et TEXTILE et maintenez-les appuyées pendant environ 5 secondes.
3. L'alarme sera par défaut désactivée.

CARACTÉRISTIQUES TECHNIQUES

Cet appareil est conforme aux directives européennes suivantes :
– Directive 2006/95/CE du 12.12.2006 relative à la basse tension
– Directive 89/336/CEE du 03.05.1989 modifiée par la directive 92/31/CEE relatives à la compatibilité électromagnétique
– Directive 93/68/CEE du 22.07.1993 relative au marquage CE

Hauteur x Largeur x Profondeur	85 x 60 x 58 cm
Capacité du tambour	108 l
Profondeur avec porte ouverte	109 cm
Possibilité de réglage en hauteur	1,5 cm
Poids à vide	environ 38,5 kg
Charge (en fonction du programme) 1)	max. **7** kg
Tension	230 V
Fusible requis	10 A
Puissance totale	2350 W
Classe d'efficacité énergétique	**C**
Consommation d'énergie (7 kg de coton, préalablement essoré à 1000 tr/min) 2)	**4,4** kWh
Consommation d'énergie annuelle moyenne	298,2 kWh
Usage prévu	Domestique
Température ambiante autorisée	+ 5°C à + 35°C

Données de consommation

Les consommations ont été mesurées dans des conditions d'essai normalisées. Les consommations réelles dépendent des conditions d'utilisation de l'appareil.

Programme	Consommation d'énergie en kWh / temps de séchage moyen en minutes.
COTON Prêt à ranger 2)3)	**4.4 / 140** *(7 kg de linge préalablement essoré à 1000 tr/min)* 3,9 / 125 *(7 kg de linge préalablement essoré à 1400 tr/min)*

COTON Facile à repasser 2)	**3.41 / 110** *(7 kg de linge préalablement essoré à 1000 tr/min)* 2,9 / 95 *(7 kg de linge préalablement essoré à 1400 tr/min)*
SYNTHÉTIQUES Prêt à ranger 2)	**1.35 / 50** *(3 kg de linge préalablement essoré à 1200 tr/min)*

1) Les charges indiquées peuvent varier d'un pays à l'autre en fonction des méthodes de mesure différentes.
2) conformément à la norme EN 61121

CONSEILS POUR LES ORGANISMES D'ESSAI

Paramètres pouvant être contrôlés par les organismes d'essai :

- Consommation d'énergie (corrigée en fonction de l'humidité résiduelle) pendant un cycle Coton prêt à ranger avec charge nominale.
- Consommation d'énergie (corrigée en fonction de l'humidité résiduelle) pendant un cycle Coton prêt à ranger avec demi-charge.
- Humidité finale (pendant un cycle Coton prêt à ranger, Coton prêt à repasser et Entretien facile prêt à ranger)
- Efficacité de condensation (corrigée en fonction de l'humidité résiduelle) pendant un cycle Coton prêt à ranger avec charge nominale et demi-charge

Tous les cycles doivent être contrôlés en conformité avec la norme EN 61121 (sèche-linge à tambour pour usage domestique – Méthodes de mesure des performances).

INSTALLATION

Important L'appareil doit être déplacé en position verticale pour le transport.

Emplacement

- Par commodité, il est conseillé d'installer l'appareil près de votre lave-linge.
- Le sèche-linge doit être installé dans un lieu propre, à l'abri de la poussière.
- L'air doit pouvoir circuler librement tout autour de l'appareil. N'obstruez pas la grille d'aération frontale ou les grilles d'entrée d'air à l'arrière de l'appareil.
- Pour limiter au maximum les vibrations et le bruit pendant le fonctionnement du sèche-linge, installez-le sur une surface robuste et horizontale.
- Après l'installation du sèche-linge, vérifiez qu'il est bien d'aplomb à l'aide d'un niveau à bulle. S'il n'est pas d'aplomb, rectifiez en relevant ou en abaissant les pieds.
- Les pieds ne doivent jamais être retirés. Veillez à ne pas limiter la circulation de l'air au sol par des tapis à longs poils, des baguettes de bois, etc. Cela pourrait produire une accumulation de chaleur qui nuirait au fonctionnement de l'appareil.

Important

- La température de l'air chaud dégagé par le sèche-linge peut atteindre 60 °C. L'appareil ne doit donc pas être installé sur des sols non résistants aux températures élevées.
- Pendant le fonctionnement du sèche-linge, la température ambiante ne doit pas être inférieure à +5 °C ou supérieure à +35 °C pour ne pas compromettre les performances de l'appareil.
- Si l'appareil doit être déplacé, transportez-le verticalement.
- L'appareil ne doit pas être installé derrière une porte à serrure, une porte coulissante ou une porte battante dotée d'une charnière du côté opposé de celle de l'appareil qui pourrait empêcher l'ouverture complète du sèche-linge.

Assurez-vous qu'il y ait au moins 5 cm d'espace libre autour de l'appareil.

Retrait des protections de transport

⚠ **Attention**

Avant de mettre l'appareil en service, il est impératif d'enlever tous les éléments de protection de transport.

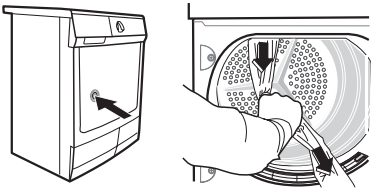

1. Ouvrez la porte.
2. Enlevez les rubans adhésifs à l'intérieur du tambour.
3. Enlevez la gaine plastique avec le rembourrage en polystyrène de l'appareil.

Branchement électrique

Contrôlez les caractéristiques électriques de l'appareil (tension d'alimentation, type de courant, fusibles, etc.) sur la plaque signalétique. La plaque signalétique est située près de la porte (voir le chapitre "Description du produit").

Avertissement Le fabricant décline toute responsabilité en cas de dommage ou blessure, suite au non-respect des consignes de sécurité susmentionnées.
Le remplacement du cordon d'alimentation de l'appareil doit être effectué par le service après-vente de votre magasin vendeur.

Avertissement Le cordon d'alimentation doit être accessible après l'installation de l'appareil.

Inversion de la porte

Pour faciliter le chargement et le déchargement du linge, il est possible d'inverser la porte.

Avertissement Cette opération doit être effectuée par un technicien agréé.

Veuillez contacter le Service après-vente. Le technicien effectuera l'inversion de la porte à vos frais.

Accessoires spéciaux

Les accessoires spéciaux suivants sont disponibles auprès du service après-vente ou de votre vendeur :
Kits de superposition pour installation en colonne d'un lave-linge et d'un sèche-linge Iron Aid :
Ces kits de superposition permettent d'installer en colonne un sèche-linge et un lave-linge de notre marque (60 cm de largeur, à chargement frontal) afin de gagner de l'espace. Le lave-linge doit être posé sur le sol et le sèche-linge installé par-dessus. Il existe deux versions :

- sans tablette de superposition
- avec tablette de superposition extractible

Lisez attentivement les instructions de montage fournies avec le kit.

MAINTENANCE

Si vous constatez des anomalies techniques, veuillez d'abord vérifier si vous ne pouvez pas résoudre vous-même le problème à l'aide des instructions fournies - voir Chapitre *En cas d'anomalie de fonctionnement.*
Si l'anomalie persiste, veuillez contacter le Service après-vente de votre magasin vendeur.
Afin de pouvoir vous aider rapidement, nous avons besoin des informations suivantes :
– Description du modèle
– Numéro produit (PNC)
– Numéro de série (n° S sur la plaque signalétique collée sur l'appareil - pour trouver son emplacement, voir le Chapitre *Description du produit*)
– Type de défaut
– Messages d'erreur affichés par l'appareil
Afin de disposer des numéros de référence requis de l'appareil, nous vous conseillons de les noter ci-dessous :

Désignation du modèle :	.....
Code produit (PNC) :	.....
Numéro de série :	.....

www.electrolux.com/shop

136912640-00-12042010