Nikon EH-62A CE

- Jp **ACアダプターキット** 使用説明書
- En **AC Adapter Kit** Instruction Manual
- De **Netzadapterset** Bedienungsanleitung
- Fr **Kit d'adaptateur secteur** Fiche Technique
- Es **Kit del Adaptador de CA** Manual de instrucciones
- No **Strømadaptersett** Bruksanvisning
- Se **Nätadaptersats** Användarhandbok
- Fi **Verkkolaitesarja** Käyttöohje
- Ru **Комплект сетевого блока питания** Руководство по эксплуатации
- Dk **Lysnetadapterkit** Brugsanvisning
- Nl **Lichtnetadapterset** Gebruikshandleiding
- Pt **Kit do adaptador CA** Manual de instruções
- It **Kit di alimentazione a rete** Manuale di istruzioni
- Pl **Zestaw zasilacza sieciowego** Instrukcja obsługi
- Cz **Sada síťového zdroje** Návod k obsluze
- Ck **交流电适配器设备** 使用说明书
- Ch **AC 變壓器** 使用說明書
- Kr **AC 어댑터 키트** 사용설명서
- Th **ชุดอุปกรณ์แปลงไฟ AC** คู่มือการใช้งาน
- Id **Paket AC Adapter** Petunjuk Penggunaan

NIKON CORPORATION
Fuji Bldg., 2-3 Marunouchi 3-chome,
Chiyoda-ku,Tokyo 100-8331, Japan

Printed in Japan
SB7B01(K1)
6MAK17K1-- ■

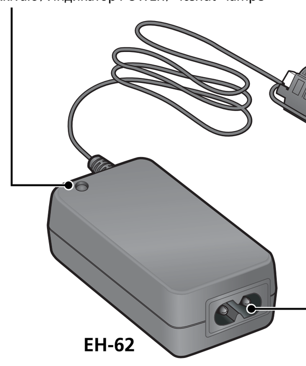

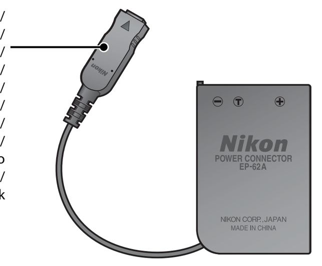

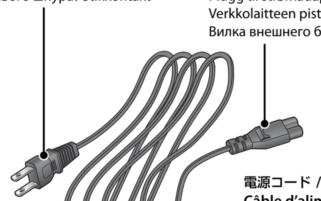

* Shape of cord depends on country of use.
* Das mit Ihrem Adapter gelieferte Netzkabel kann von der hier gezeigten Abbildung abweichen.
* La forme du câble électrique dépend du pays où il est utilisé.
* La forma del cable depende del país en el que se haya adquirido.
* Kabelens form avhenger av landet.
* Sladdens form varierar mellan olika länder.
* Johtotyyppi vaihtelee maittain.
* Форма шнура зависит от страны.
* Kablets udformning afhænger af landet.

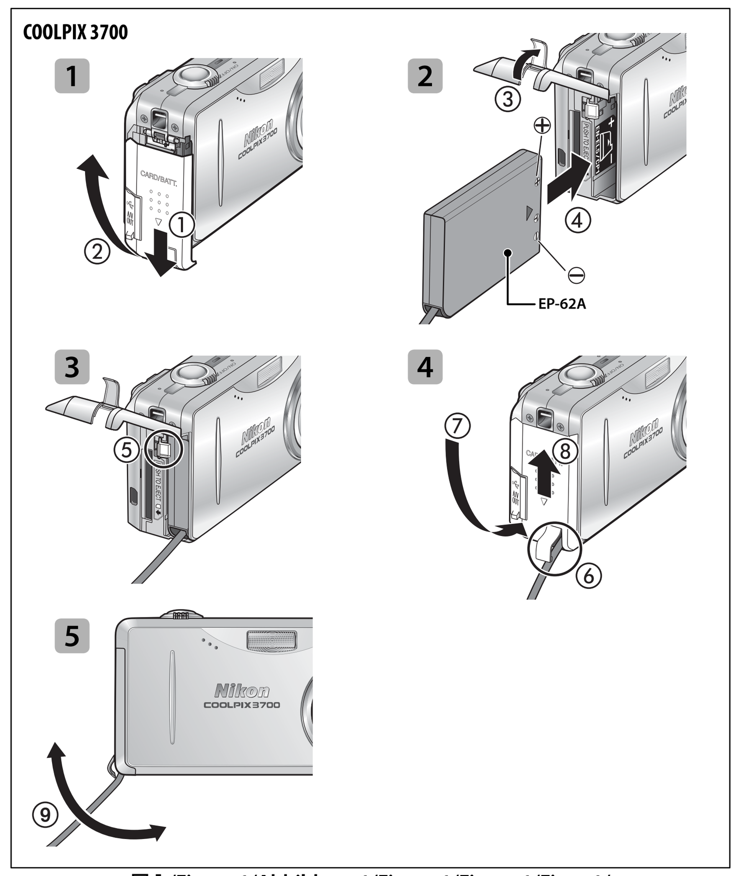

図 1 /Figure 1/Abbildung 1/Figure 1/Figura 1/Figur 1/
Figur 1/Kuva 1/Рисунок 1/Figur 1

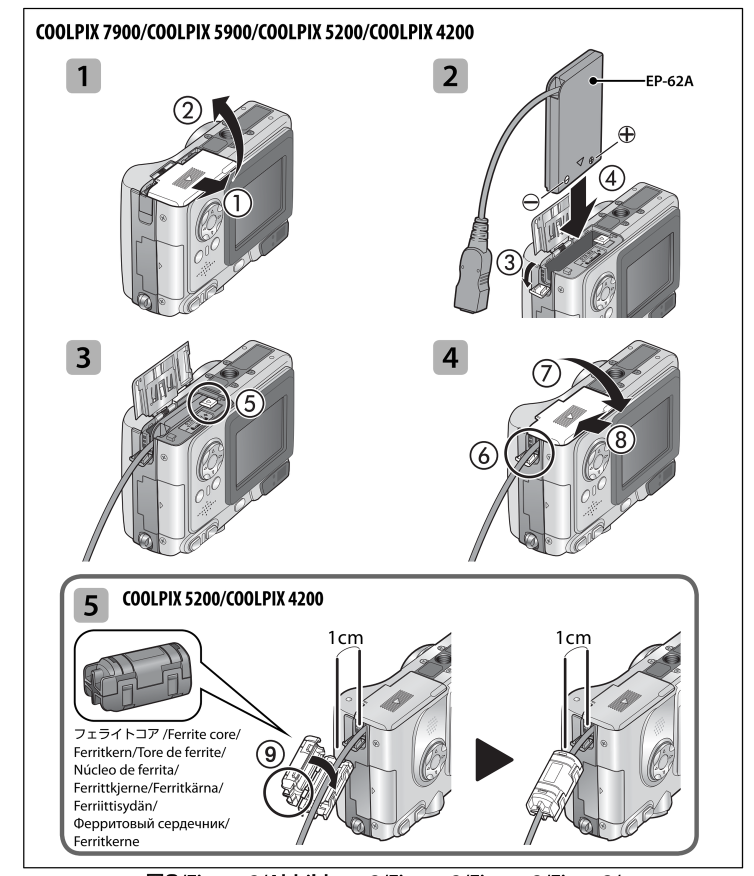

図2/Figure 2/Abbildung 2/Figure 2/Figura 2/Figur 2/
Figur 2/Kuva 2/Рисунок 2/Figur 2

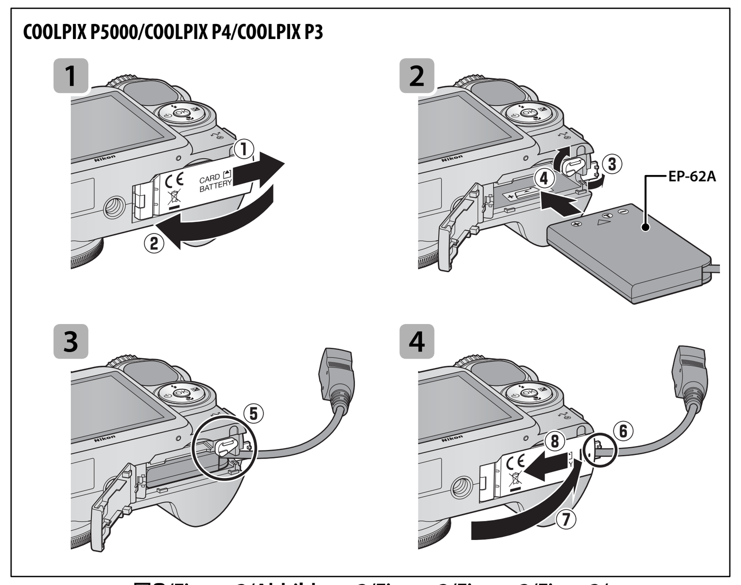

図3/Figure 3/Abbildung 3/Figure 3/Figura 3/Figur 3/
Figur 3/Kuva 3/Рисунок 3/Figur 3

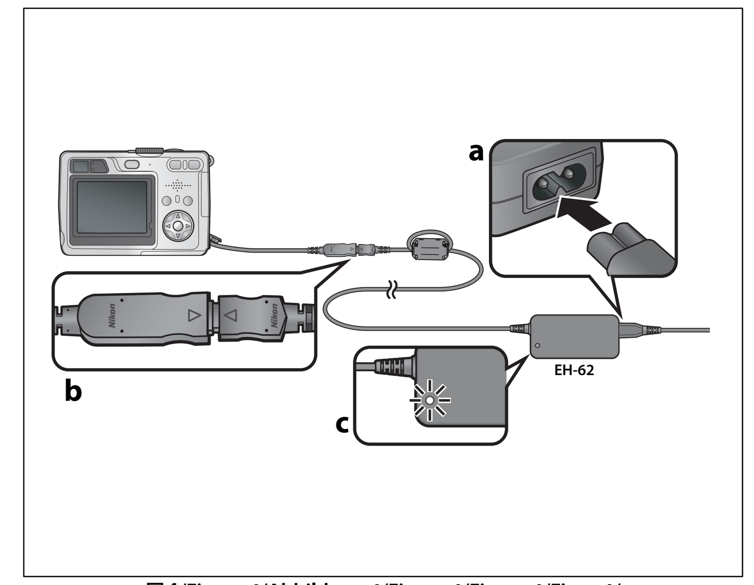

図4/Figure 4/Abbildung 4/Figure 4/Figura 4/Figur 4/
Figur 4/Kuva 4/Рисунок 4/Figur 4

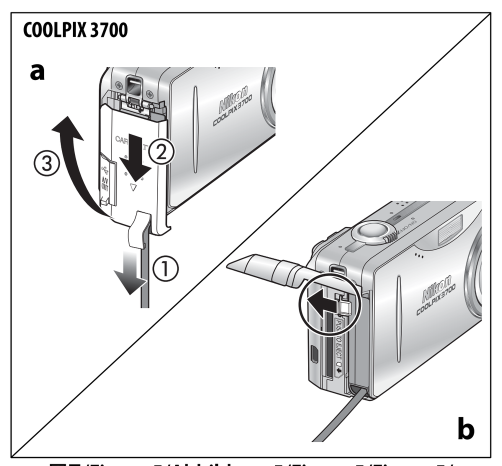

図5/Figure 5/Abbildung 5/Figure 5/Figura 5/
Figur 5/Figur 5/Kuva 5/Рисунок 5/Figur 5

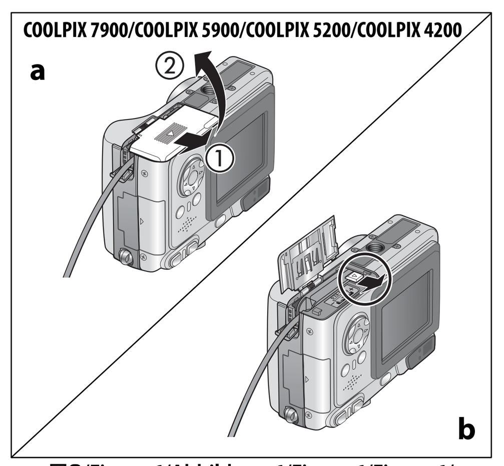

図6/Figure 6/Abbildung 6/Figure 6/Figura 6/
Figur 6/Figur 6/Kuva 6/Рисунок 6/Figur 6

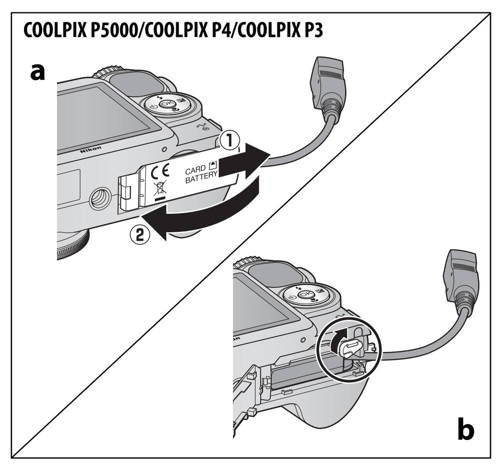

図7/Figure 7/Abbildung 7/Figure 7/Figura 7/
Figur 7/Figur 7/Kuva 7/Рисунок 7/Figur 7

安全上のご注意

ご使用の前に、「安全上のご注意」をよくお読みの上、正しくお使いください。

この「安全上のご注意」は製品を安全に正しく使用していただき、あなたや他の人々への危害や財産への損害を未然に防止するために、重要な内容を記載しています。

お読みになった後は、お使いになる方がいつでも見られるところに必ず保管してください。

表示と意味は次のようになっています。

⚠ 警告　この表示を無視して、誤った取り扱いをすると、人が死亡または重傷を負う可能性が想定される内容を示しています。

⚠ 注意　この表示を無視して、誤った取り扱いをすると、人が傷害を負う可能性が想定される内容および物的損害の発生が想定される内容を示しています。

お守りいただく内容の種類を、次の絵表示で区分し、説明しています。

絵表示の例

△記号は、注意（警告を含む）を促す内容を告げるものです。図の中や近くに具体的な注意内容（左図の場合は感電注意）が描かれています。

⊘記号は、禁止（してはいけないこと）の行為を告げるものです。図の中や近くに具体的な禁止内容（左図の場合は分解禁止）が描かれています。

●記号は、行為を強制すること（必ずすること）を告げるものです。図の中や近くに具体的な強制内容（左図の場合はプラグを抜く）が描かれています。

⚠ 警告

分解禁止　**分解したり、修理や改造をしないこと**
感電したり、異常動作をしてケガの原因となります。

接触禁止 / すぐに修理依頼を　**落下などによって破損し、内部が露出したときは、露出部に手を触れないこと**
感電したり、破損部でケガをする原因となります。
電源プラグをコンセントから抜いて、販売店またはニコンサービスセンターに修理を依頼してください。

プラグを抜く / すぐに修理依頼を　**熱くなる、煙が出る、こげ臭いなどの異常時は、速やかに電源プラグをコンセントから抜くこと**
そのまま使用すると火災、やけどの原因となります。
電源プラグを抜く際、やけどに充分注意してください。
販売店またはニコンサービスセンターに修理を依頼してください。

水かけ禁止　**水につけたり、水をかけたり、雨にぬらしたりしないこと**
発火したり、感電の原因となります。

使用禁止　**引火、爆発のおそれのある場所では使用しないこと**
プロパンガス、ガソリンなどの引火性ガスや粉塵の発生する場所で使用すると、爆発や火災の原因となります。

警告　**電源プラグの金属部やその周辺にほこりが付着している場合は、乾いた布で拭き取ること**
そのまま使用すると火災の原因になります。

使用禁止　**雷が鳴り出したら、電源プラグに触れないこと**
感電の原因となります。
雷が鳴り止むまで機器から離れてください。

禁止　**電源コードを傷つけたり、加工したりしないこと また、重いものを載せたり、加熱したり、引っぱったり、むりに曲げたりしないこと**
電源コードが破損し、火災、感電の原因となります。

感電注意　**ぬれた手で電源プラグを抜き差ししないこと**
感電の原因となります。

⚠ 注意

感電注意　**ぬれた手でさわらないこと**
感電の原因になることがあります。

放置禁止　**製品は、幼児の手の届かない所に置くこと**
ケガの原因になることがあります。

禁止　**布団でおおったり、つつんだりして使用しないこと**
熱がこもりケースが変形し、火災の原因になることがあります。

日本語

このたびはACアダプターキットEH-62Aをお買いあげいただきありがとうございます。EH-62Aは、Li-ionリチャージャブルバッテリーEN-EL5を使用するニコンデジタルカメラ専用のACアダプターキットです。本製品はACアダプターEH-62およびパワーコネクターEP-62Aで構成されており、この2つを組み合わせることによってご使用いただけます。

ご使用の前に、本書およびデジタルカメラの使用説明書をよくお読みください。

使用上のご注意

- 本製品に付属の電源コードは、EH-62A以外の機器に接続しないでください。この電源コードは日本国内専用（AC100V 対応）です。日本国外でお使いになる場合は、別売の専用コードが必要です。別売の電源コードについては、ニコンサービスセンターにお問い合わせください。また、ニコンオンラインショップ（ニコンダイレクト）http://shop.nikon-image.com/ でもお求めいただけます。
- 本書に記載されていない機器は、接続しないでください。
- 使用しないときは、電源プラグをコンセントから抜いてください。
- DCプラグおよびパワーコネクターEP-62Aをショートさせないでください。
- カメラにパワーコネクターを装着した状態でDCプラグおよびDCプラグコネクターに強い力を加えないでください。破損の原因となることがあります。
- 通電中のACアダプターに接続した状態でパワーコネクターをカメラから取り出さないでください。パワーコネクターをカメラから取り出す場合、またはDCプラグをDCプラグコネクターから外す場合は、必ずコンセントから電源プラグを抜いてください。

■ ACアダプターキットの使用方法

ACアダプターキットを取り付ける前に、カメラ本体の電源がOFFになっていることを確認してください。

1 カメラのバッテリーカバーを開け、パワーコネクターEP-62Aをカメラに入れます（COOLPIX3700の場合は図1、COOLPIX7900／5900／5200／4200の場合は図2、COOLPIX P5000／P4／P3の場合は図3をご覧ください）。
- 1 カメラの使用説明書に記載されている手順で、バッテリーカバー（COOLPIX3700／P5000／P4／P3の場合はバッテリー/SDカードカバー）をスライドさせて（①）開けます（②）。
- 2 パワーコネクターカバーを開け（③）、EP-62Aの＋と－の方向に注意して、カメラのバッテリーロックレバーをEP-62Aの側面で押しながら、バッテリー室の中に挿入します（④）。
- 3 EP-62Aにバッテリーロックレバーが掛かるまで押し込んでください（⑤）。
- 4 EP-62AのDCプラグコネクターのコードが、パワーコネクターカバーを開けた部分から出るように注意して（⑥）、バッテリーカバーを閉じ（⑦）、矢印の方向にスライドさせます（⑧）。
- 5 **COOLPIX3700の場合（図1）：**
  DCプラグコネクターのコードは、使用状況によって図のように動かすことができます（⑨）。
  COOLPIX5200／4200の場合（図2）：
  カメラに付属しているフェライトコアを、図のようにフェライトコアの凸凹部（⑨）をカメラ側に向けないように注意して、カメラから約1cmの位置に取り付けます。

2 電源コードのACプラグを、EH-62のACプラグ差込み口に差し込みます（図4-a）。

3 パワーコネクターEP-62AのDCプラグコネクターにEH-62のDCプラグを差し込みます（図4-b）。

> EP-62AのDCプラグコネクターとEH-62のDCプラグとの接続を確実にするために、最後までしっかりと差し込んでください。

4 電源コードの電源プラグをコンセントに差し込みます。
- 電源ランプが点灯して、通電状態になります（図4-c）。

> 電源ランプが点灯しない場合はすぐに使用を中止して、販売店またはニコンサービスセンターにお問い合わせください。

5 カメラの電源をONにします。

これでカメラをご使用になれます。
カメラをご使用になる際は、プラグ類がカメラから外れないようにご注意ください。

■ ACアダプターキットの取り外し方法

COOLPIX3700の場合（図5）：
カメラの電源をOFFにして、ACアダプターの電源プラグをコンセントから抜き、EP-62AのDCプラグコネクターのコードをSDメモリーカード/バッテリーカバーのスライド方向に向けてから（①）、SDメモリーカード/バッテリーカバーをスライドさせて（②）開けます（③）（図5-a）。バッテリーロックレバーを矢印の方向に引いて、EP-62Aをカメラから取り出してください（図5-b）。また、ACアダプターキットのプラグ類を抜くときは、コードを引っ張らずにプラグ本体を持って抜いてください。

COOLPIX7900／5900／5200／4200の場合（図6）：
カメラの電源をOFFにして、ACアダプターの電源プラグをコンセントから抜き、バッテリーカバーをスライドさせて（①）開けます（②）（図6-a）。バッテリーロックレバーを矢印の方向に引いて、EP-62Aをカメラから取り出してください（図6-b）。また、ACアダプターキットのプラグ類を抜くときは、コードを引っ張らずにプラグ本体を持って抜いてください。

COOLPIX P5000／P4／P3の場合（図7）：
カメラの電源をOFFにして、ACアダプターの電源プラグをコンセントから抜き、バッテリー／SDカードカバーをスライドさせて（①）開けます（②）（図7-a）。バッテリーロックレバーを矢印の方向に引いて、EP-62Aをカメラから取り出してください（図7-b）。また、ACアダプターキットのプラグ類を抜くときは、コードを引っ張らずにプラグ本体を持って抜いてください。

■ 仕様

＜EH-62＞
入力定格：AC 100-240 V　50/60Hz　0.18-0.1 A
定格入力容量：15-19 VA
定格出力：DC 4.2 V/1.5 A
使用温度：0～+40 ℃
大きさ：約41(W)×26(H)×77(D) mm
コード長：約1.8m
質量（重さ）：約125g（電源コードを除く）
電源コード：長さ約2m、日本国内専用 AC100V対応

＜EP-62A＞
大きさ：約36(W)×53(H)×8(D) mm
質量（重さ）：約20g

- 製品の外観、仕様、性能は予告なく変更することがありますので、ご了承ください。

Deutsch

Vielen Dank für Ihr Vertrauen in Nikon-Produkte. Das Netzadapterset EH-62A ist ein Zubehörset für Nikon-Digitalkameras, die als Spannungsquelle den Lithium-Ionen-Akku EN-EL5 verwenden können. Das Netzadapterset besteht aus dem Netzadapter EH-62 und dem Akkufacheinsatz EP-62A.

Bitte lesen Sie vor der Verwendung des Netzadaptersets diese Dokumentation und das mit Ihrer Kamera gelieferte *Handbuch zur Digitalfotografie* aufmerksam durch.

Sicherheitshinweise

Bitte lesen Sie diese Sicherheitshinweise aufmerksam durch, bevor Sie Ihr Nikon-Produkt in Betrieb nehmen, um Schäden am Produkt zu vermeiden. Halten Sie diese Sicherheitshinweise für alle Personen griffbereit, die dieses Produkt benutzen werden.

Nutzungshinweise

- Schließen Sie das Netzadapterset nicht an Geräte an, die nicht in dieser Dokumentation genannt sind.
- Ziehen Sie das Netzkabel aus der Steckdose, wenn Sie den Netzadapter nicht benutzen.
- Schließen Sie die Kontakte am Akkufacheinsatz und an den Steckern nicht kurz.
- Achten Sie darauf, dass kein Druck oder Zug auf die Steckverbindung zwischen EP-62A und EH-62 ausgeübt wird, wenn der Akkufacheinsatz in die Kamera eingesetzt ist. Dies kann zu einer Beschädigung der Stecker oder der Kamera führen.
- Trennen Sie immer zuerst die Verbindung zum Stromnetz, bevor Sie den Akkufacheinsatz aus der Kamera herausnehmen oder die Steckverbindung zwischen EP-62A und EH-62 trennen.

Anschließen des Netzadaptersets

Vergewissern Sie sich vor dem Anschließen des Netzadapters und des Akkufacheinsatzes, dass die Kamera ausgeschaltet ist.

1 Öffnen Sie das Akkufach und setzen Sie den Akkufacheinsatz EP-62A ein (siehe Abbildung 1 (COOLPIX 3700), Abbildung 2 (COOLPIX 7900, 5900, 5200, 4200) bzw. Abbildung 3 (COOLPIX P5000, P4, P3)).
- 1 Schieben Sie die Abdeckung des Akkufachs bzw. des Akku-/Speicherkartenfachs in die angezeigte Richtung (①) und klappen Sie sie auf (②). Nähere Einzelheiten finden Sie in der Bedienungsanleitung der Kamera.
- 2 Öffnen Sie die Abdeckung der Aussparung für das Anschlusskabel (③). Setzen Sie den Akkufacheinsatz EP-62A in das Akkufach ein und achten Sie darauf, dass Plus- und Minuspol korrekt ausgerichtet sind (④).
- 3 Beim Einführen des Akkufacheinsatzes EP-62A wird die Akkusicherung automatisch zur Seite geschoben. Der Akkufacheinsatz ist dann richtig eingesetzt, wenn die Akkufachsicherung zurück in die Sicherungsposition schnappt (⑤).
- 4 Klappen Sie die Abdeckung des Akkufachs bzw. des Akkus-/Speicherkartenfachs nach unten (⑦) und schließen Sie sie (⑧). Achten Sie dabei darauf, dass das Anschlusskabel des EP-62A durch die Aussparung nach außen geführt wird (⑥).
- 5 **COOLPIX 3700** (Abbildung 1): Das Anschlusskabel passt sich der Ausrichtung der Kamera (normal oder hochkant) an (⑨).
  COOLPIX 5200/4200 (Abbildung 2): Befestigen Sie den mit der Kamera mitgelieferten Ferritkern am Anschlusskabel des Akkufacheinsatzes. Die flache Seite des Ferritkerns muss dabei zur Kamera weisen. Der Abstand zum Kameragehäuse sollte 1 cm betragen (⑨).

2 Stecken Sie den Netzgerätestecker des Netzkabels in den Anschluss am Netzadapter EH-62 (Abbildung 4-a).

3 Stecken Sie den Stecker des Netzadapters EH-62 in den Anschluss des EP-62A (Abbildung 4-b).

> *Überprüfen Sie, ob der Stecker des Netzadapters vollständig in den Anschluss des EP-62A eingesteckt ist. Nur so ist ein ordnungsgemäßer Betrieb gewährleistet.*

4 Stecken Sie den Netzstecker in die Steckdose. Wenn der Netzadapter EH-62 an das Stromnetz angeschlossen ist, leuchtet die Netzkontrollleuchte (POWER) (Abbildung 4-c).

> *Falls die Netzkontrollleuchte (POWER) nicht leuchtet, sollten Sie den Netzadapter wieder entfernen und zur Überprüfung an den Nikon-Kundendienst einsenden.*

5 Schalten Sie die Kamera ein.

Die Kamera ist jetzt betriebsbereit. Achten Sie darauf, dass Sie nicht versehentlich die Steckverbindung trennen, wenn Sie die Kamera über den Netzadapter mit Strom versorgen.

Trennen der Verbindung zum Netzadapter und Herausnehmen des Akkufacheinsatzes

COOLPIX 3700 (Abbildung 5)
Wenn Sie die Kamera nicht mehr über den Netzadapter mit Strom versorgen wollen, gehen Sie wie folgt vor: Schalten Sie die Kamera aus und ziehen Sie das Netzkabel des Netzadapters aus der Steckdose, bevor Sie die Verbindung zwischen Netzadapter und Kamera trennen. Fassen Sie das Netzkabel immer am Stecker an und ziehen Sie niemals direkt am Kabel. Führen Sie das Kabel nach unten (Abbildung 5-a; ①), sodass es die Abdeckung des Speicherkartenfachs/Akkufachs beim Öffnen nicht behindert, schieben Sie die Fachabdeckung nach unten (②) und klappen Sie sie auf (③). Schieben Sie die Akkusicherung zur Seite (Abbildung 5-b) und nehmen Sie den Akkufacheinsatz aus der Kamera.

COOLPIX 7900/5900/5200/4200 (Abbildung 6)
Wenn Sie die Kamera nicht mehr über den Netzadapter mit Strom versorgen wollen, gehen Sie wie folgt vor: Schalten Sie die Kamera aus und ziehen Sie das Netzkabel des Netzadapters aus der Steckdose, bevor Sie die Verbindung zwischen Netzadapter und Kamera trennen. Fassen Sie das Netzkabel immer am Stecker an und ziehen Sie niemals direkt am Kabel. Drücken Sie leicht auf die Abdeckung des Akkufachs und schieben Sie sie nach außen (①). Wenn die Abdeckung aufspringt, klappen Sie sie vollständig auf (Abbildung 6-a; ②). Schieben Sie die Akkusicherung zur Seite (Abbildung 6-b) und nehmen Sie den Akkufacheinsatz aus der Kamera.

COOLPIX P5000/P4/P3 (Abbildung 7)
Wenn Sie die Kamera nicht mehr über den Netzadapter mit Strom versorgen wollen, gehen Sie wie folgt vor: Schalten Sie die Kamera aus und ziehen Sie das Netzkabel des Netzadapters aus der Steckdose, bevor Sie die Verbindung zwischen Netzadapter und Kamera trennen. Fassen Sie das Netzkabel immer am Stecker an und ziehen Sie niemals direkt am Kabel. Drücken Sie leicht auf die Abdeckung des Akku-/Speicherkartenfachs und schieben Sie sie nach außen (①). Wenn die Abdeckung aufspringt, klappen Sie sie vollständig auf (Abbildung 7-a; ②). Schieben Sie die Akkusicherung zur Seite (Abbildung 7-b) und nehmen Sie den Akkufacheinsatz aus der Kamera.

Technische Daten

<EH-62>
Eingangsspannung: 100–240 V Wechselstrom; 50/60 Hz, 0,18–0,1 A
Ausgangsspannung: 4,2 V Gleichstrom; 1,5 A
Betriebstemperatur: 0 – +40 °C
Abmessungen: ca. 26 (Höhe) × 41 (Breite) × 77 (Tiefe) mm
Länge des Netzkabels: ca. 1,8 m
Gewicht: ca. 125 g (ohne Netzkabel)

<EP-62A>
Abmessungen: ca. 53 (Höhe) × 36 (Breite) × 8 (Tiefe) mm
Gewicht: ca. 20 g

Änderungen und Irrtümer vorbehalten.

Español

Gracias por adquirir el equipo adaptador EH-62A de CA. El adaptador se utiliza con todas las cámaras que pueden cargarse con la batería recargable de iones de litio EN-EL5. El equipo contiene el adaptador de CA EH-62 y el conector EP-62A que se utilizan conjuntamente.

Antes de utilizar el producto, lea minuciosamente este documento y la *Guía para la Fotografía Digital* suministrada con su cámara.

Precauciones de seguridad

Para garantizar un correcto funcionamiento del producto, lea este manual atentamente antes de usarlo. Una vez lo haya leído, guárdelo donde puedan verlo todas las personas que vayan a utilizar el producto.

Precauciones a tener en cuenta al utilizarlo

- No conecte el producto a ningún dispositivo al que este manual no se haya referido específicamente.
- Extraiga el enchufe de la toma de corriente cuando no lo esté utilizando.
- No acorte el enchufe de CC o el conector EP-62A.
- No aplique mucha fuerza al conector de corriente continua EP-62A ni al enchufe de corriente continua si el conector está conectado a la cámara. Puede dañar el producto si no sigue estas recomendaciones.
- Antes de desmontar el EP-62A de la cámara o desconectar el enchufe de corriente continua del conector DC IN, desconecte el enchufe de pared de la toma de corriente.

Cómo conectar el kit del adaptador de CA

Compruebe que la cámara está apagada antes de conectar el equipo adaptador.

1 Abra el compartimento de las baterías e introduzca el conector de corriente EP-62A tal como se muestra en la Figura 1 (COOLPIX 3700), Figura 2 (COOLPIX 7900, 5900, 5200 y 4200) o Figura 3 (COOLPIX P5000, P4, P3).
- 1 Deslice la tapa del compartimento de la batería o la tapa de la ranura para la tarjeta de memoria/compartimento de la batería del modo que se muestra (①) y abra la tapa (②). Consulte el manual de la cámara para obtener más detalles.
- 2 Abra la tapa de la conexión de corriente (③) e introduzca el EP-62A en el compartimento de la batería, asegurándose de que los terminales "+" y "–" tienen la orientación correcta (④).
- 3 A medida que se inserte el EP-62A, el pestillo se retraerá; el conector estará completamente insertado cuando se bloquee el pestillo (⑤).
- 4 Cierre la tapa del compartimento de las baterías o de la ranura para la tarjeta de memoria/compartimento de las baterías (⑦) y deslícela de nuevo hasta que vuelva a su posición (⑧), asegurándose de que el cable del conector DC IN EP-62A sale por la abertura para la conexión de corriente (⑥).
- 5 **COOLPIX 3700** (Figura 1): el cable del conector DC-IN se puede ajustar en función de la manera en que se sujete la cámara (⑨).
  COOLPIX 5200/4200 (Figura 2): con la parte plana del núcleo de ferrita mirando hacia la cámara, monte el núcleo de ferrita que viene con la cámara sobre el cable de corriente a 1 cm aproximadamente de la cámara (⑨).

2 Inserte el conector de AC IN la entrada AC del EH-62 (Figura 4-a).

3 Inserte el conector DC del EH-62 en la entrada DC IN del EP-62A (Figura 4-b).

> *Para asegurarse de que lo ha conectado correctamente, compruebe que ha introducido totalmente el conector CC en el conector DC IN.*

4 Enchufe el enchufe de pared a la toma de corriente. La luz de ENCENDIDO se iluminará mostrando que el EH-62 está enchufado (Figura 4-c).

> *Si la luz de ENCENDIDO no está encendida, desconecte el adaptador de CA y llévelo a un representante de Nikon para que lo revise.*

5 Encienda la cámara.

Ya puede utilizar la cámara. Cuando la vaya a usar con el kit del adaptador de AC, tenga cuidado de que la cámara no se desenchufe accidentalmente.

Desconectar el equipo adaptador de CA

COOLPIX 3700 (Figura 5)
Antes de desconectar el equipo adaptador de CA, desenchufe la cámara y desconecte el enchufe de pared de la toma de corriente, asegurándose de que estira del enchufe y no del cable. Mantenga el cable del conector de CC alejado de la ranura para la tarjeta de memoria / tapa del compartimento de la batería (①), deslice la tapa hacia abajo (②) y ábrala (③; Figura 5-a). Deslice el pestillo de la batería en la dirección indicada y saque el EP-62A de la cámara (Figura 5-b).

COOLPIX 7900/5900/5200/4200 (Figura 6)
Antes de desconectar el equipo adaptador de CA, desenchufe la cámara y desconecte el enchufe de pared de la toma de corriente, asegurándose de que estira del enchufe y no del cable. Deslice la tapa del compartimento de la batería hacia fuera (①) y ábrala (②; Figura 6-a). Estire del pestillo de la batería en la dirección indicada y saque el EP-62A de la cámara (Figura 6-b).

COOLPIX P5000/P4/P3 (Figura 7)
Antes de desconectar el kit del adaptador de CA, apague la cámara y quite el enchufe de la toma de corriente, asegurándose de tirar del enchufe y no del cable. Deslice la tapa de la ranura para la tarjeta de memoria/compartimento de las baterías (①) y ábrala (②; Figura 7-a). Mueva el pestillo de la batería en la dirección indicada y saque el EP-62A de la cámara (Figura 7-b).

Especificaciones

<EH-62>
Entrada nominal: 100–240 V, 50/60 Hz CA, 0,18-0,1 A
Salida nominal: 4,2 V/1,5 A CC
Temperatura de funcionamiento: 0 – +40 ºC
Dimensiones: aproximadamente 41 (An.) × 26 (Al.) × 77 (Pr.) mm
Longitud del cable: aproximadamente 1,8 m
Peso: aproximadamente 125 g, excluyendo el cable de corriente

<EP-62A>
Dimensiones: aproximadamente 36 (An.) × 53 (Al.) × 8 (Pr.) mm
Peso: aproximadamente 20 g

Las mejoras realizadas en el producto pueden dar como resultado cambios en las especificaciones y la apariencia externa.

Svenska

Tack för att du har valt en EH-62A nätadaptersats. Satsen är anpassad för alla kameror som kan drivas av laddningsbara Nikon EN-EL5 Litium-jonbatterier. Den innehåller en EH-62-nätadapter och en EP-62A-strömanslutning som används tillsammans.

Innan du använder produkten bör du läsa både detta dokument och *Guide till digital fotografering*, som medföljde kameran.

Säkerhetsföreskrifter

För rätt användning av adaptersatsen bör du läsa denna handbok noggrant innan du använder produkten. När du har läst handboken förvarar du den lättåtkomlig för alla som ska använda produkten.

Användningsföreskrifter

- Anslut aldrig produkten till en enhet som inte uttryckligen nämns i handboken.
- Koppla bort nätsladden från eluttaget när produkten inte används.
- Kortslut aldrig likströmskontakten eller EP-62A-strömanslutningen.
- Hantera EP-62A:s likströmsingång och likströmskontakt varsamt när strömanslutningen sitter i kameran. I annat fall kan produkten skadas.
- Ta ut väggkontakten ur eluttaget innan du kopplar bort EP-62A från kameran eller kopplar bort likströmskontakten från likströmsanslutningen.

Ansluta nätadaptersatsen

Innan du ansluter nätadaptersatsen kontrollerar du att kameran är avstängd.

1 Öppna batterifacket och sätt i strömanslutningen EP-62A enligt figur 1 (COOLPIX 3700), figur 2 (COOLPIX 7900, 5900, 5200, 4200) eller figur 3 (COOLPIX P5000, P4, P3).
- 1 Skjut batterifackets eller minneskortfackets/batterifackets lucka enligt bilden (①) och öppna luckan (②). Mer information hittar du i bruksanvisningen till kameran.
- 2 Öppna locket till strömanslutningen (③) och sätt i EP-62A i batterifacket. Se till att plus- och minuspolerna placeras åt rätt håll (④).
- 3 Batterispärren skjuts undan när EP-62A sätts i. Anslutningen sitter på plats när spärren låses (⑤).
- 4 Stäng batterifackets eller minneskortfackets/batterifackets lucka (⑦) och skjut tillbaka den i sitt läge (⑧). Se till att sladden till EP-62A DC-IN-kontakten löper genom öppningen för nätanslutning (⑥).
- 5 **COOLPIX 3700** (figur 1): DC-IN-kontaktens sladd kan anpassas efter hur du håller kameran (⑨).
  COOLPIX 5200/4200 (figur 2): Anslut den medföljande ferritkärnan till strömkabeln ungefär 1 cm från kameran, med den flata änden mot kameran (⑨).

2 Koppla in nätadapterns kontakt i uttaget på EH-62 (figur 4-a).

3 Koppla in EH-62:s likströmskontakt i EP-62A:s likströmsanslutning (figur 4-b).

> *Kontrollera att likströmskontakten är helt isatt.*

4 Sätt i stickproppen i ett vägguttag. POWER-lampan lyser, vilket betyder att EH-62 är inkopplad (figur 4-c).

> *Om lampan inte lyser kopplar du ur nätadaptern och lämnar in den för kontroll hos en Nikon-representant.*

5 Slå på kameran.

Nu kan du använda kameran. När kameran drivs med nätadaptersatsen måste du se till att kameran inte oavsiktligen kopplas ur.

Koppla ur nätadaptersatsen

COOLPIX 3700 (figur 5)
Innan du kopplar ur nätadaptersatsen stänger du av kameran och tar ut kontakten ur eluttaget (dra alltid i kontakten, inte i sladden). Håll undan likströmskontaktens sladd från luckan för minneskortfacket/batterifacket (①), skjut luckan nedåt (②) och vik upp den (③, figur 5-a). Skjut batterispärren i den angivna riktningen och ta ut EP-62A ur kameran (figur 5-b).

COOLPIX 7900 / 5900 / 5200 / 4200 (figur 6)
Innan du kopplar ur nätadaptersatsen stänger du av kameran och tar ut kontakten ur eluttaget (dra alltid i kontakten, inte i sladden). Skjut batterikammarens lucka utåt (①) och öppna den (②, figur 6-a). Skjut batterispärren i den angivna riktningen och ta ut EP-62A ur kameran (figur 6-b).

COOLPIX P5000/P4/P3 (figur 7)
Stäng av kameran och dra ur kontakten ur strömkällan innan du kopplar ifrån nätadaptersatsen. Tänk på att dra i kontakten och inte i sladden. Skjut ut minneskortsplatsens/batterifackets lock (①) och öppna det (②, figur 7-a). Dra batterispärren i den anvisade riktningen och ta ur EP-62A ur kameran (figur 7-b).

Specifikationer

<EH-62>
Inspänning: AC 100–240 V, 50/60 Hz, 0,18–0,1 A
Utspänning: DC 4,2 V/1,5 A
Arbetstemperatur: 0–40 °C
Dimensioner: Ca 41 (B) × 26 (H) × 77 (D) mm
Sladdlängd: Ca 1,8 m
Vikt: Ca 125 gram, exklusive nätsladd

<EP-62A>
Dimensioner: Ca 36 (B) × 53 (H) × 8 (D) mm
Vikt: Ca 20 gram

Förbättringar av denna produkt kan leda till oannonserade ändringar av specifikationer och utseende.

Русский

Благодарим за приобретение комплекта сетевого блока питания EH-62A. Этот комплект предназначен для всех фотокамер, в которых используются литий-ионные аккумуляторные батареи Nikon EN-EL5. Комплект поставки включает в себя сетевой блок питания EH-62 и разъем питания EP-62A, которые используются совместно.

Перед использованием изделия внимательно прочитайте это руководство и прилагаемое к фотокамере *Руководство по цифровой фотосъемке*.

Меры безопасности

Для правильной эксплуатации изделия перед его использованием необходимо ознакомиться с данным руководством. После прочтения храните это руководство в доступном месте, чтобы с ним могли ознакомиться все пользователи данного изделия.

Меры предосторожности при использовании

- Не подключайте это изделие к каким-либо устройствам, прямо не упомянутым в данном руководстве.
- Вынимайте шнур питания из розетки, когда устройство не используется.
- Не замыкайте контакты вилки источника постоянного тока и разъема питания EP-62A.
- Не прикладывайте чрезмерное усилие к разъему для подключения внешнего источника питания и вилке источника постоянного тока, когда разъем питания EP-62A установлен в фотокамере. Несоблюдение этих мер предосторожности может привести к повреждению устройства.
- Перед извлечением разъема питания EP-62A из фотокамеры или вилки источника постоянного тока из разъема для подключения внешнего источника питания извлеките вилку электропитания из розетки.

Подключение комплекта сетевого блока питания

Перед подключением комплекта необходимо убедиться, что фотокамера выключена.

1 Откройте батарейный отсек и вставьте разъем питания EP-62A, как показано на рис. 1 (COOLPIX 3700), рис. 2 (COOLPIX 7900, 5900, 5200, 4200) или рис. 3 (COOLPIX P5000, P4, P3).
- 1 Сдвиньте крышку батарейного отсека или гнезда для карточки памяти/батарейного отсека, как показано на рисунке (①), и откройте крышку (②). Подробные сведения см. в руководстве по эксплуатации фотокамеры.
- 2 Откройте крышку разъема питания (③) и вставьте разъем питания EP-62A в батарейный отсек. При этом убедитесь, что контакты «+» и «–» расположены правильно (④).
- 3 При установке EP-62A фиксатор батареи сдвинется; разъем питания вставлен полностью, когда фиксатор защелкнулся (⑤).
- 4 Закройте крышку батарейного отсека или гнезда для карточки памяти/батарейного отсека (⑦) и сдвиньте ее на место (⑧). При этом убедитесь, что шнур разъема для подключения внешнего источника питания EP-62A вошел в отверстие разъема питания (⑥).
- 5 **COOLPIX 3700** (рис. 1): шнур разъема для подключения внешнего источника питания можно отрегулировать в зависимости от положения фотокамеры (⑨).
  COOLPIX 5200/4200 (рис. 2): удерживая плоский конец сердечника по направлению к фотокамере, прикрепите прилагаемый к фотокамере ферритовый сердечник к шнуру питания на расстоянии около 1 см от фотокамеры (⑨).

2 Вставьте вилку сетевого блока питания во вход для шнура внешнего блока питания EH-62 (рис. 4-a).

3 Вставьте вилку источника постоянного тока EH-62 в разъем для подключения внешнего блока питания EP-62A (рис. 4-b).

> *Необходимо убедиться, что вилка источника постоянного тока полностью вставлена в разъем для подключения внешнего источника питания.*

4 Вставьте вилку сетевого шнура в розетку. Будет светиться индикатор POWER, показывая, что сетевой блок питания EH-62 подключен к сети (рис. 4-c).

> *Если индикатор POWER не светится, отключите сетевой блок питания и обратитесь в авторизованный сервисный центр Nikon для проверки блока.*

5 Включите фотокамеру.

Теперь фотокамеру можно использовать. При работе с фотокамерой, подключенной к комплекту сетевого блока питания, необходимо следить за тем, чтобы случайно не отключить один из шнуров питания.

Отключение комплекта сетевого блока питания

COOLPIX 3700 (рис. 5)
Перед отключением комплекта сетевого блока питания выключите фотокамеру и отсоедините вилку электропитания от розетки. При этом держитесь за вилку, а не за шнур. Отодвиньте шнур вилки источника постоянного тока, чтобы он не препятствовал перемещению крышки гнезда для карточки памяти/батарейного отсека (①), сдвиньте крышку вниз (②) и откройте ее (③; рис. 5-a). Переместите фиксатор батареи в указанном направлении и извлеките разъем питания EP-62A из фотокамеры (рис. 5-b).

COOLPIX 7900/5900/5200/4200 (рис. 6)
Перед отключением комплекта сетевого блока питания выключите фотокамеру и отсоедините вилку сетевого шнура от розетки. При этом держитесь за вилку, а не за шнур. Сдвиньте крышку батарейного отсека (①) и откройте ее (②; рис. 6-a). Переместите фиксатор батареи в указанном направлении и извлеките разъем питания EP-62A из фотокамеры (рис. 6-b).

COOLPIX P5000/P4/P3 (рис. 7)
Перед отключением комплекта сетевого блока питания выключите фотокамеру и отсоедините вилку сетевого шнура от розетки. При этом держитесь за вилку, а не за шнур. Сдвиньте крышку гнезда для карточки памяти/батарейного отсека (①) и откройте ее (②; рис. 7-a). Переместите фиксатор батареи в указанном направлении и извлеките разъем питания EP-62A из фотокамеры (рис. 7-b).

Технические характеристики

<EH-62>
Номинальная мощность: переменный ток, 100 – 240 В, 50 / 60 Гц, 0,18 – 0,1 А
Выходная мощность: постоянный ток 4,2 В / 1,5 А
Рабочая температура: от 0 до +40°C
Размеры: приблизительно 41 (Ш) × 26 (Г) × 77 (В) мм
Длина шнура: приблизительно 1,8 м
Вес: приблизительно 125 г без сетевого шнура

<EP-62A>
Размеры: приблизительно 36 (Ш) × 53 (Г) × 8 (В) мм
Вес: приблизительно 20 г без сетевого шнура

В результате усовершенствования данного изделия его характеристики и внешний вид могут отличаться.

English

Thank you for your purchase of an EH-62A AC adapter kit. This adapter kit is for use with all cameras that can be powered by rechargeable Nikon EN-EL5 lithium-ion batteries. The kit contains an EH-62 AC adapter and a EP-62A power connector, which are used together as a set.

Before using the product, thoroughly read both this document and the *Guide to Digital Photography* provided with your camera.

Notices for customers in the U.S.A.
Federal Communications Commission (FCC) Radio Frequency Interference Statement
This equipment has been tested and found to comply with the limits for a Class B digital device, pursuant to Part 15 of the FCC rules. These limits are designed to provide reasonable protection against harmful interference in a residential installation. This equipment generates, uses, and can radiate radio frequency energy and, if not installed and used in accordance with the instructions, may cause harmful interference to radio communications. However, there is no guarantee that interference will not occur in a particular installation. If this equipment does cause harmful interference to radio or television reception, which can be determined by turning the equipment off and on, the user is encouraged to try to correct the interference by one or more of the following measures:
- Reorient or relocate the receiving antenna.
- Increase the separation between the equipment and receiver.
- Connect the equipment to an outlet on a circuit different from that to which the receiver is connected.
- Consult the dealer or an experienced radio/TV technician for help.

CAUTIONS
Modifications
The FCC requires the user to be notified that any changes or modifications made to this device that are not expressly approved by Nikon Corporation may void the user's authority to operate the equipment.

The accessory power cord must be used
For USA only: Over 125 V AC
Use a power cord suited to the voltage in use with 250V AC 15 A rated plugs (NEMA 6P-15) and a minimum of SVT type cord for insulation and for anything over AWG 18 in size.

Notice for customers in the State of California
WARNING: Handling the cord on this product will expose you to lead, a chemical known to the State of California to cause birth defects or other reproductive harm. *Wash hands after handling.*
Nikon Inc.,
1300 Walt Whitman Road, Melville, New York
11747-3064, U.S.A.
Tel.: 631-547-4200

Notice for customers in Canada
CAUTION
This Class B digital apparatus meets all requirements of the Canadian Interference-Causing Equipment Regulations.
ATTENTION
Cet appareil numérique de la classe B respecte toutes les exigences du Règlement sur le matériel brouilleur du Canada.

Safety Precautions

To ensure proper operation, read this manual thoroughly before using this product. After reading, be sure to keep it where it will be read by all those who use the product.

Precautions for Use

- Do not connect the product to any device not specifically referred to in this manual.
- Remove the power cable from the power outlet when not in use.
- Do not short the DC plug or EP-62A power connector.
- Do not apply excessive force to the EP-62A DC IN connector or DC plug while the power connector is installed in the camera. Failure to observe this precaution may result in damage to the product.
- Before removing the EP-62A from the camera or disconnecting the DC plug from the DC IN connector, remove the wall plug from the power outlet.

Connecting the AC Adapter kit

Before connecting the AC adapter kit, be sure the camera is off.

1 Open the battery chamber and insert the EP-62A power connector as shown in Figure 1 (COOLPIX 3700), Figure 2 (COOLPIX 7900, 5900, 5200, 4200), or Figure 3 (COOLPIX P5000, P4, P3).
- 1 Slide the battery-chamber or battery-chamber/memory card cover as shown (①) and open the cover (②). See the camera manual for details.
- 2 Open the power connector cover (③) and insert the EP-62A into the battery chamber, making sure that the "+" and "–" terminals are in the correct orientation (④).
- 3 The battery latch will be pushed out of the way as the EP-62A is inserted; the connector is fully inserted when the latch locks (⑤).
- 4 Close the battery-chamber or battery-chamber/memory card cover (⑦) and slide it back into place (⑧), making sure the EP-62A DC-IN connector cord goes through the power connector opening (⑥).
- 5 **COOLPIX 3700** (Figure 1): The DC-IN connector cord can be adjusted according to how the camera is held (⑨).
  COOLPIX 5200/4200 (Figure 2): With the flat end of the core toward the camera, attach the ferrite core provided with the camera to the power cable about 1 cm (0.5 in.) from the camera (⑨).

2 Plug the AC adapter plug into the AC inlet of the EH-62 (Figure 4-a).

3 Plug the EH-62 DC plug into the EP-62A DC-IN connector (Figure 4-b).

> *To ensure a proper connection, make sure the DC plug is fully inserted into the DC-IN connector.*

4 Plug the wall plug into a power outlet. The POWER lamp will glow, showing the EH-62 is plugged in (Figure 4-c).

> *If the POWER lamp does not light, unplug the AC adapter and take it to a Nikon representative for inspection.*

5 Turn the camera on.

You can now use the camera. When operating the camera with the AC adapter kit, take care that the camera does not accidentally become unplugged.

Disconnecting the AC Adapter kit

COOLPIX 3700 (Figure 5)
Before disconnecting the AC adapter kit, turn the camera off and remove the wall plug from the power outlet, being sure to pull on the plug and not the cord. Keeping the DC plug connector cord out of the way of the memory card slot/battery-chamber cover (①), slide the cover down (②) and flip it open (③; Figure 5-a). Pull the battery latch in the direction indicated and remove the EP-62A from the camera (Figure 5-b).

COOLPIX 7900/5900/5200/4200 (Figure 6)
Before disconnecting the AC adapter kit, turn the camera off and remove the wall plug from the power outlet, being sure to pull on the plug and not the cord. Slide the battery-chamber cover out (①) and open it (②; Figure 6-a). Pull the battery latch in the direction indicated and remove the EP-62A from the camera (Figure 6-b).

COOLPIX P5000/P4/P3 (Figure 7)
Before disconnecting the AC adapter kit, turn the camera off and remove the wall plug from the power outlet, being sure to pull on the plug and not the cord. Slide the battery-chamber/memory card cover out (①) and open it (②; Figure 7-a). Pull the battery latch in the direction indicated and remove the EP-62A from the camera (Figure 7-b).

Specifications

<EH-62>
Rated input: 100–240V AC, 50/60 Hz, 0.18–0.1 A
Rated output: 4.2V DC/1.5 A
Operating temperature: 0 – +40°C (+32 – 104°F)
Dimensions: Approximately 41 (W)×26 (H)×77 (D) mm (1.6×1.0×3.0 in.)
Length of cord: Approximately 1.8 m (70.9 in.)
Weight: Approximately 125 g (4.4 oz), excluding power cable

<EP-62A>
Dimensions: Approximately 36 (W)×53 (H)×8 (D) mm (1.4×2.1×0.3 in.)
Weight: Approximately 20 g (0.7 oz)

Improvements to this product may result in unannounced changes to specifications and external appearance.

Français

Nous vous remercions d'avoir fait l'acquisition du kit d'adaptateur secteur EH-62A. Ce kit d'adaptateur secteur est compatible avec tous les appareils photo qui peuvent être alimentés par l'accumulateur lithium-ion rechargeable Nikon EN-EL5. Le kit contient un adaptateur secteur EH-62 et un connecteur EP-62A, qui sont employés conjointement.

Avant d'utiliser ce produit, lisez attentivement à la fois ce document et le *Guide de la photographie numérique* fourni avec votre appareil photo.

Mesures de précaution

Pour utiliser correctement ce produit, lisez attentivement ce manuel avant toute utilisation. Gardez-le ensuite précieusement dans un endroit facilement accessible à tous ceux qui se serviront de ce produit.

Précautions d'utilisation

- Ne connectez pas ce produit à un appareil ou périphérique qui n'est pas spécifié dans ce manuel.
- Enlevez le câble d'alimentation de la prise de courant lorsque vous ne vous en servez pas.
- Ne créez pas de court-circuit avec la fiche pour alimentation boîtier ou le connecteur EP-62A.
- Ne forcez pas trop sur la prise d'alimentation secteur du EP-62A ni sur la fiche pour alimentation boîtier lorsque le connecteur est installé dans l'appareil photo. Le non-respect de cette mise en garde est susceptible d'endommager le produit.
- Avant de retirer le EP-62A de l'appareil photo ou de débrancher la fiche pour alimentation boîtier de la prise d'alimentation secteur, retirez la prise murale de la prise de courant.

Connexion du kit d'adaptateur secteur

Avant de connecter le kit d'adaptateur secteur, assurez-vous que l'appareil photo est hors tension.

1 Ouvrez le volet du logement pour accumulateur et insérez le kit d'adaptateur secteur EP-62A comme indiqué à la figure 1 (COOLPIX 3700), à la figure 2 (COOLPIX 7900, 5900, 5200, 4200) ou à la figure 3 (COOLPIX P5000, P4, P3).
- 1 Faites glisser le volet du logement pour accumulateur ou accumulateur/carte mémoire dans la direction indiquée en (①) jusqu'à ce qu'il s'ouvre (②). Pour plus d'informations, reportez-vous à la notice de l'appareil photo.
- 2 Ouvrez le cache du connecteur (③) puis insérez le EP-62A dans le logement pour accumulateur, en vérifiant que les bornes « + » et « – » sont correctement positionnées (④).
- 3 Lors de l'insertion du kit EP-62A, le loquet de l'accumulateur est repoussé. Le connecteur est parfaitement inséré lorsque le loquet se referme (⑤).
- 4 Fermez le volet du logement pour accumulateur ou accumulateur/carte mémoire (⑦) et remettez-le à sa place initiale (⑧). Assurez-vous que la prise d'alimentation secteur du kit EP-62A passe par l'ouverture dédiée à cet effet (⑥).
- 5 **COOLPIX 3700** (Figure 1) : La prise d'alimentation secteur peut être placée en fonction de la façon dont est tenu l'appareil photo (⑨).
  COOLPIX 5200/4200 (Figure 2) : En orientant l'extrémité plate du tore de ferrite face à l'appareil photo, fixez le tore (livré avec l'appareil) sur le câble d'alimentation à 1 cm environ de l'appareil photo (⑨).

2 Branchez la fiche mâle de l'adaptateur secteur dans la prise d'entrée secteur de l'adaptateur secteur EH-62 (Figure 4-a).

3 Branchez la fiche pour alimentation boîtier du EH-62 dans la prise d'alimentation secteur du EP-62A (Figure 4-b).

> *Pour garantir une bonne connexion, assurez-vous que la fiche pour alimentation boîtier est bien insérée dans la prise d'alimentation secteur.*

4 Branchez la fiche murale à une prise de courant. Le témoin de mise sous tension s'allumera pour indiquer que le EH-62 est bien installé (Figure 4-c).

> *Si le témoin de mise sous tension (POWER) ne s'allume pas, débranchez l'adaptateur secteur et confiez-le à un représentant Nikon pour vérification.*

5 Mettez l'appareil sous tension.

Vous pouvez maintenant utiliser votre appareil photo. Lorsque vous vous servez de l'appareil photo avec le kit d'adaptateur secteur, faites attention à ne pas débrancher par inadvertance l'appareil photo.

Déconnexion du kit d'adaptateur secteur

COOLPIX 3700 (Figure 5)
Avant de déconnecter le kit d'adaptateur secteur, mettez l'appareil photo hors tension et retirez la fiche murale de la prise de courant, en vous assurant de bien tirer sur la fiche et non sur le câble. En prenant bien garde à ne pas placer le câble de la fiche pour alimentation boîtier devant le volet du logement pour carte mémoire/ du logement pour accumulateur (①), faites glisser le volet vers le bas (②), et ouvrez-le (③ ; Figure 5-a). Tirez le loquet de l'accumulateur dans le sens indiqué et retirez le EP-62A de l'appareil photo (Figure 5-b).

COOLPIX 7900/5900/5200/4200 (Figure 6)
Avant de déconnecter le kit d'adaptateur secteur, mettez l'appareil photo hors tension et retirez la fiche murale de la prise de courant, en vous assurant de bien tirer sur la fiche et non sur le câble. Faites glisser le volet du logement pour accumulateur vers le bas (①), et ouvrez-le (② ; Figure 6-a). Tirez le loquet de l'accumulateur dans le sens indiqué et retirez le EP-62A de l'appareil photo (Figure 6-b).

COOLPIX P5000/P4/P3 (Figure 7)
Avant de déconnecter le kit d'adaptateur secteur, mettez l'appareil photo hors tension et retirez la fiche murale de la prise de courant, en vous assurant de bien tirer sur la fiche et non sur le câble. Faites glisser le volet du logement pour accumulateur/carte mémoire vers le bas (①), et ouvrez-le (② ; Figure 7-a). Tirez le loquet de l'accumulateur dans le sens indiqué et retirez le EP-62A de l'appareil photo (Figure 7-b).

Caractéristiques

<EH-62>
Valeur d'entrée : CA 100–240 V, 50/60 Hz, 0,18–0,1 A
Valeur de sortie : CC 4,2 V/1,5 A
Température d'exploitation : 0 – +40 °C
Dimensions : 41 (L) × 26 (H) × 77 (P) mm environ
Longueur du cordon : 1,80 m environ
Poids : 125 g environ, sans le câble d'alimentation

<EP-62A>
Dimensions : 36 (L) × 53 (H) × 8 (P) mm environ
Poids : 20 g environ

Ce produit peut faire l'objet d'une amélioration pouvant résulter de modifications des caractéristiques et de l'apparence externe du produit, et ce sans avis préalable de la part du fabricant.

Norsk

Takk for at du valgte et EH-62A-strømadaptersett. Dette adaptersettet er for bruk med alle kameraer som kan drives med oppladbare Nikon EN-EL5 litiumionbatterier. Settet inneholder en EH-62 strømadapter og EP-62A strømkontakt, som brukes sammen som et sett.

Les grundig gjennom både denne bruksanvisningen og *Guide til digital fotografering*, som følger med kompatible kameraer, før du bruker produktet.

Sikkerhetsforanstaltninger

For å sikre riktig betjening må du lese denne bruksanvisningen grundig før du bruker produktet. Når du har lest den, må du oppbevare den på et sted der den er tilgjengelig for alle som bruker produktet.

Forholdsregler for bruk

- Produktet må ikke kobles til noe utstyr som ikke uttrykkelig er nevnt i denne håndboken.
- Fjern strømkabelen fra stikkontakten når den ikke er i bruk.
- DC-pluggen og strømkontakten EP-62A må ikke kortsluttes.
- Ikke bruk makt på DC IN-kontakten EP-62A eller DC-pluggen mens strømkontakten er installert i kameraet. Hvis du ikke følger denne forholdsregelen, kan det føre til skade på produktet.
- Før du fjerner EP-62A fra kameraet eller kobler DC-pluggen fra DC IN-kontakten, må du ta ut støpselet fra stikkontakten.

Koble til strømadaptersettet

Pass på at kameraet er av før du kobler til strømadaptersettet.

1 Åpne batterikammeret og sett inn strømkontakten EP-62A som vist i figur 1 (COOLPIX 3700), figur 2 (COOLPIX 7900, 5900, 5200, 4200) eller figur 3 (COOLPIX P5000, P4, P3).
- 1 Skyv på dekselet til batterikammeret eller minnekortsporet/batterikammeret som vist (①) og åpne det (②). Se kamerahåndboken for nærmere opplysninger.
- 2 Åpne dekselet til strømkontakten (③) og sett EP-62A inn i batterikammeret. Pass på at terminalene "+" og "–" vender riktig vei (④).
- 3 Batteriluken skyves vekk når EP-62A settes i. Kontakten sitter ordentlig i når luken låses (⑤).
- 4 Lukk dekselet til batterikammeret eller minnekortsporet/batterikammeret (⑦) og skyv det tilbake på plass (⑧). Ledningen til DC IN-kontakten EP-62A skal gå gjennom åpningen til strømkontakten (⑥).
- 5 **COOLPIX 3700** (figur 1): Ledningen til DC-IN-kontakten kan justeres i forhold til hvordan kameraet holdes (⑨).
  COOLPIX 5200/4200 (figur 2): Med flatenden av kjernen mot kameraet fester du ferrittkjernen som fulgte med kameraet, til strømledningen omtrent 1 cm fra kameraet (⑨).

2 Sett strømadapterpluggen inn i strøminntaket på EH-62 (figur 4-a).

3 Sett DC-pluggen EH-62 inn i DC IN-kontakten EP-62A (figur 4-b).

> *Kontroller at DC-pluggen er satt helt inn i DC IN-kontakten for å sikre god kontakt.*

4 Sett støpselet inn i en stikkontakt. Strømlampen vil lyse og vise at EH-62 er tilkoblet (figur 4-c).

> *Hvis strømlampen ikke lyser, kobler du fra strømadapteren og tar den med til et Nikon-verksted for undersøkelse.*

5 Slå kameraet på.

Nå kan du bruke kameraet. Pass på at støpselet ikke blir trukket ut når du bruker kameraet med strømadaptersettet.

Koble fra strømadaptersettet

COOLPIX 3700 (figur 5)
Før du kobler fra strømadaptersettet, slår du kameraet av og tar støpselet ut av stikkontakten. Trekk i støpselet, ikke i ledningen. Hold ledningen til DC-pluggen vekk fra dekselet til minnekortsporet/batterikammeret (①), skyv dekselet ned (②) og fell det opp (③; figur 5-a). Trekk batteriluken i angitt retning og fjern EP-62A fra kameraet (figur 5-b).

COOLPIX 7900/5900/5200/4200 (figur 6)
Før du kobler fra strømadaptersettet, slår du kameraet av og tar støpselet ut av stikkontakten. Trekk i støpselet, ikke i ledningen. Skyv dekselet til batterikammeret ut (①) og åpne det (②; figur 6-a). Trekk batteriluken i angitt retning og fjern EP-62A fra kameraet (figur 6-b).

COOLPIX P5000/P4/P3 (figur 7)
Før du kobler fra strømadaptersettet, slår du kameraet av og tar støpselet ut av stikkontakten. Trekk i støpselet, ikke i ledningen. Skyv dekselet til minnekortet/batterikammeret ut (①) og åpne det (②; figur 7-a). Trekk batteriluken i angitt retning og fjern EP-62A fra kameraet (figur 7-b).

Spesifikasjoner

<EH-62>
Nominell inngangsspenning: 100–240 V AC, 50/60 Hz, 0,18–0,1 A
Nominell utgangsspenning: 4,2 V DC / 1,5 A
Brukstemperatur: 0 – +40 °C
Størrelser: Ca. 41(B) × 26 (H) × 77 (D) mm
Kabellengde: Ca. 1,8 m
Vekt: Ca. 125 g uten strømkabelen

<EP-62A>
Størrelser: Ca. 36(B) × 53 (H) × 8 (D) mm
Vekt: Ca. 20 g uten strømkabelen

Produktforbedringer kan uten varsel føre til endringer i spesifikasjoner og utseende.

Suomi

Olet ostanut EH-62A-verkkolaitesarjan. Tätä sovitinsarjaa käytetään kaikissa kameroissa, joiden virtalähteenä voidaan käyttää Nikonin ladattavia EN-EL5-litiumioniakkuja. Sarja sisältää EH-62-verkkolaitteen ja EP-62A-virtaliittimen, joita käytetään yhdessä sarjana.

Ennen kuin alat käyttää tuotetta, perehdy tähän dokumenttiin ja kameran mukana toimitettuun *Nikonin opas digitaalikuvaukseen* -julkaisuun.

Turvallisuusohjeet

Tutustu tähän käyttöohjeeseen perusteellisesti ennen tuotteen käyttöä. Siten varmistat, että käytät tuotetta oikein. Luettuasi käyttöoppaan säilytä sitä paikassa, jossa se on kaikkien tuotteen käyttäjien saatavilla.

Varotoimet

- Älä liitä tätä tuotetta mihinkään laitteeseen, jota ei ole määritetty tässä oppaassa.
- Kun et käytä laitetta, irrota virtajohto pistorasiasta.
- Varo, etteivät tasavirtapistoke ja EP-62A-virtaliitin joudu oikosulkuun.
- Älä käytä liiallista voimaa EP-62A DC IN -liittimeen tai tasavirtapistokkeeseen, kun virtaliitin on asennettuna kameraan. Muussa tapauksessa laite voi vaurioitua.
- Ennen kuin irrotat EP-62A-liittimen kamerasta tai tasavirtapistokkeen DC IN -liittimestä, irrota pistotulppa pistorasiasta.

Verkkolaitesarjan liittäminen

Ennen kuin liität verkkolaitesarjan, varmista, että kameran virta on katkaistu.

1 Avaa akkutila ja aseta EP-62A-virtaliitin, kuten on esitetty kuvassa 1 (COOLPIX 3700), kuvassa 2 (COOLPIX 7900, 5900, 5200, 4200) tai kuvassa 3 (COOLPIX P5000, P4, P3).
- 1 Liu'uta akkutilan tai muistikorttipaikan ja akkutilan kantta kuvassa (①) esitetyllä tavalla ja avaa kansi (②). Lisätietoja on kameran oppaassa.
- 2 Avaa virtaliittimen kansi (③) ja aseta EP-62A akkutilaan siten, että "+"- ja "–"-navat osoittavat oikeaan suuntaan (④).
- 3 Akun salpa työntyy pois edestä, kun EP-62A asetetaan kameraan, ja liitin on kunnolla paikoillaan, kun salpa lukittuu (⑤).
- 4 Sulje akkutilan tai muistikorttipaikan ja akkutilan kansi (⑦) ja liu'uta se takaisin paikoilleen (⑧) varmistaen, että EP-62A DC-IN -liitinjohto kulkee virtaliittimen aukon kautta (⑥).
- 5 **COOLPIX 3700** (kuva 1): DC-IN-liitinjohtoa voi säätää sen mukaan, miten kameraa pidetään (⑨).
  COOLPIX 5200/4200 (kuva 2): Kiinnitä kameran mukana toimitettava ferriittisydän virtajohtoon siten, että ferriittisydämen tasainen pää on kohti kameraa. Ferriittisydämen on oltava noin senttimetrin päässä kamerasta (⑨).

2 Liitä verkkolaitteen virtajohto EH-62:n verkkovirtaliitäntään (kuva 4-a).

3 Liitä EH-62:n tasavirtapistoke EP-62A DC-IN -liittimeen (kuva 4-b).

> *Varmista, että tasavirtapistoke on kunnolla kiinni DC-IN-liittimessä.*

4 Kytke virtapistoke pistorasiaan. Virran merkkivalo palaa osoittaen, että EH-62-verkkolaite on liitetty (Kuva 4-c).

> *Jos virran merkkivalo ei pala, irrota verkkolaite ja vie se Nikonin edustajalle tarkistettavaksi.*

5 Kytke kameraan virta.

Voit nyt käyttää kameraa. Kun käytät kameraa verkkolaitesarjan kanssa, varmista, että verkkolaite ei vahingossa irtoa kamerasta

Verkkolaitesarjan irrottaminen

COOLPIX 3700 (kuva 5)
Ennen kuin irrotat verkkolaitesarjan, katkaise kamerasta virta ja irrota pistotulppa pistorasiasta vetämällä pistotulpasta, ei johdosta. Pidä tasavirtapistokkeen liitinjohto poissa muistikorttipaikan ja akkutilan kannen tieltä (①), liu'uta kansi alas (②) ja napsauta se auki (③; kuva 5-a). Vedä akun salpaa osoitettuun suuntaan ja poista EP-62A kamerasta (kuva 5-b).

COOLPIX 7900/5900/5200/4200 (kuva 6)
Ennen kuin irrotat verkkolaitesarjan, katkaise kamerasta virta ja irrota pistotulppa pistorasiasta vetämällä pistotulpasta, ei johdosta. Liu'uta akkutilan kansi ulos (①) ja avaa se (②; kuva 6-a). Vedä akun salpaa osoitettuun suuntaan ja poista EP-62A kamerasta (kuva 6-b).

COOLPIX P5000/P4/P3 (kuva 7)
Ennen kuin irrotat verkkolaitesarjan, katkaise kamerasta virta ja irrota pistotulppa pistorasiasta vetämällä pistotulpasta, ei johdosta. Liu'uta muistikorttipaikan ja akkutilan kansi ulos (①) ja avaa se (②; kuva 7-a). Vedä akun salpaa osoitettuun suuntaan ja poista EP-62A kamerasta (kuva 7-b).

Tekniset tiedot

<EH-62>
Nimellisjännite: 100–240 V AC, 50/60 Hz, 0,18–0,1 A
Nimellisvirta: 4,2 V DC / 1,5 A
Käyttölämpötila: 0–+40 °C
Mitat: Noin 41 (l) × 26 (k) × 77 (s) mm
Johdon pituus: Noin 1,8 m
Paino: 125 g, ilman verkkojohtoa

<EP-62A>
Mitat: Noin 36 (l) × 53 (k) × 8 (s) mm
Paino: 20 g, ilman verkkojohtoa

Tuotteeseen tehtävät parannukset saattavat johtaa teknisten tietojen ja tuotteen ulkoasun muutoksiin, joista ei ole ilmoitettu.

Dansk

Tak, fordi du har købt et EH-62A-lysnetadapterkit. Dette adapterkit er beregnet til brug sammen med alle kameraer, der anvender genopladelige Nikon EN-EL5 lithium-ion-batterier. Pakken indeholder en EH-62-lysnetadapter og et EP-62A-strømforsyningsstik, der skal anvendes sammen som et sæt.

Før du tager produktet i brug, skal du læse både denne brugsanvisning og *Guide til digital fotografering*, som følger med dit kamera.

Sikkerhedsforanstaltninger

For at sikre at produktet fungerer korrekt, skal du læse denne brugsanvisning grundigt, før produktet tages i brug. Opbevar derefter brugsanvisningen et sted, hvor den er synlig for alle dem, der bruger produktet.

Forholdsregler

- Slut ikke produktet til andet udstyr end det, der er angivet i denne brugsanvisning.
- Tag strømkablet ud af stikkontakten, når batteriladeren ikke anvendes.
- Undlad at kortslutte DC-stikket eller EP-62A-strømforsyningsstikket.
- Håndter EP-62A DC IN-stikket og DC-stikket forsigtigt, når strømforsyningsstikket sættes i kameraet. Overholdes denne sikkerhedsforanstaltning ikke, kan det medføre beskadigelse af produktet.
- Tag stikket ud af stikkontakten, før EP-62A frakobles kameraet eller DC-stikket tages ud af DC IN-stikket.

Tilslutning af lysnetadapterkittet

Før du tilslutter lysnetadapterkittet, skal du sikre dig, at kameraet er slukket.

1 Åbn batterikammeret, og isæt EP-62A-strømforsyningsstikket som vist på figur 1 (COOLPIX 3700), figur 2 (COOLPIX 7900, 5900, 5200 og 4200) eller figur 3 (COOLPIX P5000, P4 og P3).
- 1 Skub dækslet til batterikammeret eller memorykortet/batterikammeret til side som vist (①), og åbn dækslet (②). Yderligere oplysninger kan findes i brugsanvisningen til kameraet.
- 2 Åbn dækslet til strømforsyningsstikket (③), isæt EP62A i batterikammeret, idet du sørger for, at "+" og "–" polerne vender korrekt (④).
- 3 Batterilåsen skubbes til side, idet EP-62A sættes ind; strømforsyningsstikket sidder korrekt, når låsen aktiveres (⑤).
- 4 Luk dækslet til batterikammeret eller memorykortet/batterikammeret (⑦), og skub det på plads igen (⑧), idet du sikrer dig, at ledningen til EP-62A DC IN-stikket stikker ud gennem strømforsyningsstikåbningen (⑥).
- 5 **COOLPIX 3700** (figur 1): Ledningen til DC IN-stikket kan justeres alt efter, hvordan kameraet holdes (⑨).
  COOLPIX 5200/4200 (figur 2): Hold den flade ende af den medfølgende ferritkerne ind mod kameraet, og sæt ferritkernen omkring strømkablet ca. 1 cm fra kameraet (⑨).

2 Sæt lysnetadapterstikket i AC-indgangen på EH-62 (figur 4-a).

3 Sæt EH-62 DC-stikket i EP-62A DC IN-stikket (figur 4-b).

> *Sørg for, at DC-stikket sidder korrekt i DC IN-stikket, så der er korrekt forbindelse mellem delene.*

4 Sæt stikket i en stikkontakt. "Tændt"-lampen lyser, hvilket betyder, at EH-62 er tilkoblet (figur 4-c).

> *Hvis "Tændt"-lampen ikke lyser, skal du tage lysnetadapteren ud og indlevere den til eftersyn hos en Nikon-forhandler.*

5 Tænd kameraet.

Du kan nu bruge kameraet. Når du bruger kameraet sammen med lysnetadapterkittet, skal du sørge for, at strømmen til kameraet ikke ved et uheld bliver afbrudt.

Frakobling af lysnetadapterkittet

COOLPIX 3700 (figur 5)
Før du frakobler lysnetadapterkittet, skal du slukke for kameraet og tage stikket ud af stikkontakten; træk aldrig i selve ledningen, men tag altid fat om stikket. Hold ledningen til DC-stikket væk fra dækslet til memorykortet/batterikammeret (①), skub dækslet nedad (②), og vip det op (③; figur 5-a). Træk batterilåsen i den viste retning, og tag EP-62A ud af kameraet (figur 5-b).

COOLPIX 7900/5900/5200/4200 (figur 6)
Før du frakobler lysnetadapterkittet, skal du slukke for kameraet og tage stikket ud af stikkontakten; træk aldrig i selve ledningen, men tag altid fat om stikket. Skub dækslet til batterikammeret udad (①), og vip det op (②; figur 6-a). Træk batterilåsen i den viste retning, og tag EP-62A ud af kameraet (figur 6-b).

COOLPIX P5000/P4/P3 (figur 7)
Før du frakobler lysnetadapterkittet, skal du slukke for kameraet og tage stikket ud af stikkontakten; træk aldrig i selve ledningen, men tag altid fat om stikket. Skub dækslet til memorykortet/batterikammeret udad (①), og vip det op (②; figur 7-a). Træk batterilåsen i den viste retning, og tag EP-62A ud af kameraet (figur 7-b).

Specifikationer

<EH-62>
Nominel indgangseffekt: 100–240 V AC, 50/60 Hz, 0,18–0,1 A
Nominel effekt: 4,2 V DC/1,5 A
Driftstemperatur: 0 – +40 °C
Størrelse: ca. 41 × 26 × 77 mm (B×H×D)
Kabellængde: ca. 1,8 m
Vægt: ca. 125 g, ekskl. strømkabel

<EP-62A>
Størrelse: ca. 36 × 53 × 8 mm (B×H×D)
Vægt: ca. 20 g, ekskl. strømkabel

Forbedringer af dette produkt kan medføre ændringer af specifikationerne og produktets ydre design uden varsel.

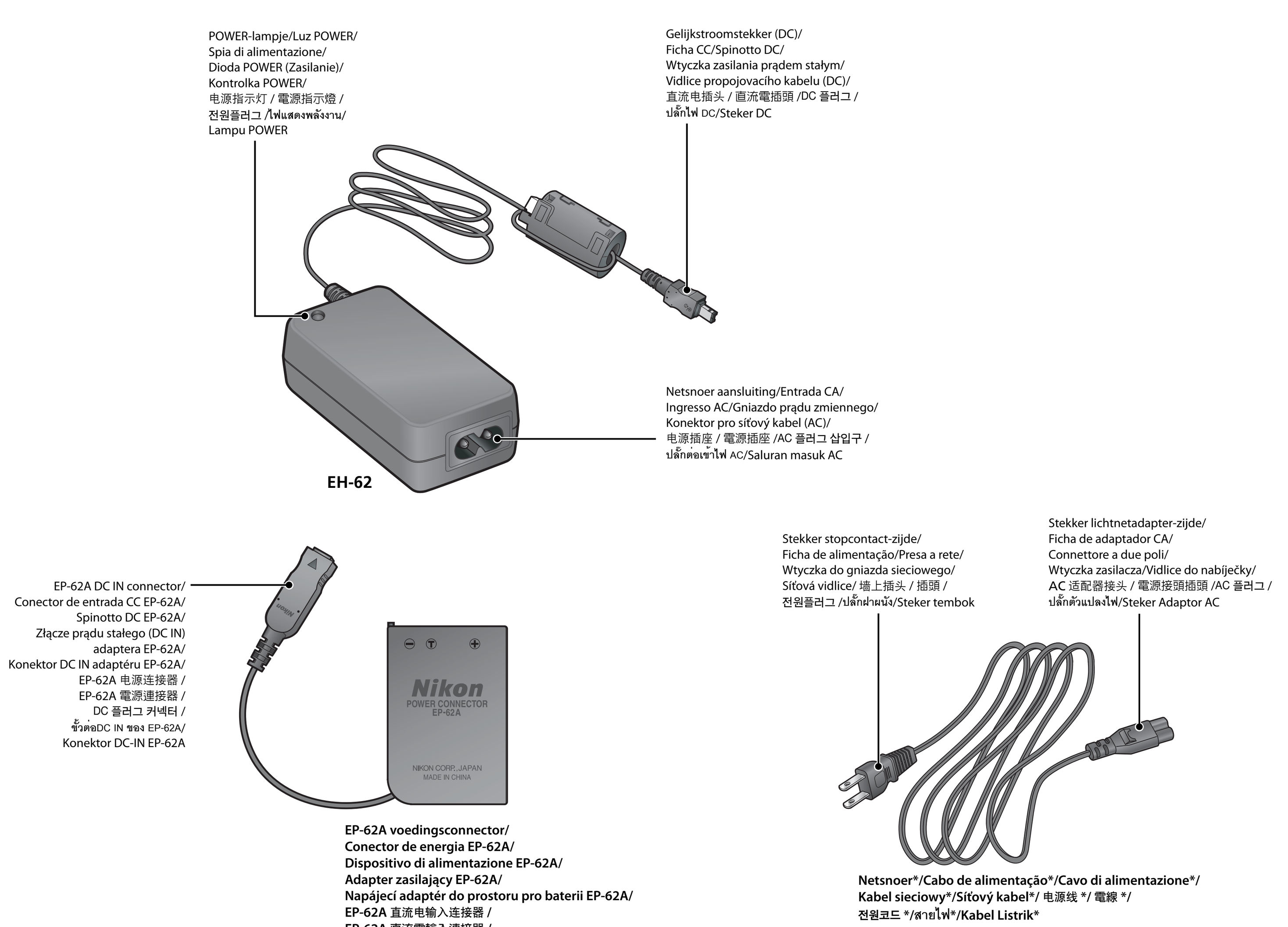

* De vorm van het snoer hangt af van het land van aankoop.
* A forma do cabo varia em função do país de utilização.
* La forma del cavo dipende dal paese d'uso.
* Kształt kabla zależy od kraju.
* Provedení kabelu závisí na zemi prodeje.
* 不同国家的电线形状不同。
* 不同國家的電線形狀可能不同。
* 구입하는 국가에 따라 전원코드의 모양이 다른 경우가 있습니다 .
* รูปลักษณะของสายไฟขึ้นอยู่กับประเทศ
* Bentuk kabel berbeda setiap negara.

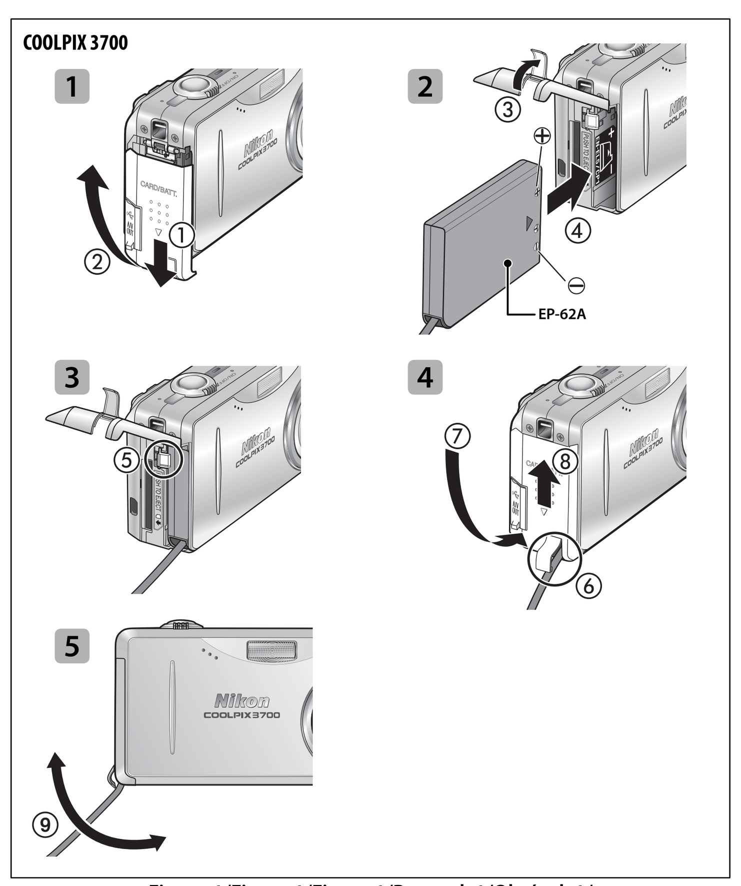

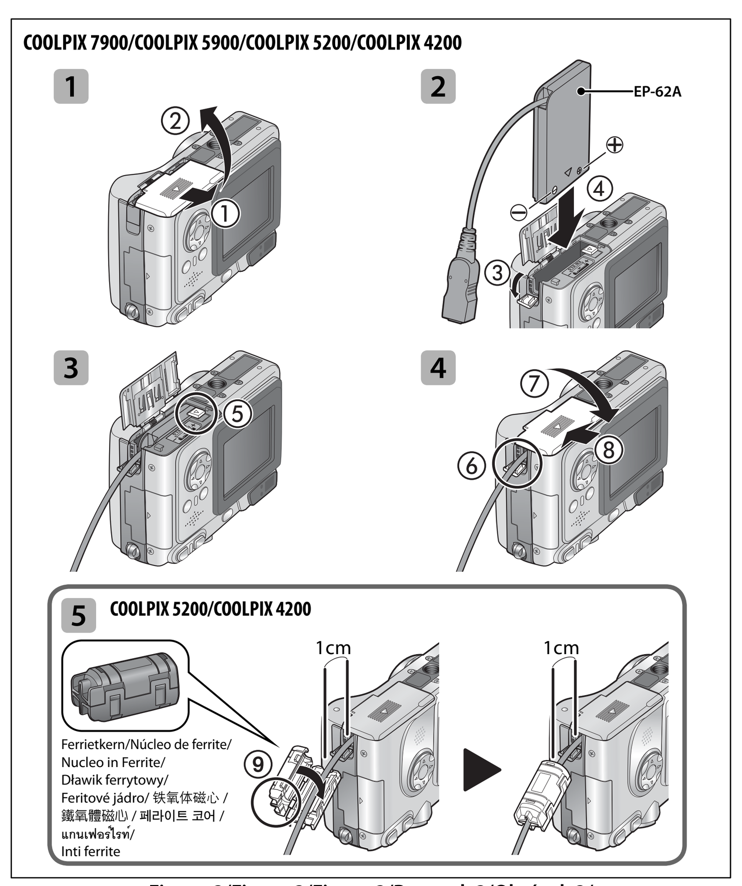

Figuur 1/Figura 1/Figura 1/Rysunek 1/Obrázek 1/
图 1/ 圖 1/ 그림 1/รูปที่ 1/Gambar 1

Figuur 2/Figura 2/Figura 2/Rysunek 2/Obrázek 2/
图 2/ 圖 2/ 그림 2/รูปที่ 2/Gambar 2

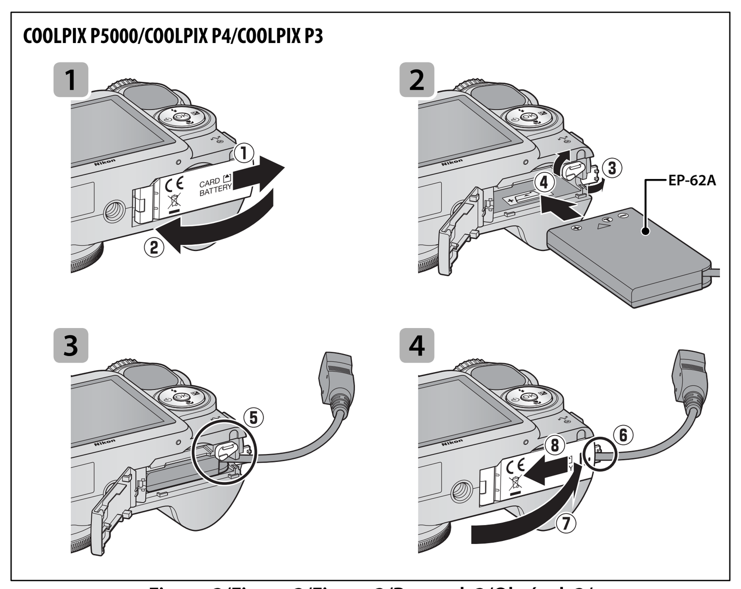

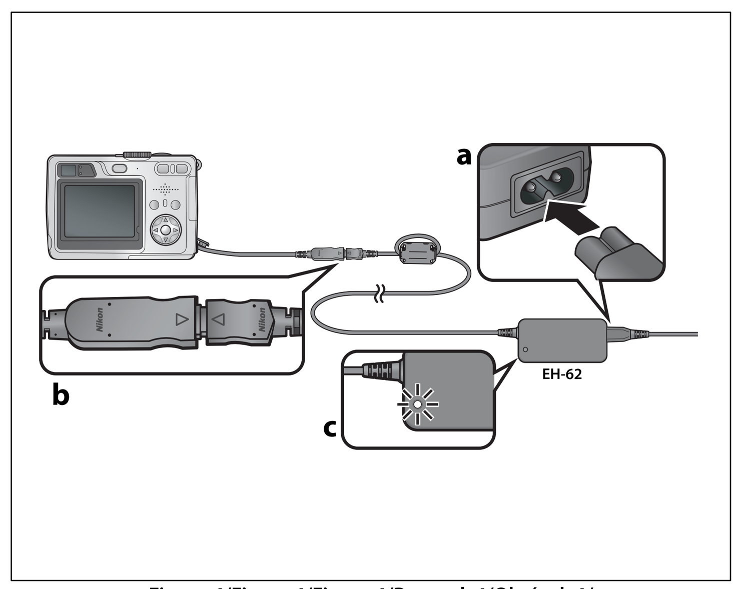

Figuur 3/Figura 3/Figura 3/Rysunek 3/Obrázek 3/
图 3/ 圖 3/ 그림 3/รูปที่ 3/Gambar 3

Figuur 4/Figura 4/Figura 4/Rysunek 4/Obrázek 4/
图 4/ 圖 4/ 그림 4/รูปที่ 4/Gambar 4

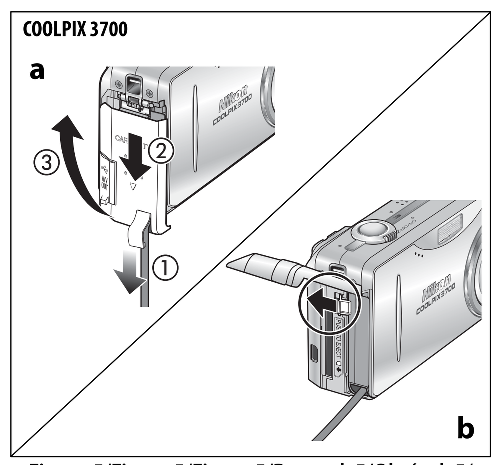

Figuur 5/Figura 5/Figura 5/Rysunek 5/Obrázek 5/
图 5/ 圖 5/ 그림 5/รูปที่ 5/Gambar 5

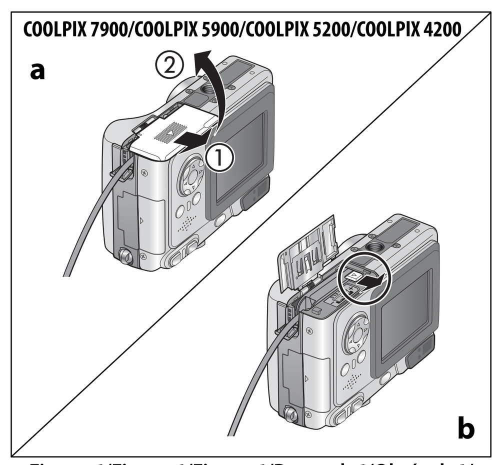

Figuur 6/Figura 6/Figura 6/Rysunek 6/Obrázek 6/
图 6/ 圖 6/ 그림 6/รูปที่ 6/Gambar 6

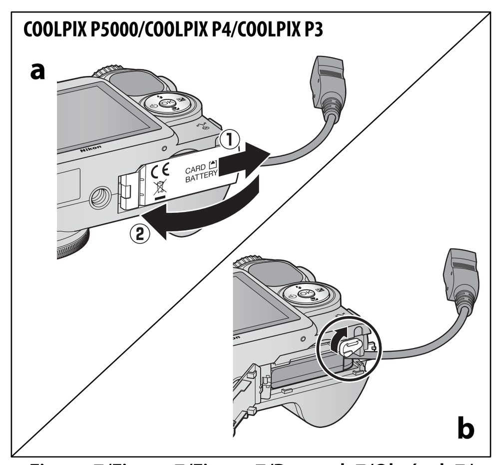

Figuur 7/Figura 7/Figura 7/Rysunek 7/Obrázek 7/
图 7/ 圖 7/ 그림 7/รูปที่ 7/Gambar 7

Nederlands

Gefeliciteerd met de aanschaf van het EH-62A lichtnetadapterpakket. Deze adapter is bestemd voor gebruik met alle Nikon digitale camera's die werken m et een EN-EL5 lithium-ion oplaadbare batterij. Dit lichtnetadapterpakket bestaat uit de adapter zelf, en een voedingsconnector EP-62A.

Lees voordat u dit product gaat gebruiken deze handleiding en de *Gids voor Digitale Fotografie* die bij uw camera is geleverd goed door.

Veiligheidsvoorschriften

Lees voor het gebruik van dit product deze handleiding aandachtig door om zeker te zijn van een juiste werking. Zorg ervoor dat de handleiding bewaard wordt op een plaats waar hij zichtbaar is voor iedereen die met het product werkt.

Voorzorgsmaatregelen met betrekking tot gebruik

- Sluit het product niet aan op apparaten die niet specifiek genoemd worden in deze handleiding.
- Verwijder de stekker uit het stopcontact wanneer het product niet in gebruik is.
- Sluit de gelijkstroomstekker of de EP-62A voedingsconnector niet kort.
- Oefen niet teveel kracht uit op de EP-62A DC IN connector of de stekker wanneer de camera op de voeding is aangesloten. Het niet in acht nemen hiervan kan leiden tot schade aan het product.
- Haal eerst de stekker uit het stopcontact voordat u de EP-62A uit de camera verwijdert of de gelijkstroomstekker uit de DC IN-connector verwijdert.

De lichtnetadapterset aansluiten

De camera moet uit staan voordat u het lichtnetadapterpakket aansluit.

1 Open de batterijruimte en plaats de EP-62A-voedingsconnector als aangegeven in Figuur 1 (COOLPIX 3700), Figuur 2 (COOLPIX 7900, 5900, 5200, 4200), of Figuur 3 (COOLPIX P5000, P4, P3).
   1 Schuif het deksel van de batterijruimte of van de kaartsleuf/batterijruimte als aangegeven (①) en open het deksel (②). Raadpleeg de handleiding bij de camera voor meer informatie.
   2 Open het deksel van de voedingsaansluiting (③) en plaats de EP-62A in de batterijruimte. Pas daarbij goed op dat u de '+'- en '–'-polen in de juiste richting plaatst (④).
   3 De batterijvergrendeling zal bij het plaatsen van de EP-62A opzij worden geduwd; de voedingsconnector zit op zijn plaats als de vergrendeling vastklikt (⑤).
   4 Sluit het deksel van de batterijruimte of kaartsleuf/batterijruimte (⑦) en schuif het terug op zijn plaats (⑧). Pas daarbij op dat het EP-62A DC-IN-connectorsnoer door de opening van de voedingsconnector gaat (⑥).
   5 **COOLPIX 3700** (Figuur 1): Het DC-IN-connectorsnoer kan worden aangepast aan de manier waarop de camera wordt vastgehouden (⑨).
   COOLPIX 5200/4200 (Figuur 2): Bevestig de bij de camera geleverde ferrietkern op de voedingskabel op circa 1 cm van de camera (⑨); houd daarbij de platte kant van de kern naar de camera.
2 Steek de lichtnetadapterstekker in de lichtnet-ingang van de EH-62 (Figuur 4-a).
3 Steek de gelijkstroomstekker van de EH-62 in de EP-62A DC IN-connector (Figuur 4-b).
   Zorg voor een goede aansluiting door de gelijkstroomstekker helemaal in de DC IN-ingang te duwen.
4 Steek de stekker in een stopcontact. Het POWER-lampje gaat branden om aan te geven dat de EH-62 op het lichtnet is aangesloten (Figuur 4-c).
   Als het POWER-lampje niet gaat branden, haal dan de stekker uit het stopcontact en laat het lichtnetadapterpakket nakijken bij uw Nikon vertegenwoordiging.
5 Zet de camera aan.

Nu kunt u de camera gebruiken. Wanneer u de camera met het lichtnetadapterpakket gebruikt, pas dan op dat de stekker niet per ongeluk losschiet.

Het lichtnetadapterpakket loskoppelen

COOLPIX 3700 (Figuur 5)
Voordat u het lichtnetadapterpakket loskoppelt dient u de camera uit te schakelen en de stekker uit het stopcontact te halen, waarbij u aan de stekker en niet aan het snoer dient te trekken. Houd de gelijkstroomstekker uit de buurt van het deksel kaartsleuf/batterijruimte (①), schuif het deksel naar beneden (②) en klap het open (③; Figuur 5-a). Trek de batterijvergrendeling in de aangegeven richting en verwijder de EP-62A uit de camera (Figuur 5-b).

COOLPIX 7900/5900/5200/4200 (Figuur 6)
Voordat u het lichtnetadapterpakket loskoppelt dient u de camera uit te schakelen en de stekker uit het stopcontact te halen, waarbij u aan de stekker en niet aan het snoer dient te trekken. Schuif het deksel van de kaartsleuf/batterijruimte opzij (①) en open het (②; Figuur 6-a). Duw de batterijvergrendeling in de aangegeven richting en verwijder de EP-62A uit de camera (Figuur 6-b).

COOLPIX P5000/P4/P3 (Figuur 7)
Voordat u de lichtnetadapterset loskoppelt, dient u de camera uit te zetten en de stekker uit het stopcontact te trekken; trek daarbij aan de stekker, niet aan de kabel. Schuif het deksel van de kaartsleuf/batterijruimte naar buiten (①) en open het (②, Figuur 7-a). Trek de batterijvergrendeling in de aangegeven richting en verwijder de EP-62A uit de camera (Figuur 7-b).

Specificaties

<EH-62>

Nominale input:	Wisselstroom 100–240V, 50/60Hz, 0,18–0,1A
Nominale output:	Gelijkstroom 4,2V/1,5A
Bedrijfstemperatuur:	0–40 °C
Afmetingen:	Circa 41 (B) × 26 (H) × 77 (D) mm
Lengte snoer:	Circa 1,8 m
Gewicht:	Circa 125 g, exclusief netsnoer

<EP-62A>

Afmetingen:	Circa 36 (B) × 53 (H) × 8 (D) mm
Gewicht:	Circa 20 g

Productverbeteringen kunnen leiden tot onaangekondigde veranderingen in de specificaties en het uiterlijk van het product.

Italiano

Vi ringraziamo per la fiducia accordata ai prodotti Nikon e per l'acquisto del kit di alimentazione a rete EH-62A. Questo accessorio può essere utilizzato con tutte le fotocamere digitali Nikon che si avvalgono, per la normale alimentazione, di una batteria ricaricabile Li-ion EN-EL5. Il kit si compone dell'alimentatore EH-62 e di un connettore di alimentazione EP-62A, che vanno utilizzati in abbinamento.

Prima di utilizzare questo accessorio, leggete con attenzione sia queste istruzioni, sia la *Guida alla Fotografia Digitale* che accompagna la vostra fotocamera.

Precauzioni inerenti la sicurezza

Per assicurare un corretto impiego, leggete interamente questo manuale prima di utilizzare il prodotto. Dopo la consultazione dello stesso, conservatelo in un luogo facilmente accessibile da tutti coloro che dovranno far uso del prodotto.

Precauzioni nell'uso

- Questo prodotto non va mai collegato ad apparecchiature diverse da quelle specificate nel presente manuale.
- Quando non è in uso, staccate la spina dalla presa di corrente.
- Evitate di mettere in corto circuito lo spinotto DC o il connettore EP-62A.
- Quando il connettore EP-62A è installato nella fotocamera, fate attenzione a non applicare una forza eccessiva alle spine di collegamento. La mancata osservanza di questa precauzione può danneggiare tutti i componenti in uso.
- Prima di rimuovere l'EP-62A dalla fotocamera o di scollegare il cavo a rete dal terminale di collegamento, staccate la spina dalla presa di corrente.

Collegamento del kit adattatore AC

Prima di collegare il kit di alimentazione a rete, assicuratevi che la fotocamera sia spenta.

1 Aprite il vano batteria e inserite il connettore di alimentazione EP-62A come mostrato nella Figura 1 (COOLPIX 3700), nella Figura 2 (COOLPIX 7900, 5900, 5200, 4200) o nella Figura 3 (COOLPIX P5000, P4, P3).
   1 Fate scorrere il coperchio del vano batteria/card di memoria come mostrato (①) e aprite il coperchio (②). Per ulteriori dettagli, vedete il manuale della fotocamera.
   2 Aprite il coperchio del connettore di alimentazione (③) e inserite l'EP-62A nel vano batteria assicurandovi che i contatti "+" e "–" siano posizionati correttamente (④).
   3 Il fermo batteria si sposterà all'esterno quando l'EP-62A viene inserito. Il connettore è inserito completamente quando il fermo è bloccato in posizione (⑤).
   4 Chiudete il coperchio del vano batteria/card di memoria (⑦) e fatelo scorrere di nuovo in posizione (⑧) assicurandovi che il cavo DC-IN del connettore EP-62A passi attraverso l'apposita feritoia (⑥).
   5 **COOLPIX 3700** (Figura 1): Il cavo DC-IN del connettore può essere spostato a seconda di come viene impugnata la fotocamera (⑨).
   COOLPIX 5200/4200 (Figura 2): Con il lato piatto del nucleo in direzione della fotocamera, collegate il nucleo in ferrite fornito con la fotocamera al cavo di alimentazione a circa 1 cm di distanza dalla stessa (⑨).
2 Inserite il cavo di alimentazione a rete nell'EH-62 (Figura 4-a).
3 Collegate lo spinotto DC dell'EH-62 con quello dell'EP-62A (Figura 4-b).
   Per un collegamento appropriato, assicuratevi che lo spinotto DC sia correttamente inserito nel connettore DC IN.
4 Collegate il cavo di alimentazione alla rete. La spia di alimentazione si accenderà indicando che l'EH-62 è regolarmente connesso (Figura 4-c).
   Se la spia di alimentazione non si accende, scollegate l'alimentatore e fatelo controllare presso un Centro Assistenza Nikon.
5 Accendete la fotocamera.

È ora possibile utilizzare la fotocamera. Quando si utilizzate l'apparecchio con il kit adattatore AC, assicuratevi che non si scolleghi accidentalmente.

Per scollegare il kit di alimentazione a rete

COOLPIX 3700 (Figura 5)
Prima di scollegare il kit di alimentazione a rete, spegnete la fotocamera e staccate la spina dalla presa di corrente: afferrate sempre la spina, mai il cavo. Allontanando il cavo di connessione alla presa DC-IN dal coperchio vano batteria/slot card di memoria (①), fate scorrere quest'ultimo verso il basso (②) e sollevatelo in posizione di apertura (③; Figura 5-a). Tirate lo sblocco batteria nella direzione indicata ed estraete l'EP-62A dalla fotocamera (Figura 5-b).

COOLPIX 7900/5900/5200/4200 (Figura 6)
Prima di scollegare il kit di alimentazione a rete, spegnete la fotocamera e staccate la spina dalla presa di corrente: afferrate sempre la spina, mai il cavo. Fate scorrere in fuori il coperchio del vano batteria (①) e apritelo (②; Figura 6-a). Tirate lo sblocco batteria nella direzione indicata ed estraete l'EP-62A dalla fotocamera (Figure 6-b).

COOLPIX P5000/P4/P3 (Figura 7)
Prima di scollegare l'alimentatore a rete, spegnete la fotocamera ed estraete la spina dalla presa di corrente assicurandovi di tirare la spina e non il cavo. Fate scorrere il coperchio del vano batteria/card di memoria (①) e apritelo (②, Figura 7-a). Spingete il fermo batteria nella direzione indicata e rimuovere l'EP-62A dalla fotocamera (Figura 7-b).

Caratteristiche

<EH-62>

Ingresso:	CA 100–240V, 50/60Hz, 0,18–0,1A
Uscita:	CD 4,2V/1,5A
Temperature di utilizzo:	0–40 °C
Dimensioni:	Circa 41 (L) × 26 (H) × 77 (P) mm
Lunghezza del cavo:	Circa 1,8 m
Peso:	Circa 125 g (escluso cavo)

<EP-62A>

Dimensioni:	Circa 36 (L) × 53 (H) × 8 (P) mm
Peso:	Circa 20 g

Nikon si riserva la facoltà di apportare miglioramenti alle caratteristiche e all'aspetto del prodotto, senza vincoli di preavviso.

Česká verze

Děkujeme vám za zakoupení sady síťového zdroje EH-62A. Tato sada je určena pro všechny fotoaparáty, které lze napájet pomocí dobíjecích lithium-iontových baterií Nikon EN-EL5. Sada obsahuje síťový zdroj EH-62 a napájecí adaptér EP-62A, které se používají společně jako jeden celek.

Před použitím produktu si pečlivě přečtěte tento návod k obsluze a svazek *Návod k obsluze fotoaparátu*.

Bezpečnostní upozornění

Abyste zajistili správný provoz, přečtěte si před použitím produktu pečlivě tento návod k obsluze. Po přečtení návod uložte na místě dostupném všem potenciálním uživatelům produktu.

Bezpečnostní informace k použití

- Produkt nepřipojujte k zařízením, která nejsou specifikována v tomto návodu k obsluze.
- Nepoužíváte-li produkt, odpojte síťový kabel ze zásuvky elektrické sítě.
- Nezkratujte kontakty propojovacího kabelu ani napájecího adaptéru EP-62A.
- Za provozu zařízení nevyvíjejte nadměrnou sílu na kabelové propojení mezi síťovým zdrojem EH-62 a napájecím adaptérem EP-62A. Nebudete-li dbát tohoto upozornění, může dojít k poškození produktu.
- Před vyjmutím adaptéru EP-62A z fotoaparátu resp. před odpojením propojovacího kabelu z konektoru DC IN odpojte síťový kabel ze zásuvky elektrické sítě.

Zapojení sady síťového zdroje

Před zapojením síťového zdroje se ujistěte, že je fotoaparát vypnutý.

1 Otevřete krytku prostoru pro baterii a vložte napájecí adaptér EP-62A způsobem vyobrazeným na obrázku 1 (COOLPIX 3700), 2 (COOLPIX 7900, 5900, 5200, 4200) nebo 3 (COOLPIX P5000, P4, P3).
   1 Posuňte krytku prostoru pro baterii resp. krytku prostoru pro baterii/krytku slotu pro paměťovou kartu vyobrazeným způsobem (①) a otevřete ji (②). Podrobnosti viz návod k obsluze fotoaparátu.
   2 Otevřete krytku kabelového kanálu pro napájecí adaptér (③) a vložte napájecí adaptér EP-62A do prostoru pro baterii při zachování správné orientace kontaktů „+" a „–" (④).
   3 Během vkládání adaptéru EP-62A dojde k odmáčknutí aretace baterie do strany; adaptér je správně vložen poté, co jej aretace baterie opět zajistí uvnitř fotoaparátu (⑤).
   4 Zavřete krytku prostoru pro baterii resp. krytku slotu pro paměťovou kartu/krytku prostoru pro baterii (⑦) a posuňte ji zpět do aretované polohy (⑧) při současné kontrole správného průchodu kabelu s konektorem DC-IN adaptéru EP-62A otvorem v krytce (⑥).
   5 **COOLPIX 3700** (Obrázek 1): Polohu kabelu s konektorem DC-IN lze upravit v závislosti na držení fotoaparátu (⑨).
   COOLPIX 5200/4200 (Obrázek 2): Na kabel s konektorem DC-IN nasaďte plochou stranou směrem k fotoaparátu a ve vzdálenosti přibližně 1 cm od přístroje dodávané feritové jádro (⑨).
2 Zapojte síťový kabel do konektoru na síťovém zdroji EH-62 (Obrázek 4-a).
3 Zapojte propojovací kabel síťového zdroje (DC) do konektoru DC-IN napájecího adaptéru EP-62A (Obrázek 4-b).
   Abyste zajistili správné propojení, zkontrolujte plné zapojení vidlice propojovacího kabelu do konektoru DC-IN na napájecím adaptéru.
4 Zapojte síťový kabel do zásuvky elektrické sítě. Rozsvítí se kontrolka POWER, indikující zapojení síťového zdroje EH-62 do elektrické sítě (Obrázek 4-c).
   Pokud se kontrolka POWER nerozsvítí, odpojte síťový zdroj a odneste jej na kontrolu do autorizovaného servisu Nikon.
5 Zapněte fotoaparát.

Nyní můžete začít pracovat s fotoaparátem. Při manipulaci s fotoaparátem napájeným pomocí síťového zdroje dávejte pozor, aby nedošlo k náhodnému odpojení síťového zdroje.

Odpojení sady síťového zdroje

COOLPIX 3700 (Obrázek 5)
Před odpojením sady síťového zdroje vypněte fotoaparát a odpojte síťový kabel ze zásuvky elektrické sítě – při odpojování kabelu držte kabel za vidlici, netahejte za kabel samotný. Kabel s konektorem DC-IN držte stranou od krytky slotu pro paměťovou kartu/krytky prostoru pro baterii (①), posuňte krytku směrem dolů (②) a vyklopením ji otevřete (③; Obrázek 5-a). Stiskněte aretaci baterie ve vyobrazeném směru a vyjměte adaptér EP-62A z fotoaparátu (Obrázek 5-b).

COOLPIX 7900/5900/5200/4200 (Obrázek 6)
Před odpojením sady síťového zdroje vypněte fotoaparát a odpojte síťový kabel ze zásuvky elektrické sítě – při odpojování kabelu držte kabel za vidlici, netahejte za kabel samotný. Posuňte krytku prostoru pro baterii směrem ven (①) a otevřete ji (②; Obrázek 6-a). Stiskněte aretaci baterie ve vyobrazeném směru a vyjměte adaptér EP-62A z fotoaparátu (Obrázek 6-b).

COOLPIX P5000/P4/P3 (Obrázek 7)
Před odpojením sady síťového zdroje vypněte fotoaparát a odpojte síťový kabel ze zásuvky elektrické sítě – při odpojování kabelu držte kabel za vidlici, netahejte za kabel samotný. Posuňte krytku slotu pro paměťovou kartu/krytku prostoru pro baterii směrem ven (①) a otevřete ji (②; Obrázek 7-a). Stiskněte aretaci baterie ve vyobrazeném směru a vyjměte adaptér EP-62A z fotoaparátu (Obrázek 7-b).

Specifikace

<EH-62>

Vstupní napětí:	100–240 V AC, 50/60 Hz, 0,18–0,1 A
Výstupní napětí:	4,2 V DC/1,5 A
Provozní teplota:	0 až +40 °C
Rozměry:	Přibližně 41(Š) × 26 (V) × 77 (H) mm
Délka kabelu:	Přibližně 1800 mm
Hmotnost:	Přibližně 125 g, bez síťového kabelu

<EP-62A>

Rozměry:	Přibližně 36(Š) × 53 (V) × 8 (H) mm
Hmotnost:	Přibližně 20 g, bez síťového kabelu

Inovace tohoto produktu mohou vyústit v neoznámené změny specifikace a vnějšího vzhledu zařízení.

繁體中文

感謝您購買 EH-62A AC 變壓器。此變壓器可用於所有使用尼康 EN-EL5 充電式鋰電池進行充電的相機。該設備包括相互配套使用的一個 EH-62 交流電轉接器和一個 EP-62A 電源連接器。

使用本產品之前，請整篇閱讀本說明書以及隨相機附帶的*數位拍攝指南*。

安全注意事項

爲了能夠正確進行操作，在使用本產品之前請整篇閱讀本說明書。讀後請務必放在所有用戶均能隨時查閱之處。

使用注意事項

- 請勿將該產品連接到本說明書中未提到的任何裝置上。
- 不使用時請將電源線從電源插座上拔下。
- 請勿讓直流電插頭或 EP-62A 電源連接器短路。
- 當電源連接器安裝在相機上時，請勿對 EP-62A 直流電輸入連接器或直流電插頭施加過度的外力。否則可能會損壞本產品。
- 從相機上卸下 EP-62A 或者從直流電輸入連接器上拔出直流電插頭之前，請先從電源插座上拔下牆壁插頭。

連接 AC 變壓器

在連接 AC 變壓器之前，確認相機電源處於關閉狀態。

1 開啓電池盒，並按照圖 1（COOLPIX 3700）、圖 2（COOLPIX 7900、5900、5200、4200）或圖 3（COOLPIX P5000、P4、P3）所示插入 EP-62A 電源連接器。
   1 按照（①）中所示滑動電池盒蓋或記憶卡槽 / 電池盒蓋，然後開啓盒蓋（②）。詳細資訊，請參閱相機使用手冊。
   2 開啓電源連接器蓋（③），並將 EP-62A 插入電池盒，請確保 "+" 極和 "–" 極的安裝方向正確（④）。
   3 插入 EP-62A 時，電池彈簧鎖將被推開；彈簧鎖被鎖定時，表示連接器已完全插入（⑤）。
   4 關閉電池盒或記憶卡槽 / 電池盒蓋（⑦），並將其滑回原位（⑧），請確保 EP-62A 直流電輸入連接器接線從電源連接器開口處伸出（⑥）。
   5 **COOLPIX 3700**（圖 1）：直流電輸入連接器接線可根據您持拿相機的方式進行調整（⑨）。
   COOLPIX 5200/4200（圖 2）：將鐵氧體磁心（隨相機附送）以扁平端朝向相機，安裝到電源線上離相機約 1 cm 的地方（⑨）。
2 將交流電轉接器插頭插入到 EH-62 的交流電插孔內（圖 4-a）。
3 將 EH-62 直流電插頭插入到 EP-62A 直流電輸入連接器內（圖 4-b）。
   為了做到正確連接，確認將直流電插頭完全插入到直流電輸入連接器內。
4 將牆壁插頭插入電源插座。電源指示燈點亮以示 EH-62 接通（圖 4-c）。
   若電源指示燈不亮，請拔下交流電轉接器並拿到尼康代理店去檢查。
5 打開相機電源。

現在可以使用相機了。在操作接有 AC 變壓器的相機時，小心不要讓相機意外鬆脫。

卸下 AC 變壓器

COOLPIX 3700（圖 5）
卸下 AC 變壓器之前，先關閉相機電源並從電源插座上拔下牆壁插頭，務必拔插頭而不是拔接線。讓交流電插頭連接器接線處於不防礙記憶卡槽 / 電池盒蓋的位置（①），向下推動蓋（②）並將其彈開（③；圖 5-a）。按圖示方向推開電池彈簧鎖，從相機內取出 EP-62A（圖 5-b）。

COOLPIX 7900/5900/5200/4200（圖 6）
卸下 AC 變壓器之前，先關閉相機電源並從電源插座上拔下牆壁插頭，務必拔插頭而不是拔接線。滑出電池盒蓋（①）並打開電池盒（②；圖 6-a）。按圖示方向推開電池彈簧鎖，從相機內取出 EP-62A（圖 6-b）。

COOLPIX P5000/P4/P3（圖 7）
卸下 AC 變壓器設備之前，先關閉相機並從電源插座上拔下牆上插頭，請務必拔插頭而不是拔接線。然後滑出記憶卡槽 / 電池盒蓋（①），並將其開啓（②；圖 7-a）。按圖示方向推開電池彈簧鎖，並從相機內取出 EP-62A（圖 7-b）。

規格

<EH-62>

額定輸入：	AC 100–240 V，50/60 Hz，0.18–0.1 A
額定輸出：	DC 4.2 V/1.5 A
操作溫度：	0–40 °C
體積：	大約 41 (H) ×26 (H) ×77 (D) mm
接線長度：	大約 1.8 m
重量：	大約 125 g，不包括電源線

<EP-62A>

體積 ：	大約 36 (H) ×53 (H)×8 (D) mm
重量：	大約 20 g

改良產品時規格及外觀若有變更恕不另行通知。

ไทย

ขอขอบพระคุณท่านที่ซื้อชุดอุปกรณ์แปลงไฟ AC EH-62A ชุดอุปกรณ์แปลงไฟ AC รุ่นนี้ใช้ได้กับกล้องถ่ายรูปทุกรุ่นที่ใช้แบตเตอรี่ชาร์จชนิดลิเทียม-ไอออน Nikon EN-EL5 ชุดอุปกรณ์นี้ประกอบด้วย อุปกรณ์แปลงไฟ AC EH-62 และอุปกรณ์จ่ายไฟ EP-62A ซึ่งต้องใช้ร่วมกัน

ก่อนการใช้งานผลิตภัณฑ์ โปรดอ่านคู่มือเล่มนี้และคู่มือการใช้งานกล้องถ่ายรูปที่ให้มาพร้อมกับกล้องถ่ายรูปโดยละเอียด

ข้อควรระวังเพื่อความปลอดภัย

เพื่อแน่ใจว่าได้ใช้งานอย่างถูกต้อง ก่อนใช้ผลิตภัณฑ์ตัวนี้ให้อ่านคู่มือการใช้นี้อย่างถี่ถ้วน หลังจากอ่านเสร็จ ให้เก็บรักษาคู่มือการใช้นี้ไว้ในที่ที่ผู้ใช้ผลิตภัณฑ์ตัวนี้คนอื่นๆ สามารถหาอ่านได้

ข้อควรระวังก่อนการใช้งาน

- ห้ามต่ออุปกรณ์นี้กับกับอุปกรณ์อื่นๆ ที่ไม่ได้ระบุไว้ในคู่มือฉบับนี้
- ถอดปลั๊กไฟออกจากเต้าเสียบเมื่อไม่ใช้งาน
- อย่าลัดวงจรปลั๊ก DC หรืออุปกรณ์จ่ายไฟ EP-62A
- อย่าใช้แรงกดมากเกินไปเมื่อต่อสายของขั้วต่อ DC IN หรือปลั๊ก DC ของ EP-62A ขณะที่ติดตั้งอุปกรณ์จ่ายไฟนี้เข้ากับกล้องถ่ายรูป การไม่ปฏิบัติตามข้อควรระวังดังกล่าวอาจสร้างความเสียหายต่อผลิตภัณฑ์ได้
- ถอดปลั๊กที่ฝาผนังทุกครั้ง ก่อนถอดอุปกรณ์ EP-62A ออกจากกล้อง หรือถอดปลั๊ก DC ออกจากขั้วต่อ DC IN

การต่อเชื่อมชุดอุปกรณ์แปลงไฟ AC

ก่อนที่จะทำการเชื่อมต่อชุดอุปกรณ์แปลงไฟ AC ให้ทำการปิดกล้อง

1 เปิดฝาช่องบรรจุแบตเตอรี่และเสียบอุปกรณ์จ่ายไฟ EP-62A ตามที่แสดงในรูปที่ 1 (COOLPIX 3700), รูปที่ 2 (COOLPIX 7900, 5900, 5200, 4200) หรือรูปที่ 3 (COOLPIX P5000, P4, P3)
   1 เลื่อนฝาช่องบรรจุแบตเตอรี่หรือฝาครอบช่องเสียบเมมโมรี่การ์ด/ช่องบรรจุแบตเตอรี่ตามที่แสดงในรูป (①) และเปิดฝาครอบออก (②) โปรดอ่านรายละเอียดจากคู่มือการใช้งานกล้องถ่ายรูป
   2 เปิดฝาครอบช่องอุปกรณ์จ่ายไฟ (③) และเสียบอุปกรณ์ EP-62A เข้าไปในช่องบรรจุแบตเตอรี่โดยต้องหันขั้ว "+" และขั้ว "-" ให้ถูกด้าน (④)
   3 ก้านล็อคแบตเตอรี่จะถูกดันออกขณะที่บรรจุ EP-62A เข้าไป โดยอุปกรณ์จ่ายไฟจะเข้าที่ต่อเมื่อดันอุปกรณ์เข้าไปจนสุดและก้านล็อคแบตเตอรี่ล็อคเข้าที่แล้ว (⑤)
   4 ปิดฝาครอบช่องเสียบเมมโมรี่การ์ด/ช่องบรรจุแบตเตอรี่ (⑦) แล้วเลื่อนฝากลับเข้าที่ (⑧) ตรวจดูว่าให้แน่ใจว่าสายไฟ DC-IN ของอุปกรณ์ EP-62A ลอดช่องเล็กๆ ที่ด้านล่างฝาปิดอุปกรณ์แหล่งจ่ายไฟแล้ว (⑥)
   5 COOLPIX 3700 (รูปที่ 1): ท่านสามารถปรับสายไฟ DC-IN ได้ตามความสะดวกในการใช้กล้องถ่ายรูป (⑨)
   COOLPIX 5200/4200 (รูปที่ 2): ต่อแกนเฟอร์ไรท์ที่มาพร้อมกล้องถ่ายรูปเข้ากับสายไฟให้ห่างประมาณ 1 ซม. จากกล้องถ่ายรูป (⑨) โดยให้ด้านแบนของลวดอยู่ทางกล้องถ่ายรูป
2 เสียบปลั๊กตัวแปลงไฟ เข้าที่ช่องปลั๊กต่อเข้าไฟ ACของ EH-62 (รูปที่ 4-a)
3 เสียบปลั๊ก DC ของอุปกรณ์ EH-62 เข้ากับขั้วต่อ DC-IN ของอุปกรณ์ EP-62A (รูปที่ 4-b)
   เพื่อให้แน่ใจว่าการต่อเชื่อมถูกต้อง โปรดตรวจสอบว่าท่านได้เสียบปลั๊กไฟ DC เข้ากับปลั๊ก DC-IN จนสุดแล้ว
4 เสียบปลั๊กไฟที่เต้าเสียบบนฝาผนัง ไฟสถานะการทำงานจะสว่างขึ้น แสดงว่าได้เสียบปลั๊กไฟชุดอุปกรณ์ EH-62 เรียบร้อยแล้ว (รูปที่ 4-c)
   ถ้าไฟสถานะการทำงานไม่ติด ให้ถอดปลั๊ก อุปกรณ์แปลงไฟ AC ออก แล้วนำไปให้ตัวแทนจำหน่ายของ Nikon เพื่อตรวจสอบ
5 เปิดสวิทช์การทำงานกล้อง

ท่านสามารถใช้กล้องถ่ายรูปได้แล้วในขณะนี้ เมื่อจะใช้งานกล้องถ่ายรูปด้วยชุดอุปกรณ์แปลงไฟ AC โปรดระมัดระวังอย่าให้สายไฟชุดอุปกรณ์หลุดออกจากกล้องถ่ายรูป

การถอดชุดอุปกรณ์แปลงไฟ AC

COOLPIX 3700 (รูปที่ 5)
ก่อนที่จะถอดปลั๊กชุดอุปกรณ์แปลงไฟ AC ออก ให้กดสวิทช์ปิดกล้องถ่ายรูปแล้วจึงถอดปลั๊กไฟออกจากเต้าเสียบ โดยดึงที่ตัวปลั๊ก อย่าดึงที่สายไฟ จัดสายขั้วต่อ DC ให้พ้นจากฝาครอบช่องเสียบเมมโมรี่การ์ด/ช่องบรรจุแบตเตอรี่ (①) เลื่อนฝาครอบลง (②) แล้วพลิกเปิดขึ้น (③ รูปที่ 5-a) ดึงก้านล็อคแบตเตอรี่ไปตามทิศทางที่ระบุและถอดชุดอุปกรณ์ EP-62A ออกจากกล้องถ่ายรูป (ภาพที่ 5-b)

COOLPIX 7900/5900/5200/4200 (รูปที่ 6)
ก่อนที่จะถอดปลั๊กชุดอุปกรณ์แปลงไฟ AC ออก ให้กดสวิทช์ปิดกล้องถ่ายรูปแล้วจึงถอดปลั๊กไฟออกจากเต้าเสียบ โดยดึงที่ตัวปลั๊ก อย่าดึงที่สายไฟ เลื่อนฝาครอบช่องบรรจุแบตเตอรี่ (①) และเปิดฝาออก (② รูป 6-a) ดึงก้านล็อคแบตเตอรี่ตามทิศทางที่กำหนดและถอดชุดอุปกรณ์ EP-62A ออกจากกล้องถ่ายรูป (รูปที่ 6-b)

COOLPIX P5000/P4/P3 (รูปที่ 7)
ก่อนที่ท่านจะถอดแยกชุดอุปกรณ์แปลงไฟ AC ให้ปิดกล้องถ่ายรูปและดึงปลั๊กไฟออกจากเต้าเสียบ ในการถอดปลั๊กไฟให้ดึงที่ปลั๊ก ห้ามดึงที่สายไฟ เลื่อนฝาครอบช่องเสียบเมมโมรี่การ์ด/ช่องบรรจุแบตเตอรี่ออก (①) แล้วเปิด (② รูปที่ 7-a) ดึงก้านล็อคแบตเตอรี่ไปตามทิศทางที่ระบุและถอดชุดอุปกรณ์ EP-62A ออกจากกล้องถ่ายรูป (ภาพที่ 7-b)

ข้อมูลจำเพาะ

<EH-62>

กระแสไฟฟ้าเข้า:	100–240 V AC, 50/60 Hz, 0.18–0.1 A
กระแสไฟฟ้าออก:	4.2 V DC/1.5 A
อุณหภูมิการใช้งาน:	0 – +40 °C
ขนาด:	ประมาณ 41 (กว้าง) × 26 (สูง) × 77 (หนา) มม.
สายไฟยาว:	ประมาณ 1800 มม.
น้ำหนัก:	ประมาณ 125 กรัม ไม่รวมสายไฟ

<EP-62A>

ขนาด:	ประมาณ 36 (กว้าง) × 53 (สูง) × 8 (หนา) มม.
น้ำหนัก:	ประมาณ 20 กรัม ไม่รวมสายไฟ

ในการพัฒนาผลิตภัณฑ์ตัวนี้ อาจทำให้รูปแบบของผลิตภัณฑ์และข้อมูลจำเพาะเปลี่ยนแปลงไปจากที่แจ้งไว้ได้

Português

Agradecemos que tenha adquirido o kit do adaptador CA EH-62A. Este kit do adaptador destina-se a utilização com todas as câmaras que possam ser alimentadas por baterias recarregáveis de iões de lítio EN-EL5 da Nikon. Este kit contém um adaptador CA EH-62 e um conector de energia EP-62A, que são utilizados em conjunto.

Antes de utilizar o produto, leia atentamente este documento e o *Guia de fotografia digital* fornecido com a câmara.

Precauções de segurança

Para assegurar uma operação correcta, leia atentamente este manual antes de utilizar o produto. Após a leitura, guarde-o num local acessível a todos os utilizadores do produto.

Precauções de utilização

- Não ligue o produto a nenhum dispositivo que não esteja especificamente referido neste manual.
- Retire o cabo de alimentação da saída de alimentação quando não estiver a utilizar o carregador.
- Não provoque um curto-circuito na ficha CC ou conector de energia EP-62A.
- Não force demasiado o conector de entrada CC EP-62A ou a ficha CC quando o conector de energia estiver instalado na câmara. A não observação desta precaução pode provocar danos no produto.
- Antes de retirar o EP-62A da câmara ou desligar a ficha CC do conector de entrada CC, retire a ficha de alimentação da saída de alimentação.

Ligar o kit do adaptador CA

Antes de ligar o kit do adaptador CA, certifique-se de que a câmara está desligada.

1 Abra o compartimento da bateria e insira o conector de energia EP-62A tal como é indicado na Figura 1 (COOLPIX 3700), Figura 2 (COOLPIX 7900, 5900, 5200, 4200) ou Figura 3 (COOLPIX P5000, P4, P3).
   1 Desloque o compartimento da bateria ou tampa da ranhura da placa de memória/compartimento da bateria tal como é indicado (①) e abra a tampa (②). Consulte o manual da câmara para mais informações.
   2 Abra a tampa do conector de energia (③) e insira o EP-62A no compartimento da bateria, certificando-se de que os terminais "+" e "–" estão na direcção correcta (④).
   3 O fecho do compartimento da bateria é desviado à medida que o EP-62A é inserido, o conector é inserido totalmente quando o fecho bloqueia (⑤).
   4 Feche o compartimento da bateria ou tampa da ranhura da placa de memória/compartimento da bateria (⑦) e desloque-a novamente para a posição correcta (⑧), certificando-se de que o cabo do conector de entrada CC EP-62A entra na abertura do conector de energia (⑥).
   5 **COOLPIX 3700** (Figura 1): O cabo do conector de entrada CC pode ser ajustado de acordo com a forma como a câmara é manuseada (⑨).
   COOLPIX 5200/4200 (Figura 2): Com a extremidade plana do núcleo direccionado para a câmara, prenda o núcleo de ferrite, fornecido com a câmara, ao cabo de alimentação a cerca de 1 cm de distância da câmara (⑨).
2 Coloque a ficha do adaptador CA na entrada CA do EH-62 (Figura 4-a).
3 Coloque a ficha CC EH-62 no conector de entrada CC EP-62A (Figura 4-b).
   Para garantir uma ligação adequada, certifique-se de que a ficha CC está totalmente inserida no conector de entrada CC.
4 Ligue a ficha de alimentação a uma saída de alimentação. A luz POWER acende, mostrando que o EH-62 está ligado (Figura 4-c).
   Se a luz POWER não acender, desligue o adaptador CA e leve-o a um representante da Nikon para inspecção.
5 Ligue a câmara.

Agora pode utilizar a câmara. Quando estiver a utilizar a câmara com o kit do adaptador CA, tenha cuidado para que o cabo não se desligue acidentalmente.

Desligar o kit do adaptador CA

COOLPIX 3700 (Figura 5)
Antes de desligar o kit do adaptador CA, desligue a câmara e retire a ficha de alimentação da saída de alimentação, certificando-se de que puxa a ficha e não o cabo. Ao manter o cabo do conector da ficha CC desviado da tampa da ranhura da placa de memória/compartimento da bateria (①), desloque a tampa para baixo (②) e levante-a para abrir (③, Figura 5-a). Puxe o fecho do compartimento da bateria na direcção indicada e retire o EP-62A da câmara (Figura 5-b).

COOLPIX 7900/5900/5200/4200 (Figura 6)
Antes de desligar o kit do adaptador CA, desligue a câmara e retire a ficha de alimentação da saída de alimentação, certificando-se de que puxa a ficha e não o cabo. Desloque a tampa do compartimento da bateria para fora (①) e abra-a (②, Figura 6-a). Puxe o fecho do compartimento da bateria na direcção indicada e retire o EP-62A da câmara (Figura 6-b).

COOLPIX P5000/P4/P3 (Figura 7)
Antes de desligar o kit do adaptador CA, desligue a câmara e retire a ficha de alimentação da saída de alimentação, certificando-se de que puxa a ficha e não o cabo. Desloque a tampa da ranhura da placa de memória/compartimento da bateria para fora (①) e abra-a (②, Figura 7-a). Puxe o fecho do compartimento da bateria na direcção indicada e retire o EP-62A da câmara (Figura 7-b).

Especificações

<EH-62>

Entrada nominal:	100–240V CA, 50/60 Hz, 0,18–0,1 A
Saída nominal:	4,2 V / 1,5 A CC
Temperatura operacional:	0–+40 °C
Dimensões:	Aproximadamente 41 (L) × 26 (P) × 77 (A) mm
Comprimento do cabo:	Aproximadamente 1,8 m
Peso:	Aproximadamente 125 g, não incluindo o cabo de alimentação

<EP-62A>

Dimensões:	Aproximadamente 36 (L) × 53 (P) × 8 (A) mm
Peso:	Aproximadamente 20 g, não incluindo o cabo de alimentação

O melhoramento deste produto poderá implicar alterações não anunciadas nas especificações e na sua aparência externa.

Polski

Dziękujemy za zakup zestawu zasilacza sieciowego EH-62A. Ten zestaw jest przeznaczony do wszystkich aparatów, które mogą być zasilane akumulatorami litowo-jonowymi EN-EL5 firmy Nikon. Zestaw zawiera zasilacz sieciowy EH-62 i adapter zasilający EP-62A, które są używane razem.

Przed użyciem tego produktu należy dokładnie przeczytać zarówno tę instrukcję, jak i *Instrukcję obsługi aparatu* dostarczoną z zakupionym aparatem.

Zasady bezpieczeństwa

W celu zapewnienia właściwej obsługi należy przed użyciem tego produktu uważnie przeczytać niniejszą instrukcję. Po przeczytaniu należy ją umieścić w miejscu, w którym będzie dostępna dla wszystkich użytkowników tego produktu.

Zalecenia dotyczące użytkowania

- Nie należy podłączać tego produktu do żadnego urządzenia niewymienionego w tej instrukcji obsługi.
- Gdy zasilacz nie jest używany, należy wyjąć wtyczkę z gniazda sieci elektrycznej.
- Nie wolno zwierać styków wtyczki prądu stałego ani adaptera zasilającego EP-62A.
- Nie należy stosować nadmiernej siły do złącza DC IN adaptera EP-62A ani wtyczki prądu stałego (DC), gdy adapter zasilający jest zainstalowany w aparacie. Niezastosowanie się do tego zalecenia może spowodować uszkodzenie produktu.
- Przed wyjęciem adaptera EP-62A z aparatu lub odłączeniem wtyczki prądu stałego od złącza DC IN należy wyciągnąć wtyczkę przewodu zasilającego z gniazda sieci elektrycznej.

Podłączanie zestawu zasilacza sieciowego

Przed podłączeniem zestawu zasilacza sieciowego sprawdź, czy aparat jest wyłączony.

1 Otwórz komorę akumulatora i włóż adapter EP-62A w sposób przedstawiony na Rysunku 1 (COOLPIX 3700), Rysunku 2 (COOLPIX 7900, 5900, 5200, 4200) lub Rysunku 3 (COOLPIX P5000, P4, P3).
   1 Przesuń pokrywę komory akumulatora lub gniazda karty pamięci/komory akumulatora w pokazany sposób (①) i otwórz ją (②). Szczegółowe informacje na ten temat zawiera instrukcja obsługi aparatu.
   2 Otwórz osłonę złącza zasilania (③) i włóż adapter EP-62A do komory akumulatora, sprawdzając, czy bieguny „+" i „–" są odpowiednio zorientowane (④).
   3 Zatrzask akumulatora będzie odsunięty podczas wkładania adaptera EP-62A, a po jego całkowitym wsunięciu zablokuje adapter (⑤).
   4 Zamknij pokrywę komory akumulatora lub gniazda karty pamięci i komory akumulatora (⑦) i zasuń ją z powrotem na miejsce (⑧); sprawdź, czy przewód ze złączem DC-IN adaptera EP-62A przechodzi przez otwór złącza zasilania (⑥).
   5 **COOLPIX 3700** (Rysunek 1): Ułożenie przewodu ze złączem DC-IN można regulować odpowiednio do sposobu trzymania aparatu (⑨).
   COOLPIX 5200/4200 (Rysunek 2): Załóż dławik ferrytowy dostarczany z aparatem na przewód zasilający w odległości około 1 cm od aparatu, ustawiając go płaskim końcem w stronę aparatu (⑨).
2 Podłącz wtyczkę przewodu zasilającego do gniazda prądu zmiennego w zasilaczu EH-62 (Rysunek 4-a).
3 Podłącz wtyczkę przewodu napięcia stałego z zasilacza EH-62 do złącza DC-IN adaptera EP-62A (Rysunek 4-b).
   Aby połączenie było prawidłowe, wtyczka przewodu prądu stałego musi być całkowicie włożona do złącza DC-IN.
4 Włóż wtyczkę do gniazda sieci elektrycznej. Dioda POWER zacznie się świecić, sygnalizując, że zasilacz EH-62 jest podłączony do sieci elektrycznej (Rysunek 4-c).
   Jeśli dioda POWER nie zaświeci się, odłącz zasilacz od sieci elektrycznej i oddaj przedstawicielowi firmy Nikon do sprawdzenia.
5 Włącz aparat.

Teraz możesz korzystać z aparatu. Podczas korzystania z aparatu z zestawem zasilacza sieciowego uważaj, aby przypadkowo nie odłączyć zasilania.

Odłączanie zestawu zasilacza sieciowego

COOLPIX 3700 (Rysunek 5)
Przed odłączeniem zestawu zasilacza sieciowego wyłącz aparat i wyjmij wtyczkę z gniazda sieci elektrycznej; nie ciągnij za przewód, złap za wtyczkę. Odsuń przewód prądu stałego od pokrywy gniazda karty pamięci i komory akumulatora (①), odsuń pokrywę w dół (②) i otwórz ją (③; Rysunek 5-a). Przesuń zatrzask akumulatora we wskazanym kierunku i wyjmij adapter EP-62A z aparatu (Rysunek 5-b).

COOLPIX 7900/5900/5200/4200 (Rysunek 6)
Przed odłączeniem zestawu zasilacza sieciowego wyłącz aparat i wyjmij wtyczkę z gniazda sieci elektrycznej; nie ciągnij za przewód, złap za wtyczkę. Odsuń pokrywę komory akumulatora (①) i otwórz ją (②; Rysunek 6-a). Przesuń zatrzask akumulatora we wskazanym kierunku i wyjmij adapter EP-62A z aparatu (Rysunek 6-b).

COOLPIX P5000/P4/P3 (Rysunek 7)
Przed odłączeniem zestawu zasilacza sieciowego wyłącz aparat i wyjmij wtyczkę z gniazda sieci elektrycznej; nie ciągnij za przewód, złap za wtyczkę. Odsuń pokrywę gniazda karty pamięci/komory akumulatora (①) i otwórz ją (②; Rysunek 7-a). Przesuń zatrzask akumulatora we wskazanym kierunku i wyjmij adapter EP-62A z aparatu (Rysunek 7-b).

Dane techniczne

<EH-62>

Znamionowe napięcie wejściowe:	100–240 V AC, 50/60 Hz, 0,18–0,1 A
Znamionowe napięcie wyjściowe:	Prąd stały 4,2 V/1,5 A
Temperatura pracy:	Od 0 do +40 °C
Wymiary:	Około 41 × 26 × 77 mm (szer./wys./głęb.)
Długość przewodu:	Około 1,8 m
Waga:	Około 125 g bez kabla sieciowego

<EP-62A>

Wymiary:	Około 36 × 53 × 8 mm (szer./wys./głęb.)
Waga:	Około 20 g bez kabla sieciowego

Udoskonalenia tego produktu mogą powodować niezapowiedziane zmiany danych technicznych i wyglądu zewnętrznego.

中文版（简体）

感谢您购买 EH-62A 交流电适配器设备。此适配器设备可用于所有使用尼康 EN-EL5 充电式锂电池进行充电的照相机。本设备包括相互配套使用的一个 EH-62 交流电适配器和一个 EP-62A 电源连接器。

使用本产品之前，请详细阅读本说明书以及随照相机附带的*数码拍摄指南*。

安全注意事项

为了能够正确进行操作，在使用本产品之前请详细阅读本说明书。应该放在伸手可得的地方，以便所有使用产品的人可以随时参阅。

使用须知

- 不要将该产品连接到本说明书中未特殊提及的任何装置上。
- 不使用时请将电源线从电源插座上拔下。
- 不要让直流电插头或 EP-62A 电源连接器短路。
- 当电源连接器安装在照相机上时，不要对 EP-62A 直流电输入连接器或直流电插头施加过度负荷。否则可能会损坏本产品。
- 从相机上卸下 EP-62A 或者从直流电输入连接器上拔出直流电插头之前，请先从电源插座上拔下墙壁插头。

连接交流电适配器设备

在连接交流电适配器设备之前，确保照相机电源处于关闭状态。

1 打开电池盒，并按照图 1（COOLPIX 3700）、图 2（COOLPIX 7900、5900、5200、4200）或图 3（COOLPIX P5000、P4、P3）所示插入 EP-62A 电源连接器。
   1 按照（①）中所示滑动电池盒盖或存储卡槽 / 电池盒盖，然后打开盒盖（②）。详细信息，请参阅相机使用手册。
   2 打开电源连接器盖（③），并将 EP-62A 插入电池盒，请确保 "+" 极和 "–" 极的安装方向正确（④）。
   3 插入 EP-62A 时，电池弹簧锁将被推开；弹簧锁被锁定时，表示连接器已完全插入（⑤）。
   4 关闭电池盒盖或存储卡槽 / 电池盒盖（⑦），并将其滑回原位（⑧），请确保 EP-62A 直流电输入连接器接线从电源连接器开口处伸出（⑥）。
   5 **COOLPIX 3700**（图 1）：直流电输入连接器接线可根据您持拿相机的方式进行调整（⑨）。
   COOLPIX 5200/4200（图 2）：将铁氧体磁心（随相机附送）以扁平端朝向相机，安装到电源线上离相机约 1 cm 的地方（⑨）。
2 将交流电适配器插头插入到 EH-62 的交流电插孔内（图 4-a）。
3 将 EH-62 直流电插头插入到 EP-62A 直流电输入连接器内（图 4-b）。
   为了做到正确连接，确保将直流电插头完全插入到直流电输入连接器内。
4 将墙壁插头插入电源插座。电源指示灯点亮以示 EH-62 接通（图 4-c）。
   如果电源指示灯不亮，请拔下交流电适配器并拿到尼康代理店去检查。
5 打开照相机电源。

现在可以使用照相机了。在操作接有交流电适配器设备的照相机时，小心不要让相机意外松脱。

卸下交流电适配器设备

COOLPIX 3700（图 5）
卸下交流电适配器设备之前，先关闭照相机电源并从电源插座上拔下墙壁插头，请必拔插头而不是拔接线。让交流电插头连接器接线处于不防碍存储卡槽 / 电池盒盖的位置（①），向下推动盖（②）并将其弹开（③；图 5-a）。按图示方向推开电池弹簧锁，从照相机内取出 EP-62A（图 5-b）。

COOLPIX 7900/5900/5200/4200（图 6）
卸下交流电适配器设备之前，先关闭相机电源并从电源插座上拔下墙壁插头，务必拔插头而不是拔接线。滑出电池盒盖（①）以打开电池盒（②；图 6-a）。按图示方向推开电池弹簧锁，从相机内取出 EP-62A（图 6-b）。

COOLPIX P5000/P4/P3（图 7）
卸下交流电适配器设备之前，先关闭相机并从电源插座上拔下墙上插头，请务必拔插头而不是接线。然后滑出存储卡槽 / 电池盒盖（①），并将其打开（②；图 7-a）。按图示方向推开电池弹簧锁，并从相机内取出 EP-62A（图 7-b）。

规格

<EH-62>

额定输入：	AC 100–240 V, 50/60 Hz, 0.18–0.1 A
额定输出：	DC 4.2 V/1.5 A
操作环境温度：	0–40 °C
体积：	大约 41 (W) × 26 (H) × 77 (D) mm
接线长度：	大约 1.8 m
重量：	大约 125 g，不包括电源线

<EP-62A>

体积：	大约 36 (W) × 53 (H) × 8 (D) mm
重量：	大约 20 g

我们有可能为了改善功能而改变一些规格和外部形状，而不会作事先通知。

相机及相关产品中有毒有害物质或元素的名称、含量及环保使用期限说明

环保使用期限	部件名称	有毒有害物质或元素					
		铅 (Pb)	汞 (Hg)	镉 (Cd)	六价铬 (Cr(VI))	多溴联苯 (PBB)	多溴二苯醚 (PBDE)
10	1 相机外壳（塑料制）	○	○	○	○	○	○
	2 电子表面装配元件（包括电子元件）	×	○	○	○	○	○
	3 机械元件，包括螺母和垫圈等	○	○	○	○	○	○
	4 连接线类	×	○	○	○	○	○

注：

有毒有害物质或元素标识说明

○ 表示该有毒有害物质或元素在该部件所有均质材料中的含量均在SJ/T11363-2006标准规定的限量要求以下。
× 表示该有毒有害物质或元素至少在该部件的某一均质材料中的含量超出SJ/T11363-2006标准规定的限量要求。但是,以现有的技术条件要使相机相关产品完全不含有上述有毒有害物质极为困难，并且上述产品都包含在《关于电气电子设备中特定有害物质使用限制指令2002/95/EC》的豁免范围之内。

环保使用期限

此标志的数字是基于中国人民共和国电子信息产品污染控制管理办法及相关标准，表示该产品的环保使用期限的年数。请遵守产品的安全及使用注意事项，并在产品使用后根据各地的法律、规定以适当的方法回收再利用或废弃处理本产品。

한국어

이번에는 AC 어댑터 키트 EH-62A 를 구입하여 주셔서 대단히 감사합니다 . EH-62A 는 Li-ion 충전용배터리 EN-EL5 를 사용하는 디지털카메라 전용 AC 어댑터 키트입니다 . 본제품은 AC 어댑터 EH-62 와 전원커넥터 EP-62A 로 구성되어 있으며 , 이 2 가지를 조합함으로써 사용할 수 있습니다 .

사용전에 본설명서와 디지털카메라 사용설명서를 잘 읽어 주십시오 .

안전상의 주의

사용 전에 이 사용설명서를 잘 읽고나서 바르게 사용하여 주십시오 . 다 읽으신 후에는 반드시 사용자가 언제나 볼 수 있는 곳에 보관하여 주십시오 .

사용상의 주의

- 본제품에는 국내에서의 사용에 적합한 전원코드가 부속되어 있습니다 . 본제품을 해외에서 사용하는 경우에는 별매의 전원코드가 별도로 필요합니다 . 별매 전원코드에 대해서는 카메라 사용설명서 뒷면에 기재된 니콘 서비스센터에 문의하여 주십시오 .
- 본설명서에 기재되어 있지 않은 기기는 접속하지 말아 주십시오 .
- 사용하지 않을 때는 전원플러그를 콘센트에서 빼놓아 주십시오 .
- DC 플러그 및 전원커넥터 EP-62A 를 단락시키지 말아 주십시오 .
- 카메라에 전원커넥터를 장착한 상태에서 DC 플러그 및 DC 플러그 커넥터에 강한 힘을 가하지 말아 주십시오 . 파손의 원인이 되는 경우가 있습니다 .
- 통전중인 AC 어댑터를 접속한 상태에서 전원커넥터를 카메라에서 꺼내지 말아 주십시오 . 전원커넥터를 카메라에서 꺼내는 경우 , 또는 DC 플러그를 DC 플러그 커넥터에서 빼는 경우에는 반드시 콘센트에서 전원플러그를 빼 주십시오 .

AC 어댑터 키트 사용방법

AC 어댑터 키트를 장착하기 전에 카메라 본체의 전원이 OFF 로 되어 있는지 확인하여 주십시오 .

1 카메라의 배터리 커버를 열고 전원커넥터 EP-62A 를 카메라에 넣습니다 (COOLPIX 3700 의 경우에는 그림 1, COOLPIX 7900/5900/5200/4200 의 경우에는 그림 2, COOLPIX P5000/P4/P3 의 경우에는 그림 3 을 참조하여 주십시오).
   1 카메라의 사용설명서에 기재되어 있는 순서로 배터리 커버 (COOLPIX 3700/P5000/P4/P3 의 경우에는 SD 메모리카드 / 배터리 커버) 를 슬라이드시켜서 (①) 엽니다 (②).
   2 전원커넥터 커버를 열고 (③) EP-62A 의 + 와 – 의 방향에 주의하여 카메라의 배터리 고정 레버를 EP-62A 의 측면으로 누르면서 배터리실 안으로 삽입합니다 (④).
   3 EP-62A 에 배터리 고정 레버가 걸릴 때까지 밀어넣어 주십시오 (⑤).
   4 EP-62A 의 DC 플러그 커넥터의 코드가 전원커넥터 커버를 연 부분에서 나오도록 주의하여 (⑥) 배터리 커버를 닫고 (⑦) 화살표 방향으로 슬라이드시킵니다 (⑧).
   5 **COOLPIX 3700 의 경우 (그림 1):**
   DC 플러그 커넥터의 코드는 사용상황에 따라 그림과 같이 움직일 수 있습니다 (⑨).
   COOLPIX 5200/4200 의 경우 (그림 2):
   카메라에 부속되어 있는 페라이트 코어를 그림과 같이 페라이트 코어의 凹凸 부 (⑨) 를 카메라측으로 향하지 않도록 주의하여 카메라에서 약 1cm 위치에 설치합니다 .
2 전원코드의 AC 플러그를 EH-62 의 AC 플러그 삽입구에 삽입합니다 (그림 4-a).
3 전원커넥터 EP-62A 의 DC 플러그 커넥터에 EH-62 의 DC 플러그를 삽입합니다 (그림 4-b).
   EP-62A 의 DC 플러그 커넥터와 EH-62 의 DC 플러그의 접속을 확실히 하기 위해 끝까지 단단히 끼워 주십시오 .
4 전원코드의 전원플러그를 콘센트에 삽입합니다 .
   - 전원램프가 점등하고 , 통전상태가 됩니다 (그림 4-c).
   전원램프가 점등하지 않는 경우에는 즉시 사용을 중지하고 판매점 또는 니콘 서비스센터로 문의하여 주십시오 .
5 카메라의 전원을 ON 으로 합니다 .

이것으로써 카메라를 사용할 수 있습니다 .

카메라를 사용할 때는 플러그류가 카메라에서 빠지지 않도록 주의하여 주십시오 .

AC 어댑터 키트를 빼는 방법

COOLPIX 3700 의 경우 (그림 5):
카메라의 전원을 OFF 로 하고 , AC 어댑터의 전원플러그를 콘센트에서 뺀 다음 , EP-62A 의 DC 플러그 커텍터의 코드를 SD 메모리 카드 / 배터리 커버의 슬라이드 방향으로 향하게 한 후에 (①), SD 메모리 카드 / 배터리 커버를 슬라이드시켜서 (②) 엽니다 (③) (그림 5-a). 이어서 배터리 고정 레버를 화살표 방향으로 당기고 EP-62A 를 카메라에서 꺼내 주십시오 (그림 5-b). 그리고 AC 어댑터 키트의 플러그류를 뺄 때는 코드를 당기지 말고 플러그 본체를 잡고 빼 주십시오 .

COOLPIX 7900/5900/5200/4200 의 경우 (그림 6):
카메라의 전원을 OFF 로 하고 , AC 어댑터의 전원플러그를 콘센트에서 뺀 다음 , 배터리 커버를 슬라이드시켜서 (①) 엽니다 (②) (그림 6-a). 배터리 록크 레버를 화살표 방향으로 당기고 EP-62A 를 카메라에서 꺼내 주십시오 (그림 6-b). 그리고 AC 어댑터 키트의 플러그류를 뺄 때는 코드를 당기지 말고 플러그 본체를 잡고 빼 주십시오 .

COOLPIX P5000/P4/P3 의 경우 (그림 7):
카메라의 전원을 OFF 로 하고 ,AC 어댑터의 전원플러그를 콘센트에서 뺀 다음 ,SD 메모리카드 / 배터리 커버를 슬라이드시켜서 (①) 엽니다 (②) (그림 7-a). 배터리 고정 레버를 화살표 방향으로 당기고 EP-62A 를 카메라에서 꺼내 주십시오 (그림 7-b). 그리고 AC 어댑터 키트의 플러그류를 뺄 때는 코드를 당기지 말고 플러그 본체를 잡고 빼 주십시오 .

사양

〈EH-62〉

입력정격 :	AC 100–240V 50/60Hz 0.18–0.1A
정격입력용량 :	15–19VA
정격출력 :	DC 4.2V/ 1.5A
사용온도 :	0~+40℃
치수 :	약 41 (가로)×26 (높이)×77 (세로) mm
코드길이 :	약 1.8 m
무게 :	약 125 g (전원코드 제외)

〈EP-62A〉

치수 :	약 36 (가로)×53 (높이)×8 (세로) mm
무게 :	약 20 g

- 사양 및 외관의 일부는 개량을 위하여 예고없이 변경되는 경우가 있습니다 .

INDONESIAN

Terima kasih telah membeli paket AC adapter EH-62A. Paket adapter ini digunakan untuk semua kamera yang dapat didayai oleh baterai isi ulang lithium-ion Nikon EN-EL5. Paket berisi AC adapter EH-62 dan konektor daya EP-62A, yang digunakan bersama sebagai satu perangkat.

Sebelum menggunakan produk, baca keseluruhan dokumen ini dan *Panduan Menuju Fotografi Digital* yang tersedia pada kamera.

Tindakan Keselamatan

Untuk memastikan penggunaan yang benar, baca keseluruhan petunjuk ini sebelum memakai produk ini. Setelah dibaca, pastikan tetap menyimpan petunjuk ini untuk dibaca oleh yang akan memakai produk ini.

Pencegahan dalam Penggunaan

- Jangan menghubungkan produk ke perangkat yang tidak disebutkan dalam manual ini.
- Cabut kabel listrik dari stopkontak ketika tidak digunakan.
- Jangan menyebabkan hubungan pendek pada steker DC atau konektor daya EP-62A.
- Jangan menggerakkan secara paksa konektor DC-IN EP-62A atau steker DC ketika konektor daya sedang terhubung dengan kamera. Kesalahan dalam mengikuti pencegahan ini dapat mengakibatkan kerusakan pada produk.
- Sebelum mengeluarkan EP-62A dari kamera atau mencabut steker DC dari konektor DC-IN, cabut steker tembok dari stopkontak.

Menghubungkan paket AC Adapter

Sebelum menghubungkan paket AC adapter, pastikan bahwa kamera telah mati.

1 Buka ruang baterai dan masukkan konektor daya EP-62A seperti ditunjukkan dalam Gambar 1(COOLPIX 3700), Gambar 2 (COOLPIX 7900, 5900, 5200, 4200), atau Gambar 3 (COOLPIX P5000, P4, P3).
   1 Geser penutup ruang baterai atau penutup selot kartu memori/ruang baterai seperti ditunjukkan (①) dan buka penutup (②). Baca manual kamera untuk detail.
   2 Buka penutup konektor daya (③) dan masukkan EP-62A ke ruang baterai, pastikan arah terminal "+" dan "–" dalam posisi yang benar (④).
   3 Pengait baterai akan terdorong keluar setelah EP-62A dimasukkan; konektor telah masuk sepenuhnya apabila pengait terkunci (⑤).
   4 Tutup ruang baterai atau penutup selot kartu memori/ruang baterai (⑦) dan geser kembali ke tempat awal (⑧), pastikan kabel konektor DC-IN EP-62A melewati lubang konektor daya (⑥).
   5 **COOLPIX 3700** (Gambar 1): Kabel konektor DC-IN dapat disesuaikan tergantung bagaimana kamera dipegang (⑨).
   COOLPIX 5200/4200 (Gambar 2): Dengan ujung yang rata menghadap ke kamera, pasang inti ferrite yang disediakan dengan kamera sekitar 1cm dari kamera (⑨).
2 Masukkan steker AC adapter ke lubang masuk AC dari EH-62 (Gambar 4-a).
3 Masukkan steker DC EH-62 ke dalam konektor DC-IN EP-62A (Gambar 4-b).
   Untuk memastikan hubungan yang baik, pastikan stekerDC telah masuk seluruhnya ke dalam konektor DC IN.
4 Masukkan steker tembok ke stopkontak. Lampu POWER akan menyala, menunjukkan bahwa EH-62 telah terhubung (Figure 4-c).
   Jika lampu POWER tidak menyala, cabut AC adapter dan bawa ke perwakilan Nikon untuk pemeriksaan.
5 Hidupkan kamera.

Sekarang anda dapat menggunakan kamera. Ketika mengoperasikan kamera dengan paket AC adapter, perhatikan agar kamera tidak sengaja menjadi terputus.

Memutuskan paket AC Adapter

COOLPIX 3700 (Gambar 5)
Sebelum memutuskan paket AC adapter, matikan kamera dan cabut steker tembok dari stopkontak, pastikan untuk menarik steker dan bukan pada kabel. Keluarkan kabel konektor steker dari penutup selot kartu memori/ruang baterai (①), geser penutup kebawah (②) dan angkat hingga terbuka (③; Gambar 5-a). Tarik pengait baterai dengan arah yang ditunjukkan dan keluarkan EP-62A dari kamera (Gambar 5-b).

COOLPIX 7900/5900/5200/4200 (Gambar 6)
Sebelum memutuskan paket AC adapter, matikan kamera dan cabut steker tembok dari stopkontak, pastikan untuk menarik steker dan bukan pada kabel. Geser penutup ruang baterai keluar (①) dan buka (②; Gambar 6-a). Tarik pengait baterai dengan arah yang ditunjukkan dan keluarkan EP-62A dari kamera (Gambar 6-b).

COOLPIX P5000/P4/P3 (Gambar 7)
Sebelum memutuskan paket AC adapter, matikan kamera dan cabut steker tembok dari stopkontak, pastikan untuk menarik steker dan bukan pada kabel. Geser penutup selot kartu memori/ruang baterai keluar (①) dan buka (②; Gambar 7-a). Tarik pengait baterai dengan arah yang ditunjukkan dan keluarkan EP-62A dari kamera (Gambar 7-b).

Spesifikasi

<EH-62>

Arus masuk:	100–240 V AC, 50/60 Hz, 0.18–0.1 A
Arus keluar:	4.2 V DC/1.5 A
Suhu operasi:	0 – +40 °C
Dimensi:	Sekitar 41(W) × 26 (H) × 77 (D) mm
Panjang kabel:	Sekitar 1.8 m
Berat:	Sekitar 125 g, tidak termasuk kabel listrik.

<EP-62A>

Dimensi:	Sekitar 36 (W) × 53 (H) × 8 (D) mm
Berat:	Sekitar 20 g, tidak termasuk kabel listrik.

Perbaikan pada produk ini dapat menyebabkan perubahan pada spesifikasi dan bentuk luar.