(GB) COMBINATIONS MICROWAVE OVENS
User instructions

(F) FOUR A MICRO-ONDES COMBINÉ
Mode d'emploi

(NL) COMBINATIE-MAGNETRONOVENS
Gebruiksaanwijzing

(E) HORNOS MICROONDAS COMBINADOS
Instrucciones para el uso

(D) KOMBINIERTER MIKROWELLENHERD
Bedienungsanleitung

(P) FORNO MICRO-ONDAS COMBINADO
Instruções de Utilização

COMBI Chef 1000X

Candy

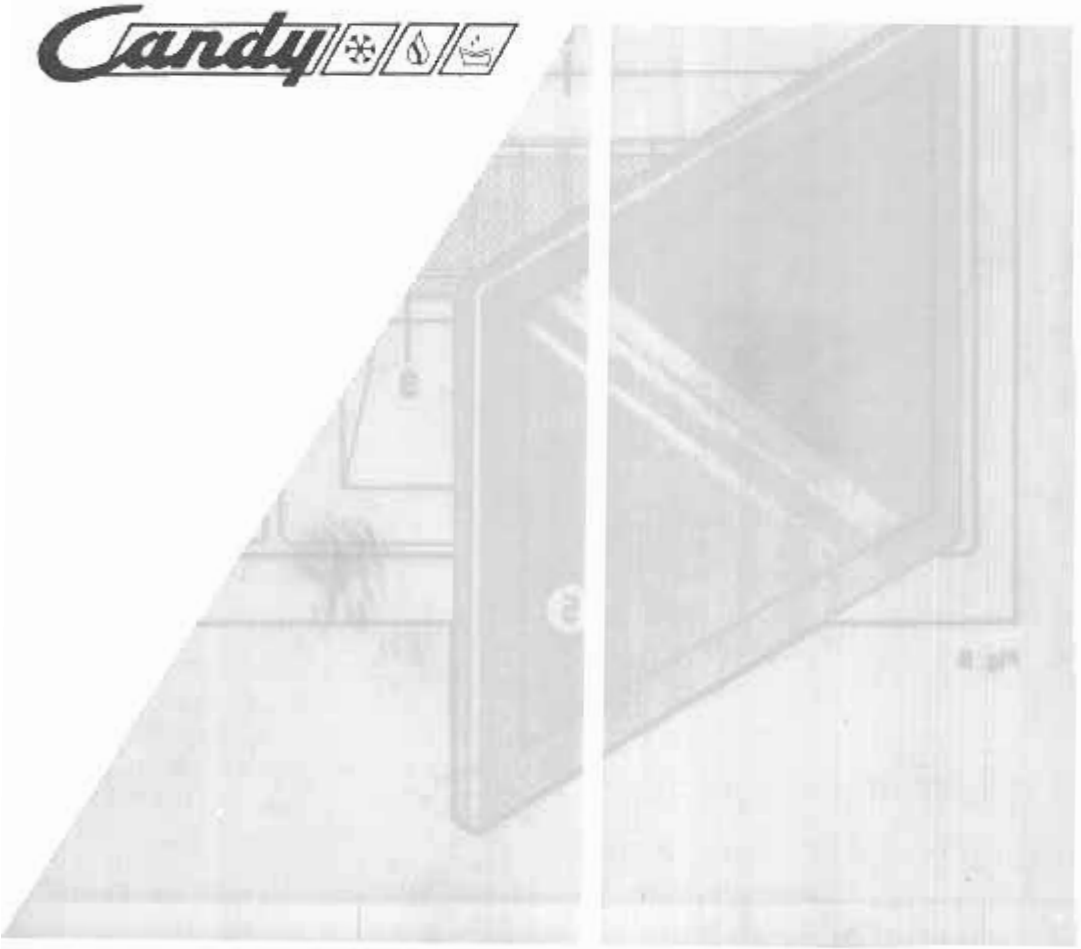

Fig. A

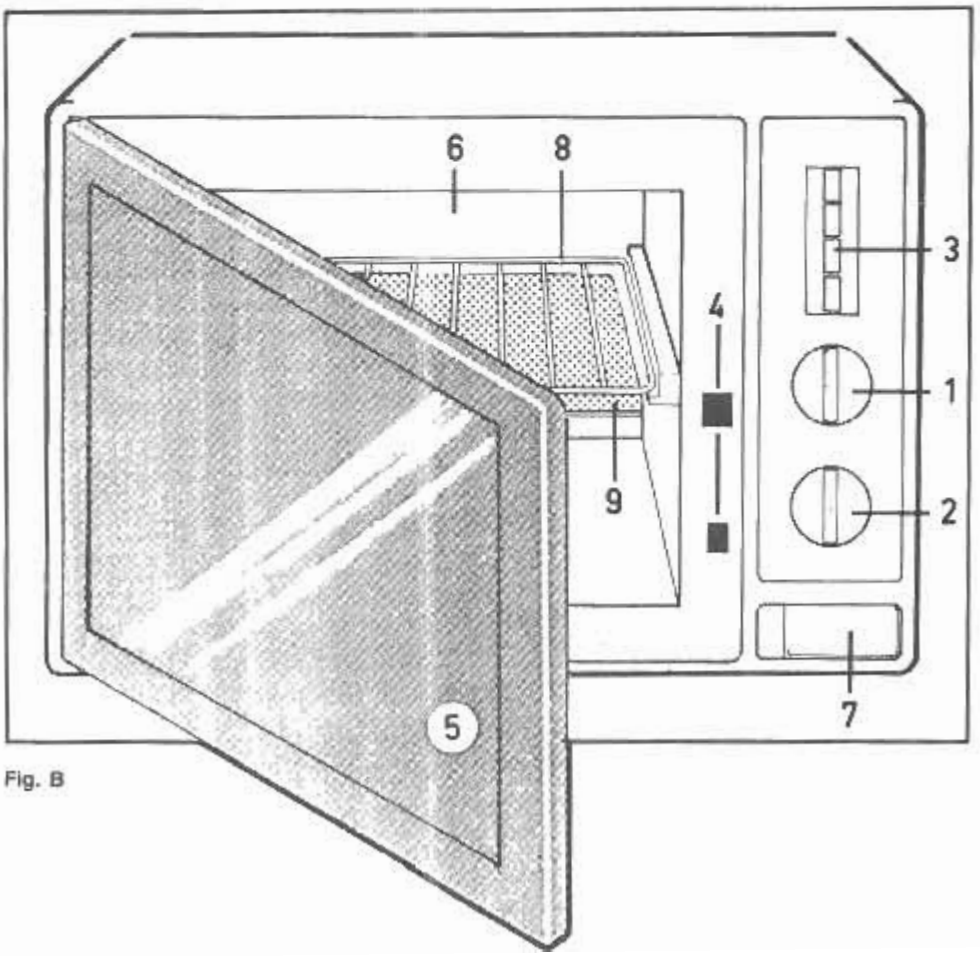

Fig. B

Généralités

(F)

Lisez attentivement les informations contenues dans ce guide car elles fournissent d'importantes indications concernant les normes de sécurité pour l'installation, l'utilisation et la manutention de votre appareil. Conservez précieusement ce guide pour toute consultation ultérieure.
L'usage de tout appareil électrique comporte l'observation de certaines règles fondamentales.
Entre autres:
— ne pas toucher l'appareil avec mains ou pieds mouillés ou humides;
— ne pas utiliser l'appareil pieds nus;
— ne pas tirer le câble d'alimentation, ou l'appareil, même dans le but de débrancher la fiche de la prise de courant;
— ne pas exposer l'appareil aux agents atmosphériques (pluie, soleil, etc.);
— ne pas autoriser l'utilisation de l'appareil aux enfants ou aux personnes non capables, sans surveillance;
— en cas d'incompatibilité entre la prise murale et la fiche de l'appareil, faites substituer la prise par une autre qui soit adaptée en vous adressant à un personnel qualifié. Ce dernier, en particulier, devra également contrôler que le diamètre des câbles de la prise soit adapté à la puissance absorbée par l'appareil;
— en général, l'usage d'adaptateurs, de prises-multiples et/ou de rallonges est déconseillé;
— en cas de panne et/ou de mauvais fonctionnement de l'appareil, mettez celui-ci hors tension et n'effectuez aucune manipulation;
— cet appareil devra être utilisé exclusivement pour: décongélation, réchauffement et cuisson d'aliments; tout autre usage est à exclure et par conséquent dangereux. Le constructeur ne pourra être retenu responsable en cas d'utilisation non-conforme, erronée ou déraisonnable.

Le non-respect des considérations ci-dessus peut compromettre la sécurité de l'appareil.

Liaison électrique

Cet appareil est conforme aux exigences de sécurité prévues par les instituts normatifs: il est muni d'une fiche bi-polaire avec fil de mise à la terre qui assure la mise à la terre complète de l'appareil.
La sécurité électrique de cet appareil n'est garantie que lorsque ce dernier est correctement relié à une installation de mise à la terre fonctionnelle, comme le prévoient les normes de écurité électrique en vigueur.
Il est donc nécessaire de vérifier cette caractéristique fondamentale de sécurité et, en cas de doute, demandez un contrôle de votre installation de la part d'un personnel qualifié.
Vérifiez si la puissance électrique de votre installation et des prises de courant est adaptée à la puissance maximum indiquée sur la plaque de l'appareil.
En cas de doute, addressez-vous à une personne professionnellement qualifiée.
La prise de courant de cet appareil doit absolument être protégée par un fusible de 16A.
Important: le constructeur ne pent être tenu pour responsable des éventuels dommages provoqués aux personnes ou aux choses qui sont dus à la non-connexion de la ligne de terre.

Installation (voir figure A)

Après avoir retiré l'emballage, assurez-vous que le four à micro-ondes soit en parfait état en contrôlant s'il ne présente aucune détérioration, interne ou externe, (défoncement, porte incurvée, charnières de la porte déformées...).
En cas de doute ne l'utilisez pas et adressez-vous à votre vendenr.
Conservez l'emballage tant que vous n'aurez pas vérifié le fonctionnement parfait de l'appareil.
Installer l'appareil sur une table ou bien sur un plan de travail en évitant de le placer trop près du bord afin de prévenir les chutes accidentelles consécutives à des manipulations maladroites.
Attention: l'appareil est protégé par une fine pellicule transparente afin d'éviter tout dommage durant le transport. Retirez-la avant d'utiliser le four.

Description des commandes (voir figure B)

1. **SÉLECTEUR FONCTIONS ET THERMOSTAT FOUR**
2. **MINUTERIE**
3. **TOUCHE SÉLECTION INTENSITÉ MICROONDES**
4. **SYSTÈME DE SÉCURITÉ ET POINTS DE FERMETURE**
5. **PORTE**
6. **CAVITÉ DU FOUR**
7. **TOUCHE OUVERTURE PORTE**
8. **GRILLE**
9. **LÈCHEFRITTE**

ATTENTION: Les touches de sélection intensité microondes ne doivent pas être actionnés pendant le fonctionnement du four.

Fiche technique

		COMBICHEF 1000X
Puissance restituée micro-ondes	W	1000
Puissance absorbée micro-ondes	W	1400
Gril	W	1450
Four	W	1600
Gril + Micro-ondes	W	2850
Four + Micro-ondes	W	3000
Puissance restituée par le régulateur d'intensité de cuisson à micro-ondes.		
Position 2 micro-ondes 30%	W	300
Position 3 micro-ondes 70%	W	700
Position 4 micro-ondes 100%	W	1000
Fréquence d'emploi	MHz	2450
Tension d'alimentation	V	230/240
Poids	kg	25
Dimensions extérieures		
Largeur	mm	521,5
Profondeur	mm	442
Hauteur	mm	348
Dimensions intérieure		
Largeur	mm	354
Profondeur	mm	354
Hauteur	mm	247
Volume du four	L.	31
Minuteur	min.	30
Accessoires:		
Réglage intensité de cuisson à micro-ondes		OUI
Eclairage du four		OUI
Triple système de sécurité		OUI
Signal acoustique de fin de cuisson		OUI
Grille intermédiaire		OUI
Lèchefritte		OUI

Commandes

Le tableau de commande comporte, de haut en bas:
— Les touches **A**: ces touches servent exclusivement au mode micro-ondes.
La touche 1 sert à mettre le micro-ondes en fonction et hors fonction; la touche 2 sert à sélectionner le mode micro-ondes à 30%; la touche 3 sert à sélectionner ce mode à 70% et la touche 4 sert à le sélectionner à 100% (puissance maxima).
— Le bouton **B**: pour sélectionner exclusivement les modes four et grill électrique.
En partant de la position zèro (dans laquelle l'appareil est complètement éteint) et en tournant dans le sens des aiguilles d'une montre, on passe par les positions suivantes:

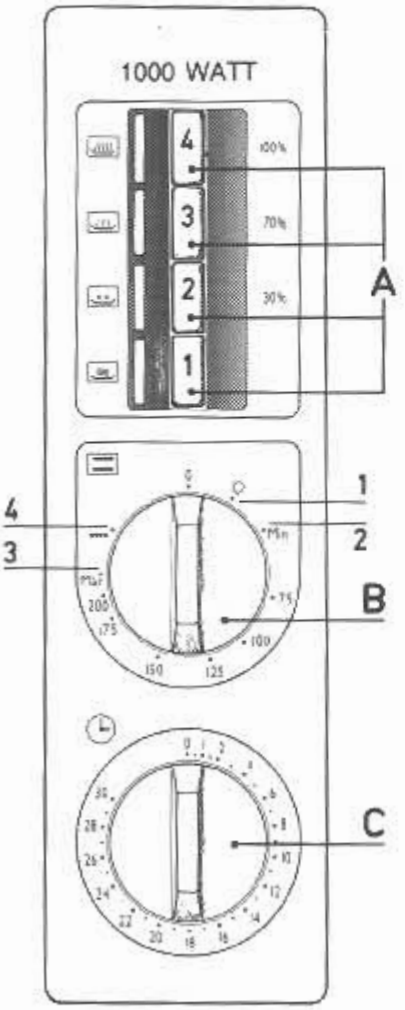

— 1: pour allumer la lampe à l'intérieur du four;
— de 2 à 3: cuisson traditionnelle (les touches A n'étant pas enfoncées) ou cuisson combinée si une touche est enfoncée en plus de la touche 1. La température du four peut être réglée entre les positions 2 (température minima d'environ 50°C) et 3 (température maxima d'environ 220°C).
— 4: cuisson grill ou cuisson grill + micro-ondes si une touche est enfoncée en plus de la touche 1.
La minuterie **C**: active les fonctions précédemment choisies et permet de sélectionner et régler le temps de cuisson. La sélection peut se faire d'un minimum de 30 secondes à un maximum de 30 minutes. La minuterie s'arrête à chaque ouverture de la porte du four pendant la cuisson et se remet en marche dès que la porte est refermée. Le bouton de la minuterie peut être actionné en cours de cuisson pour augmenter ou diminuer le temps de cuisson. **Pour régler des temps courts (jusqu'à 2 minutes), il est conseillé de tourner le bouton au moins jusqu'au symbole des 5 minutes, puis de revenir sur le temps voulu.** La four se met en marche automatiquement après la sélection du temps de cuisson. Lorsque le temps de cuisson est écoulé, le four émet un signal sonore de fin de cuisson.

Mode d'utilisation (voir figure B)

Votre nouveau four peut être utilisé avec cinq systèmes de cuisson différents:
— en micro-ondes
— avec les deux résistances (four électrique TRADITIONNEL)
— avec les micro-ondes plus le four électrique (cuisson COMBINEE)
— avec le grill
— avec le grill plus les micro-ondes.
La cuisson combinée est la plus rapide et la plus complète, et elle constitue le grand avantage de ce four.
Pour utiliser le four convenablement, procéder comme suit:
Ouvrir la porte en appuyant sur la touche (7) du panneau de commande. Mettre l'aliment à l'intérieur du four dans un récipient adapté. (Voir point 3 - Conseils importants).
Sélectionner le type de cuisson voulu en appuyant sur la touche (3) (cuisson par micro-ondes) ou en tournant le bouton (1) (four et grill électriques).
Régler la minuterie (2) sur le temps de cuisson prévu.
Pour ce faire, tourner le bouton de la minuterie dans le sens des aiguilles d'une montre. Ce temps peut être augmenté ou réduit à tout moment sans que la cuisson soit interrompue, en tournant le bouton dans un sens ou dans l'autre.
Fermer la porte du four: la cuisson commence immédiatement. La porte peut être ouverte en cours de cuisson pour vérifier l'aliment. Dans ce cas, le four s'arrête automatiquement, la lumière reste allumée, la minuterie maintient le temps programmé et la cuisson ne reprendra que lorsque la porte aura été refermée. Lorsque le temps programmé est écoulé, le signal sonore retentit et le four s'arrête automatiquement.

Cuisson par micro-ondes (voir figure page 15)

Pour cuire uniquement, avec les micro-ondes, veiller à ce que le bouton B soit sur la position zéro, puis sélectionner la fonction en appuyant, sur la touche 1. Selon la puissance voulue, appuyer sur les touches 2, 3 ou 4, puis régler le temps de cuisson à l'aide du bouton C.
La cuisson par micro-ondes sa fait par la transformation de l'énergie des micro-ondes en chaleur directement dans l'aliment. C'est pour cela que le four ne chauffe pas et que le plat contenant l'aliment devient chaud uniquement par suite de la transmission de la chaleur de l'aliment. Etant donné que les micro-ondes ne passent pas au travers du métal, il ne faut pas utiliser de plats métalliques qui empêcherait la cuisson des aliments. Le verre, la terre cuite, la porcelaine, certaines matières plastiques et de nombreuses autres matières sont traversés par les micro-ondes (voir point 3 - Conseils importants).
Le four ne doit jamais fonctionner à vide (sans aliment).
Si l'on fait bouillir un liquide dans le four à micro-ondes dans un récipient présentant une surface interne lisse et polie, il peut se produire une surchauffe du liquide au-delà de la température d'ébullition sans formation de bulles. Il faut donc mélanger le liquide avant de le retirer du four.

Attention: avant la cuisson, il faut toujours veiller à ouvrir les récipients qui sont généralement fermés, comme les petits pots d'aliments pour bébés, et à percer les sachets en plastique contenant des légumes, car les récipients fermés risqueraient d'exploser.
N.B. Pour mettre le micro-ondes hors fonction, appuyer à fond sur la touche 1. (Toutes les touches relevées indiquent la mise hors fonction du micro-ondes).

Cuisson micro-ondes + grill (voir figure page 15)

La combinaison micro-ondes + grill permet de diminuer de moitié les temps de cuisson et d'obtenir des aliments parfaitement dorés. Pour sélectionner la cuisson micro-ondes + grill, tourner le bouton B sur la position 4, puis régler les fonctions micro-ondes en suivant les instructions concernant la cuisson par micro-ondes. Régler le temps de cuisson voulu.

Cuisson au grill (voir figure page 15)

Pour ce mode de cuisson, il est conseillé de poser les récipients contenant les aliments sur la grille.
La grille peut être insérée dans las guides dans deux positions — droite ou retournée (enlever la lèchefrite, puis tourner la grille pour griller directement dessus) — qui permettent de rapprocher ou d'éloigner le plat du grill.
Pour obtenir la fonction grill seule, tourner le bouton B sur la position 4, puis régler la minuterie sur le temps de cuisson voulu.
N.B. La fonction grill, même si elle est utilisée de façon bréve, doit toujours être utilisè avec la porte fermée.

Positions de la grille du four:

Position retournée

Position droite

Cuisson traditionnelle au four électrique (voir figure page 15)

La cuisson traditionnelle est extrêmement semblable à celle que l'on obtient dans les fours électriques normaux.
— Pour ce mode de cuisson, s'assurer que le micro-ondes est hors fonction (touches 1-2-3-4 relevées) et sélectionner la température du four à l'aide du bouton B (position entre 2 et 3).
— Régler le temps de cuisson à l'aide du bouton C.
— Tous les récipients (même métalliques) allant au four peuvent être utilisés.
— La cuisson peut également se faire sur deux niveaux, en utilisant la grille, mais en veillant à ne pas poser sur celle-ci un plat trop grand, afin que l'air chaud puissent également circuler librement autour de l'aliment posé sur le niveau inférieur.
— Si l'on veut cuire un aliment volumineux, il se peut que le temps de la minuterie (30 minutes) soit insuffisant, dans ce cas, remettre la minuterie à l'expiration des 30 minutes.

Cuisson combinée (voir figure page 15)

La cuisson combinée (cuisson traditionnelle + micro-ondes) constitue l'un des grands avantages de ce nouveau four, car elle permet une forte réduction des temps de cuisson tout en assurant des aliments parfaitement dorés.
— Toutes les instructions concernant la cuisson par micro-ondes valent également pour la cuisson combinée.
— En ce qui concerne les récipients, on peut utiliser le pyrex, les céramiques allant au four et les plastiques allant au four. Ne pas utiliser de lèchefrite ou grille métallique.
— Pour la cuisson combinée, sélectionner la température di four à l'aide du bouton B (position entre 2 et 3), la puissance de cuisson par micro-ondes à l'aide des touches A et le temps de cuisson à l'aide du bouton C.
— La cuisson combinée est particulièrement indiquée pour les viandes à rôtir at les gros poissons.

Nettoyage et manutention

Il est très important que le four soit nettoyé souvent en faisant attention que les éléments chauffants soient froids. Avant d'effectuer une opération de nettoyage, retirer la prise de courant.
Le Four peut-être nettoyé avec une éponge non abrasive (pour ne pas abimer la surface des parois du four) et eau chaude ajouter à un produit pour nettoyer les plats. Rincer et sécher avec un chiffon doux. Ne pas utiliser d'autres détergent domestiques, produits abrasifs ou solvants. Essuyer l'humidité à l'intérieur de l'appareil après chaque utilisation.
En cas de débordements de liquides, soulever le verre en utilisant le levier gauche, nettoyer le fond de l'appareil et respositionner avec ce même levier la sole en verre.
Attention: durant les opérations de nettoyage du four, il est conseillé de ne pas retirer le plateau supérieur en vitrocéramique, ayant pour consequence de risquer d'abimer l'appareil.
Le nettoyage doit être effectué à l'intérieur de l'enceinte et sur la superficie de fermeture de porte en ayant soint d'éliminer les résidues de gras et nourritures.
Ne chercher jamais à démonter la porte du four.

Sécurité

Votre four à micro-ondes a été testé avec soin. Cependant, afin que celui-ci vous procure les prestations et la sécurité maximum il est important que certaines précautions soient respectées:
— n'essayez pas de faire fonctionner cet appareil avec la porte du four ouverte;
— ne manipulez en aucun cas les interrupteurs de sécurité de la porte du four;
— évitez que des restes d'aliments s'accumulent dans la zone de fermeture de la porte;
— ne mettez pas en fonctionnement l'appareil s'il est endommagé, en particulier si le dommage concerne la zone de la porte (joints, charnière, surfaces contiguës de la porte) ou la partie antérieure du four.

Il est conseillé de débrancher la fiche du réseau d'alimentation lorsque le four n'est pas utilisé pour une longue durée.
Attention: à chaque fois que vous utiliser le gril, le revêtement intérieur de la porte pourra présenter des déformations causées par de hautes températures.
Nous vous informons qu'il s'agit d'un phénomène temporaire. En fait, une fois le four éteint, le revêtement intérieur reprendra ses positions normales en quelques minutes.

Service Après Vente

Avant de faire intervenir le Service Après Vente agrée par votre revendeur ou par le contructeur, nous vous conseillons de controler que:
La porte du four est hermétiquement fermée. En effet de petits débris d'aliments peuvent en restant collés sur la porte ou sur le batis, empecher une parfaite fermeture et donc la mise en fonctionnement.
La minuterie n'est pas en position 0.
La prise de courant est correctement insérée dans son socle, et que celui ci est bien alimenté. Controler en y branchant un autre appareil (lampe portative, sèche, cheveux etc...)
Si les aliments se réchauffent ou cuisent plus lentement que prévu vérifiez que la quantité d'aliments n'est pas supérieure a celle introduite habituellement, ou aux normes requises pour un fonctionnement optimum.
Si, vous n'arrivez pas à identifier la cause du mauvais fonctionnement:
Arretez le four, débrancher la prise de courant et appelez le Service Après Vente de votre revendeur en lui précisant bien la Référence de votre appareil.

Important
Nous vous rappelons que seuls les techniciens agrées par votre revendeur ou par le constructeur sont habilités à intervenir sur ce type d'appareil. Toute intervention éffectuée par un organisme non agré risque de vous faire perdre le bénéfice de la Garantie.

Garantie France Métropolitaine

Garantie Contractuelle
Sur présentation de la facture d'achat, cet appareil est garantie pendant une année contre tout défaut de fabrication ou de matière.
Pendant cette période les pièces défectueuses seront, soient, remplacées, soient réparées gratuitement.
Sauf spécification particuliére les frais de main d'oeuvre et de déplacement restent à la charge de l'utilisateur.
En aucun cas le remplacement de l'appareil ne pourra étre éxigé.
Le constructeur décline toute responsabilité en cas de dommages survenant aux choses ou aux personnes et imputable aux appareils.
Aucune indemnité ne pourra étre exigée à quel titre ou sous quelque forme que ce soit.
Garantie Légale
Les dispositions stipulées ci-dessus n'excluent pas le bénéfice de la garantie légale concernant les vices cachées, conformément aux dispositions de l'article 1641 et suivant du Code Civil.

Attention

A messieurs les reparateurs
Les personnes ne doivent pas être exposées au rayonnement produit par le magétron en cas de mode d'utilisation incorrecte. Toutes les connexions d'entrée et de sortie de la très haute tension, le guide d'onde, les différents joints, brides etc. Doivent être remis dans les mêmes conditions que lors de la contruction. Ne pas faire fonctionner le générateur sans une charge prévue pour absorber le rayonnement. Ne jamais regarder à l'intérieur du guide d'onde ouvert ou de l'antenne pendant que le générateur fonctionne.

Conseils importants

1. **Température des aliments**
   La cuisson à micro-ondes se fait par la conversion de l'énergie des micro-ondes en chaleur directement dans les aliments. C'est pour cela que le four ne se réchauffe pas et que les plats qui contiennent les aliments mêmes se réchauffent seulement par l'effet de la température des mets. Nous vous conseillons par conséquent de contrôler attentivement la température des aliments; notamment lorsqu'il s'agit de préparations pour bébés: biberons, homogénéisés... En effet l'aliment pourrait être très chaud et le récipient tiède ou même froid.
   En faisant bouillir des liquides avec seulement les micro-ondes dans des récipients à surfaces internes lisses et propres, il peut se produire que le liquide se réchauffe au-delà de la température d'ébullition sans la formation de bulles. Si vous agitez le liquide alors que vous retirez le récipient du four, il est possible que se forment alors des bulles qui peuvent faire déborder le liquide bouillant. Il est par conséquent opportun de mélanger le liquide avant de le retirer du four.

2. **N'utilisez pas des récipients métalliques (en exclusant de l'utilization avec le gril et le four)**
   Les aliments contenus dans un récipient métallique ne cuiront pas car les micro-ondes ne peuvent traverser les métaux
   Le verre, la terre-cuite, la porcelaine, certaines matières plastiques et nombre d'autres matériaux laissent passer les micro-ondes et peuvent donc être utilisés.
   N'introduisez pas des plats ou des récipients possédant des décorations en métal (dorées ou argentées) car le récipient pourrait subir des dommages.

3. **La vaisselle adaptée au four à micro-ondes**
   Rien ne doit déranger la progression des ondes en direction des aliments.
   Utilisez seulement les récipients en matériau transparent pour les ondes; si vous avez des doutes concernant l'utilisation des divers récipients et utensiles, introduisez-les dans la cavité du four que vous mettrez en fonctionnement pendant 15-20 secondes à 100% de son intensité de cuisson: si les récipients et les ustensiles se sont réchauffés cela signifie qu'ils ne sont pas adaptés.

4. **Ne mettez aucun objet entre la porte et la paroi interne du four**
   Evitez l'accumulation de restes d'aliments dans la zone de fermeture de la porte

du four et ne mettez jamais d'objets (chiffons, gants de cuisine, etc.) entre la porte et la paroi du four: la porte doit toujours pouvoir se refermer avec facilité.

5. **N'utilisez jamais le four à micro-ondes pour:**
   cuire des oeufs dans leur coquille ou bien des escargots «à la Bourguignonne» (ils pourraient exploser).

6. Pour placer la grille dans le cadre prévu à cet effet, il faut l'accrocher à l'arrière du côté droit, puis la mettre à l'horizontale, et ensuite la guider vers l'extérieur du four. La lèchefritte peur être accrochée sous la grille ou être utilisée comme plan de cuisson.

Appareil conforme à la directive N. 82/499 CEE rélative aux perturbations de la rèceptions des emissions radiophoniques.