I Istruzioni per l'uso
F Mode d'emploi
GB User instructions

Alisè

65

Candy

Complimenti,

con l'acquisto di questo elettrodomestico Candy, Lei ha dimostrato di non accettare compromessi: Lei vuole il meglio.

Candy è lieta di proporLe questa nuova lavatrice, frutto di anni di ricerche e di esperienze maturate sul mercato, a contatto diretto con i Consumatori.
Lei ha scelto la qualità, la durata e le elevate prestazioni che questa lavatrice Le offre.

Candy Le propone inoltre una vasta gamma di elettrodomestici: **lavatrici, lavastoviglie, lavasciuga, cucine, forni a microonde, forni e piani di cottura, frigoriferi e congelatori.**
Chieda al Suo Rivenditore il catalogo completo dei prodotti Candy.

La preghiamo di leggere attentamente le avvertenze contenute nel presente libretto in quanto forniscono importanti indicazioni riguardanti la sicurezza di installazione, d'uso, di manutenzione ed alcuni utili consigli per il migliore utilizzo della lavatrice.

Conservi con cura questo libretto per ogni ulteriore consultazione.

Garanzia

L'apparecchio è corredato da un certificato di garanzia che Le permette di usufruire del Servizio di Assistenza Tecnica gratuitamente, salvo l'addebito di un diritto fisso di chiamata, per il periodo di un anno dalla data d'acquisto.
Ricordi di spedire la parte **A** del certificato di garanzia, per la necessaria convalida, entro 10 giorni dalla data di acquisto.
La parte **B** dovrà essere da Lei conservata, debitamente compilata, per essere esibita al Servizio Assistenza Tecnica, in casi di necessità di intervento, insieme alla ricevuta fiscale rilasciata dal rivenditore al momento dell'acquisto.

Indice

Istruzioni per un uso sicuro	pag. 5
Descrizione dei comandi	pag. 6
Dati tecnici	pag. 6
Come usare la lavatrice	pag. 7
Cosa fare in caso di anomalie di funzionamento	pag. 24
Installazione	pag. 25

Descrizione dei comandi

Description des commandes

Controls

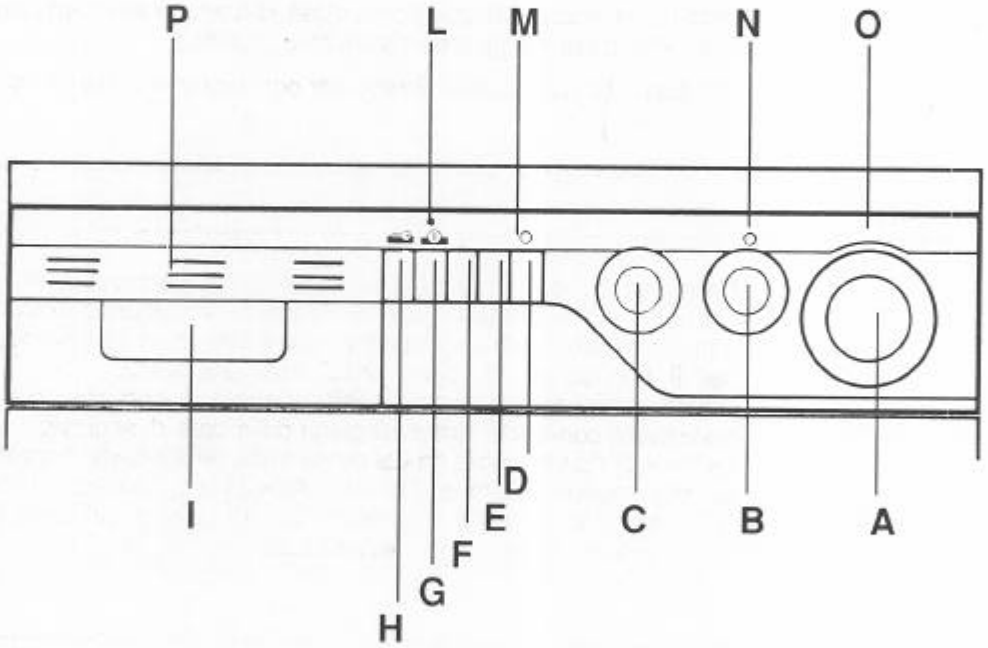

I	Istruzioni per l'uso	pag.	4
F	Mode d'emploi	page	27
GB	User instructions	page	50

Compliments,

en ayant acheté un appareil électroménager Candy, vous avez fait preuve d'une très grande éxigence: vous voulez le meilleur.
Candy est heureux de vous proposer cette nouvelle machine, fruit d'années de recherches et d'expériences confirmées sur le marché. Vous avez choisi la qualité, la fiabilité et les prestations techniques élevées.
Candy vous propose de plus, une gamme complète d'appareils d'électroménagers: machines-à-laver, lave-vaisselle, machines-à-laver séchantes, séchoirs, four à micro-ondes, fours et plaques de cuisson, réfrigérateurs et congélateurs.
Demandez à votre Revendeur le catalogue complet des produits Candy. Nous vous prions de lire attentivement les indications contenues dans ce mode d'emploi. Vous y trouverez d'importantes indications, sur la sécurité d'installation, d'emploi, de manutention et d'autres conseils utiles pour le meilleur emploi de la machine-à-laver. Conservez avec soin ce mode d'emploi pour d'ultérieures consultations.

Garantie

Cet appareil est garanti pendant une année contre tous défauts de fabrications ou de matière.
Pendant cette période, les pièces défectueuses seront, soient remplacées, soient réparées gratuitement.
Sauf spécification particulière les frais de main d'oeuvre et de déplacement restent à la charge de l'utilisateur.
En aucun cas le remplacement de l'appareil ne pourra être exigé.
Le constructeur décline toute responsabilité en cas de dommages survenant aux choses ainsi qu'aux personnes et imputables aux appareils.
Aucune indemnité ne pourra être exigée sous quelque forme que ce soit.

Garantie legale

Les dispositions stipulées ci-dessus n'excluent pas le bénéfice de la garantie légale concernant les vices cachés, conformément aux dispositions de l'article 1641 et suivant le Code Civil.

Indice

Instruction pour un emploi sûr	Page 28
Description du tableau de bord	Page 29
Données techniques	Page 29
Comment utiliser la machine-à-laver	Page 30
Que faire en cas d'anomalies de fonctionnement	Page 47
Installation	Page 48

Instructions pour un emploi sûr

L'emploi de n'importe quel appareil électrique comporte l'observation de règles fondamentales.
En particulier:

- Ne pas toucher l'appareil avec les mains où pieds mouillés ou humides
- Ne pas utiliser l'appareil pieds nus
- Ne pas utiliser des rallonges dans des endroits tels que salle de bains ou douches
- Ne pas tirer sur le cable d'alimentation de l'appareil pour débrancher la prise du courant
- Ne pas laisser exposé l'appareil à des agents atmosphériques (pluie, soleil etc...).
- Ne pas permettre que l'appareil soit utilisé par des enfants sans surveillance.
- Le socle ainsi-que la prise male de l'appareil doivent correspondre à la puissance maximum absorbée par l'appareil. En cas de necessité de remplacement de l'un ou de l'autre de ces éléments, faire effectuer la modification par un professionel patenté.
- L'utilisation de prises multiples et/ou rallonges est déconseillé et dégage le constructeur de toutes responsabilités

En cas de panne et/ou de mauvais fonctionnement de l'appareil, l'éteindre, fermer le robinet d'arrivée d'eau et ne pas ouvrir l'appareil.
Appelez le service après vente de votre revendeur en lui précisant bien le type de votre appareil.
Le non respect des prescriptions ci dessus enoncées peut compromettre la sécurité de l'appareil.

Description de la machine

A Bouton sélection programmes de lavage

B Bouton sélection programmes de séchage

C Bouton réglage de la température

D Touche essorage coton

E Touche PLUS

F Touche niveau economiseur

G Touche marche-arrêt

H Touche ouverture de hublot

I Bacs à produits

L Lampe témoin de fonctionnement

M Voyant séchage coton

N Voyant séchage

O Indication des phases de lavage

P Légende des programmes

Données techniques

		Lavage	Séchage
Capacité de linge sec	kg	5	2,5
Niveau normal de l'eau	l	10÷18	
Puissance moteur lavage	W	300	200
Puissance moteur essorage	W	500	
Puissance moteur pompe	W	80	80
Puissance moteur ventilateur	W	-	60
Puissance résistance	W	1850	750 + 680
Puissance maximum absorbée (220V)	W	2150	1930
Calibrage du fusible	A	10	
Vitesse essorage	tours/min.	600	
Consommation d'energie (prog. 1)	kWh	2,5	
Pression admise pour l'installation	N/cm²	min. 5 - max. 80	
Hauteur, largeur, profondeur	cm	85 x 60 x 52	

COMMENT UTILISER LA MACHINE A LAVER

Sélection du linge

Se reporter aux symboles des étiquettes des vêtements à laver et aux instructions de lavage des fabricants de tissus.
Effectuer la sélection du linge à laver selon:
- linge à laver à haute température
- linge coloré
- linge résistant
- linge délicat
- laine

Le linge coloré et le linge blanc ne doivent pas être mis ensemble pour éviter l'éventuel perte de couleur. Durant le premier lavage les tissus colorés pourraint déteindre. Pour cette raison nous vous conseillons de laver la premiére fois ce linge séparément.
Les vêtements et la laine, pour pouvoir être lavés en machine, doivent être marqués d'un symbole "Pure laine Vierge" et posséder en plus l'indication "Lavage mécanique".
Preter attention que dans le linge à laver, ne se trouvent pas d'objets métalliques (tels que des épingles, pièces de monnaies)
Pour les tâches résistantes appliquer un produit spécial.

Ouverture du hublot et introduction du linge.

Appuyer sur la touche d'ouverture et introduire le linge en évitant de mélanger des tissus divers qui demandent des lavages différents. Vider avec soin les poches (attention aux épingles, pièces de monnaie, etc.). Enlever tous les accessoires qui pourraient être endommagés ou qui pourraient tâcher les vêtements. Il est conseillé de ne pas faire une lessive uniquement avec des tissus en éponge qui absorbent trop d'eau et qui de ce fait deviennent trop lourds. Il vaut mieux équilibrer le chargement avec d'autres types de tissu.
La charge admise pour les tissus résistants est de 5 kg, tandis que pour les tissus délicats nous conseillons de ne pas dépasser 2 kg (1 kg en cas de linge en Pure Laine Vierge lavable en machine), pour éviter la formation de faux-plis difficiles à repasser. Pour les tissus trés délicats, il est conseillé d'utiliser un sac en filet.

Introduction du détersif

Extraire le bac à lessive comme un simple tiroir en le prenant dans la partie inférieure.

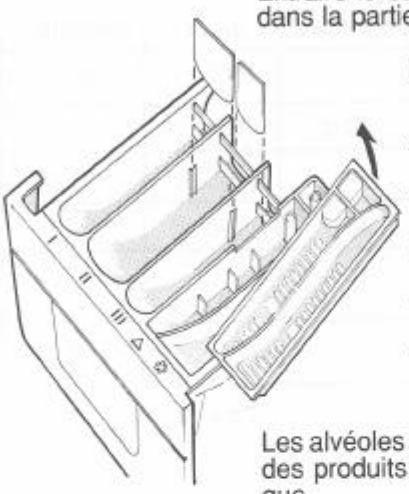

Les cinq bacs servent pour:

« I » le prélavage

« II » le lavage

« III » le lavage Plus

« Δ » le produit javelisant

« ✿ » les additifs spéciaux

Les alvéoles Δ et ✿ doivent être remplies uniquement avec des produits liquides, la vidange en fin de cycle est automatique.
Ces opérations terminées, refermer à fond le bac.
2 cloisons sont fournies (dans "l'enveloppe" mode d'emploi) pour pouvoir fermer les alvéoles **II** et **III** dans le cas d'utilisation du détersif liquide.
En cas d'utilisation de détersif liquide, il est recommandé d'utiliser un réservoir (boule) à mettre directement dans le panier.

Conseils importants sur les détersifs de lavage et de prétraitement
Utiliser uniquement des détersifs appropriés aux machines-à-laver. Pour le linge délicat et la laine, nous vous conseillons l'emploi de détersifs spéciaux.
La quantité de détersifs à introduire dans le bac approprié pour le programme de lavage doit être effectué par rapport à la dureté de l'eau locale affectée (basse, moyenne, haute, trés haute) et par rapport à la quantité de linge à laver. Les informations sur la dureté de l'eau sont fournies par la Compagnie des eaux.
Pour le traitement final (alvéole ✿) nous vous conseillons d'utiliser uniquement des produits liquides (par example adoucisseurs ou apprêts).
Au cas où vous souhaiterez utiliser de l'apprêt en poudre, mélangez le avec de l'eau suivant les conseils du fabricant, et versez directement dans le panier l'apprêt dissout (après avoir effectué le programme supplémentaire "apprêt/adoucisseur").

Doses maximales conseillées pour le détersif

Tissus	Charge-ment Kg.	I Prélavage	II Lavage	III Dose Plus	Δ Javel	Additifs
Résistants*	5	60 g.	140 g.	–	100 cc	50 cc
	5	60 g.	80 g.	60 g.	100 cc	50 cc
	3	30 g.	100 g.	–	50 cc	50 cc
	3	–	60 g.	40 g.	50 cc	50 cc
Mixtes	2	30 g.	60 g.	–	–	50 cc
Délicats	1	–	60 g.	–	–	50 cc

* Voir bouton PLUS

Dans le cas d'eaux douces, diminuer les doses

A titre indicatif ce tableau ci-dessus vous donne les quantités moyennes de détersifs à utiliser.

NOUS RECOMMANDONS D'UTILISER LA POUDRE «SKIP» POUR TOUS LES PROGRAMMES DE LAVAGE.

Sélection du programme

Le choix du programme se fait en tournant le bouton dans le sens des aiguilles d'une montre jusqu'à ce que le numéro du programme choisi se trouve en face du témoin.
Pour la sélection du programme s'assurer que le bouton 0/I marche/arrêt ne soit pas enfoncé.
Pour traiter chaque nature de tissu et salissures la machine possède 3 séries de programmes différents en lavage, température, durée.

1 Tissus résistants
Les programmes sont conçus afin d'obtenir les meilleurs résultats de lavage et les 4 rinçages alternés avec des phases d'essorage assurent un parfait rinçage.
La présence d'une phase de réduction graduelle de la température de l'eau de lavage, évite la formation de faux plis.
L'essorage final permet d'obtenir un essorage parfait.

2 Tissus mixtes et synthétiques
Le prélavage et le lavage sont optimisés par les rythmes de rotation du panier: les 3 rinçages avec un haut niveau d'eau et arrêt en immersion permettent d'obtenir un traitement délicat avec de hautes performances.
Le linge reste immergé dan l'eau du dernier rinçage évitant la formation des plis.

3 Tissus trés délicats
C'est une nouvelle conception de lavage car celle-ci se déroule suivant une alternance de mouvement de travail et de trempage.
Cette alternance est particulièrement indiquée pour le lavage de tissus trés délicats comme la Pure Laine Vierge. Le lavage et les rinçages sont faits avec un haut niveau d'eau afin d'assurer de meilleurs résultats.
Au terme du dernier rinçage, le linge reste immergé dans l'eau.
Pour terminer le cycle des tissus mixtes et très délicats, les opérations peuvent être:

Z : vidange uniquement
18 : essorage délicat
Le programme essorage délicat est indispensable surtout pour la lingerie afin d'éviter des déformations pendant la phase de sèchage à l'air.

Le nouveau système de lavage

Candy vous offre a rassemblé ses idées les plus modernes en matière de lavage pour obtenir toujours de meilleurs résultats aussi bien dans le lavage que dans les rinçages.

Lavage PLUS
Grâce à l'introduction du détersif dans 2 phases différentes aujourd'hui Candy améliore les résultats de lavage dans le respect de l'environnement. Une Alvéole en "PLUS" permet la subdivision d'une manière optimale du détersif de 2 façons.
La première est utilisée de façon traditionnelle tandis que la seconde **en appuyant sur le bouton "Plus"**, permet l'introduction d'une charge de lessive supplémentaire quand la température de l'eau est à 50°. En même temps l'action mécanique augmente de 30%.
De cette façon, par rapport à une machine-à-laver traditionnelle, on obtient des résultats de lavage supérieurs avec une économie de 25% à 30% du détersif.

Détachage Prélavage

On doit l'utiliser seulement pour le linge taché qui nécessite un passage à l'eau de javel et permet d'effectuer dans la machine un détachage préliminaire. Il suffit de verser le produit dans l'alvéole cl et de positionner la manette sur le programme spécial "détachage prélavage". Ce traitement préliminaire terminé, on ajoute au linge traité le reste de la lessive et l'on procède à la lessive normale avec le programme le plus adapté.

Bouton reglage température

Ce bouton assure un reglage correct de la température dans chaque programme de lavage en fonction des nécessités personnelles. En agissant sur le bouton reglage température, il est possible de regler chaque programme à une température inférieure par rapport à celle indiquée dans le tableau qui est le maximum conseillée pour chaque type de tissus et de salissures.

Attention. Le verre du hublot aux hautes températures de lavage se réchauffe (éviter de le toucher).

Bouton PLUS

Cette machine est dôtée d'un système unique de lavage PLUS qui consent d'économiser du détersif en obtenant de toute façon de meilleurs résultats.
En appuyant sur le bouton PLUS le détersif de l'alvéoles III est utilisé. Quelques exemples de possibilité d'emploi selon vos exigences.

1) Charger 140 gr dans la **II** alvéole + 60 gr dans la **III** à 90 °C pour tissus excessivement sales.

2) Charger 80 gr dans la **II** alvéole + 60 gr dans la **III** à 90 °C pour économiser du détersif pour tissus très sales.

3) Charger 40 gr. dans la **II** alvéole + 60 gr. dans la **III** 60 °C pour tissus moyennement sales.

4) Utiliser la **III** alvéole pour l'ajonction d'additifs (perborate, décolorants etc .....)

5) Utiliser la **III** alvéole avec des additifs type perborate mélangée avec des détersifs liquides à température supérieure à 60 °C. Ce mélange permet d'obtenir l'effet décoloré, impossible à obtenir avec le détersif liquide (ex. 200 cc liquide + 60 gr de perborate à 90 °C).

En général il est conseillé de subdiviser le detersif de la II et III alvéole en utilisant près de 25 % en moins les doses maximums conseillées et appuyer sur le bouton Plus pour les programmes 1,2,3 à n'importe quelle température.

TISSUS RESISTANTS

Tissus	Symbole etiquette	Exemple et degré de salissure	Quantité en kg.	Sélecteur du programme	Sélecteur de la température	Deroulement du programme	Note
Coton, lin, chanvre	95°	Drap, nappes à couleurs solides et blanches, serviettes lingerie très sale	jusqu'à 5 kg.	1 ** ou 2 PLUS	90°	Prélavage, lavage principale, 4 rinçages avec essorage intermédiaire, essorage final à haute vitesse	** Programmes avec phase de prélavage * Le chargement doit être réduit à pas plus de 3 kg. avec tissus à trèe haut degré de salissure
Coton, lin, chanvre	95°	Drap, nappes à couleurs solides et blanches, serviettes lingerie très sale	jusqu'à 3,5 kg.	3 PLUS	90°	Programme rapide, lavage bref, 4 rinçages avec essorage intermédiaire, essorage final	
Coton, lin, mixtes résistants	60°	Linge coloré, chemises vestes, pullover, drap peu sale	jusqu'à 5 kg.	1 ** ou 2 PLUS	60°	Prélavage, lavage principale, 4 rinçages avec essorage intermédiaire, essorage final à haute vitesse	
Coton, mixtes résistants	60°	Linge coloré, chemises, vestes, pullover, drap peu sale	jusqu'à 3,5 kg.	3 PLUS	60°	Programme rapide, lavage bref, 4 rinçages avec essorage intermédiaire, essorage final	
Coton, mixtes résistants	60°	Linge coloré, moyennement sale	jusqu'à 3,5 kg.	4	60°	Lavage bref, 4 rinçages avec essorage intermédiaire, essorage final	
Coton, mixte	40°	Linge de couleurs de teinte, blue jeans	jusqu'à 5 kg.	5	40°	Lavage bref, 4 rinçages avec essorage intermédiaire, essorage final	
		Taches organiques	–	Δ		Adoucisseur prélessive	

TISSUS MIXTES SYNTHETIQUES							
Tissus	Symbole Etiquette	Exemple de degré de salissure	Quantité en kg.	Sélecteur du programme	Sélecteur de la température	Déroulement de programme	NOTE
Mixtes résistants	60°	Chemises,drap, serviettes très sales	jusqu'à 2 kg.	**9**	60°	Prélavage, lavage, 3 rinçages, Stop en immersion	Dans tous les programmes la machine effectue: Stop en immersion, le linge reste en immersion dans l'eau dans le dernier rinçage pour éviter la formation de plis. Les operations successive sont: Z: uniquement vidange Essorage délicat. Retirer le bouton avant de déplacer le bouton des programmes.
Synthétiques (Nylon, mixtes de coton)	60°	Chemises blouses jupe de couleurs résistants, sale normal	jusqu'à 2 kg.	**10**	60°	Lavage, 3 rinçages, Stop en immersion	
Mixtes cotons-Synthétiques	30° 40° 50°	Universel peluche, jeans lègerement sale	jusqu'à 2 kg.	**11**	30°/50°	Lavage, 3 rinçages, Stop en immersion	
Synthétiques délicats	40°	Tissus délicats de couleurs	jusqu'à 2 kg.	**12**	40°	Lavage bref, 3 rinçages, Stop en immersion	
TISSUS TRES DELICATS							
Synthétiques acryliques	40° 30°	Rideaux jupes blouses chemises	jusqu'à 1,5 kg.	**15**	30°/40°	Prélavage, lavage bref à haute niveau, 3 rinçages, Stop en immersion	
Linge du laine		Laine "lavable en machine"	jusqu'à 1 kg.	**16**	40°	Lavage avec haute niveau, 3 rinçages, Stop en immersion	

Pour obtenir un linge doux et parfumé, il est conseillé pour tous les programmes l'utilisation d'un produit assouplissant.

PROGRAMMES AUXILIAIRES				
Programme	Tissus	Quantité en kg.	Sélecteur de programme	Déroulement du programme
Rinçages énergiques	Coton	jusqu'à 5 kg.	6	4 rinçages avec essorage intermédiaire essorage à haute vitesse
Apprêt, parfum adoucissant	Coton, lin	jusqu'à 5 kg.	7	Rinçage essorage
Essorage énergique	Coton, lin	jusqu'à 5 kg.	8	Essorage à haute vitesse
Rinçages délicats	Mixtes Synthetiques délicats	jusqu'à 2 kg.	13 17	3 rinçages Stop en immersion
Apprêt, parfum adoucissant	Mixtes Synthetiques délicats	jusqu'à 2 kg.	14	Rinçage Stop en immersion
Essorage délicats	Mixtes Synthetiques délicats; laine	jusqu'à 1,5 kg	18	Essorage à basse vitesse
Uniquement vidange	Pour le linge à ne pas essorer		Z	Vidange de l'eau (par ex.:après le stop en immersion)

Déroulement du programme

Le déroulement du programme est indiqué dans la zône supérieure de la manette des programmes.

= Tissus résistants

= Tissus mixtes

= Tissus délicats

= Prélavage

= Lavage

= Rinçages

= Essorage

= **Stop en immersion**

Touche niveau economiseur 1/2

La machine peut avoir deux niveaux d'eau différents. Quand le poids du linge, dans les programmes pour tissus résistants n'atteint pas la charge complète on peut utiliser le niveau réduit qui permet une économie d'eau, de détersif et d'énergie électrique.
Appuyer sur la touche correspondante au symbole indiqué.

ATTENTION! Pour tissus délicats et trés délicats, la touche « Niveau Economiseur » ne doit pas être enclenchée.

Mise en route

A la fin de toutes ces opérations, refermer le hublot de la machine et appuyer sur la touche «marche». A partir de ce moment la machine effectuera automatiquement le programme choisi.

La lessive est terminée

Quand la manette des programmes rejoindra le stop, la lessive sera terminée.
Appuyer sur la touche marche/arrêt pour supprimer le courant de la machine-à-laver (le témoin de fonctionnement s'éteindra).
Ouvrir par la suite le hublot.
Attention: un dispositif spécial de sécurité empêche l'ouverture immédiate du hublot jusqu'à la fin du lavage.
A la fin de la phase de l'essorage attendre 2 minutes avant d'ouvrir le hublot.

LE SECHAGE

Le dispositif de séchage permet un parfait séchage des tissus sans aucune émission de vapeurs extérieures. Un puissant souffle d'air circule à travers le linge humide en faisant évaporer l'eau contenue; l'air saturé d'humidité est condensée par un rideau d'eau froide puis est évacuée par le conduit de vidange. Le circuit étant hermétiquement ferme, aucune émission de vapeur à l'exterieur n'est possible.
A la fin de chaque cycle de séchage, le linge est refroidi par l'air froid pendant environ 10'.
Il est important de toujours exécuter cette phase avant de décharger le linge.

Important:
Pour arrêter le processus de séchage pendant le fonctionnement, tourner la manette DRYER dans le sens des aiguilles d'une montre jusqu'à la zone de l'echelle correspondant au refroidissement, attendre la fin du cycle, puis ouvrir le hublot.

Important:
Dans cette machine à laver séchante, peut être séché exclusivement le linge essoré et lavé à l'eau.

Organisation du programme de séchage

Les commandes spécifiques pour le séchage sont:

A manette des programmes: deux positions de séchage:

pour tissus résistants en coton

pour tissus mixtes ou synthétiques

B manette de séchage: pour régler le temps de séchage et la phase de refroidissement.

La touche séchage coton est conseillée pour les tissus résistants qui ne doivent pas être repassés et pour abréger les temps de séchage.

Avant de mettre en marche le programme de séchage, vérifier que la machine est branchée au réseau hydraulique et que le robinet est ouvert, que le tuyau de vidange est bien installé, que le linge est essoré. Après quoi, mettre la manette (A) des programmes sur la position du séchage désiré, puis indiquer le temps avec la manette (B) de séchage, enfoncer, si nécessaire, la touche

(voir le tableau indicatif de séchage).

Charger le linge et enfoncer la touche Départ O/I; la manette de séchage tourne lentement jusqu'à la position stop - séchage terminé.

Nota.
La durée maximale du cycle est de 120' environ.

Tissus coton, éponge, chanvre

Rappelons que le chargement maximal est de 2,5 kg pour une lessive complète de 5 kg. (il est obligatorie de diviser en deux quantités égales et sécher en 2 fois).
Dans le cas de pièces de grandes dimensions (ex: les draps)ou plus absorbantes (ex: peignoir ou blue jeans), il est conseillé de réduire la quantité de linge.

Tissus	kg.	Position manette des programmes Temps choisi		Touche
		Prêt a ranger	Prêt à repasser	
Coton, draps, linge de maison, taie	2,5	7-8	6-7	OUI
Coton, éponge, peignoir, blue jeans	2			OUI
Coton, pièces petites	2,5		5-6	OUI
Coton avec plis difficiles, blouses, chemises	1,5		7-8	NON

En enfonçant la touche la température de séchage augmente considérablement. Attention à ne pas toucher le hublot qui chauffe fortement!

Tissus mixtes (synthetiques/coton) est tissus synthetiques

Pour les tissus synthetiques ou mixtes, faire attention tout particulièrement aux symboles de étiquettes qui sont sur les vêtements, afin d'éviter des erreurs dans le choix du séchage.

Vérifier qu'en mettant la position sur la manette des programmes, la touche n'a pas effet, ceci pour éviter le risque de rétrécir les tissus délicats à haute température.
Le chargement maximum est de 1,5 kg pour les tissus mixtes et de 1 kg pour les tissus synthetiques; si les vêtements sont de type «lavés-endossés», il est conseillé de réduire ultérieurement le chargement de façon à éviter la formation de plis.

Tjssus	Position manette des programmes Temps etabli	
	Prêt a ranger	Prêt à repasser
Mixtes kg. 1,5	6-7	3-4
Mistes kg. 1	5-6	2-3
Synthetiques kg. 1	4-5	–
Chemises prêtes à endosser max 4 vêtements	4-5	–

Ne pas sécher les vêtements en laine, vêtements particuliers avec rembourrage (duvets, anoraks ...) fibres délicates.

Cycle automatique lavage/séchage

Il est possible d'obtenir une lessive complète et un séchage maximum de 2,5 kg. en coton ou 1,5 kg. mixte en prédisposant le temps de séchage avant de commencer le lavage.

Exemple: chargement de coton 2,5 kg.

(A) manette programmes sur programme 3

(C) manette thermostat, sur 60°C

(B) manette de séchage sur position 7

La machine termine le lavage et passe automatiquement au séchage sans commande supplémentaire.

Le cycle automatique est possible pour tissus mixtes.
Utiliser un bon assouplissant pour rendre doux les tissus et les décoller des parois du panier.
Si les tissus ne retombent pas dans le panier après quelques minutes, il est conseillé d'ouvrir le hublot et de les décoller de la paroi du panier.

Important: Les indications fournies sont d'ordre général, il sera nécessaire d'un peu de pratique pour obtenir un fonctionnement optional du séchage. Nous vous conseillons, au début, de programmer des temps inférieurs à ceux conseillés, de façon à pouvoir déterminer votre degré de séchage désiré.
Nous vous conseillons de ne pas sécher fréquemment les tissus effilochés ou vêtements à poil long pour ne pas obstruer le conduit d'air.

Securité

La machine est dotée d'un dispositif thermique qui prévient quelconque possibilité de surchauffe ou d'incendie ainsi qu'en cas de manoeuvre erronée ou d'anomalie de quelques composants.

APRES LA LESSIVE

Filtre

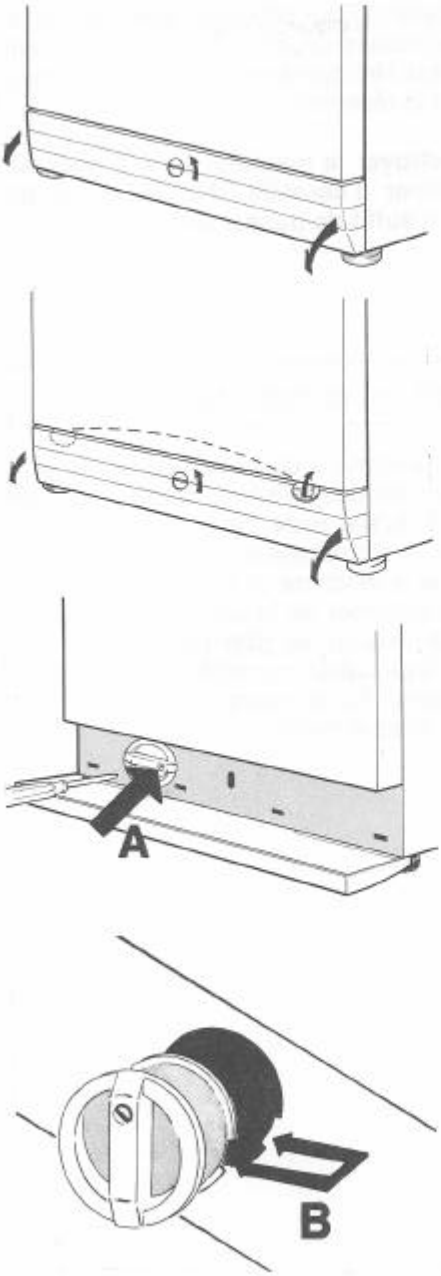

La machine est équipée d'un filtre spécial capable de retenir les objets plus importants (pièces de monnaie, boutons etc.), qui pourraient obstruer la vidange et qui peuvent être facilement récupérés.
Il est conseillé de nettoyer de temps en temps le filtre situé sous la plinthe; en respectant les normes de sécurité prescrites, procéder comme suit:

1) Débrancher la prise de courant et vider la machine de tout résidu d'eau (voir le texte: «Si la machine est inutilisée pendant un certain temps»).
2) Intercaler une pièce de monnaie ou un outil qui n'abime pas la peinture (ex. : le dos d'une cuillière ou fourchette) entre le bord supérieur du sôcle et le bord inférieur de la carrosserie dans la position indiquée et faire levier vers le haut jusqu'à décrocher le sôcle.
3) Desserer la vis "A" d'environ 5 mm.
4) Extraire le filtre en faisant tourner la poignée dans le sens contraire des aiguilles d'une montre jusqu'à l'arrêt (position verticale).
   Pendant cette operation la petite quantité d'eau restante qui sort, peut-être récupérée dans un petit récipient.
5) Remonter le filtre en position verticale (vis vers le haut) en vérifiant que les 2 logements «B» correspondent avec leurs guides respectif (tourner, si nécessaire, la partie intérieure du filtre).
6) Serrer le filtre en tournant la poignée dans le sens des aiguilles d'une montre jusqu'à l'arrêt (position horizontale) et revisser à fond la vis «A».
7) Remonter la plinthe en agissant de façon contraire à ce qui a été fait au point 2.

Nettoyage des alvéoles

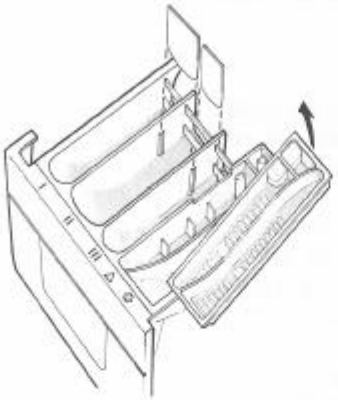

Il est conseillé de nettoyer de temps en temps les alvéoles pour le detersif, l'eau de javel et l'adoucisseur. Pour effectuer cette opération, il est nécessaire de retirer le bac, simplement en le tirant. Nettoyer avec de l'eau et le remettre dans le réservoir.

Pour nettoyer la machine à l'extérieur ne pas utiliser d'abrasifs, d'alcool et/ou diluants, il suffit de passer un chiffon humide.

Si la machine est inutilisée pendant un certain temps

En cas d'eventuels déménagements ou si la machine n'est pas utilisée pendant un certain temps et qu'elle reste dans un endroit non chauffée, il est nécessaire de vider tous les tuyaux de la machine de tout résidu d'eau. Il suffit de détacher de la bande de fixation le tuyau de vidange et plier ceci vers le bas jusqu'à l'évacuation complète de l'eau (dans un récipient). Cette opération terminée fixer le tuyau avec la bande.

Attention

1. L'utilisation **des détersifs ecologiques sans phosphate** peut produire quelques effets:
   - **L'eau de vidange des rinçages devient plus trouble sans altérer, cependant, l'efficacité du rinçage.**
   - **Presence de très legeres traces de poudre blanche insolubles sur le linge à la fin du lavage. Cette poudre blanche ne s'incruste pas dans le tissus et n'altère pas la coleur.**
2. Si votre machine à laver ne fonctionne pas, avant d'appeler le service après-vente, faire les contrôles suivants.

ANOMALIES	CAUSES	REMEDES
1. La machine ne fonctionne sur aucun programme	Prise de courant mal branchée	Brancher la prise
	Intérrupteur général désenclanché	Enclancher l'intérrupteur général
	Pas de courant	Contrôler
	Les fusibles de l'installation sont en mauvais état	Contrôler
	Porte ouverte	Fermer la porte
2. La machine ne prend pas l'eau	Voir causes du N° 1	Contrôler
	Robinet d'eau fermé	Ouvrir le robinet
	Programmateur mal positionné	Positionner correctement le programmateur
3. La machine ne vidange pas	Presence d'un corps étranger dans le filtre	Controle filtre
	Tuyau de vidange plié	Redresser le tuyau
4. Ne vidange pas, après avoir positionne un programme de vidange	Les contacts du programmateur ne sont pas encore fermés	Attendre quelques minutes, la machine vidangera bientôt
5. Ne fonctionne pas, après avoir positionné un programme à chaud	C'est normal, la machine doit chauffer l'eau avant de commencer le lavage	Attendre 10 minutes environ
6. Vous trouvez de l'eau par terre, au tour de la machine	Sortie de l'excés de mousse par le trou fait exprés sur la partie arrière	Réduire la quantité de détersif
	Perte de la garniture entre le robinet et le tuyau d'arrivée d'eau	Remplancer la guarniture et bien serrer le tube de remplissage au robinet
7. La machine n'effectue pas l'essorage	La machine n'a pas encore vidangé l'eau	Attendre quelques minutes, la machine vidangera
	La pompe ne vidange pas; voir la cause n. 4	Contrôler
	Touche «exclusion essorage» enclanchée (seulement sur quelque modéle)	Désenclancher la touche
8. Fortes vibrations pendant dant l'essorage	La machine n'est pas parfaitement d'aplomb	Agir sur les pieds réglables
	Les barres de transport n'ont pas été enlevées	Enlever les barres de transport
	Le linge n'est pas bien distribué dans le panier	Distribuer uniformément le linge
9. Ne vidange pas, après le dernier rinçage des cycles délicats (seulement quelque modéle)	C'est normal, cette pause est prévue par le programmateur	Pour effectuer l'opération de vidange, avancer la manette de sélection d'un cran.

INSTALLATION

Les frais d'installation et de mise en service de la machine sont à la charge de l'acheteur.
Les interventions éventuelles occasionées par une installation défectueuse ne sont pas couvertes par la garantie.

Déballage

Enlever le panneau arrière en dévissant les 4 vis **A** et l'écrou central **B** (fig.1).
Retirer les 4 tirants **A** (fig. 2), les tubes en carton et, enfin, l'entretoise interne en la poussant vers le bas (direction **B**) et en la faisant sortir d'abord par la gauche (direction **C**).
Faire très attention à ne pas détériorer les composants internes (fig. 2).
Fixer le panneau arrière comme indiqué dans la fig. 3, en utilisant les 8 vis **C** et les rondelles contenues dans l'enveloppe instructions.
Le partie en relief doit être orientée vers l'extérieur.
Boucher ensuite tous les trous avec les disques spéciales **D-E-F** contenus dans l'enveloppe instructions (fig. 4).
La fixation du panneau arrière et la fermeture des trous sont des opérations importantes pour assurer une sécurité complète de fonçtionnement.
Les élements de l'imballage (sacs en plastique, polystyrène, clous etc...) ne doivent pas etre laisser à la portée des enfants car ils sont sources de danger.

Branchement hydraulique

Raccorder à la prise d'eau le tuyau d'alimentation, en ayant soin de mettre le joint en caoutchouc contenu dans l'enveloppe avec le mode d'emploi et de bien serrer la bague filetée (fig.5).
Si l'eau du réseau d'alimentation présente des résidus calcaires, nous vous conseillons de demander au Service Aprés Vente le filtre accessoire 26085. Accrocher le tuyau de vidange par son extrémité coudée sur le rebord de la cuve d'écoulement sans que celui-ci fasse de plis.
Si possible, utiliser une vidange fixe d'un diamètre plus important que le tube de vidange de la machine-à-laver, pour permettre le passage de l'air.
Hauteur minimum 50 cm. Ne pas prolonger le tuyau de vidange de plus de I mètre car cela provoquerait un fonctionnement irrégulier de la pompe de vidange.

Niveau machine

La machine est munie de 2 pieds réglables indispensables à sa stabilité (fig. 6).

a) Tourner dans le sens des aiguilles d'une montre l'écrou de façon à dévérouiller la vis du pied.

b) Tourner le pied et le faire monter ou descendre jusqu'à obtenir une parfaite adhérence au sol.

c) Enfin bloquer le pied en revissant l'ecrou dans le sens inverse des aiguilles d'une montre et le faire adhérer au fond de la machine.

Branchement électrique

L'appareil est conforme aux exigences de sécurité prévues par les differents instituts de normes, et c'est la prise montée tripolaire avec un pôle de terre qui assure la mise à la terre complète de l'appareil. L'efficacité de la sécurité est donc subordonnée à la mise à la terre correcte de votre propre installation selon les lois en vigueur des normes de sécurité électrique.
Il est nécessaire et fondamental de vérifier votre installation électrique, et en cas de doute, solliciter un contrôle méticuleux du branchement par le personnel qualifié.
Le constructeur ne peut pas être considéré responsable pour d'eventuels dommages causés par le manque de mise à terre de l'installation.
Verifier que la portée électrique du branchement et des prises de courant soient proportionnées à la puissance maximale de l'appareil (voir plaque).
En cas de doute, contactez un electricien dument patenté.
Cet appareil est conforme à la norme CEE n° 82/499 relative à la suppression des interférences Radio.

important
Le constructeur ne pourra être tenu responsable des dommages survenus aux personnes ou matériels provenant d'un défaut de raccord à la ligne de terre.

Congratulations!

By buying this Candy appliance, you have shown that you are not willing to accept a compromise: you want the best.
Candy is pleased to be able to offer you this new washing machine, the result of years of research and experience in the market, in direct contact with the consumer.
You have chosen the quality, the durability and the outstanding features which this machine has to offer.
Candy also boasts a vast range of other domestic appliances: washing machines, dish washers, washer/dryers, cookers, micro-wave ovens, ovens and hobs, refrigerators and freezers.
Ask your dealer for the catalogue with the complete range of Candy products.
Please read the instructions contained in this booklet carefully. They give important information regarding the safe installation, use, and maintenance of the machine, as well as some useful advice on how to get the best out of your washer.
Look after this booklet carefully and keep it for future reference.

Guarantee

The appliance is supplied with a guarantee certificate which allows free use of the Technical Assistance Service, apart from a fixed call out charge, for a period of one year from the date of purchase.
Remember to post part A of the guarantee certificate within 10 days of the purchase date.
Part B should be filled in and retained by you, to be shown to the person from the Technical Assistance Service if required. You should also keep your sales receipt.

Contents

Safety instructions	Page 51
Description of the controls	Page 52
Technical data	Page 52
How to use the machine	Page 53
User check list	Page 68
Installation	Page 69