MARQUE : TAKARA
REFERENCE : CDU1755BT
CODIC : 4196716

NOTICE

名称：法国8980M说明书
料号：55-491755-0001
尺寸：130x90mm
材质：157g铜板封面底 80gA4纸质内页 黑白印

Takara®
Multimedia

CDU 1755BT

AUTORADIO CD/MP3/BLUETOOTH

Guide d'utilisation

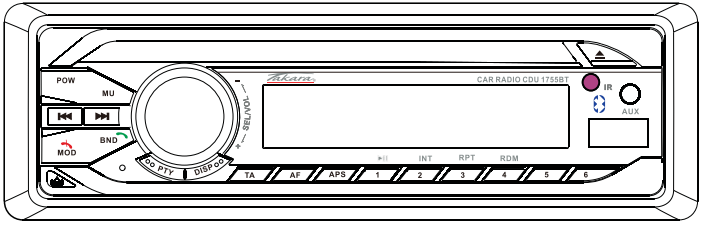

Index

Français..... Page 05~14

English ..... Page 15~26

Deutsch ..... Page 27~38

Italiano ..... Page 39~50

Nederlandse..... Page 51~62

Português ..... Page 63~74

Español..... Page 75~86

Précautions d'installation:

< Important : veuillez retirer les vis et enlever l'étiquette de protection rouge avant l'installation >

1. Cet appareil doit être installé par un professionnel.
2. Référez-vous au manuel de l'utilisateur pour les branchements électrique, une mauvaise manipulation peut endommager l'appareil.
3. Raccorder les fils d'alimentation après les autres branchements de l'appareil.
4. Isoler tous les fils dénudés pour éviter des courts-circuits.
5. Bien fixer tous les câbles après l'installation.
6. Veillez lire attentivement les instructions pour chaque partie, avant l'installation.
7. L'appareil est conçu pour fonctionner avec une batterie 12-15V masse négative, assurez-vous que le systéme électrique de votre véhicule est de ce type
8. Assurez-vous de brancher l'appareil en suivant le diagramme, sinon, il peut causer des dysfonctionnements ou des dommages.

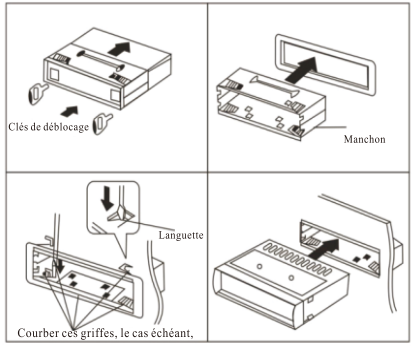

La fente du lecteur CD et tout disque utilisé doit être propre et sans poussière pour ne pas endommager l'appareil. Ce type de dommage n'est pas couvert par la garantie.

Schéma de câblage:

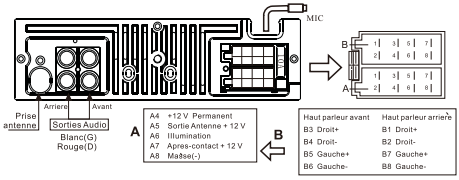

1.Cet appareil fonctionne seulement avec une batterie 12-15V masse négative.

2.Afin d'éviter tout court-circuit, s'assurer que le moteur soit éteint, puis débrancher lecâble du terminal négatif (-) de la batterie.

3.Veillez noter que le câble jaune est connecté au terminal positif (+) de la batterie ou au connecteur BAT.

4. Le fusible doit respecter le format prévu pour le véhicule et sa valeur doit être adaptée.

5.Des Haut-parleurs 4-8 ohms de bonne qualité sont nécessaires pour de bonnes performances.

SPECIFICATIONS:

Tuner FM:

Plage de fréquences: 87. 5-108MHz

Medium fréquence: ..... 10.7MHz ±0.3%

Signal/Volume sonore: 50dB

Sensibilite Utilisable 10dB

CD/MP3/Entrée Série Bus (USB)/Carte mémoire

Laser: ..... Laser à semi-conducteur longueur d'onde de 780 mm

Réponse en fréquence ..... 20 Hz-20 KHz

Taux Signal/Bruit ..... >50dB

THD ..... <1% (1KHz)

Autres

Amplification maximum 4x45w

Tension d'alimentation ..... 12-15V continu masse négative

Impédance de haut-parleur ..... 4-8 ohm/ch

Dimensions 195x190x52mm

Poids 1.36kg

Commandes et fonctions de la façade

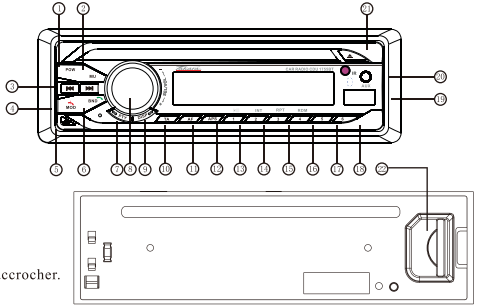

1.**POW**: allumer/éteindre (on/off).

2.**MUT**: sourdine activé/désactivé.

3. ⏮ ⏭ : en mode radio, appuyer pour la recherche automatique.

Rester appuyé pour la recherche manuelle des stations.

En mode lecture piste audio, appuyer pour aller à la piste suivante / précédente. Rester appuyé pour avance/recul rapide.

4.**MODE**: appuyer pour changer entre mode radio/USB/SD/AUX-in/CD.

Quand il est en mode téléphone Bluetooth, appuyez pour raccrocher.

5.**Pull-out**: appuyer pour enlever la façade.

6.**BAND**: appuyer pour changer de bande.

Quand il ya un appel Bluetooth, appuyez sur pour répondre au téléphone.

7.**PTY**: En mode radio. appuyer pour basculer entres les fonctions.

*Appuyer sur la touche PTY une fois pour afficher LCD MUSIC sur l'écran, puis appuyer sur

Bouton nb 1 pour POP, appuyez de nouveau pour ROCK;

Bouton nb 2 pour FACILE (EASY), appuyer de nouveau pour LIGHT;

Bouton nb 3 pour CLASSICS, appuyer de nouveau pour AUTRES;

Bouton nb 4 pour JAZZ, appuyer de nouveau pour PAYS;

Bouton nb 5 pour NATION, appuyer de nouveau pour ANCIENS (OLDIES);

Bouton nb 6 pour FOLK.

*Appuyer sur la touche PTY deux fois pour afficher DISCOURS (SPEECH) sur l'écran LCD, puis appuyer sur

Bouton nb 1 pour NOUVELLES --- AFFAIRES --- --- INFO ; Bouton nb 4 pour METEO --- FINANCE --- ENFANT ;
Bouton nb 2 pour SPORT --- EDUCATION --- DRAME ; Bouton nb 5 pour SOCIAL --- RELIGION --- PHONE IN;
Bouton nb 3 pour CULTURE --- SCIENCE ---VARIES ; Bouton nb 6 pour VOYAGE --- LOISIRS --- DOCUMENT.

Appuyer sur la touche PTY une troisième fois pour éteindre la fonction PTY (off).

8. 1) Bouton de volume rotatif: tourner pour régler le volume.

2) Bouton multifonctions

* Appuyer sur ce bouton pour régler les fonctions ci-dessous :

Appuyer une fois pour BAS

Appuyer deux fois pour TRE

Appuyer trois fois pour la balance haut-parleur gauche / droite BAL

Appuyer quatre fois pour la balance haut-parleur avant / arrière FAD

Appuyer cinq fois pour revenir au réglage du volume VOL

* Appuyer et maintenir ce bouton pour régler les fonctions ci-dessous :

Rester appuyé pour activer/désactiver LOUD (on/off)

Appuyer une fois pour le mode DSP. Tourner pour POP/ROCK/CLASSIC/PLAT.

Appuyer deux fois pour DX. Tourner pour LOCAL.

Appuyer trois fois pour STEREO. Tourner pour MONO.

Appuyer quatre fois pour TASEEK. Tourner pour TA / ALARME.

Appuyer cinq fois pour RETUNE L pour entrer ANS 90 secondes (mode de recherche automatique PI). Tourner pour RETUNE S pour entrer ANS 30 secondes (mode de recherche automatique).

9.DISP: Bouton de l'horloge, appuyer une fois pour afficher l'heure. Lorsque l'heure est affichée, appuyer ce bouton de nouveau et maintenir pour ajuster l'heure. Tourner le bouton de volume pour régler l'heure, confirmer en appuyant sur le bouton DISP, puis tourner le bouton de volume pour régler les minutes et confirmer en appuyant sur le bouton DISP.

10.TA: En mode radio, rester appuyé sur la touche TA pour activer/désactiver la recherche de station ANS. En mode lecture piste audio, appuyer sur la touche TA, et "TP" s'affichera sur l'écran LCD lors de la réception d'un signal ANS. Il changera en mode de station ANS automatiquement.

11.AF : en mode radio, appuyer une fois pour activer / désactiver la fonction ANS.

12.APS: en mode radio, appuyer sur ce bouton pour rechercher des stations. Rester appuyé pour recherche de stations et mémorisation automatique.

En mode lecture de piste:

1 Paramétrer la lecture: appuyer sur APS une fois. L'écran LCD affichera TEMPS SCH, tourner le bouton VOL pour régler l'heure et appuyer sur SEL pour confirmer.

2. Sélection pistes: appuyer sur APS une deuxième fois, l'écran LCD affichera TRK SCH, tourner le bouton VOL pour parcourir les pistes et appuyer sur SEL pour confirmer.

3 Recherche de fichiers: appuyer sur APS une troisième fois, l'écran LCD affichera FILE SCH, tourner le bouton VOL pour obtenir le nom du fichier souhaité et appuyer sur SEL pour comfirmer.

4 Sélection de fichiers: appuyer sur APS une quatrième fois, l'écran LCD affichera DIR SCH, tourner le bouton VOL pour parcourir les fichiers et appuyer sur SEL pour comfirmer.

13.Button nb 1 : en mode radio, appuyer pour mémoriser une station. En mode lecture, appuyer pour PAUSE.

14.Button nb 2 : en mode radio, appuyer pour mémoriser une station. En mode lecture, appuyer pour TOUTES.

15.Button nb 3 : en mode radio, appuyer pour mémoriser une station. En mode lecture, appuyer pour REPEAT.

16.Button nb 4 : en mode radio, appuyer pour mémoriser une station. En mode lecture, appuyer pour RANDOM.

17.Button nb 5 : en mode radio, appuyer pour mémoriser une station. En mode lecture, appuyer pour sauter 10 pistes en arrière. Par ex. si piste n° 25 est lue, appuyer pour aller à la piste n° 15.

18.Button nb 6 : en mode radio, appuyer pour mémoriser une station. En mode lecture, appuyer pour sauter 10 pistes en avant Par ex. si piste n° 25 est lue, appuyer pour aller à la piste n° 35.

19. Port USB.

20. AUX: Entrée AUX-in.

21. ⏏: jouer / éjecter disque.

22. Fente carte mémoire.

Fonctionnement de la télécommande:

1. ⏻ : marche / arrêt.
2. :Répondre au téléphone / Appuyer pour commencer la composition
*En mode radio, appuyer pour sélectionner la station 2.
des numéros, puis appuyer pour déclencher l'appel.
3. Raccrocher le téléphone / Supprimer les numéros lors de la numérotation.
4. "0" / MODE
5. 1/ ⏯:
* En mode radio, appuyer pour sélectionner la station1.
Rester appuyé pour mémoriser la station actuelle au numéro 1.
* En composant un numéro de téléphone, appuyer pour "1".
* En sélectionnant les pistes, appuyer pour "1".
* Pause / Play : en mode lecture, appuyer pour faire pause et appuyer de nouveau pour reprendre la lecture (play).
6. 2/INT:
* En composant un numéro de téléphone, appuyer pour "2".
Rester appuyé pour mémoriser la station actuelle au numéro 2.
* En sélectionnant les pistes, appuyer pour "2".
* En mode lecture, appuyer pour lire le début de chaque piste (environ 10 sec).
Rester appuyé pour mémoriser la station actuelle au numéro 2.
7. 3/RPT :
*En mode radio, appuyer pour sélectionner station 3.
Rester appuyé pour mémoriser la station actuelle au numéro 3.
* En composant un numéro de téléphone, appuyer pour "3".
* En sélectionnant les pistes, appuyer pour "3".
* En mode lecture, appuyer pour activer / désactiver la fonction REPEAT (répétition).

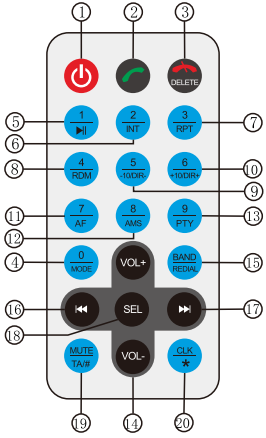

8. 4/RDM :

*En mode radio, appuyer pour sélectionner station 4.

Rester appuyé pour mémoriser la station actuelle au numéro 4.

* En composant un numéro de téléphone, appuyer pour "4".

* En sélectionnant les pistes, appuyer pour "4".

* En mode lecture, appuyer pour lecture aléatoire (random).

9. 5/ -10 DIR- :

*En mode radio, appuyer pour sélectionner station 5.

Rester appuyé pour mémoriser la station actuelle au numéro 5.

* En composant un numéro de téléphone, appuyer pour "5".

* En sélectionnant les pistes, appuyer pour "5".

* En mode lecture, appuyer pour retour rapide -10 pistes. Rester appuyé pour lire les pistes du dossier précédent.

10. 6/ +10 DIR+ :

*En mode radio, appuyer pour sélectionner station 6.

Rester appuyé pour mémoriser la station actuelle au numéro 6.

* En composant un numéro de téléphone, appuyer pour "6".

* En sélectionnant les pistes, appuyer pour "6".

* En mode lecture, appuyer pour avance rapide +10 pistes. Rester appuyé pour lire les pistes du dossier

11. 7/AF :
*En mode radio, appuyer pour activer / désactiver la fonction ANS.
* En composant un numéro de téléphone, appuyer pour "7".
* En sélectionnant les pistes, appuyer pour "7".
12. 8/AMS :
* En mode radio, appuyer pour parcourir les stations, rester appuyé pour mémorisation automatique.
* En mode lecture, appuyer pour sélectionner des pistes. Entrer un numéro de piste ou utiliser le bouton VOL (3)sur la façade pour défiler jusqu'à la piste souhaitée. Appuyer sur le bouton VOL (3) pour confirmer la lecture.
* En composant un numéro de téléphone, appuyer pour "8".
13. 9/PTY :
* Appuyer pour sélectionner la fonction PTY.
* En composant un numéro de téléphone, appuyer pour "9".
* En sélectionnant les pistes, appuyer pour "9".
14. VOL+/- : tourner pour augmenter ou diminuer le volume.
15. BAND/REDIAL :
* En mode radio, appuyer pour changer de bande.
* En mode Bluetooth, appuyer pour recomposer le dernier numéro appelé.
16. : ⏮
* En mode radio, appuyer pour parcourir les fréquences radio.
* En mode lecture, appuyer pour la piste précédente, rester appuyé pour lecture rapide en arrière.
* En mode musique Bluetooth, appuyez sur pour la piste précédente.
17. : ⏭
* En mode radio, appuyer pour parcourir les fréquences radio.
* En mode lecture, appuyer pour la piste précédente, rester appuyé pour lecture rapide en avant.
* En mode musique Bluetooth, appuyez sur pour la piste suivante.suivant.

18.SEL :
*Appuyer sur pour sélectionner "BAS" "TREBLE" "BALANCE" "FADER" "LOUD" "DSP" "EQ".
* Appuyer sur VOL + / VOL- pour régler le volume.
* Ce bouton a une fonction de confirmation.
19. MUTE/TA/# :
*Appuyer pour couper le son. Rester appuyé pour activer / désactiver la fonction TA.
* En composant un numéro de téléphone, appuyer pour "#".
20. CLK/* :
* Appuyer pour afficher l'heure, rester appuyé pour régler l'heure (tourner le bouton VOL (3) pour régler et confirmer avec le bouton SEL (18)).
* En composant un numéro de téléphone, appuyer pour "*".

AVERTISSEMENT:

★ Le cordon d'alimentation (jaune) ne doit pas être mis à la masse, sinon l'appareil risque de tomber en panne ou de bruler.

★ Si le câble de mémoire (rouge) est mal connectée, l'appareil risque de ne pas s'allumer.

★ Les haut parleurs doivent être correctement branchés, sinon le haut-parleur et l'amplificateur ne fonctionneront pas.