Pioneer

TS-W310D4

car-use component subwoofer
hp d'extreme-grave automobile
subwoofer per automobile
subwoofer para equipamento de utilização em carro
компонентный сабуфер для автомобильного использования

INJECTION MOLDED CONE™

ENCLOSURE USE 0.85 cu.ft TO 1.75 cu.ft/
POUR CAISSON 24,1 litres À 49,5 litres

TS-W310D4

hp d'extreme-grave automobile

Pioneer

POUR CAISSON 24,1 litres À 49,5 litres

1400W MAX

30cm

DOUBLE 4Ω

TS-W310D4

car-use component subwoofer
компонентный сабуфер для автомобильного использования

INJECTION MOLDED CONE™

ENCLOSURE USE 0.85 cu.ft TO 1.75 cu.ft/
ИСПОЛЬЗОВАНИЕ КОЖУХА ЕМКОСТЬЮ 24,1 ЛИТРОВ К 49,5 ЛИТРОВ

Pioneer

1400W MAX

12"

DUAL 4Ω

THF5479-A/CN

TS-W310D4

hp d'extreme-grave automobile

- PUISSANCE MUSICALE MAXIMUM 1400 W
- PUISSANCE NOMINALE 400 W
- TAILLE DE HAUT-PARLEUR Ø30 cm
- IMPEDANCE 2 OHMS OU 8 OHMS (4 OHM DVC)
- SENSIBILITE 95 dB ±1,5 dB (DANS LA VOITURE, ENTREÉ : 1 W)
- BANDE PASSANTE 20 Hz À 250 Hz (– 20 dB DANS LA VOITURE, ENTRÉE : 1 W)
- POIDS BRUT 6,24 kg

INJECTION MOLDED CONE™

POUR CAISSON 24,1 litres À 49,5 litres

1400W MAX

30cm

DOUBLE 4Ω

Pioneer

PIONEER CORPORATION

XAEL5 ☐
1 PIÈCE

TS-W310D4

car-use component subwoofer

- MAX. MUSIC POWER 1400 W
- NOMINAL POWER 400 W
- SPEAKER SIZE Ø30 cm (12" DIA.)
- IMPEDANCE 2 OHMS OR 8 OHMS (4 OHM DVC)
- SENSITIVITY 95 dB ±1.5 dB (IN CAR, INPUT : 1 W)
- FREQUENCY RESPONSE 20 Hz TO 250 Hz (– 20 dB IN CAR, INPUT : 1 W)
- GROSS WEIGHT 6.24 kg 13 lb 12 oz

INJECTION MOLDED CONE™

ENCLOSURE USE 0.85 cu.ft TO 1.75 cu.ft

●PARTS INCLUDED
●PIECES COMPRISES

φ4 mm×30 mm ×8 ×1

Pioneer

1400W MAX

12"

DUAL 4Ω

PIONEER CORPORATION

XAEL5 ☐
1 PIECE

If you want to dispose this product, do not mix it with general household waste. There is a separate collection system for used electronic products in accordance with legislation that requires proper treatment, recovery and recycling.

Private households in the member states of the EU, in Switzerland and Norway may return their used electronic products free of charge to designated collection facilities or to a retailer (if you purchase a similar new one).

For countries not mentioned above, please contact your local authorities for the correct method of disposal.

By doing so you will ensure that your disposed product undergoes the necessary treatment, recovery and recycling and thus prevent potential negative effects on the environment and human health.

Möchten Sie dieses Produkt, wenn Sie es entsorgen wollen, nicht mit gewöhnlichen Haushaltsabfällen. Es gibt ein getrenntes Sammelsystem für gebrauchte elektronische Produkte, über das die richtige Behandlung, Rückgewinnung und Wiederverwertung gemäß der bestehenden Gesetzgebung gewährleistet wird.

Privathaushalte in den Mitgliedsstaaten der EU, in der Schweiz und in Norwegen können ihre gebrauchten elektronischen Produkte an vorgesehenen Sammeleinrichtungen kostenfrei zurückgeben oder aber an einen Händler zurückgeben (wenn sie ein ähnliches neues Produkt kaufen).

Bitte wenden Sie sich in den Ländern, die oben nicht aufgeführt sind, hinsichtlich der korrekten Verfahrensweise der Entsorgung an die örtliche Kommunalverwaltung.

Auf diese Weise stellen Sie sicher, dass das zu entsorgende Produkt der notwendigen Behandlung, Rückgewinnung und Wiederverwertung unterzogen wird, und so mögliche negative Einflüsse auf die Umwelt und die menschliche Gesundheit vermieden werden.

Si vous souhaitez vous débarrasser de cet appareil, ne le mettez pas à la poubelle avec vos ordures ménagères. Il existe un système de collecte séparé pour les appareils électroniques usagés, qui doivent être récupérés, traités et recyclés conformément à la législation.

Les habitants des états membres de l'UE, de Suisse et de Norvège peuvent retourner gratuitement leurs appareils électroniques usagés aux centres de collecte agréés ou à un détaillant (si vous rachetez un appareil similaire neuf).

Dans les pays qui ne sont pas mentionnés ci-dessus, veuillez contacter les autorités locales pour savoir comment vous pouvez vous débarrasser de vos appareils.

Vous garantirez ainsi que les appareils dont vous vous débarrassez sont correctement récupérés, traités et recyclés et préviendrez de cette façon les impacts néfastes possibles sur l'environnement et la santé humaine.

Se si vuole eliminare questo prodotto, non gettarlo insieme ai rifiuti domestici. Esiste un sistema di raccolta differenziata in conformità alle leggi che richiedono appositi trattamenti, recupero e riciclo.

I privati cittadini dei paesi membri dell'UE, di Svizzera e Norvegia, possono restituire senza alcun costo i loro prodotti elettronici usati ad appositi servizi di raccolta o a un rivenditore (se si desidera acquistarne uno simile).

Per i paesi non citati qui sopra, si prega di prendere contatto con le autorità locali per il corretto metodo di smaltimento.

In questo modo, si è sicuri che il proprio prodotto eliminato subirà il trattamento, il recupero e il riciclo necessari per prevenire gli effetti potenzialmente negativi sull'ambiente e sulla vita dell'uomo.

Si desea deshacerse de este producto, no lo mezcle con los residuos generales de su hogar. De conformidad con la legislación vigente, existe un sistema de recogida distinto para los productos electrónicos que requieren un procedimiento adecuado de tratamiento, recuperación y reciclado.

Las viviendas privadas en los estados miembros de la UE, en Suiza y Noruega pueden devolver gratuitamente sus productos electrónicos usados en las instalaciones de recolección previstas o bien en las instalaciones de minoristas (si adquieren un producto similar nuevo).

En el caso de los países que no se han mencionado en el párrafo anterior, póngase en contacto con sus autoridades locales a fin de conocer el método de eliminación correcto.

Al actuar siguiendo estas instrucciones, se asegurará de que el producto de desecho se somete a los procesos de tratamiento, recuperación y reciclaje necesarios, con lo que se previenen los efectos negativos potenciales para el entorno y la salud humana.

Se quiser deitar fora este produto, não o misture com o lixo comum. De acordo com a legislação, existe um sistema de recolha separado para os equipamentos electrónicos fora de uso, que requerem tratamento, recuperação e reciclagem apropriados.

Os consumidores dos Estados-membros da UE, da Suíça e da Noruega podem entregar equipamentos electrónicos fora de uso em determinadas instalações de recolha ou a um retalhista (se adquirirem um equipamento novo similar).

Nos países não mencionados acima, informe-se sobre o método de eliminação correcto junto das autoridades locais.

Ao fazê-lo estará a garantir que o produto que já não tem utilidade para si é submetido a processos de tratamento, recuperação e reciclagem adequados, evitando-se assim potenciais efeitos negativos para o ambiente e a saúde humana

Если вы желаете утилизировать данное изделие, не выбрасывайте его вместе с обычным бытовым мусором. Существует отдельная система сбора использованных электронных изделий в соответствии с законодательством, которая предполагает соответствующее обращение, возврат и переработку.

Частные клиенты-в странах-членах ЕС, в Швейцарии и Норвегии могут бесплатно возвращать использованные электронные изделия в соответствующие пункты сбора или дилеру (при покупке сходного нового изделия).

В странах, не перечисленных выше, для получения информации о правильных способах утилизации обращайтесь в соответствующие учреждения.

Поступая таким образом, вы можете быть уверены в том, что утилизируемый продукт будет соответствующим образом обработан, передан в соответствующий пункт и переработан без возможных негативных последствий для окружающей среды и здоровья людей.

TS-W310D4 1400W MAX.

30 cm (12") CAR-USE COMPONENT SUBWOOFER
HP D'EXTREME-GRAVE AUTOMOBILE 30 cm

Be sure to read the attached instruction manual before installing this speaker.
Vor dem Einbau des Lautsprecher, immer die beiliegende Bedienungsanleitung lesen.
Prière de lire obligatoirement le manuel d'installation ci-joint avant de monter l'haut-parleur.
Leggete il manuale di istruzioni allegato prima di installare l'altoparlante.
Antes de instalar el altavoz cerciórese de leer el manual de instrucciones adjunto.
Assegurar-se de que lê o manual de instruções anexado antes de instalar o alto-falante.
Перед установкой данного громкоговорителя непременно читать приложенную инструкцию по эксплуатации.
在安装本扬声器之前，务必阅读附属的使用说明书。

●FEATURES
1. IMPP™ COMPOSITE SEAMLESS CONE
2. DUAL LAYER, FIBER REINFORCED ELASTIC POLYMER SURROUND
3. DOUBLE STACKED HIGH ENERGY MAGNETS
4. INTEGRATED SINGLE SIDED TERMINAL DESIGN

●SPECIFICATIONS
- Maximum music power .... 1400 W
- Nominal power .... 400 W
- Speaker size .... 30 cm (12")
- Impedance .... 2 Ω or 8 Ω
- Sensitivity .... 95 dB ±1.5 dB (in car, input : 1 W)
- Frequency response .... 20 Hz to 250 Hz (–20 dB in car, input : 1 W)
- Gross weight .... 6.24 kg 13 lb 12 oz

●TECHNISCHE EINZELHEITEN
- Max. musikleistung .... 1400 W
- Nennspannung .... 400 W
- Größe der lautsprecher .... 30 cm
- Impedanz .... 2 Ω oder 8 Ω
- Empfindlichkeit .... 95 dB ±1,5 dB (im auto, eingabe : 1 W)
- Frequenzgang .... 20 Hz bis 250 Hz (–20 dB im auto, eingabe : 1 W)
- Gesamtgewicht .... 6,24 kg

●SPÉCIFICATIONS
- Puissance musicale maximum .... 1400 W
- Puissance nominale .... 400 W
- Taille de haut-parleur .... 30 cm
- Impedance .... 2 Ω ou 8 Ω
- Sensibilite .... 95 dB ±1,5 dB (dans la voiture, entrée : 1 W)
- Bande passante .... 20 Hz à 250 Hz (–20 dB dans la voiture, entrée : 1 W)
- Poids brut .... 6,24 kg

●RECOMMENDED ENCLOSURE VOLUME/PORT SIZES (1 port)

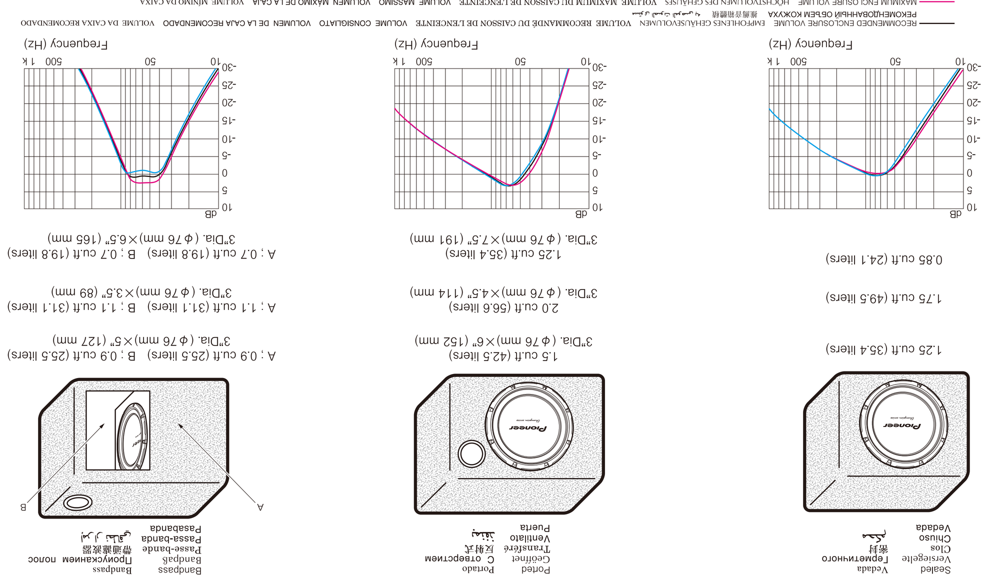

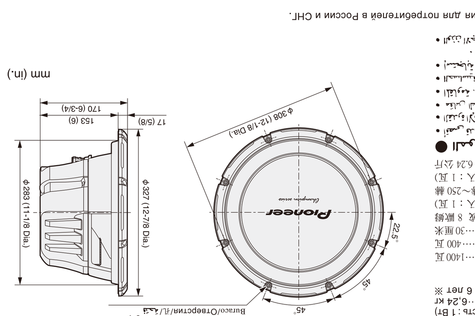

mm (in.)

©PIONEER CORPORATION 2012 MADE IN CHINA FABRIQUÉ EN CHINE FABBRICATO IN CHINA FEITO EM PORCELANA
КОРПОРАЦИЯ ПАЙОНИР 1-1, Shin-ogura, Saiwai-ku, Kawasaki-shi, Kanagawa 212-0031, JAPAN / JAPON
PIONEER EUROPE NV Haven 1087, keetberglaan 1, B-9120 Melsele, Belgium / Belgio / Belgique

TS-W310D4/XAEL5 THF5479-A/CN