TS-A1323I/XAEW5 THF5446-A/CN

TS-A1323I

300 W MAX.

Flush-Mount Car Speaker 13 cm (5-1/4") COAXIAL 3-WAY

Haut-Parleurs À Montage Encastré Pour Automobile 3 VOIES COAXIAL 13 cm

Be sure to read this instruction manual before installing this speaker.

Vor dem Einbau des Lautsprecher, verfehlen Sie nicht diese Vorschrift zu lesen.

Prière de lire obligatoirement ce manuel d'installation avant de monter les haut-parleurs.

Prima di installare l'altoparlante leggete tassativamente le istruzioni.

Antes de instalar el altavoz es importante que lea estas instrucciones.

Leia este manual de instruções antes de instalar o alto-falante.

Обязательно прочитайте это руководство перед подключением динамика.

安裝揚聲器前，務請先看本使用說明書。

●FEATURES
1. HIGH SENSITIVITY & HIGH POWER HANDLING DESIGN
2. MULTILAYER MICA MATRIX CONE
3. LIGHT WEIGHT ELASTIC POLYMER SURROUND
4. φ42 mm (1-5/8" Dia.) CONE MIDRANGE

●HOW TO INSTALL ●EINBAU ●MODE D'INSTALLATION ●MODO DI INSTALLAZIONE ●INSTALACIÓN ●COMO INSTALAR ●КАК ПОДКЛЮЧИТЬ ●安裝方法

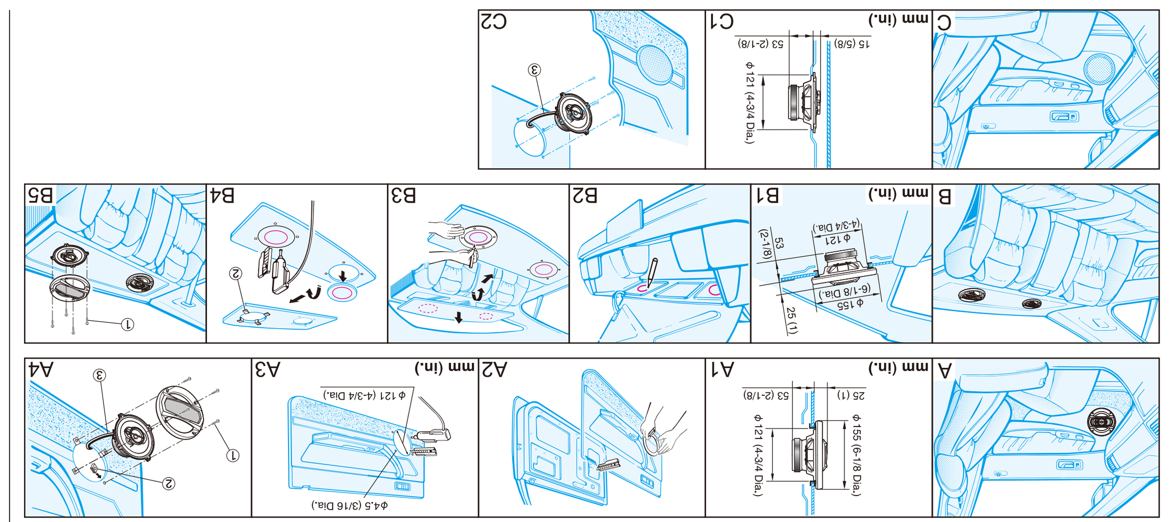

●SPECIFICATIONS
- Reproduction system .... Coaxial three way
- Speaker specifications
  - Woofer .... φ129 mm (5-1/8" Dia.)
  - Multilayer mica matrix cone
  - Light weight elastic polymer surround
  - Heat-resistant voice coil
  - Strontium magnet: 220 g (7.8 oz)
  - Midrange .... φ42 mm (1-5/8" Dia.) Cone
  - Strontium magnet: 19 g (0.7 oz)
  - Tweeter .... φ10 mm (3/8" Dia.) Dome
- Nominal impedance .... 4 Ω
- Maximum music power .... 300 W
- Nominal power .... 50 W
- Grille material .... Steel net, heat-proof resin
- Weight (per speaker including accessory parts) .... 0.74 kg (1 lb 10 oz)
- Gross weight (2 speakers including packaging) .... 1.66 kg (3 lb 11 oz)

© PIONEER CORPORATION 2012 MADE IN CHINA FABRIQUÉ EN CHINE FABBRICATO IN CINA FEITO EM PORCELANA СДЕЛАНО В КИТАЕ 1-1, Shin-ogura, Saiwai-ku, Kawasaki-shi, Kanagawa 212-0031, JAPAN / JAPON

PIONEER EUROPE NV Haven 1087, Keetberglaan 1, B-9120 Melsele, Belgium / Belgio / Belgique

TS-A1323I

3-Way Speaker

- MAX. MUSIC POWER 300 W
- NOMINAL POWER 50 W
- WOOFER Ø130 mm
- MIDRANGE Ø42 mm CONE
- TWEETER Ø10 mm DOME
- IMPEDANCE 4 OHMS
- SENSITIVITY 89 dB (±1.5 dB)
- FREQUENCY RESPONSE 49 Hz TO 31 kHz (−20 dB)
- GROSS WEIGHT 1.66 kg 3 lb 11 oz

MULTILAYER MICA MATRIX CONE

300W MAX · 3 WAY VOIES · 13 cm

PIONEER CORPORATION

XAEW5 1 PAIR

●PARTS INCLUDED ●PIECES COMPRISES

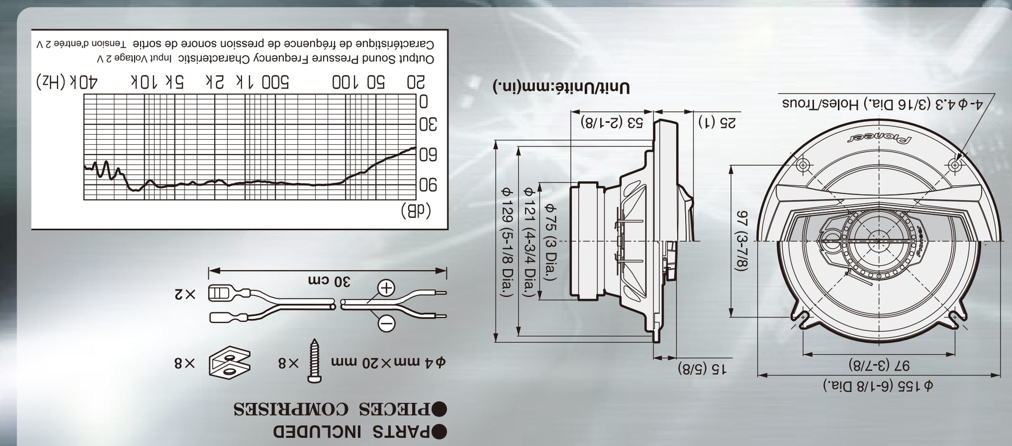

⚠CAUTION
1. Do not touch the speaker flexible wire Ⓐ.
2. Do not change the direction of the speaker terminal assembly Ⓑ.
3. Make sure lead and speaker terminals do not contact metal.
4. When making connections, refer also to the instruction manual of the car stereo used.

⚠VORSICHT
1. Die Lautsprecherlitzen Ⓐ nicht berühren.
2. Die Richtung der Lautsprecherpol-Anordnung Ⓑ darf nicht geändert werden.
3. Es ist darauf zu achten, daß die Zuführungskabel und die Lautsprecherklemmen kein Metall berühren.
4. Zum Anschliessen sind auch die Anleitungen für das verwandte Auto-Stereo-Radio zu beachten.

⚠ATTENTION
1. Ne jamais toucher le fil flexible de haut-parleur Ⓐ.
2. Ne pas modifier l'orientation de plaquette de connexions du haut-parleur Ⓑ.
3. S'assurer que les fils et les bornes des haut-parleurs ne touchent pas une pièce métallique.
4. Le branchement s'opère après consultation de la notice d'instructions de l'autoradio qui est utilisé.

⚠PRECAUZIONE
1. Non toccare il cavo flessibile del diffusore Ⓐ.
2. Non cambiare la direzione del gruppo terminale del diffusore Ⓑ.
3. Assicurarsi che il cavo ed i terminali del diffusore non siano a contatto con metallo.
4. Quando si effettuano connessioni, fare riferimento anche al manuale di istruzioni dell'autostereo usato.

⚠PRECAUCION
1. No se debe tocar el alambre flexible Ⓐ del altavoz.
2. No cambiar la dirección del conjunto de terminal del altavoz Ⓑ.
3. Asegurarse de que los terminales del altavoz y el hilo conductor no están en contacto con el metal.
4. Para hacer la conexión consultar también el manual de instrucciones que se provee para el "reproductor".

⚠PRECAUÇÃO
1. Não toque no fio flexível do alto-falante Ⓐ.
2. Não mude a direção de montagem do terminal do alto-falante Ⓑ.
3. Assegure-se de que o fio e os terminais do alto-falantes não entrem em contacto com metal.
4. Quando da realização das conexões, favor referir-se também ao manual de instruções do aparelho de som do carro que está sendo usado.

⚠ОСТОРОЖНО
1. Не трогайте гибкий провод Ⓐ динамика.
2. Не изменяйте направление подсоединений электроконтактов динамика Ⓑ.
3. Будьте уверены, что проводка и электроконтакты динамика не имеют контакта с металлом.
4. При подсоединении обращайтесь также к руководству по эксплуатации автомобильной стереосистемы.

⚠注意事項

КОРПОРАЦИЯ ПАЙОНИР
1-1, Син-Огура, Сайвай-ку, г. Кавасаки, префектура Канагава, 212-0031, Япония
Импортер ООО "ПИОНЕР РУС"
125040, Россия, г. Москва, ул. Правды, д. 26
Тел.: +7(495)956-89-01

ЧУВСТВИТЕЛЬНОСТЬ .... 89 дБ(±1,5 дБ)
ЧАСТОТНАЯ ХАРАКТЕРИСТИКА .... 49 Гц К 31 кГц(−20 дБ)
СРОК СЛУЖБЫ : 6 ЛЕТ

※ Information Note for Customers in Russia and CIS countries.
※ Information - l'attention des clients de Russie et des pays de la CEI.
※ Nota informativa per i consumatori della Russia e dei paesi del CIS.
※ Nota de informação para consumidores da Rússia e países da CEI.
※ Информация для потребителей в России и СНГ.

TS-A1323I

HP 3 Voies

MULTILAYER MICA MATRIX CONE

Pioneer

300W MAX · 3 WAY VOIES · 13 cm

4 988028 187414

Pioneer

300W MAX · 3 WAY VOIES · 13 cm

TS-A1323I

3-Way Speaker / HP 3 Voies
Diffusore 3 Vie / Alto-falante 3 Vias
Громкоговоритель 3-Х Полосный

MULTILAYER MICA MATRIX CONE

TS-A1323I

3-Way Speaker
Громкоговоритель 3-Х Полосный

MULTILAYER MICA MATRIX CONE

Pioneer

300W MAX · 3 WAY VOIES · 13 cm

THF5446-A/CN

TS-A1323I

MULTILAYER MICA MATRIX CONE

HP 3 Voies

- PUISSANCE MUSICALE MAXIMUM 300 W
- PUISSANCE NOMINALE 50 W
- HP GRAVE Ø130 mm
- HP MÉDIUM Ø42 mm CÔNE
- HP AIGU Ø10 mm DÔME
- IMPEDANCE 4 OHMS
- SENSIBILITE 89 dB (±1,5 dB)
- BANDE PASSANTE 49 Hz À 31 kHz (−20 dB)
- POIDS BRUT 1,66 kg

Pioneer

300W MAX · 3 WAY VOIES · 13 cm

PIONEER CORPORATION

XAEW5 1 PAIRE

●PARTS INCLUDED ●MIT GELIEFERTES ZUBEHÖR ●PIECES COMPRISES ●PEZZI INCLUSI ●PIEZAS INCLUIDAS ●PEÇAS INCLUÍDAS ●ПРИЛАГАЕМЫЕ ЧАСТИ ●附件
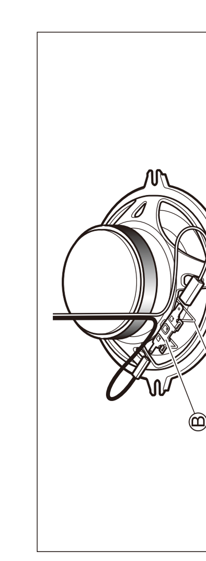
① φ4 mm×20 mm ×8
② ×8
③ 30 cm ×2