User Manual

# GETTING STARTED? EASY.

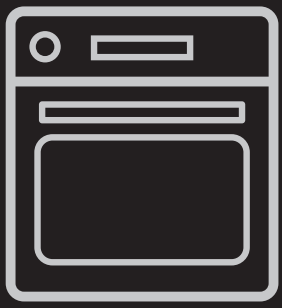

**FR Notice d'utilisation**
Four

FOP37902XE

FAURE

## ⚠ INFORMATIONS DE SÉCURITÉ

Avant d'installer et d'utiliser cet appareil, lisez soigneusement les instructions fournies. Le fabricant ne pourra être tenu pour responsable des blessures et dégâts résultant d'une mauvaise installation ou utilisation. Conservez toujours les instructions dans un lieu sûr et accessible pour vous y référer ultérieurement.

## SÉCURITÉ DES ENFANTS ET DES PERSONNES VULNÉRABLES

- Cet appareil peut être utilisé par des enfants de plus de 8 ans, ainsi que des personnes dont les capacités physiques, sensorielles et mentales sont réduites ou dont les connaissances et l'expérience sont insuffisantes, à condition d'être surveillés ou d'avoir reçu des instructions concernant l'utilisation sécurisée de l'appareil et de comprendre les risques encourus.
- Ne laissez pas les enfants jouer avec l'appareil.
- Ne laissez pas les emballages à la portée des enfants et jetez-les convenablement.
- Tenez les enfants et les animaux éloignés de l'appareil lorsqu'il est en cours de fonctionnement ou lorsqu'il refroidit. Les parties accessibles sont chaudes.
- Si l'appareil est équipé d'un dispositif de sécurité enfants, nous vous recommandons de l'activer.
- Les enfants ne doivent pas nettoyer ni entreprendre une opération de maintenance sur l'appareil sans surveillance.
- Les enfants de moins de 3 ans doivent être tenus éloignés de l'appareil en permanence lorsqu'il est en fonctionnement.

## SÉCURITÉ GÉNÉRALE

- L'appareil doit être installé et le câble remplacé uniquement par un professionnel qualifié .
- AVERTISSEMENT : L'appareil et ses parties accessibles deviennent chauds pendant son fonctionnement. Veillez à ne pas toucher les éléments chauffants. Les enfants de moins de

8 ans doivent être tenus à l'écart, à moins d'être surveillés en permanence.
- Utilisez toujours des gants de cuisine pour retirer ou enfourner des accessoires ou des plats allant au four.
- Avant toute opération de maintenance, déconnectez l'alimentation électrique.
- Assurez-vous que l'appareil est éteint et débranché avant de remplacer l'éclairage afin d'éviter tout risque de choc électrique.
- N'utilisez pas de nettoyeur vapeur pour nettoyer l'appareil.
- N'utilisez pas de produits abrasifs ni de racloirs pointus en métal pour nettoyer la porte en verre car ils peuvent rayer sa surface, ce qui peut briser le verre.
- Si le câble d'alimentation est endommagé, il doit être remplacé par le fabricant, un service de maintenance agréé ou un technicien qualifié afin d'éviter tout danger lié à l'électricité.
- Retirez le plus gros des salissures avant le nettoyage par pyrolyse. Retirez tous les accessoires du four.

# CONSIGNES DE SÉCURITÉ

## INSTALLATION

**AVERTISSEMENT!** L'appareil doit être installé uniquement par un professionnel qualifié.

- Retirez l'intégralité de l'emballage.
- N'installez pas et ne branchez pas un appareil endommagé.
- Suivez scrupuleusement les instructions d'installation fournies avec l'appareil.
- Soyez toujours vigilants lorsque vous déplacez l'appareil car il est lourd. Utilisez toujours des gants de sécurité et des chaussures fermées.
- Ne tirez jamais l'appareil par la poignée.
- Respectez l'espacement minimal requis par rapport aux autres appareils et éléments.
- Vérifiez que l'appareil est installé sous et à proximité de structures sûres.
- Les côtés de l'appareil doivent rester à côté d'appareils ou d'éléments ayant la même hauteur.
- Cet appareil est équipé d'un système de refroidissement électrique. Il doit être utilisé lorsque l'appareil est raccordé à une prise secteur.

## BRANCHEMENT ÉLECTRIQUE

**AVERTISSEMENT!** Risque d'incendie ou d'électrocution.

- L'ensemble des branchements électriques doit être effectué par un technicien qualifié.
- L'appareil doit être relié à la terre.
- Vérifiez que les données électriques figurant sur la plaque signalétique correspondent à celles de votre réseau. Si ce n'est pas le cas, contactez un électricien.
- Utilisez toujours une prise de courant de sécurité correctement installée.
- N'utilisez pas d'adaptateurs multiprises ni de rallonges.
- Veillez à ne pas endommager la fiche secteur ni le câble d'alimentation. Le remplacement du cordon d'alimentation de l'appareil doit être effectué par notre service après-vente agréé.
- Ne laissez pas les câbles d'alimentation entrer en contact avec la porte de l'appareil, particulièrement lorsque la porte est chaude.
- La protection contre les chocs des parties sous tension et isolées doit être fixée de telle manière qu'elle ne peut pas être enlevée sans outils.

- Ne branchez la fiche d'alimentation à la prise de courant qu'à la fin de l'installation. Assurez-vous que la prise de courant est accessible une fois l'appareil installé.
- Si la prise de courant est lâche, ne branchez pas la fiche d'alimentation secteur.
- Ne tirez jamais sur le câble d'alimentation pour débrancher l'appareil. Tirez toujours sur la fiche.
- N'utilisez que des systèmes d'isolation appropriés : des coupe-circuits, des fusibles (les fusibles à visser doivent être retirés du support), un disjoncteur différentiel et des contacteurs.
- L'installation électrique doit être équipée d'un dispositif d'isolement à coupure omnipolaire. Le dispositif d'isolement doit présenter une distance d'ouverture des contacts d'au moins 3 mm.
- Fermez bien la porte de l'appareil avant de brancher la fiche à la prise secteur.
- Cet appareil est conforme aux directives CEE.

## UTILISATION

**AVERTISSEMENT!** Risque de blessures, de brûlures, d'électrocution ou d'explosion.

- Cet appareil est exclusivement destiné à une utilisation domestique.
- Ne modifiez pas les caractéristiques de cet appareil.
- Assurez-vous que les orifices de ventilation ne sont pas bouchés.
- Ne laissez jamais l'appareil sans surveillance pendant son fonctionnement.
- Éteignez l'appareil après chaque utilisation.
- Soyez prudent lors de l'ouverture de la porte de l'appareil lorsque celui-ci est en fonctionnement. De l'air brûlant peut s'en échapper.
- N'utilisez jamais cet appareil avec les mains mouillées ou lorsqu'il est en contact avec de l'eau.
- N'exercez jamais de pression sur la porte ouverte.
- N'utilisez jamais l'appareil comme plan de travail ou comme plan de stockage.
- Ouvrez prudemment la porte de l'appareil. Si vous utilisez des ingrédients contenant de l'alcool, un mélange d'alcool et d'air facilement inflammable peut éventuellement se former.
- Ne laissez pas des étincelles ou des flammes nues entrer en contact avec l'appareil lorsque vous ouvrez la porte.
- Ne placez pas de produits inflammables ou d'éléments imbibés de produits inflammables à l'intérieur ou à proximité de l'appareil, ni sur celui-ci.

**AVERTISSEMENT!** Risque d'endommagement de l'appareil.

- Pour éviter tout endommagement ou décoloration de l'émail :
  - ne posez pas de plats allant au four ni aucun autre objet directement sur le fond de l'appareil.
  - ne placez jamais de feuilles d'aluminium directement sur le fond de l'appareil.
  - ne versez jamais d'eau directement dans l'appareil lorsqu'il est chaud.
  - une fois la cuisson terminée, ne laissez jamais d'aliments ou de plats humides à l'intérieur de l'appareil.
  - faites attention lorsque vous retirez ou remettez en place les accessoires.
- La décoloration de l'émail est sans effet sur les performances de l'appareil.
- Utilisez un plat à rôtir pour obtenir des gâteaux moelleux. Les jus de fruits causent des taches qui peuvent être permanentes.
- Cet appareil est exclusivement destiné à un usage culinaire. Ne l'utilisez pas pour des usages autres que celui pour lequel il a été conçu, à des fins de chauffage par exemple.
- La porte du four doit toujours être fermée pendant la cuisson.
- Si l'appareil est installé derrière la paroi d'un meuble (par ex. une porte), veuillez à ce que la porte ne soit jamais fermée lorsque l'appareil est en marche. La chaleur et l'humidité peuvent s'accumuler derrière la porte fermée du meuble et provoquer d'importants dégâts sur l'appareil, le meuble ou le sol. Ne fermez pas la paroi du meuble tant que l'appareil n'a pas complètement refroidi.

## ENTRETIEN ET NETTOYAGE

**AVERTISSEMENT!** Risque de blessure corporelle, d'incendie ou de dommage matériel à l'appareil.

- Avant toute opération d'entretien, éteignez l'appareil et débranchez la fiche de la prise secteur.
- Vérifiez que l'appareil est froid. Les panneaux de verre risquent de se briser.
- Remplacez immédiatement les vitres de la porte si elles sont endommagées. Contactez le service après-vente agréé.
- Soyez prudent lorsque vous démontez la porte de l'appareil. La porte est lourde !
- Nettoyez régulièrement l'appareil afin de maintenir le revêtement en bon état.

- Nettoyez l'appareil avec un chiffon doux humide. Utilisez uniquement des produits de lavage neutres. N'utilisez pas de produits abrasifs, de tampons à récurer, de solvants ni d'objets métalliques.
- Si vous utilisez un spray pour four, suivez les consignes de sécurité figurant sur l'emballage.
- N'utilisez aucun produit détergent pour nettoyer l'émail catalytique (le cas échéant).

## NETTOYAGE PAR PYROLYSE

Risque de blessures, d'incendie, d'émissions chimiques (fumées) en mode pyrolyse.

- Avant d'utiliser la fonction de nettoyage par pyrolyse ou la fonction Première utilisation, retirez de la cavité du four :
  - tout résidu excessif de nourriture, tout dépôt ou toute éclaboussure de graisse ou d'huile.
  - tout objet amovible (y compris les grilles, les rails, etc., fournis avec le produit), en particulier les récipients, plateaux, plaques, ustensiles, etc. anti-adhésifs.
- Lisez attentivement toutes les instructions relatives au nettoyage par pyrolyse.
- Tenez les enfants éloignés de l'appareil lorsque le nettoyage par pyrolyse est en cours. L'appareil devient très chaud et de l'air chaud s'échappe des fentes d'aération avant.
- Le nettoyage par pyrolyse est un processus à haute température qui peut dégager de la fumée provenant des résidus alimentaires et des matériaux dont est fait le four. Par conséquent, nous recommandons à nos clients de suivre les conseils ci-dessous :
  - assurez-vous que la ventilation de l'appareil est adéquate pendant et après chaque phase de nettoyage par pyrolyse.
  - assurez-vous que la ventilation de l'appareil est adéquate pendant et après la première utilisation à température maximale.
- Contrairement aux humains, certains oiseaux et reptiles sont extrêmement sensibles aux fumées pouvant se dégager lors du processus de nettoyage des fours à pyrolyse.
  - Ne laissez aucun animal, en particulier aucun oiseau, à proximité de l'appareil pendant et après un nettoyage par pyrolyse ; la première fois, utilisez la température de fonctionnement maximale dans une pièce bien ventilée.
- Les animaux de petite taille peuvent également être très sensibles aux changements de température survenant à proximité d'un four à pyrolyse lorsque le processus de nettoyage est en cours.
- Les surfaces antiadhésives des ustensiles de cuisine (poêles, casseroles, plaques de cuisson, etc.) peuvent être endommagées par la très haute température nécessaire au nettoyage par pyrolyse et peuvent également dégager, dans une moindre mesure, des fumées nocives.
- Les fumées dégagées par les fours à pyrolyse / les résidus de cuisson sont décrites comme étant non novices pour les êtres humains, y compris pour les enfants en bas âgé et les personnes à la santé fragile.

## ÉCLAIRAGE INTÉRIEUR

- Les ampoules classiques ou halogènes utilisées dans cet appareil sont destinées uniquement à un usage avec des appareils ménagers. Ne les utilisez pas pour éclairer votre logement.

**AVERTISSEMENT!** Risque d'électrocution.

- Avant de changer l'ampoule, débranchez l'appareil de la prise secteur.
- N'utilisez que des ampoules ayant les mêmes spécifications.

## MISE AU REBUT

**AVERTISSEMENT!** Risque de blessure ou d'asphyxie.

- Débranchez l'appareil de l'alimentation électrique.
- Coupez le câble d'alimentation au ras de l'appareil et mettez-le au rebut.
- Retirez le dispositif de verrouillage du hublot pour empêcher les enfants et les animaux de s'enfermer dans l'appareil.

## MAINTENANCE

- Pour réparer l'appareil, contactez un service après-vente agréé.
- Utilisez exclusivement des pièces d'origine.

# DESCRIPTION DE L'APPAREIL

## VUE D'ENSEMBLE

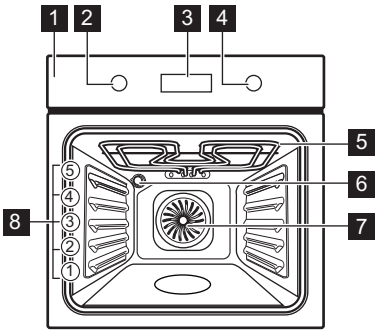


1 Bandeau de commande
2 Manette de sélection des fonctions du four
3 Programmateur électronique
4 Manette du thermostat
5 Résistance
6 Éclairage
7 Ventilateur
8 Position des grilles

## ACCESSOIRES

- **Grille métallique**
  Permet de poser des plats (à rôti, à gratin) et des moules à gâteau/pâtisserie.
- **Plat à rôtir**
  Pour cuire et griller ou à utiliser comme plat pour recueillir la graisse.

# AVANT LA PREMIÈRE UTILISATION

**AVERTISSEMENT!** Reportez-vous aux chapitres concernant la sécurité.

Pour régler l'heure, consultez la rubrique « Fonctions de l'horloge ».

## PREMIER NETTOYAGE

Retirez tous les accessoires de l'appareil.

Reportez-vous au chapitre « Entretien et nettoyage ».

Nettoyez l'appareil et les accessoires avant de les utiliser pour la première fois.

Remettez les accessoires en place.

## PRÉCHAUFFAGE

Préchauffez le four à vide afin de faire brûler les résidus de graisse.

1. Sélectionnez la fonction et la température maximale.
2. Laissez l'appareil en fonctionnement pendant 1 heure.

Les accessoires peuvent chauffer plus que d'habitude. Une odeur et de la fumée peuvent s'échapper de l'appareil. C'est normal. Assurez-vous que la ventilation dans la pièce est suffisante.

# UTILISATION QUOTIDIENNE

**AVERTISSEMENT!** Reportez-vous aux chapitres concernant la sécurité.

## ACTIVATION ET DÉSACTIVATION DE L'APPAREIL

**Selon le modèle de votre appareil, s'il dispose de symboles de manette, d'indicateurs ou de voyants :**

- Le voyant s'allume lorsque l'appareil est en marche.
- Le symbole indique si la manette contrôle les fonctions du four ou la température.
- L'indicateur s'allume lorsque le four monte en température.

1. Tournez la manette des fonctions du four pour sélectionner une fonction.
2. Tournez la manette du thermostat pour sélectionner la température souhaitée.
3. Pour éteindre l'appareil, tournez les manettes des fonctions du four et celle de température en position ARRET.

## FONCTIONS DU FOUR

| Fonction du four | | Utilisation |
|---|---|---|
| 0 | Position Arrêt | L'appareil est éteint. |
| | Chaleur tournante | Pour cuire ou rôtir simultanément sur plusieurs niveaux des aliments nécessitant une température de cuisson identique, sans que les saveurs ne se mélangent. |
| | Voûte | Pour cuire et rôtir des aliments sur un seul niveau. |
| | Chaleur Tournante Humide | Pour cuire des pâtisseries dans des moules sur un seul niveau. Pour économiser de l'énergie en cours de cuisson. Cette fonction doit être utilisée en suivant les indications des tableaux de cuisson afin d'atteindre les résultats de cuisson souhaités. Pour obtenir plus d'informations sur les réglages recommandés, reportez-vous aux tableaux de cuisson. Cette fonction est utilisée pour définir la classe d'efficacité énergétique selon la norme EN 60350-1.<br>Pour obtenir plus d'informations sur les réglages recommandés, reportez-vous aux tableaux de cuisson. |
| | Gril Fort | Pour griller des aliments peu épais en grandes quantités et pour griller du pain. |
| | Turbo Gril | Pour rôtir de grosses pièces de viande ou de la volaille sur un seul niveau. Également pour gratiner et faire dorer. |
| | Sole | Pour cuire des gâteaux à fond croustillant et pour stériliser des aliments. |
| | Viande | Pour cuire des rôtis très tendres et juteux. |
| | Maintien Au Chaud | Pour maintenir les aliments au chaud. |

| Fonction du four | | Utilisation |
|---|---|---|
| | Décongélation | Vous pouvez utiliser cette fonction pour décongeler des aliments surgelés comme des légumes et des fruits. Le temps de décongélation dépend de la quantité et de l'épaisseur des aliments surgelés. |
| | Pyrolyse | Pour activer le nettoyage par pyrolyse automatique du four. Cette fonction permet de brûler les salissures résiduelles à l'intérieur du four. |

### AFFICHAGE

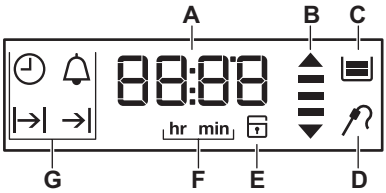


**A.** Minuterie
**B.** Voyant de chauffe et de chaleur résiduelle
**C.** Bac à eau (sur certains modèles uniquement)
**D.** Sonde à viande (sur certains modèles uniquement)
**E.** Verrouillage de la porte (sur certains modèles uniquement)
**F.** Heures/minutes
**G.** Fonctions de l'horloge

### TOUCHES

| Touche | Fonction | Description |
|---|---|---|
| — | MOINS | Pour régler l'heure. |
| | HORLOGE | Pour régler une fonction de l'horloge. |
| + | PLUS | Pour régler l'heure. |

### INDICATEUR DE CHAUFFE

Lorsque vous activez une fonction du four, les segments s'affichent un à un . Les barres indiquent l'augmentation ou la diminution de la température du four.

# FONCTIONS DE L'HORLOGE

### TABLEAU DES FONCTIONS DE L'HORLOGE

| Fonction de l'horloge | | Utilisation |
|---|---|---|
| | HEURE | Pour afficher ou modifier l'heure. Vous ne pouvez régler l'heure que lorsque l'appareil est éteint. |

| Fonction de l'horloge | | Utilisation |
|---|---|---|
| \|→\| | DURÉE | Pour régler la durée de fonctionnement de l'appareil. Ne l'utilisez que si une fonction du four est réglée. |
| →\| | FIN | Pour régler le moment où l'appareil s'éteint. Ne l'utilisez que si une fonction du four est réglée. |
| \|→\|→\| | RETARD | Pour combiner les fonctions DURÉE et FIN. |
| 🔔 | MINUTEUR | Utilisez-le pour régler un compte à rebours. Cette fonction n'affecte pas le fonctionnement de l'appareil. Vous pouvez régler le MINUTEUR à tout moment, même lorsque l'appareil est éteint. |
| **00:00** | MINUTEUR DE DURÉE DE FONCTIONNEMENT | Si vous ne configurez pas d'autres fonctions de l'horloge, le MINUTEUR DE DURÉE DE FONCTIONNEMENT contrôlera automatiquement la durée de fonctionnement de l'appareil. Il se met en fonctionnement dès que le four commence à chauffer.<br>Le minuteur de durée de fonctionnement ne peut pas être utilisé avec les fonctions : DURÉE, FIN. |

## RÉGLAGE ET MODIFICATION DE L'HEURE

Après le premier raccordement au secteur, patientez jusqu'à ce que l'écran affiche **hr** et « **12:00** ». "« **12** » clignote.

1. Appuyez sur + ou — pour régler les heures.
2. Appuyez sur ⏲ pour confirmer et passer au réglage des minutes.

L'affichage indique **min** et l'heure réglée. "« **00** » clignote.

3. Appuyez sur + ou — pour régler les minutes.
4. Appuyez sur ⏲ pour confirmer, ou la nouvelle heure sera automatiquement sauvegardée au bout de 5 secondes.

L'affichage indique la nouvelle heure.

Pour modifier l'heure du jour, appuyez sur ⏲ à plusieurs reprises jusqu'à ce que l'indicateur de l'heure du jour 🕘 clignote à l'écran.

## RÉGLAGE DE LA DURÉE

1. Régler une fonction du four.
2. Appuyez sur ⏲ à plusieurs reprises jusqu'à ce que |→| commence à clignoter.
3. Utilisez + ou — pour régler les minutes et les heures de la DURÉE.
4. Appuyez sur ⏲ pour confirmer.

Quand le temps programmé se termine, un signal sonore retentit pendant 2 minutes. |→| et le réglage de la durée clignotent. L'appareil se met à l'arrêt automatiquement.

5. Appuyez sur une touche pour arrêter le signal sonore.
6. Tournez la manette des fonctions du four sur la position Arrêt.

## RÉGLAGE DE LA FIN

1. Régler une fonction du four.
2. Appuyez sur ⏲ à plusieurs reprises jusqu'à ce que →| commence à clignoter.
3. Utilisez + ou — pour régler les heures et les minutes de l'heure de FIN.
4. Appuyez sur ⏲ pour confirmer.

À l'heure programmée, un signal sonore retentit pendant 2 minutes. →| et le réglage de la durée clignotent. L'appareil se met à l'arrêt automatiquement.

5. Appuyez sur une touche pour arrêter le signal sonore.
6. Tournez la manette des fonctions du four sur la position Arrêt.

## RÉGLAGE DE LA FONCTION DÉPART DIFFÉRÉ

1. Régler une fonction du four.

2. Appuyez sur ⏲ à plusieurs reprises jusqu'à ce que |→| commence à clignoter.
3. Utilisez + ou — pour régler les minutes et les heures de la DURÉE.
4. Appuyez sur ⏲ pour confirmer. →| clignote à l'écran.
5. Utilisez + ou — pour régler les heures et les minutes de l'heure de FIN.
6. Appuyez sur ⏲ pour confirmer.

L'appareil se mettra automatiquement en marche plus tard, fonctionnera pendant la DURÉE définie et s'arrêtera à l'heure de FIN définie. À l'heure programmée, un signal sonore retentit pendant 2 minutes. →| et le réglage de la durée clignotent. L'appareil s'éteint.

7. Appuyez sur une touche pour arrêter le signal sonore.
8. Tournez la manette des fonctions du four sur la position Arrêt.

### RÉGLAGE DU MINUTEUR

1. Appuyez sur ⏲ à plusieurs reprises jusqu'à ce que 🔔 et « **00** » clignotent sur l'affichage.
2. Appuyez sur + ou — pour régler le MINUTEUR.
   Réglez d'abord les secondes, puis les minutes. Si vous réglez une durée supérieure à 60 minutes, **hr** clignote à l'écran.
3. Réglez l'heure.
4. Le MINUTEUR démarre automatiquement au bout de 5 secondes.
   À 90 % du temps défini, un signal sonore retentit.
5. Lorsque la durée définie est écoulée, un signal sonore retentit pendant 2 minutes. "« **00:00** » et 🔔 clignotent sur l'affichage. Appuyez sur une touche pour arrêter le signal sonore.

### MINUTEUR DE DURÉE DE FONCTIONNEMENT

Pour réinitialiser le minuteur de durée de fonctionnement, appuyez sur les touches + et — et maintenez-les enfoncées. Le minuteur redémarre.

# UTILISATION DES ACCESSOIRES

**AVERTISSEMENT!** Reportez-vous aux chapitres concernant la sécurité.

### INSTALLATION DES ACCESSOIRES

Grille métallique :

Poussez la grille entre les barres de guidage des supports de grille et assurez-vous que les pieds sont orientés vers le bas.

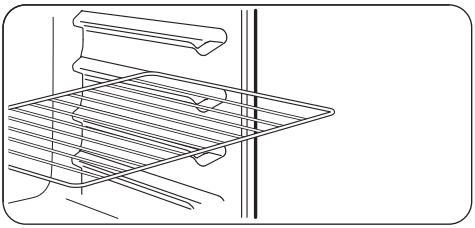

Plat à rôtir :

Poussez le plat à rôtir entre les rails du support de grille choisi.

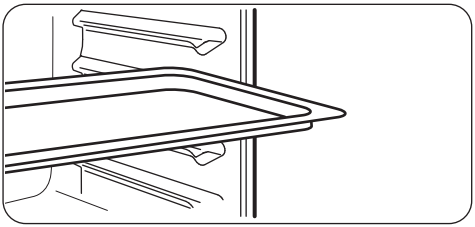

# FONCTIONS SUPPLÉMENTAIRES

### UTILISATION DE LA SÉCURITÉ ENFANTS

Lorsque la sécurité enfants est activée, l'appareil ne peut être allumé accidentellement.

La porte est verrouillée, les symboles SAFE et 🔒 s'affichent, tout comme lorsque la fonction Pyrolyse est en cours d'utilisation. Vous pouvez le vérifier en regardant la manette.

1. Assurez-vous que la manette de sélection des fonctions du four est sur la position Arrêt.
2. Maintenez les touches ⏲ et + enfoncées simultanément pendant 2 secondes.

Un signal sonore retentit. SAFE et 🔒 s'affichent.

Pour désactiver la Sécurité enfants, répétez l'étape 2.

### VOYANT DE CHALEUR RÉSIDUELLE

Lorsque que vous éteignez l'appareil, le voyant de chaleur résiduelle s'allume si la température à l'intérieur du four est supérieure à 40 °C. Tournez la manette du thermostat vers la gauche ou la droite pour que la température du four s'affiche.

### ARRÊT AUTOMATIQUE

Pour des raisons de sécurité, l'appareil s'éteint automatiquement au bout d'un certain temps si une fonction du four est en cours et que vous ne modifiez aucun réglage.

| Température (°C) | Arrêt automatique au bout de (h) |
|---|---|
| 30 - 115 | 12.5 |
| 120 - 195 | 8.5 |
| 200 - 245 | 5.5 |
| 250 - Maximum | 1.5 |

Après un arrêt automatique, appuyez sur une touche pour faire de nouveau fonctionner l'appareil.

L'arrêt automatique ne fonctionne pas avec les fonctions : Éclairage, Durée, Fin.

### VENTILATEUR DE REFROIDISSEMENT

Lorsque l'appareil est en cours de fonctionnement, le ventilateur de refroidissement se met automatiquement en marche pour refroidir les surfaces de l'appareil. Si vous éteignez l'appareil, le ventilateur de refroidissement continue à fonctionner jusqu'à ce que l'appareil refroidisse.

### THERMOSTAT DE SÉCURITÉ

Un mauvais fonctionnement de l'appareil ou des composants défectueux peuvent causer une surchauffe dangereuse. Pour éviter cela, le four dispose d'un thermostat de sécurité interrompant l'alimentation électrique. Le four se remet automatiquement en fonctionnement lorsque la température baisse.

# CONSEILS

**AVERTISSEMENT!** Reportez-vous aux chapitres concernant la sécurité.

La température et les temps de cuisson indiqués sont fournis uniquement à titre indicatif. Ils varient en fonction des recettes ainsi que de la qualité et de la quantité des ingrédients utilisés.

### INFORMATIONS GÉNÉRALES

- L'appareil dispose de cinq niveaux de grille. Comptez les niveaux de grille à partir du bas de l'appareil.
- L'appareil est doté d'un système spécial qui permet à l'air de circuler et qui recycle perpétuellement la vapeur. Dans cet environnement, ce système permet de cuisiner des plats tout en maintenant ceux-ci tendres à l'intérieur et croquants à l'extérieur. Le temps de

cuisson et la consommation énergétique sont donc réduits au minimum.
- De l'humidité peut se déposer dans l'enceinte du four ou sur les vitres de la porte. C'est normal. Veillez à reculer un peu lorsque vous ouvrez la porte de l'appareil en fonctionnement. Pour diminuer la condensation, faites fonctionner l'appareil 10 minutes avant d'enfourner vos aliments.
- Essuyez la vapeur après chaque utilisation de l'appareil.
- Ne placez jamais d'aluminium ou tout autre ustensile, plat et accessoire directement en contact avec la sole de votre four. Cela entraînerait une détérioration de l'émail et modifierait les résultats de cuisson.

## CUISSON DE GÂTEAUX

- N'ouvrez la porte du four qu'aux 3/4 du temps de cuisson.
- Si vous utilisez deux plateaux de cuisson en même temps, laissez un niveau libre entre les deux.
- La fonction Convection naturelle avec la température par défaut est idéale pour cuire du pain.

## CUISSON DE VIANDE ET DE POISSON

- Pour les aliments très gras, utilisez un plat à rôtir pour éviter de salir le four de manière irréversible.
- Avant de couper la viande, laissez-la reposer pendant environ 15 minutes afin d'éviter que le jus ne s'écoule.
- Pour éviter qu'une trop grande quantité de fumée ne se forme dans le four, ajoutez de l'eau dans le plat à rôtir. Pour éviter que la fumée ne se condense, ajoutez à nouveau de l'eau dans le plat à rôtir à chaque fois qu'il n'en contient plus.

## TEMPS DE CUISSON

Le temps de cuisson varie selon le type d'aliment, sa consistance et son volume.

Au départ, surveillez la cuisson lorsque vous cuisinez. Ainsi, vous trouverez les meilleurs réglages (fonction, temps de cuisson, etc.) pour vos ustensiles, vos recettes et les quantités lorsque vous utiliserez l'appareil.

## TABLEAU DE RÔTISSAGE ET DE CUISSON DES GÂTEAUX

### Gâteaux

| Plat | Voûte | | Chaleur tournante | | Durée (min) | Commentaires |
|---|---|---|---|---|---|---|
| | Température (°C) | Positions des grilles | Température (°C) | Positions des grilles | | |
| Pâtes à gâteaux | 170 | 2 | 160 | 3 | 45 - 60 | Dans un moule à gâteau |
| Pâte sablée | 170 | 2 | 160 | 3 | 20 - 30 | Dans un moule à gâteau |
| Gâteau au fromage | 170 | 1 | 160 | 1 | 70 - 80 | Dans un moule à gâteau de 26 cm sur une grille métallique |

| Plat | Voûte | | Chaleur tournante | | Durée (min) | Commentaires |
|---|---|---|---|---|---|---|
| | Température (°C) | Positions des grilles | Température (°C) | Positions des grilles | | |
| Tarte aux pommes[1)] | 170 | 2 | 160 | 2 (gauche et droit) | 80 - 100 | Dans deux moules à gâteau de 20 cm sur une grille métallique |
| Strudel | 175 | 3 | 150 | 2 | 60 - 80 | Sur un plateau de cuisson |
| Tarte à la confiture | 170 | 2 | 165 | 2 (gauche et droit) | 30 - 40 | Dans un moule à gâteau de 26 cm |
| Génoise/ Gâteau Savoie | 170 | 2 | 160 | 2 | 50 - 60 | Dans un moule à gâteau de 26 cm |
| Gâteau de Noël/Cake aux fruits[1)] | 160 | 2 | 150 | 2 | 90 - 120 | Dans un moule à gâteau de 20 cm |
| Gâteau aux prunes[1)] | 175 | 1 | 160 | 2 | 50 - 60 | Dans un moule à pain |
| Petits gâteaux - sur un seul niveau | 170 | 3 | 140 - 150 | 3 | 20 - 30 | Sur un plateau de cuisson |
| Petits gâteaux - sur deux niveaux | - | - | 140 - 150 | 2 et 4 | 25 - 35 | Sur un plateau de cuisson |
| Biscuits/ Gâteaux secs/Tresses feuilletées - sur un seul niveau | 140 | 3 | 140 - 150 | 3 | 30 - 35 | Sur un plateau de cuisson |

| Plat | Voûte | | Chaleur tournante | | Durée (min) | Commentaires |
|---|---|---|---|---|---|---|
| | Température (°C) | Positions des grilles | Température (°C) | Positions des grilles | | |
| Biscuits/ Gâteaux secs/Tresses feuilletées - sur deux niveaux | - | - | 140 - 150 | 2 et 4 | 35 - 40 | Sur un plateau de cuisson |
| Meringues | 120 | 3 | 120 | 3 | 80 - 100 | Sur un plateau de cuisson |
| Petits pains[1)] | 190 | 3 | 180 | 3 | 15 - 20 | Sur un plateau de cuisson |
| Éclairs | 190 | 3 | 170 | 3 | 25 - 35 | Sur un plateau de cuisson |
| Tourtes | 180 | 2 | 170 | 2 | 45 - 70 | Dans un moule à gâteau de 20 cm |
| Cake aux fruits | 160 | 1 | 150 | 2 | 110 - 120 | Dans un moule à gâteau de 24 cm |
| Gâteau à étages[1)] | 170 | 1 | 160 | 1 | 50 - 60 | Dans un moule à gâteau de 20 cm |

**1)** Préchauffez le four pendant 10 minutes.

**Pain et pizza**

| Plat | Voûte | | Chaleur tournante | | Durée (min) | Commentaires |
|---|---|---|---|---|---|---|
| | Température (°C) | Positions des grilles | Température (°C) | Positions des grilles | | |
| Pain blanc[1)] | 190 | 1 | 190 | 1 | 60 - 70 | 1 à 2 pièces, 500 g par pièce |

| Plat | Voûte | | Chaleur tournante | | Durée (min) | Commentaires |
|---|---|---|---|---|---|---|
| | Température (°C) | Positions des grilles | Température (°C) | Positions des grilles | | |
| Pain de seigle | 190 | 1 | 180 | 1 | 30 - 45 | Dans un moule à pain |
| Pizza[1)] | 230 - 250 | 1 | 230 - 250 | 1 | 10 - 20 | Sur un plateau de cuisson ou un plat à rôtir |
| Scones[1)] | 200 | 3 | 190 | 3 | 10 - 20 | Sur un plateau de cuisson |

**1)** Préchauffez le four pendant 10 minutes.

**Préparations à base d'œufs**

| Plat | Voûte | | Chaleur tournante | | Durée (min) | Commentaires |
|---|---|---|---|---|---|---|
| | Température (°C) | Positions des grilles | Température (°C) | Positions des grilles | | |
| Gratin de pâtes | 200 | 2 | 180 | 2 | 40 - 50 | Dans un moule |
| Gratin aux légumes | 200 | 2 | 175 | 2 | 45 - 60 | Dans un moule |
| Quiches[1)] | 180 | 1 | 180 | 1 | 50 - 60 | Dans un moule |
| Lasagnes[1)] | 180 - 190 | 2 | 180 - 190 | 2 | 25 - 40 | Dans un moule |
| Cannelloni[1)] | 180 - 190 | 2 | 180 - 190 | 2 | 25 - 40 | Dans un moule |

**1)** Préchauffez le four pendant 10 minutes.

## Viande

| Plat | Voûte | | Chaleur tournante | | Durée (min) | Commentaires |
|---|---|---|---|---|---|---|
| | Température (°C) | Positions des grilles | Température (°C) | Positions des grilles | | |
| Bœuf | 200 | 2 | 190 | 2 | 50 - 70 | Sur une grille métallique |
| Porc | 180 | 2 | 180 | 2 | 90 - 120 | Sur une grille métallique |
| Veau | 190 | 2 | 175 | 2 | 90 - 120 | Sur une grille métallique |
| Rôti de boeuf, saignant | 210 | 2 | 200 | 2 | 50 - 60 | Sur une grille métallique |
| Rôti de boeuf, cuit à point | 210 | 2 | 200 | 2 | 60 - 70 | Sur une grille métallique |
| Rôti de boeuf, bien cuit | 210 | 2 | 200 | 2 | 70 - 75 | Sur une grille métallique |
| Épaule de porc | 180 | 2 | 170 | 2 | 120 - 150 | Avec couenne |
| Jarret de porc | 180 | 2 | 160 | 2 | 100 - 120 | Deux pièces |
| Agneau | 190 | 2 | 175 | 2 | 110 - 130 | Gigot |
| Poulet | 220 | 2 | 200 | 2 | 70 - 85 | Entier |
| Dinde | 180 | 2 | 160 | 2 | 210 - 240 | Entière |
| Canard | 175 | 2 | 220 | 2 | 120 - 150 | Entier |
| Oie | 175 | 2 | 160 | 1 | 150 - 200 | Entière |
| Lapin | 190 | 2 | 175 | 2 | 60 - 80 | En morceaux |
| Lièvre | 190 | 2 | 175 | 2 | 150 - 200 | En morceaux |
| Faisan | 190 | 2 | 175 | 2 | 90 - 120 | Entier |

**Poisson**

| Plat | Voûte | | Chaleur tournante | | Durée (min) | Commentaires |
|---|---|---|---|---|---|---|
| | Température (°C) | Positions des grilles | Température (°C) | Positions des grilles | | |
| Truite/ daurade | 190 | 2 | 175 | 2 | 40 - 55 | 3 - 4 poissons |
| Thon/ saumon | 190 | 2 | 175 | 2 | 35 - 60 | 4 - 6 filets |

**GRIL**

Préchauffez votre four à vide pendant 3 minutes avant la cuisson.

| Plat | Quantité | | Température (°C) | Durée (min) | | Positions des grilles |
|---|---|---|---|---|---|---|
| | Morceaux | (g) | | 1re face | 2e face | |
| Filet de bœuf | 4 | 800 | max. | 12 - 15 | 12 - 14 | 4 |
| Steaks de bœuf | 4 | 600 | max. | 10 - 12 | 6 - 8 | 4 |
| Saucisses | 8 | - | max. | 12 - 15 | 10 - 12 | 4 |
| Côtelettes de porc | 4 | 600 | max. | 12 - 16 | 12 - 14 | 4 |
| Poulet (coupé en deux) | 2 | 1000 | max. | 30 - 35 | 25 - 30 | 4 |
| Brochettes | 4 | - | max. | 10 - 15 | 10 - 12 | 4 |
| Escalope de poulet | 4 | 400 | max. | 12 - 15 | 12 - 14 | 4 |
| Steak haché | 6 | 600 | max. | 20 - 30 | - | 4 |
| Filet de poisson | 4 | 400 | max. | 12 - 14 | 10 - 12 | 4 |
| Sandwiches toastés | 4 - 6 | - | max. | 5 - 7 | - | 4 |
| Toasts | 4 - 6 | - | max. | 2 - 4 | 2 - 3 | 4 |

**TURBO GRIL**

**Viande de bœuf**

| Plat | Quantité | Température (°C) | Durée (min) | Positions des grilles |
|---|---|---|---|---|
| Rôti ou filet de bœuf saignant[1)] | Par cm d'épaisseur | 190 - 200 | 5 - 6 | 1 ou 2 |
| Rôti ou filet de bœuf à point[1)] | Par cm d'épaisseur | 180 - 190 | 6 - 8 | 1 ou 2 |
| Rôti ou filet de bœuf bien cuit[1)] | Par cm d'épaisseur | 170 - 180 | 8 - 10 | 1 ou 2 |

**1)** Préchauffer le four.

**Filet mignon de porc**

| Plat | Quantité (kg) | Température (°C) | Durée (min) | Positions des grilles |
|---|---|---|---|---|
| Épaule, collier, jambon à l'os | 1 - 1.5 | 160 - 180 | 90 - 120 | 1 ou 2 |
| Côtelette, côte levée | 1 - 1.5 | 170 - 180 | 60 - 90 | 1 ou 2 |
| Pâté à la viande | 0.75 - 1 | 160 - 170 | 50 - 60 | 1 ou 2 |
| Jarret de porc (précuit) | 0.75 - 1 | 150 - 170 | 90 - 120 | 1 ou 2 |

**Veau**

| Plat | Quantité (kg) | Température (°C) | Durée (min) | Positions des grilles |
|---|---|---|---|---|
| Rôti de veau | 1 | 160 - 180 | 90 - 120 | 1 ou 2 |
| Jarret de veau | 1.5 - 2 | 160 - 180 | 120 - 150 | 1 ou 2 |

**Agneau**

| Plat | Quantité (kg) | Température (°C) | Durée (min) | Positions des grilles |
|---|---|---|---|---|
| Gigot d'agneau, rôti d'agneau | 1 - 1.5 | 150 - 170 | 100 - 120 | 1 ou 2 |
| Selle d'agneau | 1 - 1.5 | 160 - 180 | 40 - 60 | 1 ou 2 |

**Volaille**

| Plat | Quantité (kg) | Température (°C) | Durée (min) | Positions des grilles |
|---|---|---|---|---|
| Morceaux de volaille | 0,2 - 0,25 chacun | 200 - 220 | 30 - 50 | 1 ou 2 |
| Demi-poulet | 0.4 - 0.5 chacun | 190 - 210 | 35 - 50 | 1 ou 2 |
| Volaille, poularde | 1 - 1.5 | 190 - 210 | 50 - 70 | 1 ou 2 |
| Canard | 1.5 - 2 | 180 - 200 | 80 - 100 | 1 ou 2 |
| Oie | 3.5 - 5 | 160 - 180 | 120 - 180 | 1 ou 2 |
| Dinde | 2.5 - 3.5 | 160 - 180 | 120 - 150 | 1 ou 2 |
| Dinde | 4 - 6 | 140 - 160 | 150 - 240 | 1 ou 2 |

**Poisson (à l'étuvée)**

| Plat | Quantité (kg) | Température (°C) | Durée (min) | Positions des grilles |
|---|---|---|---|---|
| Poisson entier | 1 - 1.5 | 210 - 220 | 40 - 60 | 1 ou 2 |

## CHALEUR TOURNANTE HUMIDE

Pendant la cuisson, n'ouvrir la porte de l'appareil que lorsque cela est nécessaire.

| Plat | Température (°C) | Durée (min) | Positions des grilles |
|---|---|---|---|
| Gratin de pâtes | 190 - 200 | 45 - 55 | 2 |
| Gratin de pommes de terre | 160 - 170 | 60 - 75 | 2 |
| Moussaka | 180 - 200 | 75 - 90 | 2 |
| Lasagnes | 160 - 170 | 55 - 70 | 2 |
| Cannelloni | 170 - 190 | 65 - 75 | 2 |
| Pudding de pain perdu | 150 - 160 | 75 - 90 | 2 |
| Gâteau de riz | 170 - 190 | 45 - 60 | 2 |
| Gâteau aux pommes | 150 - 160 | 75 - 85 | 2 |
| Pain blanc | 180 - 190 | 50 - 60 | 2 |

## DÉCONGÉLATION

| Plat | Quantité (g) | Durée de décongélation (min) | Décongélation complémentaire (min) | Commentaires |
|---|---|---|---|---|
| Poulet | 1000 | 100 - 140 | 20 - 30 | Placez le poulet sur une sous-tasse retournée, posée sur une grande assiette Retournez à la moitié du temps. |
| Viande | 1000 | 100 - 140 | 20 - 30 | Retournez à la moitié du temps. |
| Viande | 500 | 90 - 120 | 20 - 30 | Retournez à la moitié du temps. |
| Truite | 150 | 25 - 35 | 10 - 15 | - |
| Fraises | 300 | 30 - 40 | 10 - 20 | - |
| Beurre | 250 | 30 - 40 | 10 - 15 | - |
| Crème | 2 x 200 | 80 - 100 | 10 - 15 | La crème fraîche peut être battue même si elle n'est pas complètement décongelée. |
| Gâteau | 1400 | 60 | 60 | - |

## DÉSHYDRATATION - CHALEUR TOURNANTE

- Utilisez des plaques recouvertes de papier sulfurisé.
- Pour obtenir un meilleur résultat, arrêtez le four à la moitié de la durée de déshydratation, ouvrez la porte et laissez refroidir pendant une nuit pour terminer le séchage.

### Légumes

| Plat | Température (°C) | Durée (h) | Positions des grilles | |
|---|---|---|---|---|
| | | | 1 position | 2 positions |
| Haricots | 60 - 70 | 6 - 8 | 3 | 1 / 4 |
| Poivrons | 60 - 70 | 5 - 6 | 3 | 1 / 4 |
| Légumes pour potage | 60 - 70 | 5 - 6 | 3 | 1 / 4 |
| Champignons | 50 - 60 | 6 - 8 | 3 | 1 / 4 |
| Fines herbes | 40 - 50 | 2 - 3 | 3 | 1 / 4 |

**Fruits**

| Plat | Température (°C) | Durée (h) | Positions des grilles | |
|---|---|---|---|---|
| | | | 1 position | 2 positions |
| Prunes | 60 - 70 | 8 - 10 | 3 | 1 / 4 |
| Abricots | 60 - 70 | 8 - 10 | 3 | 1 / 4 |
| Pommes, lamelles | 60 - 70 | 6 - 8 | 3 | 1 / 4 |
| Poires | 60 - 70 | 6 - 9 | 3 | 1 / 4 |

# ENTRETIEN ET NETTOYAGE

**AVERTISSEMENT!** Reportez-vous aux chapitres concernant la sécurité.

## REMARQUES CONCERNANT L'ENTRETIEN

- Nettoyez la façade du four à l'aide d'une éponge humide additionnée d'eau savonneuse.
- Utilisez un produit courant destiné au nettoyage des surfaces en métal.
- Nettoyez l'intérieur de l'appareil après chaque utilisation. L'accumulation de graisses ou d'autres résidus alimentaires peut provoquer un incendie. Ce risque est plus élevé pour la lèchefrite.
- En cas de salissures importantes, nettoyez à l'aide d'un nettoyant pour four.
- Après chaque utilisation, lavez tous les accessoires et séchez-les. Utilisez un chiffon doux additionné d'eau savonneuse tiède.
- Si vous avez des accessoires anti-adhésifs, ne les nettoyez pas avec des produits agressifs, des objets pointus ni au lave-vaisselle. Cela risque d'endommager le revêtement anti-adhésif.

## APPAREILS EN ACIER INOXYDABLE OU EN ALUMINIUM

Nettoyez la porte uniquement avec une éponge ou un chiffon humides. Séchez-la avec un chiffon doux. N'utilisez jamais de produits abrasifs ou acides ni d'éponges métalliques car ils peuvent endommager la surface du four. Nettoyez le bandeau de commande du four en observant ces mêmes recommandations.

## PYROLYSE

**ATTENTION!** Retirez tous les accessoires.

Ne lancez pas la Pyrolyse si vous n'avez pas correctement fermé la porte du four. Sur certains modèles, l'affichage indique « C3 » lorsque cette erreur se produit.

**AVERTISSEMENT!** L'appareil devient très chaud. Risque de brûlure !

**ATTENTION!** Si un autre appareil est installé dans le même meuble, ne l'utilisez pas en même temps que la fonction Pyrolyse. Vous risqueriez d'endommager l'appareil.

1. Retirez les plus grosses salissures à la main.
2. Nettoyez la partie intérieure de la porte à l'eau chaude afin d'éviter que les résidus qui s'y trouvent ne brûlent lors de la montée en température.
3. Réglez la fonction Pyrolyse. Reportez-vous au chapitre « Fonctions du four ».
4. Lorsque |→| clignote, appuyez sur + ou sur — pour régler la procédure souhaitée :

| Option | Description |
|---|---|
| P1 | Si le four n'est pas très sale. Durée de la procédure : 1 h. |
| P2 | Si vous ne pouvez pas retirer les salissures facilement. Durée de la procédure : 1 h 30 min. |

Appuyez sur ⏲ ou tournez la manette de température pour démarrer la procédure.
Vous pouvez utiliser la fonction Fin pour différer le départ de la procédure de nettoyage.
Au cours du nettoyage par pyrolyse, l'éclairage du four est éteint.

5. Lorsque le four atteint la température définie, la porte se verrouille. Le symbole 🔒 et les barres indiquant la chaleur apparaissent sur l'affichage jusqu'à ce que la porte se déverrouille.
   Pour arrêter le nettoyage par pyrolyse avant qu'il ne s'achève, tournez la manette des fonctions du four sur la position Arrêt.
6. Lorsque le nettoyage par pyrolyse est terminé, l'heure s'affiche à nouveau. La porte du four reste verrouillée.
7. Dès que le four a refroidi, un signal sonore retentit et la porte se déverrouille.

## NETTOYAGE CONSEILLÉ

Pour vous rappeler qu'un nettoyage par pyrolyse est nécessaire, PYR clignote pendant 10 secondes sur l'affichage à chaque fois que vous allumez et éteignez l'appareil.

**Le symbole « Nettoyage conseillé » s'éteint :**

- après la fin de la fonction de nettoyage par pyrolyse.
- si vous appuyez simultanément sur « + » et « — » tandis que PYR clignote sur l'affichage.

## NETTOYAGE DE LA PORTE DU FOUR

La porte du four est dotée de quatre panneaux de verre.Vous pouvez retirer la porte du four et les panneaux de verre intérieurs pour les nettoyer.

Si vous tentez d'extraire les panneaux de verre sans avoir au préalable retiré la porte du four, celle-ci peut se refermer brusquement.

**ATTENTION!** N'utilisez pas l'appareil sans les panneaux de verre.

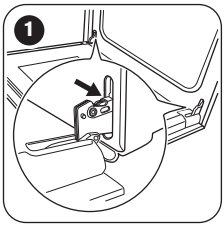


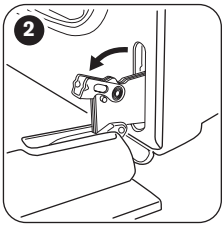


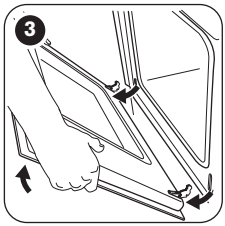


1. Ouvrez complètement la porte et saisissez les 2 charnières de porte.
2. Soulevez et faites tourner les leviers sur les 2 charnières.
3. Fermez la porte du four à la première position d'ouverture (mi-parcours). Tirez la porte vers l'avant et retirez-la de son logement.
4. Déposez la porte sur une surface stable recouverte d'un tissu doux.

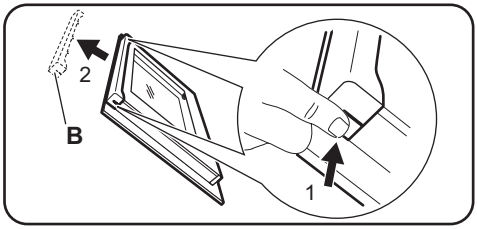


Saisissez les deux côtés du cache (B) situé sur l'arête supérieure de la porte et poussez-le vers l'intérieur pour permettre le déverrouillage du système de fermeture. Retirez le cache de la porte en le tirant vers l'avant.

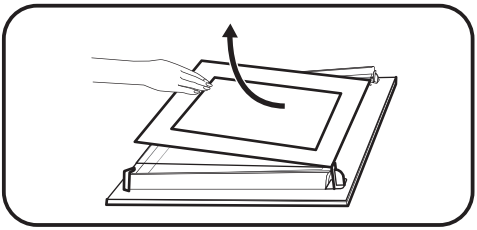

Prenez les panneaux de verre de la porte par leur bord supérieur et tirez-les doucement, un par un. Commencez par le panneau supérieur. Assurez-vous que la vitre glisse entièrement hors de ses supports.

Nettoyez les panneaux de verre à l'eau savonneuse. Séchez soigneusement les panneaux de verre.

Une fois le nettoyage terminé, remettez les panneaux de verre et la porte du four en place. Suivez les étapes ci-dessus dans l'ordre inverse.

Veillez à remettre les panneaux de verre (A, B et C) dans le bon ordre. Le panneau du milieu (B) est décoré d'un motif ornemental. La zone imprimée doit faire face à l'intérieur de la porte. Après l'installation, vérifiez que la surface du panneau de verre (B) où se trouve la zone imprimée est lisse au toucher (le relief doit être de l'autre côté).

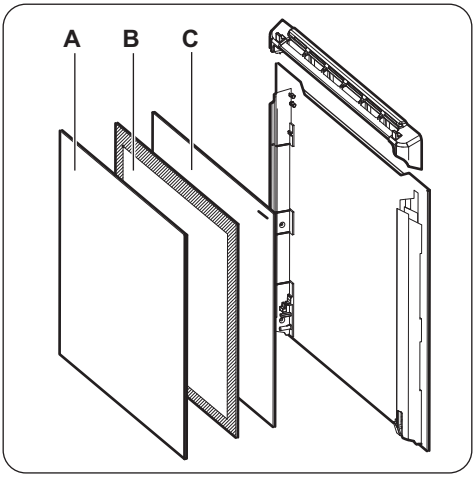


Veillez à installer correctement le panneau de verre du milieu dans son logement.

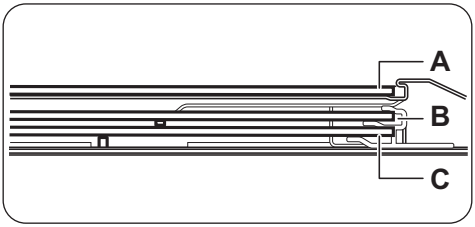


## REMPLACEMENT DE L'ÉCLAIRAGE

Placez un chiffon au fond de la cavité de l'appareil. Cela évitera d'endommager le diffuseur en verre et la cavité.

**AVERTISSEMENT!** Risque d'électrocution ! Déconnectez le fusible avant de remplacer l'ampoule. L'éclairage et le diffuseur en verre peuvent être très chauds.

**ATTENTION!** Tenez toujours l'ampoule halogène avec un chiffon afin d'éviter que des résidus de graisse ne brûlent sur l'ampoule.

1. Éteignez l'appareil
2. Retirez les fusibles de la boîte à fusibles ou coupez le disjoncteur.

### Éclairage arrière

1. Retirez le diffuseur en verre de l'ampoule en le tournant vers la gauche.
2. Nettoyez le diffuseur en verre.
3. Remplacez l'ampoule par une ampoule adéquate résistant à une température de 300 °C.
4. Replacez le diffuseur en verre.

# EN CAS D'ANOMALIE DE FONCTIONNEMENT

**AVERTISSEMENT!** Reportez-vous aux chapitres concernant la sécurité.

## EN CAS D'ANOMALIE DE FONCTIONNEMENT

| Anomalie | Cause possible | Solution |
|---|---|---|
| Vous ne pouvez pas allumer le four ni le faire fonctionner. | Le four n'est pas branché à une source d'alimentation électrique ou le branchement est incorrect. | Vérifiez que le four est correctement branché à une source d'alimentation électrique (reportez-vous au schéma de branchement). |
| Le four ne chauffe pas. | Le four est désactivé. | Mettez le four en marche. |
| Le four ne chauffe pas. | L'horloge n'est pas réglée. | Réglez l'horloge. |
| Le four ne chauffe pas. | Les réglages nécessaires n'ont pas été effectués. | Vérifiez que les réglages sont corrects. |
| Le four ne chauffe pas. | La fonction d'arrêt automatique est activée. | Reportez-vous à « Arrêt automatique ». |
| Le four ne chauffe pas. | La sécurité enfants est activée. | Reportez-vous à la section « Utilisation de la sécurité enfants ». |
| Le four ne chauffe pas. | Le fusible a disjoncté. | Vérifiez que le fusible est bien la cause de l'anomalie. Si les fusibles disjonctent de manière répétée, faites appel à un électricien qualifié. |
| L'ampoule ne fonctionne pas. | L'ampoule est défectueuse. | Remplacez l'éclairage. |
| La cuisson des aliments est trop longue ou trop rapide. | La température est trop basse ou trop élevée. | Ajustez la température si nécessaire. Suivez les conseils du manuel d'utilisation. |
| De la vapeur et de la condensation se forment sur les aliments et dans la cavité du four. | Le plat est resté trop longtemps dans le four. | Ne laissez pas les plats dans le four pendant plus de 15 à 20 minutes après la fin de la cuisson. |
| L'affichage indique « C3 ». | La fonction de nettoyage ne fonctionne pas. Vous n'avez pas entièrement fermé la porte du four ou le verrouillage de la porte est défectueux. | Fermez entièrement la porte. |

| Anomalie | Cause possible | Solution |
|---|---|---|
| L'affichage indique « F102 ». | ▪ Vous n'avez pas entièrement fermé la porte.<br>▪ Le verrouillage de la porte est défectueux. | ▪ Fermez entièrement la porte.<br>▪ Éteignez le four à l'aide du fusible de l'habitation ou du disjoncteur situé dans la boîte à fusibles, puis allumez-le de nouveau.<br>▪ Si l'affichage indique de nouveau « F102 », contactez le service après-vente. |
| Un code d'erreur ne figurant pas dans ce tableau s'affiche. | Une anomalie électrique est survenue. | ▪ Éteignez le four à l'aide du fusible de l'habitation ou du disjoncteur situé dans la boîte à fusibles, puis allumez-le de nouveau.<br>▪ Si l'affichage indique de nouveau un code d'erreur, contactez le service après-vente. |
| L'appareil est allumé mais il ne chauffe pas. Le ventilateur ne fonctionne pas. L'affichage indique "**Demo**". | Le mode démo est activé. | 1. Éteignez le four.<br>2. Appuyez sur la touche + et maintenez-la enfoncée.<br>3. Le premier chiffre sur l'affichage et le voyant **Demo** commencent à clignoter.<br>4. Entrez le code 2468 en appuyant sur les touches + ou — pour modifier les valeurs, puis sur ⏻ pour confirmer.<br>5. Le chiffre suivant commence à clignoter.<br>6. Le mode **Demo** se désactive lorsque vous confirmez le dernier chiffre et si le code est correct. |

## INFORMATIONS DE MAINTENANCE

Si vous ne trouvez pas de solution au problème, veuillez contacter votre revendeur ou le service après-vente.

Les informations à fournir au service après-vente figurent sur la plaque signalétique. La plaque signalétique se trouve sur le cadre avant de la cavité de l'appareil. Ne retirez pas la plaque signalétique de l'appareil.

**Nous vous recommandons de noter ces informations ici :**

| | |
|---|---|
| Modèle (MOD.) | ..... |
| Référence du produit (PNC) | ..... |
| Numéro de série (S.N.) | ..... |

# INSTALLATION

**AVERTISSEMENT!** Reportez-vous aux chapitres concernant la sécurité.

## ENCASTREMENT

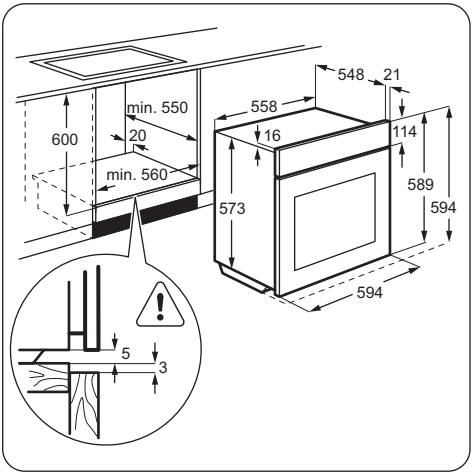


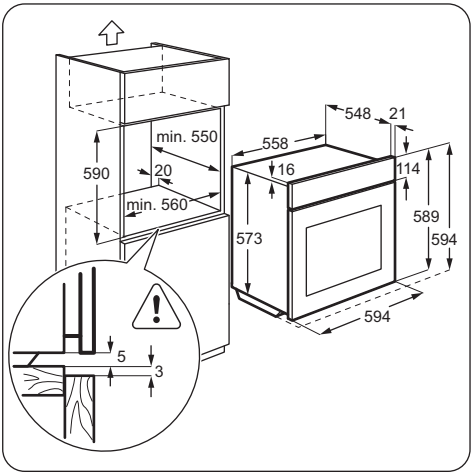


## FIXATION DE L'APPAREIL AU MEUBLE

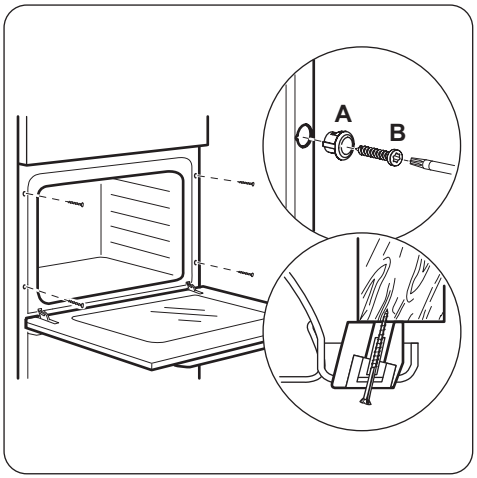

### INSTALLATION ÉLECTRIQUE

Le fabricant ne pourra être tenu pour responsable si vous ne respectez pas les précautions de sécurité du chapitre « Consignes de sécurité ».

Cet appareil n'est fourni qu'avec un câble d'alimentation.

### CÂBLE

Types de câbles compatibles pour l'installation ou le remplacement :

H07 RN-F, H05 RN-F, H05 RRF, H05 VV-F, H05 V2V2-F (T90), H05 BB-F

Pour la section du câble, consultez la puissance totale sur la plaque signalétique. Vous pouvez également consulter le tableau :

| Puissance totale (W) | Section du câble ($mm^2$) |
|---|---|
| maximum 1 380 | 3 x 0.75 |
| maximum 2 300 | 3 x 1 |
| maximum 3 680 | 3 x 1.5 |

Le fil de masse (fil jaune/vert) doit faire 2 cm de plus que les fils de phase et neutre (fils bleu et marron).

# RENDEMENT ÉNERGÉTIQUE

### FICHE DU PRODUIT ET INFORMATIONS CONFORMÉMENT À LA NORME EU 65-66/2014

| | |
|---|---|
| Nom du fournisseur | Faure |
| Identification du modèle | FOP37902XE |
| Index d'efficacité énergétique | 81.0 |
| Classe d'efficacité énergétique | A+ |
| Consommation d'énergie avec charge standard et mode traditionnel | 0.93 kWh/cycle |
| Consommation d'énergie avec charge standard et mode air pulsé | 0.68 kWh/cycle |
| Nombre de cavités | 1 |
| Source de chaleur | Électricité |
| Volume | 68 l |
| Type de four | Four encastrable |
| Masse | 33.5 kg |

EN 60350-1 - Appareils de cuisson domestiques électriques - Partie 1 : Plages, fours, fours à vapeur et grils - Méthodes de mesure des performances.

### ÉCONOMIES D'ÉNERGIE

Cet appareil est doté de caractéristiques qui vous permettent d'économiser de l'énergie lors de votre cuisine au quotidien.

## Conseils généraux

Assurez-vous que la porte du four est correctement fermée lorsque vous faites fonctionner l'appareil, et ouvrez-la le moins possible durant la cuisson.

Utilisez des plats en métal pour augmenter les économies d'énergie .

Si possible, ne préchauffez pas le four avant d'y introduire vos aliments.

Si la cuisson doit durer plus de 30 minutes, réduisez la température du four au minimum 3 à 10 minutes avant la fin de la cuisson, en fonction

de la durée de la cuisson. La chaleur résiduelle à l'intérieur du four poursuivra la cuisson.

Utilisez la chaleur résiduelle pour réchauffer d'autres plats.

### Cuisson avec ventilation

Si possible, utilisez les fonctions de cuisson avec la ventilation pour économiser de l'énergie.

### Chaleur résiduelle

Pour certaines fonctions du four, si un programme avec sélection du temps (Durée ou Fin) est activé et que le temps de cuisson est supérieur à 30 minutes, les éléments chauffants se désactivent automatiquement 10% plus tôt.

L'éclairage et le ventilateur continuent de fonctionner.

### Maintien des aliments au chaud

Sélectionnez la température la plus basse possible pour utiliser la chaleur résiduelle et maintenir le repas au chaud. La température ou l'indicateur de la chaleur résiduelle s'affichent.

### Chaleur Tournante Humide

Fonction conçue pour économiser de l'énergie en cours de cuisson. Son fonctionnement est tel que la température dans la cavité du four peut être différente de la température affichée durant le cycle de cuisson et les temps de cuisson peuvent différer des temps de cuisson d'autres programmes.

Lorsque vous utilisez la fonction Chaleur tournante humide, l'éclairage s'éteint au bout de 30 secondes.

## EN MATIÈRE DE PROTECTION DE L'ENVIRONNEMENT

Recyclez les matériaux portant le symbole ♲. Déposez les emballages dans les conteneurs prévus à cet effet. Contribuez à la protection de l'environnement et à votre sécurité, recyclez vos produits électriques et électroniques. Ne jetez pas les appareils portant le symbole avec les ordures ménagères. Emmenez un tel produit dans votre centre local de recyclage ou contactez vos services municipaux.

867339008-A-352016

CE

FAURE