PUB. DIM-720

Canon

HD VIDEO CAMERA RECORDER

Instruction Manual

English

CAMÉSCOPE ET LECTEUR VIDÉO HD

Manuel d'instruction

Français

VIDEOCÁMARA Y GRABADORA HD

Manual de Instrucciones

Español

XL H1

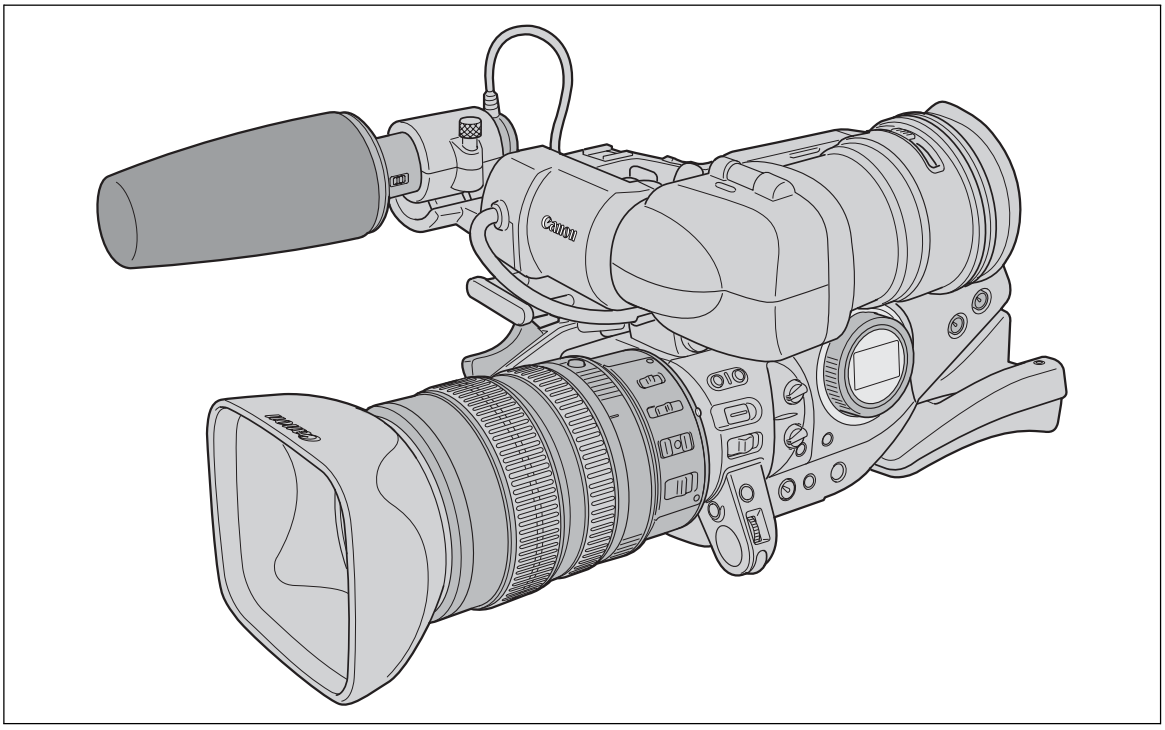

Mini DV Digital Video Cassette

A NTSC

Consignes relatives à l'utilisation

AVERTISSEMENT :
POUR RÉDUIRE LES RISQUES D'INCENDIE OU DE CHOC ÉLECTRIQUE, NE PAS EXPOSER CET APPAREIL À LA PLUIE NI À L'HUMIDITÉ.

AVERTISSEMENT :
POUR RÉDUIRE LES RISQUES D'INCENDIE OU DE CHOC ÉLECTRIQUE, AINSI QUE LA PRODUCTION DE PARASITES, UTILISER UNIQUEMENT LESACCESSOIRES RECOMMANDÉS.

AVERTISSEMENT SUR LES DROITS D'AUTEUR :
L'enregistrement non autorisé d'informations protégées par des droits d'auteur peut enfreindre les droits sur la propriété artistique et aller à l'encontre des dispositions de la loi sur les droits d'auteur.

ATTENTION :
POUR ÉVITER LES CHOCS ÉLECTRIQUES, INTRODUIRE LA LAME LA PLUS LARGE DE LA FICHE DANS LA BORNE CORRESPONDANTE DE LA PRISE ET POUSSER JUSQU'AU FOND.

Mises en garde importantes

ATTENTION :
AFIN D'ÉVITER TOUT RISQUE D'ÉLECTROCUTION, NE PAS RETIRER LE CAPOT (OU COUVERCLE ARRIERE). AUCUNE DES PIECES INTERIEURES N'EST RÉPARABLE PAR L'UTILISATEUR. POUR TOUTE RÉPARATION, S'ADRESSER À UN TECHNICIEN D'ENTRETIEN QUALIFIÉ.

L'éclair terminé d'une flèche à l'intérieur d'un triangle indique à l'utilisateur la présence à l'intérieur de l'appareil d'une tension dangereuse non isolée ayant une amplitude suffisante pour provoquer une électrocution.

Le point d'exclamation à l'intérieur d'un triangle indique que des instructions de fonctionnement et d'entretien importantes sont détaillées dans les documents fournis avec l'appareil.

INSTRUCTIONS DE SÉCURITÉ

1. Lire les explications — Toutes les informations relatives à la sécurité et au fonctionnement doivent être lues avant la mise en service de l'appareil.
2. Conserver les explications — On conservera ces informations relatives à la sécurité et au fonctionnement pour toute référence ultérieure.
3. Se conformer aux avertissements — Tous les avertissements énoncés sur l'appareil et dans le mode d'emploi doivent être respectés.
4. Suivre les explications — Toutes les informations relatives au fonctionnement et à l'entretien doivent être respectées.
5. Nettoyage — Débrancher cet appareil de la prise secteur avant de le nettoyer. Ne pas se servir de liquide ou de détergent en atomiseur. L'appareil ne doit être nettoyé que de la manière recommandée dans ce manuel.
6. Accessoires — Ne pas utiliser d'accessoires non recommandés dans ce manuel; ils pourraient constituer un danger.
7. Evitez les champs magnétiques ou électriques — Ne pas utiliser le caméscope près d'une tour de télévision, d'appareils de communications portables ou de tout appareil émettant des radiations électriques ou magnétiques qui pourraient causer des bruits d'image ou endommager en permanence le caméscope.
8. Eau et humidité — Ne pas utiliser cet appareil près d'eau — par exemple, près d'une baignoire, d'un évier, d'une piscine, dans une buanderie ou un sous-sol humide, etc.
9. Installation et déplacement — Ne pas poser cet appareil sur un chariot, une étagère, un trépied, une table ou un support instable car, outre qu'il serait sérieusement endommagé, il pourrait blesser des personnes en tombant.
   Si l'appareil est monté sur un chariot, ne pas manœuvrer le chariot brusquement: éviter les arrêts ou les départs brusques et se méfier des irrégularités du sol qui pourraient provoquer un renversement de l'appareil monté sur le chariot.

10. Sources d'énergie — Cet appareil doit être alimenté uniquement sur le courant électrique indiqué sur l'étiquette signalétique. Si l'on éprouve des doutes quant à la source d'alimentation de sa région, consulter un électricien ou la société d'électricité locale. Pour les appareils alimentés sur batterie ou d'autres sources, consulter le mode d'emploi.
11. Mise à la terre ou polarisation — Cet appareil vidéo peut être équipé d'une fiche polarisée à 2 broches (dont l'une est plus large que l'autre). La fiche polarisée à 2 broches ne peut être introduite que d'une façon dans la prise de courant. Ceci est une mesure de sécurité. Si l'on ne parvient pas à insérer la fiche dans la prise, essayer en inversant la fiche. Si l'on ne peut toujours pas insérer la fiche dans la prise, s'adresser à un électricien pour faire changer cette dernière. Ne pas tenter d'annihiler la sécurité que la fiche polarisée a pour but de fournir.
12. Protection du cordon d'alimentation — On fera passer les cordons d'alimentation à un endroit où ils ne seront pas écrasés ou coincés par des objets. Faire particulièrement attention aux fiches, aux prises de courant et à l'endroit où les cordons sortent de l'appareil.
13. Mise à la terre d'une antenne extérieure — Si une antenne extérieure est connectée à cet appareil, vérifier que l'antenne est mise à la terre pour protéger l'appareil contre les fluctuations soudaines de tension et les charges statiques accumulées. La section 810 du Code National Electrique, ANSI/NFPA No.70 — 1984, fournit des informations concernant la mise à la terre correcte du mât et de la structure de support, la mise à la terre du câble de conduction vers l'unité de décharge de l'antenne, la taille des conducteurs de mise à la terre, l'emplacement de l'unité de décharge d'antenne, les connexions aux électrodes de mise à la terre, et les exigences concernant les électrodes de mise à la terre. Voyez la figure 1.

Fig.1

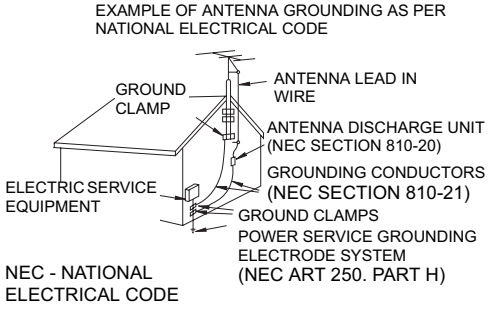

14. Orages — Par souci de sécurité par temps d'orage ou quand cet appareil est laissé sans surveillance ou n'est pas utilisé pendant longtemps, le débrancher de la prise de courant et déconnecter l'antenne ou le système de câblodistribution. De cette façon, l'appareil ne subira pas de dégâts provenant des éclairs ou des impulsions de courant électrique.

15. Lignes électriques — On n'installera pas d'antenne extérieure à proximité d'une ligne électrique aérienne, d'une ligne ou d'un circuit d'éclairage où un contact pourrait se produire. Au cours des travaux d'installation de l'antenne, procéder avec une extrême prudence car un contact avec ces lignes ou circuits électriques pourrait être fatal.

16. Surcharge — Ne pas surcharger les prises de courant et les rallonges; ceci pourrait entraîner un risque d'incendie ou d'électrocution.
17. Solides ou liquides — Ne jamais introduire d'objets par les orifices de cet appareil vidéo; ils pourraient toucher des pièces sous tension et provoquer des courts-circuits qui pourraient entraîner un incendie ou une électrocution. Faire attention à ne pas renverser de liquide, quel qu'il soit, sur l'appareil.

18. Réparation — Ne pas essayer de réparer cet appareil soi-même; l'ouverture ou la dépose des couvercles risquent de vous exposer à des tensions dangereuses ou à d'autres dangers. Confier toute réparation à une personne qualifiée.

19. Dégâts nécessitant des réparations — Dans les cas suivants, débrancher cet appareil de la prise de courant et s'adresser à un réparateur qualifié.
    a. Dégât au cordon ou à la fiche d'alimentation.
    b. Pénétration de liquide ou d'autres objets à l'intérieur du coffret.
    c. Exposition de l'appareil à de la pluie ou à de l'eau.
    d. Fonctionnement anormal en dépit d'une conformité aux explications du mode d'emploi. Ne régler que les commandes dont il est fait mention dans le mode d'emploi. Un réglage incorrect des autres commandes peut provoquer des dégâts et entraîner des travaux coûteux par un technicien spécialiste afin de remettre l'appareil en état de fonctionnement normal.
    e. Chute de l'appareil ou dégâts subis par le coffret.
    f. Changement notoire des performances, indiquant qu'une réparation est nécessaire.

20. Pièces de rechange — Lorsque des pièces doivent être changées, s'assurer que le technicien a utilisé les pièces spécifiées par le fabricant ou dont les caractéristiques sont identiques. Des substitutions non autorisées de pièces peuvent entraîner un incendie, une électrocution ou d'autres dangers.

21. Contrôle de sécurité — Après toute intervention sur cet appareil, demander au technicien de procéder à un contrôle pour s'assurer que l'appareil est utilisable en toute sécurité.

Utilisation de ce manuel

Merci d'avoir acheté le Canon XL H1. Veuillez lire ce manuel attentivement avant d'utiliser le caméscope et le conserver à titre de référence future. Si votre caméscope ne fonctionne pas correctement, consultez le tableau *Dépannage* (📖 150).

Conventions utilisées dans ce manuel

- ❍ ⚠ : précautions relatives au fonctionnement du caméscope.
- ❍ ✎ : rubriques additionnelles qui complètent les procédures de fonctionnement de base
- ❍ 📖 : numéro de la page de référence.
- ❍ Les lettres majuscules sont utilisées pour les touches du caméscope et de la télécommande sans fil.
- ❍ Les [ ] sont utilisés pour les articles de menu affichées sur l'écran.
- ❍ L'objectif zoom Canon HD Video 5,4-108 mm L IS II fourni avec le kit d'objectif est appelé "objectif HD 20x L IS".
- ❍ Les illustrations représentent le caméscope équipé de l'objectif HD 20x L IS fourni.
- ❍ "Écran" fait référence à l'écran du viseur.
- ❍ "Carte" ou "Carte mémoire" fait référence à une carte mémoire SD ou une carte Multimedia (MMC).

Modes de fonctionnement

Option de menu indiquée avec sa position par défaut

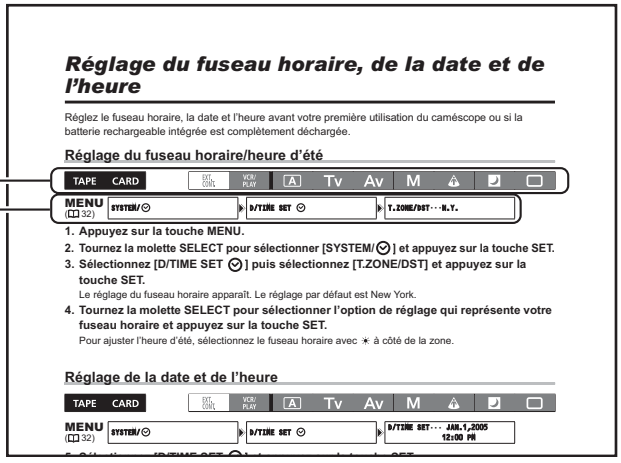

❍Les fonctions disponibles dépendent du mode de fonctionnement et elles sont indiquées comme suit :

A : fonctions pouvent être utilisées dans ce mode.

A : fonctions ne pouvent pas être utilisées dans ce mode.

Marques de commerce et marques déposées

- Canon est une marque déposée de Canon Inc.
- Mini DV est une marque commerciale.
- HDV et le logo HDV sont des marques commerciales de Sony Corporation et Victor Company of Japan, Ltd. (JVC).
- ◐ est une marque commerciale.
- Windows® est une marque commerciale ou une marque déposée de Microsoft Corporation aux États-unis et/ou dans les autres pays.
- Les autres noms de produits non mentionnés ici peuvent être des marques commerciales ou des marques déposées de leur compagnie respective.

À propos des spécifications du HD/HDV et SD/DV

Tout au long de ce manuel, nous ferons la distinction entre les standards de signal vidéo utilisés par la section de la caméra du XL H1 et les standards d'enregistrement utilisés par la section du magnétoscope du XL H1. Le signal vidéo peut être réglé sur les spécifications HD (haute définition) ou SD (définition standard). Le standard d'enregistrement sur la bande sera respectivement HDV (haute définition) ou DV.

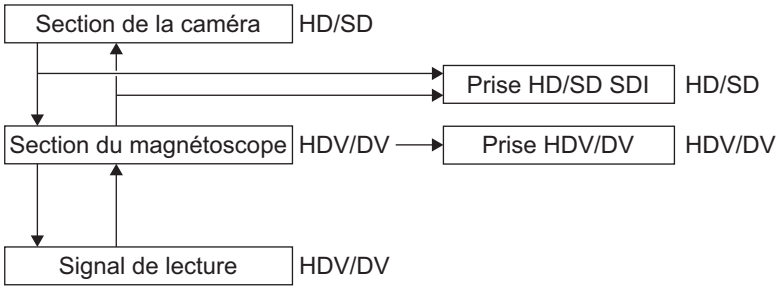

Table des matières

Introduction

Consignes relatives à l'utilisation 2
Instructions de sÉcuritÉ 3
Utilisation de ce manuel 5
Vérification des accessoires fournis 9
Guide des composants 10

Préparatifs

Préparation de l'alimentation électrique 16
Préparation du caméscope 20
Préparation de l'objectif 25
Utilisation de la télécommande sans fil 29
Insertion/éjection d'une cassette 30
Insertion et retrait d'une carte mémoire 31
Changement des réglages avec la touche MENU 32
Réglage du fuseau horaire, de la date et de l'heure 42

Enregistrement

Enregistrement 43
Sélection du standard de signal (HD/SD) 48
Changement du rapport d'aspect 49
Recherche de la fin 50
Utilisation du zoom 51
Réglage de la mise au point 53
Utilisation du filtre ND
(objectifs avec filtre ND intégré) 57
Sélection de la vitesse séquentielle 58
Réglage du code temporel 60
Synchronisation du code temporel du caméscope 62
Réglage des bits utilisateur 64
Enregistrement audio 65
Stabilisateur d'image
(objectifs équipés d'un stabilisateur d'image) 70
Utilisation des modes de programme d'exposition automatique 71
Enregistrement en mode Priorité à la vitesse (Tv) 74
Enregistrement en mode Priorité ouverture (Av) 75
Enregistrement en mode Manuel 76
Réglage de l'exposition 77
Utilisation du décalage de l'exposition 78
Réglage du gain 79
Réglage de la balance des blancs 80
Utilisation du motif de zébrures 82
Utilisation de la fonction de détail des tons chair 83
Utilisation du préréglage personnalisé 84
Utilisation du balayage Clear Scan 91
Utilisation des touches personnalisées 92
Enregistrement des barres de couleur/du signal de référence audio 96
Utilisation des fondus 97

Utilisation de la commande vidéo numérique 98
Autres fonctions/paramètres du caméscope 100

Lecture

Lecture d'une bande 103
Connexion d'un moniteur/téléviseur 105
Sortie audio 109
Retour à une position pré-repérée 110
Recherche d'index 111
Recherche de date 112
Affichage du code de données 113
Changement du mode du capteur de télécommande 114

Montage

Enregistrement d'un signal vidéo extérieur (entrée de ligne analogique, entrée HDV/DV) 115
Conversion des signaux analogiques en signaux numériques (convertisseur analogique-numérique) 117
Connexion à un ordinateur (IEEE1394) 118

Utilisation d'une carte memoire

Sélection de la qualité/taille de l'image 119
Numéros de fichier 120
Enregistrement d'images fixes sur une carte mémoire 121
Sélection du mode d'acquisition 124
Sélection de la méthode de mesure 126
Utilisation d'un flash optionnel 127
Contrôle d'une image fixe juste après son enregistrement 128
Lecture d'images fixes à partir d'une carte mémoire 129
Effacement des images 131
Protection des images 132
Initialisation d'une carte mémoire 133
Réglages de l'ordre d'impression 134

Informations additionnelles

Réglages conservés à la mise hors tension ou en mode STANDBY 135
Affichages sur l'écran 137
Liste des messages 141
Maintenance/Divers 143
Dépannage 150
Schéma fonctionnel 153
Accessoires en option 155
Caractéristiques 158
Index 161
Schéma de branchement audio 163

Vérification des accessoires fournis

Kit boîtier

Adaptateur secteur compact CA-920	Coupleur DC DC-920	Batterie d'alimentation BP-950G	Carte mémoire SD SDC-16M	Télécommande sans fil WL-D5000
Deux piles AA (R6)	Viseur couleur	Microphone	Bouchon anti-poussière du caméscope	Bandoulière SS-1000
Support d'adaptateur	Câble stéréo	Câble vidéo en composantes DTC-1000		

Accessoires additionnel fournis avec le kit d'objectif

Objectif zoom Canon HD Video 5.4-108mm L IS II (avec étui souple)	Bouchon d'objectif	Bouchon anti-poussière d'objectif	Pare-soleil

F

Introduction

Guide des composants

XL H1

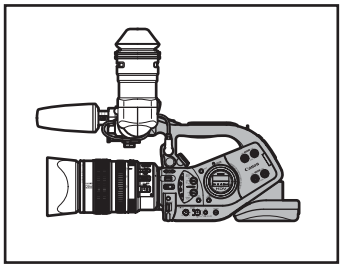

Vue latérale gauche

Molette POWER

- EXT. CONT. Mode de commande externe
- VCR/PLAY Mode PLAY/VCR
- OFF Hors circuit
- A Auto
- Tv Priorité à la vitesse
- Av Priorité ouverture
- M Manuel
- Spot
- Nuit
- Enregistrement simple

Programmes d'enregistrement

① Touche LIGHT	⑯ Touche BARS/FADE SELECT (📖 96)
② Touche END SEARCH (📖 50)	⑰ Touche BARS/FADE ON/OFF (📖 96)
③ Commutateur MODE SELECT (📖 49)	⑱ Touche MENU (📖 32)
④ Commutateur FRAME RATE (📖 58)	⑲ Molette GAIN (📖 77)
⑤ Touche AUDIO MONITOR (📖 69, 109)	⑳ Molette WHITE BALANCE (📖 80)
⑥ Témoin d'alimentation POWER	㉑ Touche WHITE BALANCE (📖 80)
⑦ Panneau latéral (📖 140)	㉒ Touche STANDBY (📖 44)
⑧ Douille de viseur couleur (📖 20)	㉓ Commutateur INPUT SELECT (CH3, CH4) (📖 67)
⑨ Douille de viseur monochrome FU-1000 (📖 156)	㉔ Commutateur REC LEVEL (CH3, CH4) (📖 69)
⑩ Touches EVF PEAKING/EVF MAGNIFYING (📖 55)	㉕ Commutateur INPUT SELECT (CH1, CH2) (📖 66)
⑪ Touche EXP. LOCK (📖 77)	㉖ Commutateur REC LEVEL (CH1, CH2) (📖 69)
⑫ Touche LENS RELEASE (📖 25)	㉗ Commutateur REC CH SELECT (CH1, CH2) (📖 66)
⑬ Touche SET (📖 32)	㉘ Molettes CH1/CH2 (📖 69)
⑭ Molette IRIS (📖 75)/Molette SELECT (📖 32)	㉙ Commutateur FRONT MIC ATT. (CH1, CH2) (📖 66)
⑮ Touche (contrôle d'enregistrement) (📖 47)	㉚ Molettes CH3/CH4 (📖 69)

① Touche LIGHT

Appuyez sur la touche LIGHT pour éclairer le panneau latéral pendant 10 secondes environ. Maintenir la pression sur la touche pendant 3 secondes au moins pour que le panneau reste éclairé jusqu'à ce que vous appuyiez encore une fois pour éteindre le rétroéclairage.

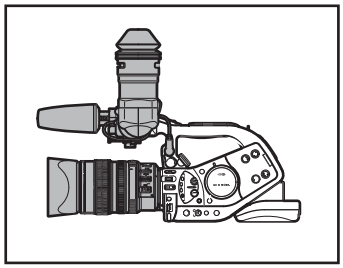

Vue latérale gauche

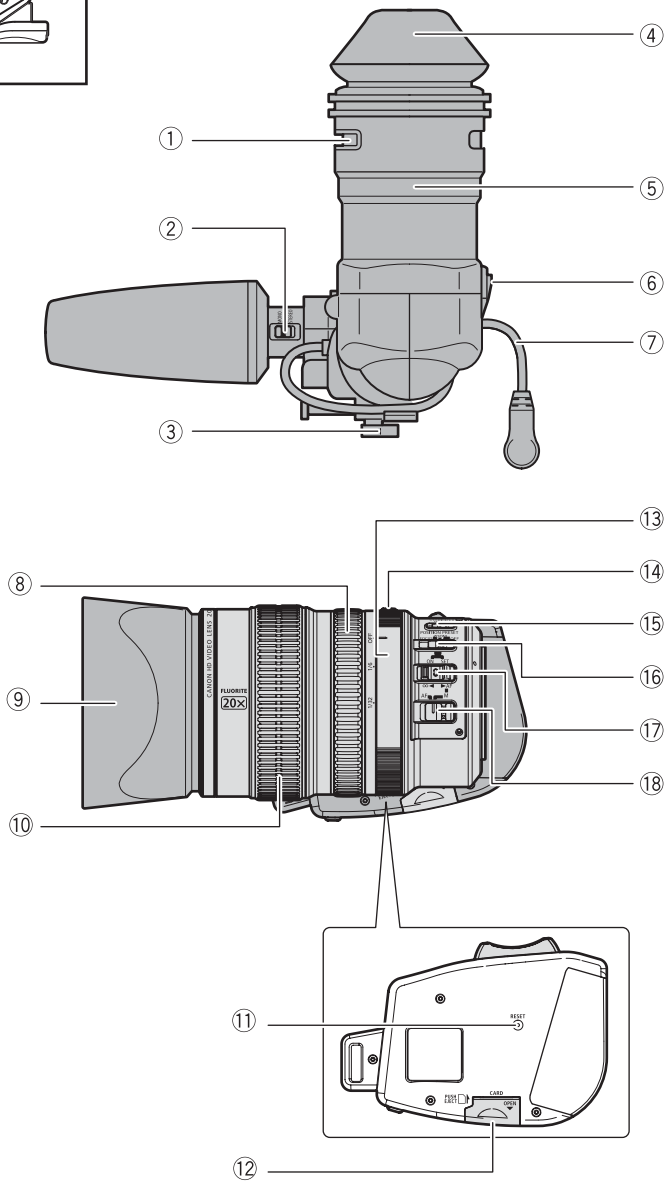

① Levier de réglage dioptrique du viseur (📖 22)	⑪ Touche RESET
② Sélecteur de microphone STEREO/MONO (📖 66)	⑫ Logement de la carte mémoire (📖 31)
③ Levier de verrouillage (📖 21)	⑬ Bague de fonctionnement du filtre ND (📖 57)
④ Œilleton (📖 21)	⑭ Touche de déverrouillage du filtre ND (📖 57)
⑤ Viseur couleur (📖 20, 23)	⑮ Touche STABILIZER ON/OFF (📖 70)
⑥ Touche de déverrouillage (📖 22)	⑯ Touche POSITION PRESET (📖 52)
⑦ Câble de viseur (📖 20)	⑰ Touche ▶ AF (📖 53)/ Touche POSITION PRESET ON/SET (📖 52)
⑧ Bague de zoom (📖 51)	⑱ Sélecteur de mise au point (📖 54)
⑨ Pare-soleil (📖 26)	
⑩ Bague de mise au point (📖 53)	

Vue latérale droite

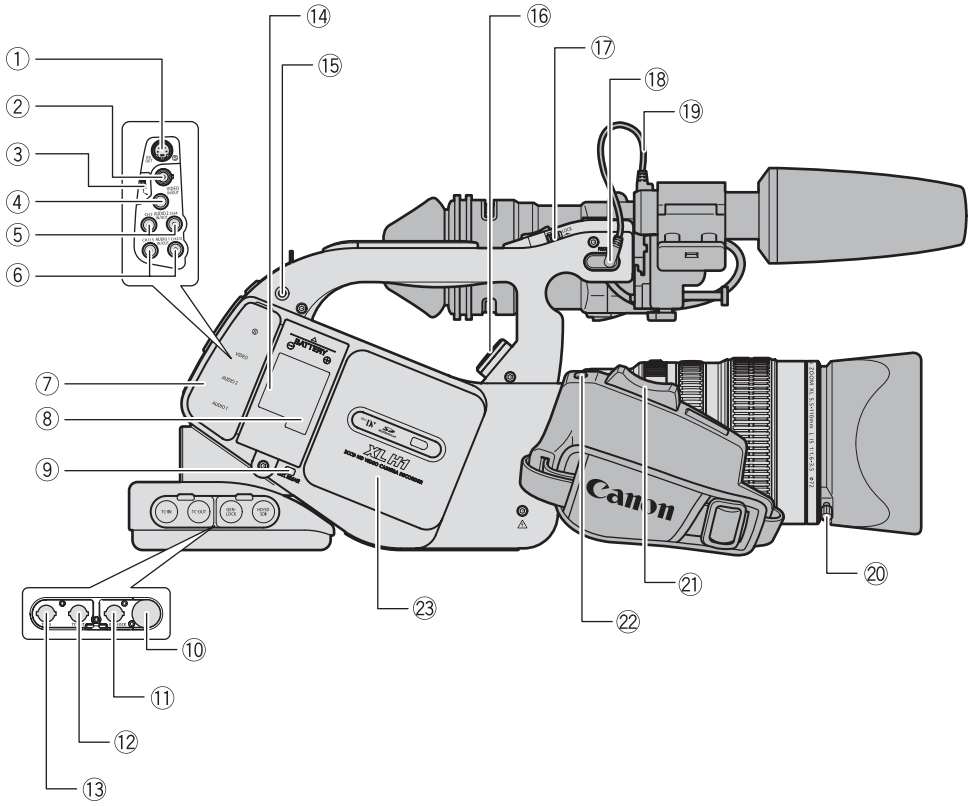

① Prise S-vidéo (BNC) (📖 107)	⑬ Prise TC IN (📖 62)
② Prise vidéo (BNC) (📖 107)	⑭ Numéro de série
③ Sélecteur RCA/BNC (📖 107)	⑮ Orifice de vis pour support d'adaptateur (📖 24)
④ Prise vidéo (RCA) (📖 107)	⑯ Molette AE SHIFT (📖 78)
⑤ Prises AUDIO 2 (RCA) (📖 67)	⑰ Levier LOCK (📖 44)
⑥ Prises AUDIO 1 (RCA) (📖 66)	⑱ Prises FRONT MIC (📖 23)
⑦ Couvre-prises	⑲ Câble de microphone (📖 23)
⑧ Unité de fixation de la batterie (📖 16)	⑳ Vis de fixation du pare-soleil (📖 26)
⑨ Touche BATT. RELEASE (📖 16)	㉑ Levier de zoom de poignée latéral (📖 51)
⑩ Prise HD/SD SDI (📖 105)	㉒ Touche PHOTO (📖 121)
⑪ Prise GEN.LOCK (📖 62)	㉓ Logement de la cassette (📖 30)
⑫ Prise TC OUT (📖 62)	

Vue avant

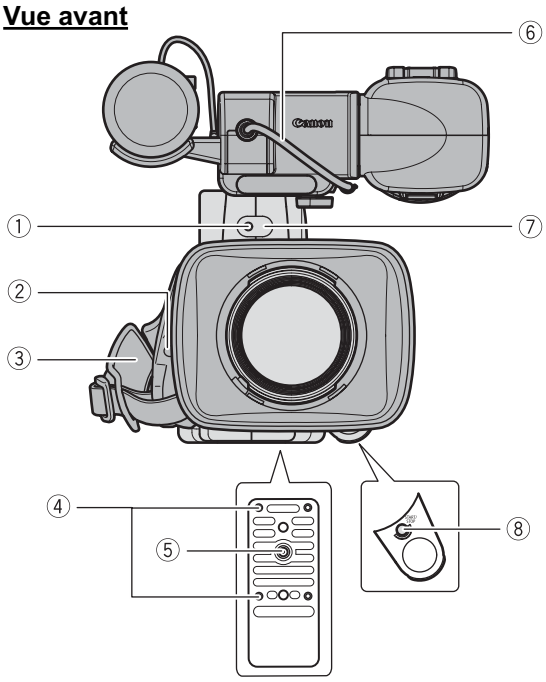

Vue arrière

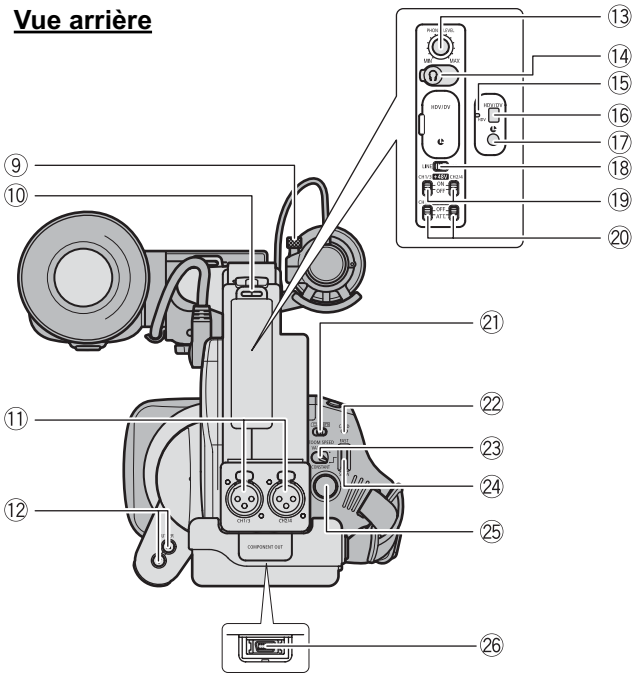

① Lampe témoin (📖 101)	⑭ 🎧 Prise de casque d'écoute
② Capteur de télécommande (📖 29, 114)	⑮ Indicateur HDV (📖 48)
③ Sangle de poignée (📖 24)	⑯ Prise HDV/DV IN/OUT (📖 107, 115, 118)
④ Douilles de fixation pour l'adaptateur à trépied TA-100 optionnel (📖 156)	⑰ Prise ⏻
⑤ Filetage pour trépied*	⑱ Touche LINE/MIC (📖 67, 68)
⑥ Câble de viseur (📖 20)	⑲ Touche +48V (📖 67, 67)
⑦ Capteur de télécommande (📖 29, 114)	⑳ Touche MIC ATT. (📖 66, 67)
⑧ Touche marche/arrêt (📖 43)	㉑ Commutateur TAPE/CARD (📖 121)
⑨ Vis de verrouillage de microphone (📖 23)	㉒ Indicateur d'accès CARD (📖 121)
⑩ Dispositif de fixation de la courroie (📖 24)	㉓ Commutateur ZOOM SPEED (📖 51)
⑪ Prises d'entrée XLR (📖 67, 67)	㉔ Bague ZOOM SPEED (📖 51)
⑫ Touches SHUTTER ▲▼ (📖 74)	㉕ Touche marche/arrêt (📖 43)
⑬ Molette PHONES LEVEL	㉖ Prise COMPONENT OUT (📖 106)

* N'utilisez pas de trépied avec une vis de fixation plus longue que 5,5 mm car il pourrait endommager le caméscope.

⑰ À propos de la prise ⏻

⏻ (LANC) signifie Local Application Control Bus System. La prise ⏻ vous permet de connecter et de commander les périphériques connectés.

Ne connectez à la prise ⏻ que des périphériques portant le logo ⏻.

❍ Le fonctionnement ne sera pas garanti si vous connectez des périphériques ne portant pas le logo ⏻.

❍ Certaines touches des périphériques connectés peuvent ne pas fonctionner ou fonctionner différemment des touches du caméscope.

Vue de dessus

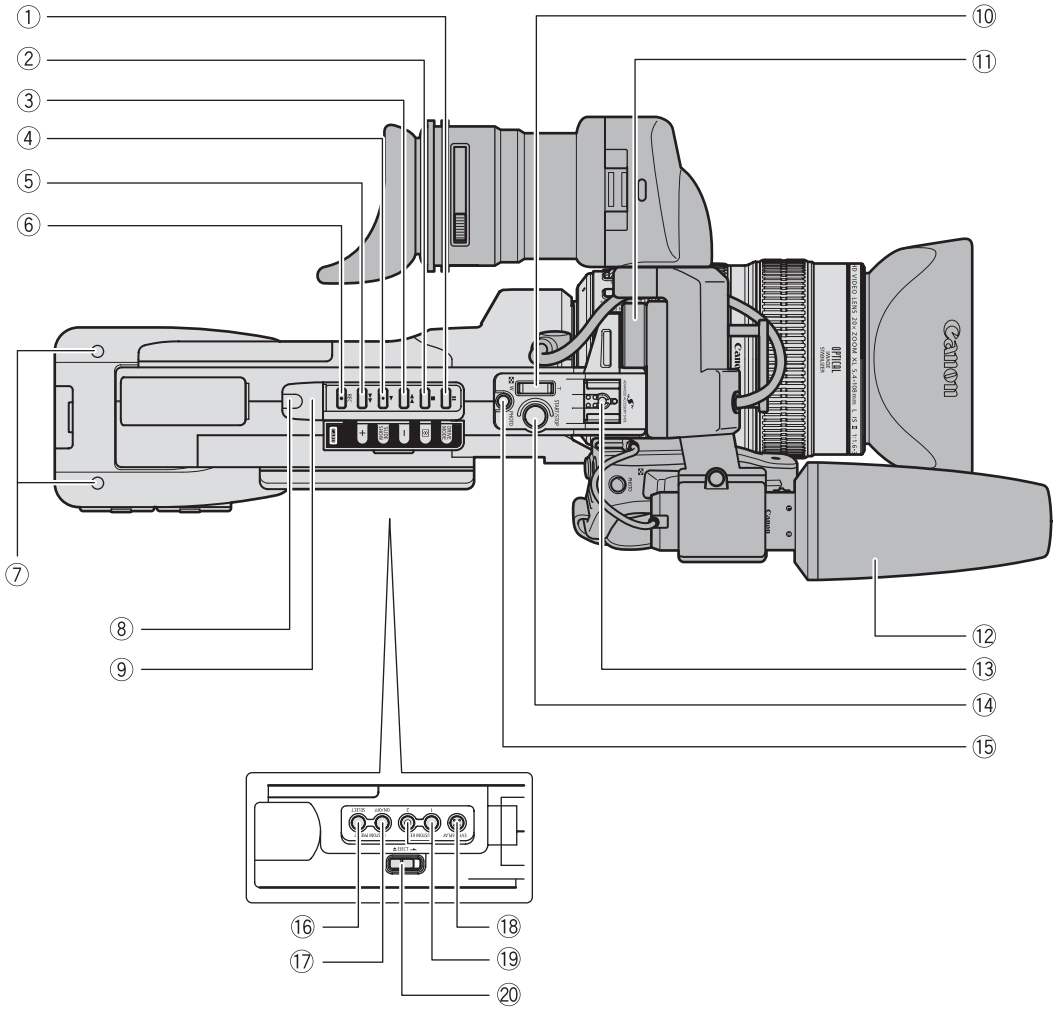

① Touche ❚❚ (pause) (📖 103) / Touche DRIVE MODE (📖 124)	⑨ Capteur de télécommande (📖 29, 114)
② Touche ■ (arrêt) (📖 103,115) / Touche ⊡ (mode de mesure) (📖 126)	⑩ Levier de zoom de poignée de transport (📖 51)
③ Touche ◀◀ (rembobinage) (📖 103) / Touche CARD - (📖 129)	⑪ Vis de verrouillage du viseur (📖 20)
④ Touche ▶ (lecture) (📖 103) / Touche SLIDESHOW (📖 129)	⑫ Microphone (📖 23)
⑤ Touche ▶▶ (avance rapide) (📖 103)/ Touche CARD + (📖 90, 129)	⑬ Griffe porte-accessoire avancée (📖 68, 127)
⑥ Touche ● REC (enregistrement) (📖 115)	⑭ Touche marche/arrêt (📖 43)
⑦ Orifices de vis pour support d'adaptateur (📖 24)	⑮ Touche PHOTO (📖 121)
⑧ Lampe témoin (📖 101)	⑯ Touche CUSTOM PRESET SELECT (📖 87)
	⑰ Touche CUSTOM PRESET ON/OFF (📖 87)
	⑱ Touche EVF DISPLAY (📖 46)
	⑲ Touches CUSTOM KEYS (📖 92)
	⑳ Touche EJECT (📖 30)

Télécommande sans fil WL-D5000

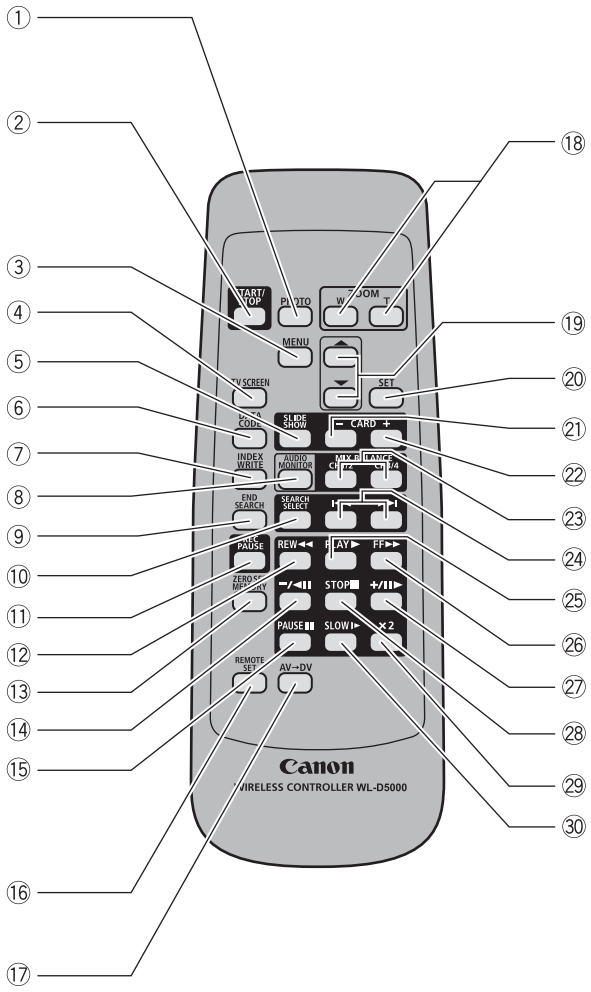

① Touche PHOTO (📖 121)	⑯ Touche REMOTE SET (📖 114)
② Touche START/STOP (marche/arrêt) (📖 43)	⑰ Touche AV→DV (📖 117)
③ Touche MENU (📖 32)	⑱ Touches du zoom (📖 51)
④ Touche TV SCREEN (📖 137)	⑲ Touches de sélection du menu (📖 32)
⑤ Touche SLIDESHOW (📖 129)	⑳ Touche SET (📖 32)
⑥ Touche DATA CODE (📖 113)	㉑ Touche CARD - (📖 129)
⑨ Touche INDEX WRITE (📖 93)	㉒ Touche CARD + (📖 90, 129)
⑧ Touche AUDIO MONITOR (📖 69, 109)	㉓ Touches MIX BALANCE (📖 109)
⑨ Touche END SEARCH (📖 50)	㉔ Touches ⏮/⏭ (📖 111, 112)
⑩ Touche SEARCH SELECT (📖 111, 112)	㉕ Touche PLAY ▶ (📖 103)
⑪ Touche REC PAUSE (📖 115)	㉖ Touche FF ▶▶ (📖 103)
⑫ Touche REW ◀◀ (📖 103)	㉗ Touche +/II▶ (📖 103)
⑬ Touche ZERO SET MEMORY (📖 110)	㉘ Touche STOP ■ (📖 103)
⑭ Touche −/◀II (📖 103)	⑨ Touche ×2 (📖 103)
⑮ Touche PAUSE ▮▮ (📖 103)	㉚ Touche SLOW ▮▶ (📖 103)

F

Introduction

Préparation de l'alimentation électrique

Charge de la batterie d'alimentation

Débranchez le coupleur DC de l'adaptateur secteur avant la recharge. Retirez le couvre-prises de la batterie d'alimentation.

1. **Connectez le cordon d'alimentation à l'adaptateur.**
2. **Branchez le cordon d'alimentation sur une prise de courant.**
3. **Fixez la batterie sur l'adaptateur secteur.**
   - Appuyez légèrement et faites glisser la batterie d'alimentation dans la direction de la flèche jusqu'à ce que vous entendiez un déclic.
   - L'indicateur de la charge clignote. L'indicateur reste allumé quand la charge est terminée.
4. **Une fois que la charge est terminée, retirez la batterie de l'adaptateur.**
5. **Débranchez le cordon d'alimentation de la prise de courant puis débranchez-le de l'adaptateur.**

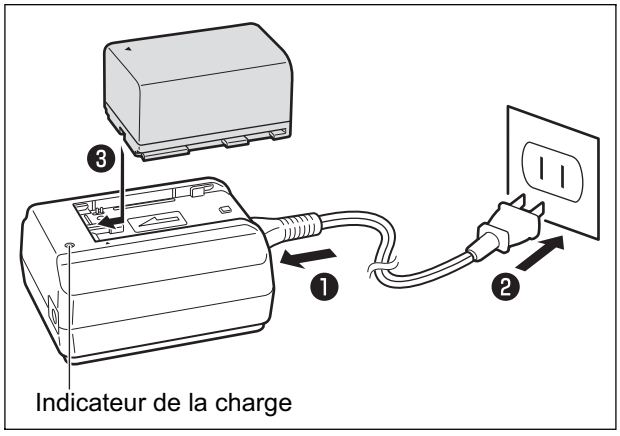

Fixation de la batterie d'alimentation

1. **Tournez la molette POWER sur la position OFF.**
2. **Fixez la batterie d'alimentation sur le caméscope.**
   Appuyez légèrement et faites glisser la batterie d'alimentation vers le haut, dans la direction de la flèche jusqu'à ce que vous entendiez un déclic.
3. **Retirez la batterie d'alimentation après utilisation.**
   En tenant la touche BATT.RELEASE enfoncée, faites glisser la batterie d'alimentation vers le bas pour la retirer.

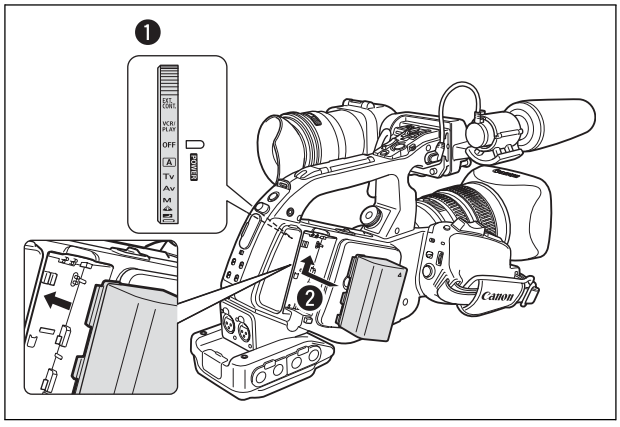

Utilisation d'une prise de courant secteur

1. **Tournez la molette POWER sur la position OFF.**
2. **Fixez le coupleur DC sur le caméscope.**
   Appuyez légèrement et faites glisser le coupleur DC vers le haut, dans la direction de la flèche jusqu'à ce que vous entendiez un déclic.
3. **Connectez le cordon d'alimentation à l'adaptateur secteur.**
4. **Branchez le cordon d'alimentation sur une prise de courant.**
5. **Connectez le coupleur DC sur l'adaptateur.**
6. **Retirez le coupleur DC après l'utilisation.**
   En tenant la touche BATT.RELEASE enfoncée, faites glisser le coupleur DC vers le bas pour le retirer.

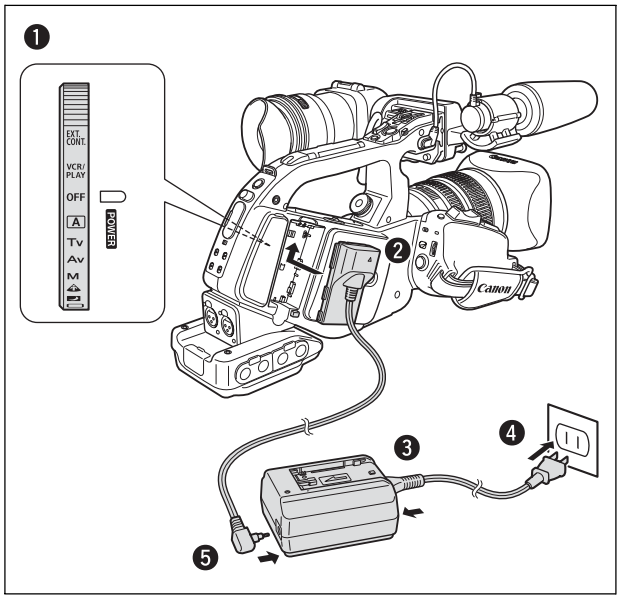

À propos du recyclage de la batterie au lithium rechargeable intégrée

Ce caméscope intègre une batterie au lithium rechargeable permettant de conserver la date, l'heure et les autres réglages. La batterie intégrée se recharge chaque fois que vous utilisez le caméscope. Cependant, si vous utilisez le caméscope pour seulement de courtes périodes de temps ou si vous ne l'utilisez pas pendant une période de plus de 3 mois, la batterie s'épuise. Dans ce cas, rechargez la batterie interne en alimentant le caméscope à partir d'une alimentation secteur et laissez-le avec la molette POWER réglée sur la position OFF pendant au moins 24 heures.

- ❍ Débranchez le coupleur DC de l'adaptateur secteur pour pouvoir recharger une batterie d'alimentation.
- ❍ Mettez le caméscope hors tension avant de connecter ou déconnecter l'adaptateur secteur.
- ❍ Si l'adaptateur est utilisé près d'un téléviseur, des interférences d'image peuvent se produire. Éloignez l'adaptateur du téléviseur ou du câble d'antenne.
- ❍ Ne connectez à l'adaptateur secteur aucun autre produit non expressément recommandé.

- ❍ Si vous connectez un adaptateur d'alimentation ou une batterie d'alimentation défectueux, l'indicateur de charge s'éteint et la charge s'arrête.
- ❍ L'indicateur de la charge vous informe de l'état de la charge.

0-50% :	clignote une fois par seconde
50-75% :	clignote deux fois par seconde
Plus de 75% :	clignote trois fois par seconde
100% :	reste allumé

❍ **Durées de charge, d'enregistrement et de lecture**

Les durées ci-dessous sont approximatives et varient en fonction des conditions de charge, d'enregistrement ou de lecture.

Batterie d'alimentation			BP-930	BP-945	BP-950G	BP-970G
Durée de charge avec l'adaptateur secteur compact CA-920			145 min.	220 min.	235 min.	320 min.
HDV Durées d'enregistrement et de lecture						
Durée d'enregistrement maximum	Objectif HD 20x L IS	Viseur couleur fourni	140 min.	210 min.	295 min.	405 min.
		Viseur monochrome FU-1000 optionnel	105 min.	165 min.	230 min.	315 min.
Durée d'enregistrement typique*	Objectif HD 20x L IS	Viseur couleur fourni	80 min.	115 min.	155 min.	210 min.
		Viseur monochrome FU-1000 optionnel	60 min.	90 min.	125 min.	170 min.
Durée de lecture		Viseur couleur fourni	165 min.	250 min.	350 min.	480 min.
DV Durées d'enregistrement et de lecture						
Durée d'enregistrement maximum	Objectif HD 20x L IS	Viseur couleur fourni	155 min.	230 min.	335 min.	455 min.
		Viseur monochrome FU-1000 optionnel	120 min.	180 min.	250 min.	350 min.
	Objectif 20x L IS	Viseur couleur fourni	140 min.	210 min.	300 min.	415 min.
		Viseur monochrome FU-1000 optionnel	110 min.	170 min.	235 min.	320 min.
	Objectif zoom manuel 16x	Viseur couleur fourni	160 min.	250 min.	340 min.	465 min.
		Viseur monochrome FU-1000 optionnel	120 min.	190 min.	260 min.	360 min.
	Objectif zoom XL 3x	Viseur couleur fourni	130 min.	195 min.	295 min.	400 min.
		Viseur monochrome FU-1000 optionnel	105 min.	165 min.	230 min.	315 min.
Durée d'enregistrement typique*	Objectif HD 20x L IS	Viseur couleur fourni	85 min.	130 min.	175 min.	240 min.
		Viseur monochrome FU-1000 optionnel	65 min.	100 min.	135 min.	190 min.
	Objectif 20x L IS	Viseur couleur fourni	80 min.	115 min.	155 min.	215 min.
		Viseur monochrome FU-1000 optionnel	60 min.	95 min.	125 min.	175 min.
	Objectif zoom manuel 16x	Viseur couleur fourni	90 min.	140 min.	175 min.	240 min.
		Viseur monochrome FU-1000 optionnel	70 min.	105 min.	140 min.	195 min.
	Objectif zoom XL 3x	Viseur couleur fourni	75 min.	110 min.	150 min.	210 min.
		Viseur monochrome FU-1000 optionnel	60 min.	90 min.	125 min.	170 min.
Durée de lecture		Viseur couleur fourni	180 min.	275 min.	375 min.	510 min.

* Durée d'enregistrement approximative avec des opérations répétées telles que la mise en marche/arrêt, l'utilisation du zoom et la mise en/hors service. La durée réelle peut être plus courte.

❍ Nous recommandons de charger la batterie d'alimentation à une température comprise entre 10 °C et 30 °C.

❍ Une batterie d'alimentation au lithium-ion peut être chargée à n'importe quel niveau de charge. Contrairement aux batteries d'alimentation traditionnelles, vous n'avez pas besoin d'utiliser complètement ou de décharger la batterie avant de la recharger.

❍ Nous recommandons que vous prépariez des batteries d'alimentation pour une durée 2 à 3 fois plus longue que celle dont vous pourriez avoir besoin.

❍ Pour conserver l’énergie de la batterie, mettez le caméscope hors tension au lieu de le laisser en mode de pause à l’enregistrement.

Préparation du caméscope

Mise en place et retrait du viseur couleur

Mise en place du viseur couleur

1. **Faites glisser le viseur le long de l'étrier et serrez la vis de verrouillage.**

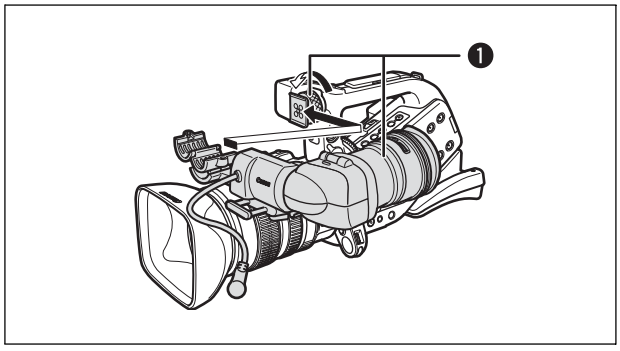

2. **Connectez le câble du viseur à la douille supérieure du boîtier du caméscope.**
3. **Accrochez le câble du viseur au collier de serrage.**
   Insérez la fiche du câble directement dans la douille du caméscope.

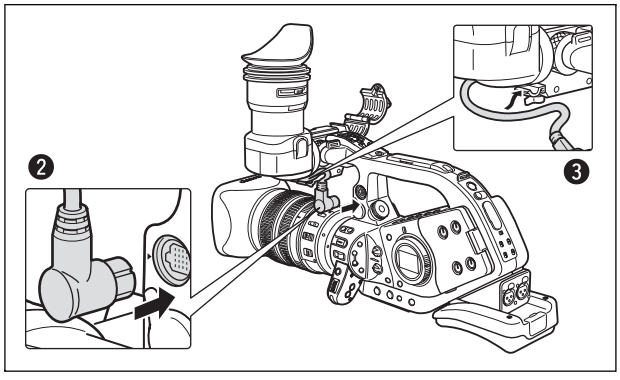

Retrait du viseur

1. **Débranchez le câble.**
2. **Desserrez la vis de verrouillage et retirez le viseur de l'étrier en le faisant glisser.**

Fixation et retrait de l'œilleton

Vous pouvez modifier la position de l'œilleton de façon à utiliser l'œil gauche ou l'œil droit. Détachez l'œilleton et réattachez-le si vous souhaitez changer sa position pour une utilisation avec l'œil droit ou l'œil gauche.

Fixation de l'œilleton

Alignez l'orifice du levier de réglage dioptrique du viseur sur le levier, et tirez sur l'œilleton pour le mettre en place.

Utilisation avec l'œil droit

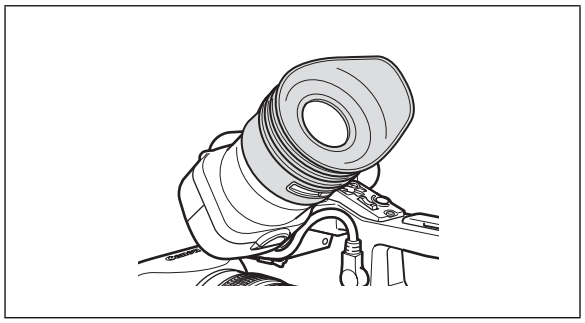

Utilisation avec l'œil gauche

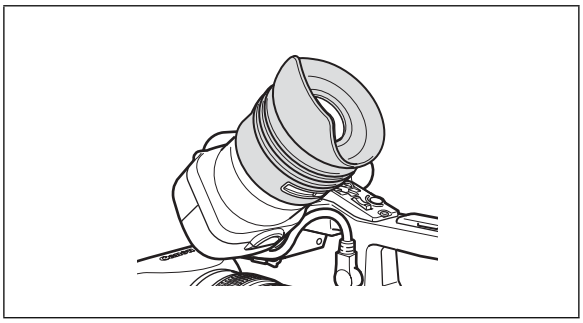

Retrait de l'œilleton

Retirez l'œilleton comme indiqué sur le schéma.

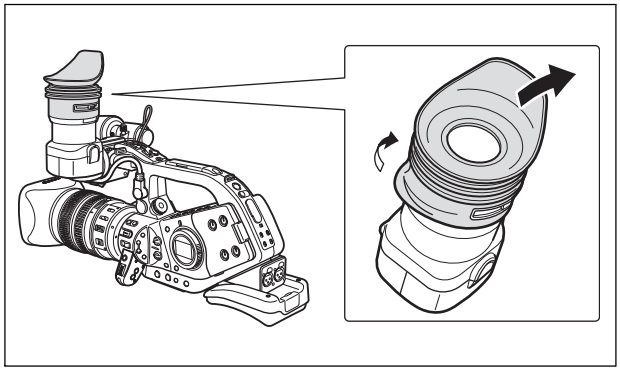

Ajustement de la position du viseur

Vous pouvez modifier la position du viseur (droite/gauche, avant/arrière).
Quand vous rangez le caméscope dans la valise système HC-3200 optionnelle, réglez le viseur sur la position droite et verrouillez-le.

Réglage droit/gauche
Desserrez la vis de verrouillage et déplacez le viseur vers la droite/la gauche, puis resserrez la vis.

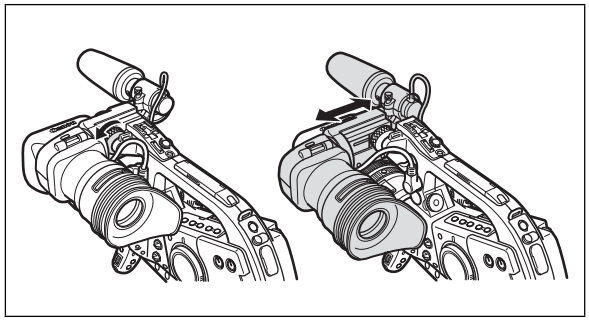

Réglage avant/arrière
Desserrez le levier de verrouillage et déplacez le viseur vers l'avant/l'arrière, puis resserrez le levier.

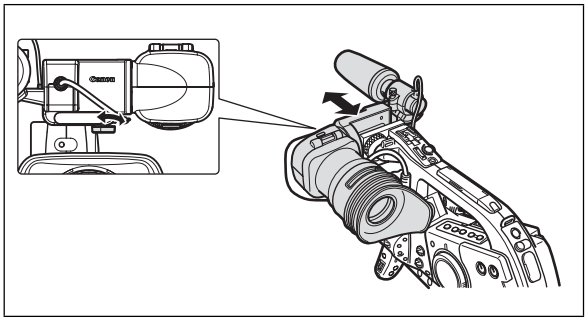

Réglage dioptrique du viseur

Mettez le caméscope sous tension et réglez le levier de réglage dioptrique du viseur.

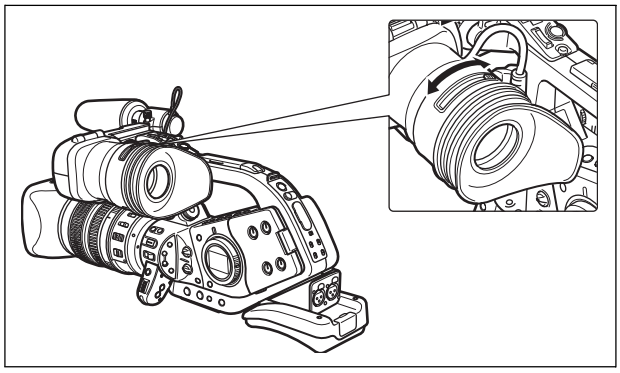

Veillez à ce que les rayons du soleil ne frappent pas directement le viseur. Une forte concentration de lumière par l'objectif risque d'endommager l'afficheur LCD du viseur. Faites particulièrement attention lors de la fixation du caméscope sur un trépied, ou pendant le transport.

Utilisation du viseur comme afficheur LCD

Vous pouvez utiliser le viseur comme afficheur LCD en ouvrant l'adaptateur de l'oculaire.

Appuyez sur la touche de déverrouillage et ouvrez l'adaptateur de l'oculaire.

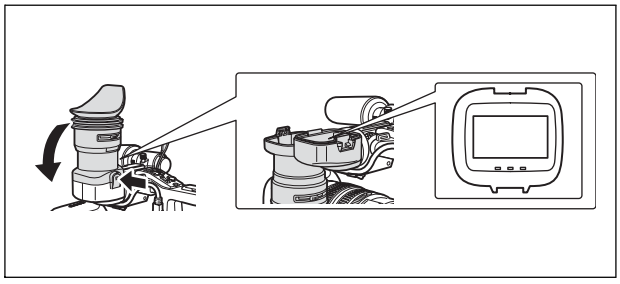

Fermez bien l'adaptateur de l'oculaire lorsque vous n'utilisez pas le viseur comme afficheur LCD.

L'écran est légèrement plus clair lorsque vous ouvrez l'adaptateur de l'oculaire.

Réglage du viseur

Vous pouvez régler la luminosité (BRIGHTNESS), le contraste (CONTRAST), la couleur (COLOR) et la netteté (SHARPNESS) du viseur. Ces réglages n'affectent pas votre enregistrement.

TAPE | CARD | EXT. CONT. | VCR/PLAY | A | Tv | Av | M

MENU (📖 32) → DISPLAY SETUP/ → EVF SETUP → BRIGHTNESS··· - + / CONTRAST····· - + / COLOR····· - + / SHARPNESS···· - +

1. **Appuyez sur la touche MENU.**
2. **Tournez la molette SELECT pour sélectionner [DISPLAY SETUP/] et appuyez sur la touche SET.**
3. **Sélectionnez [EVF SETUP] puis sélectionnez [BRIGHTNESS], [CONTRAST], [COLOR] ou [SHARPNESS].**
4. **Effectuez le réglage avec la molette SELECT et appuyez sur la touche SET.**
   - Après le réglage, l'affichage retourne au sous-menu [EVF SETUP]. Effectuez des réglages supplémentaire de la même façon, si nécessaire.
   - Pour plus de détails concernant le réglage [EVF BW MODE] reportez-vous à (📖 95).
5. **Appuyez sur la touche MENU pour fermer le menu.**

Fixation du microphone

1. **Desserrez la vis de verrouillage de microphone située sur l'unité du viseur, ouvrez la bride du microphone, et introduisez le microphone dans sa bride.**
2. **Alignez le repère du microphone sur le repère de la bride et resserrez la vis.**
3. **Branchez le câble du microphone sur les prises FRONT MIC du caméscope.**

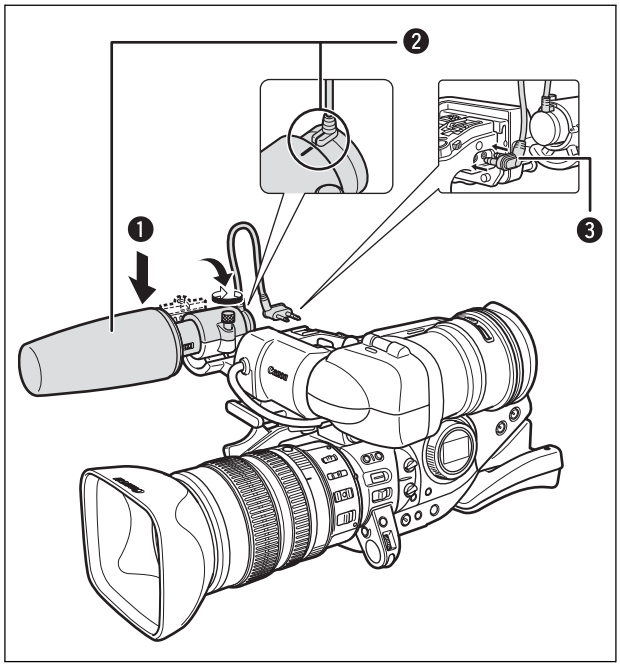

F

Préparatifs

Attache de la sangle de poignée

Ajustez la sangle de poignée de façon que vous puissiez atteindre le levier de zoom avec votre index et votre médium et la touche marche/arrêt avec votre pouce.

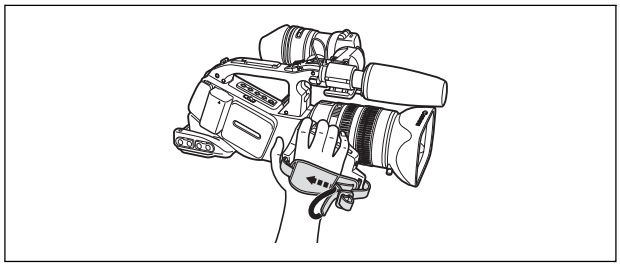

Fixation de la bandoulière

Faites passer une extrémité à travers le dispositif de fixation de la courroie et ajustez la longueur de la courroie.

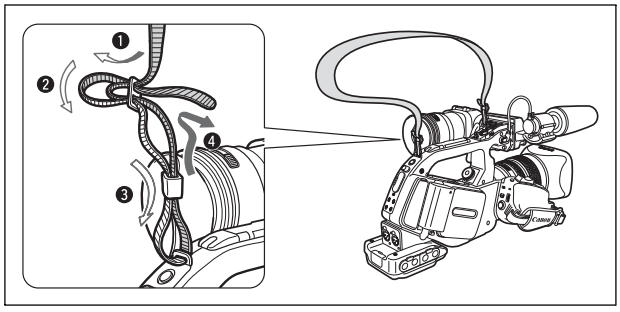

Veillez à ne pas faire tomber le caméscope lorsque vous réglez la bandoulière ou la sangle de poignée.

Mise en place du support d'adaptateur

Fixez le support d'adaptateur pour pouvoir utiliser le chargeur/boîtier de batterie double CH-910 optionnel ou un récepteur de microphone sans fil disponible dans le commerce.

1. **Montez le support d'adaptateur et fixez-le solidement en serrant les vis.**
2. **Réglez la position des barres de support.**

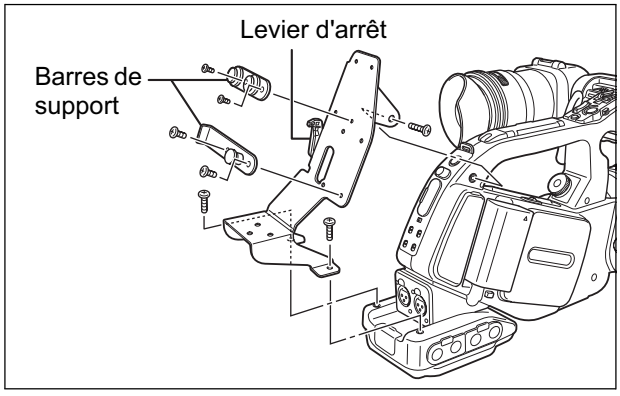

Si vous utilisez le CH-910 optionnel, accrochez-le sur les barres de support et fixez-le avec le levier d'arrêt. Pour retirer le CH-910, appuyez sur le levier d'arrêt dans le sens de la flèche, et dégagez le microphone des barres de support.

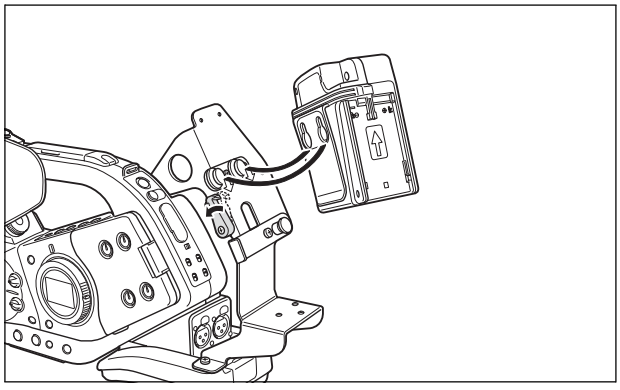

Préparation de l'objectif

Reportez-vous également au manuel d'instruction de l'objectif en question.

Mise en place de l'objectif

1. **Réglez la molette POWER sur OFF.**
2. **Retirez les bouchons anti-poussière du caméscope et de l'objectif.**
3. **Alignez le repère rouge de l'objectif sur le repère rouge du caméscope et tournez l'objectif vers la droite jusqu'au déclic de mise en place.**

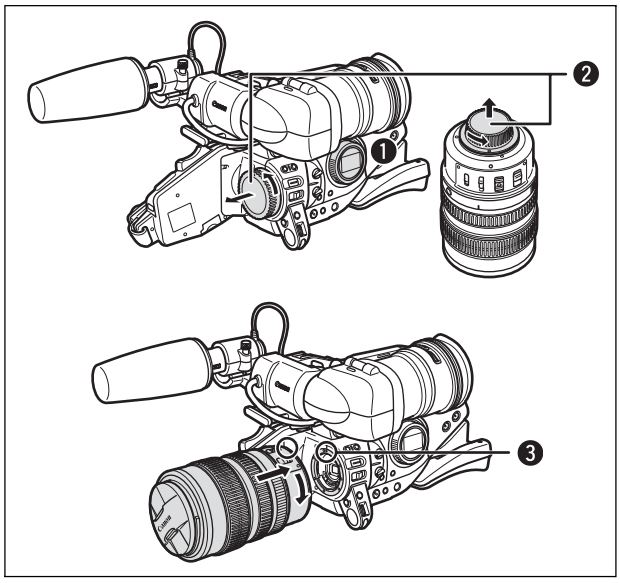

Retrait de l'objectif

1. **Réglez la molette POWER sur OFF.**
2. **Faites glisser la touche LENS RELEASE, tournez l'objectif vers la gauche jusqu'à ce qu'il s'arrête, puis retirez l'objectif.**
3. **Remettez les bouchons anti-poussière sur le caméscope et sur l'objectif.**

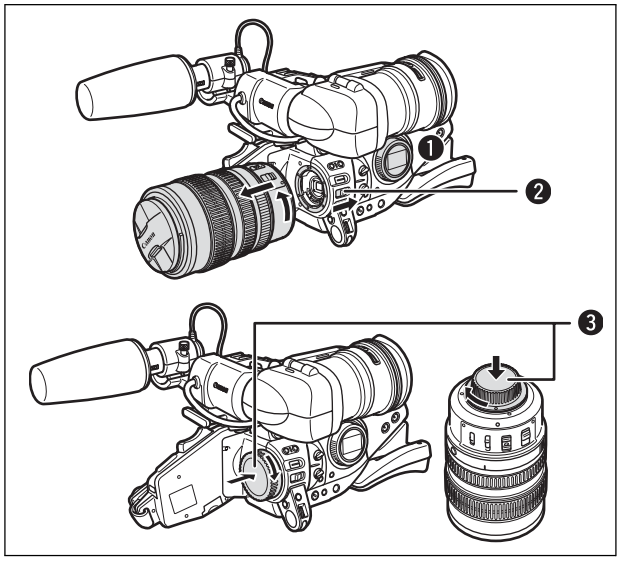

- ❍ Faites attention à ne pas faire tomber l'objectif ni le caméscope lors de la mise en place ou du retrait de l'objectif.
- ❍ Veillez à protéger l'appareil des rayons du soleil ou de toute autre source de lumière vive lors de la mise en place ou du retrait de l'objectif.
- ❍ La monture XL n'est pas compatible avec la monture VL.
- ❍ Ne touchez pas l'objectif, la monture d'objectif ni l'intérieur de la monture, et ne les exposez pas à la poussière ou à la saleté. Si nécessaire, nettoyez l'objectif avec un chiffon de nettoyage sec et doux. Assurez-vous de mettre le caméscope hors tension lors du nettoyage de l'objectif.
- ❍ Un fonctionnement correct ne peut pas être garanti lors de l'enregistrement au standard HDV avec un objectif qui n'est pas compatible HDV. Si vous attachez au caméscope un objectif qui n'est pas

compatible HDV, les messages “THIS LENS HAS NO STILL SHOOTING CAPABILITY” (“Cet objectif n’est pas compatible avec la prise de vue d’images fixes”) et “HD INCOMPATIBLE LENS” (“C’est objectif n’est pas compatible HD”) apparaissent.

❍ Un fonctionnement correct ne peut pas être garanti lors d’un enregistrement au standard HDV avec le multiplicateur de focale XL 1,6x. Le message “HD INCOMPATIBLE LENS” (“C’est objectif n’est pas compatible HD”) apparaît lors de l’utilisation du multiplicateur de focale, même avec un objectif compatible HDV.

Fixation du pare-soleil

Attachez le pare-soleil pour protéger l’objectif et l’abriter des lumières parasites.

1. **Placez le pare-soleil sur le devant de l’objectif et vissez-le dans le sens des aiguilles d’une montre jusqu’à ce que le logo Canon se trouve sur le dessus.**
   - Faites attention de ne pas déformer le pare-soleil.
   - Veillez à ce que le pare-soleil soit aligné sur le filetage.
2. **Serrez la vis de verrouillage.**

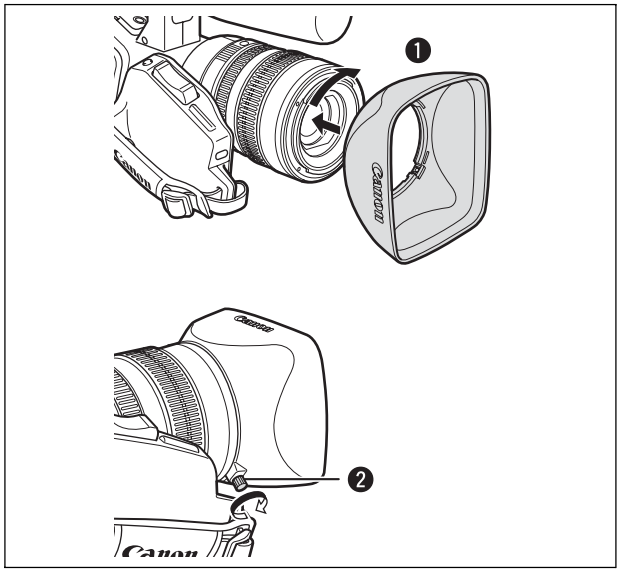

Réglage du foyer arrière (Objectifs sans fonction de réglage du foyer arrière intégrée)

Le foyer arrière peut être réglé pour corriger la mise au point pendant l'utilisation d'un zoom téléobjectif ou grand-angle. Le foyer arrière peut être réglé automatiquement par le caméscope (AF) ou manuellement (MF). Différentes valeurs peuvent être mémorisées pour le foyer arrière et peuvent être aussi sauvegardées.
Vous pouvez mémoriser des réglages de foyer arrière pour un maximum de 10 objectifs.

TAPE | CARD | EXT. CONT. | VCR/PLAY | A | Tv | Av | M

F

Préparatifs

1. **Réglez la vitesse séquentielle sur 60i ou 30F.**
2. **Dirigez le caméscope vers le sujet et fixez-le solidement.**
   Placez le caméscope à une distance d'au moins 1 m du sujet. Évitez les sujets qui sont difficiles à mettre au point au plus grand angle.
3. **Faites un zoom arrière sur la position grand-angle.**
4. **Tournez la molette POWER sur Av et réglez sur l'ouverture maximum.**
5. **Faites un zoom avant sur la position téléobjectif maximum.**
   Assurez vous que le sujet se trouve toujours au centre du cadre, à la fois en position de zoom arrière et en position de zoom avant.
6. **Vérifiez que les conditions d'exposition sont correctes.**
   Si nécessaire, utilisez le filtre ND.

Réglage de l'autofocus

1. **Appuyez sur la touche MENU.**
2. **Tournez la molette SELECT pour sélectionner [CAMERA SETUP] et appuyez sur la touche SET.**
3. **Sélectionnez [FB] puis sélectionnez [➡ AF ADJUST].**
4. **Quand l'écran de confirmation apparaît, appuyez de nouveau sur la touche SET pour démarrer le réglage.**
5. **Une fois que le message "FB ADJUSTMENT SUCCESSFUL" est apparu, appuyez sur la touche MENU pour refermer le menu.**

Réglage manuel de la mise au point

1. **Appuyez sur la touche MENU.**
2. **Tournez la molette SELECT pour sélectionner [CAMERA SETUP] et appuyez sur la touche SET.**
3. **Sélectionnez [FB] puis sélectionnez [➡ MF ADJUST].**
4. **Quand l'écran de confirmation apparaît, appuyez de nouveau sur la touche SET pour démarrer le réglage.**
5. **Le caméscope effectue un zoom avant en position téléobjectif maximum. Quand le message "ADJUST FOCUS & PUSH SET" apparaît, faites la mise au point et appuyez sur la touche SET.**
6. **Le caméscope effectue un zoom arrière en position grand-angle maximum. Quand le message "ADJUST FOCUS & PUSH SET" apparaît, faites la mise au point et appuyez sur la touche SET.**
7. **Une fois que le message "FB ADJUSTMENT SUCCESSFUL" est apparu, appuyez sur la touche MENU pour refermer le menu.**

Réinitialisation des réglages du foyer arrière

Cette procédure réinitialiser la valeur de réglage du foyer arrière mémorisée pour l'objectif attaché.

1. **Appuyez sur la touche MENU.**
2. **Tournez la molette SELECT pour sélectionner [CAMERA SETUP] et appuyez sur la touche SET.**
3. **Sélectionnez [FB] puis sélectionnez [SET DEFAULT].**
4. **Sélectionnez [YES] et appuyez sur la touche SET.**
5. **Appuyez sur la touche MENU pour fermer le menu.**

Dans les cas suivants, le foyer arrière ne peut pas être ajusté correctement et le caméscope retourne à l'écran de sélection du réglage du foyer arrière.
- en mode de réglage autofocus, le caméscope ne peut pas faire la mise au point.
- l'objectif a été détaché pendant le réglage du foyer arrière.

Utilisation de la télécommande sans fil

Quand vous appuyez sur les touches de la télécommande sans fil, dirigez-la sur un des capteurs de télécommande du caméscope.

Le caméscope possède trois capteurs de télécommande : deux à l'avant et un à l'arrière.

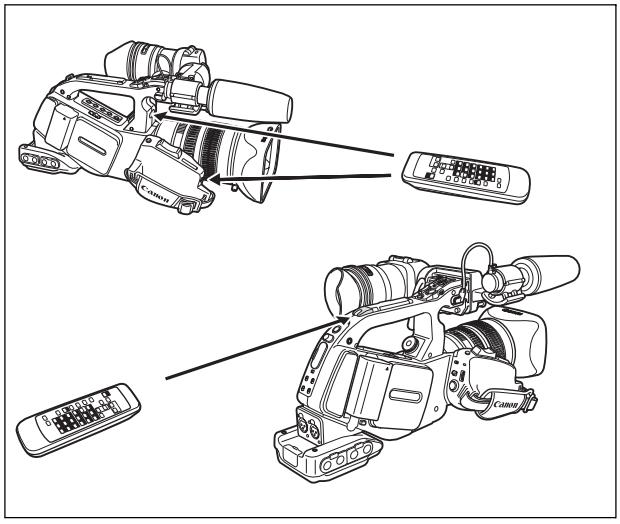

Mise en place des piles

La télécommande sans fil fonctionne avec deux piles AA (R6).

1. **Ouvrez le couvercle du logement des piles.**
2. **Insérez les piles en respectant les polarités + et –.**
3. **Refermez le couvercle du logement des piles.**

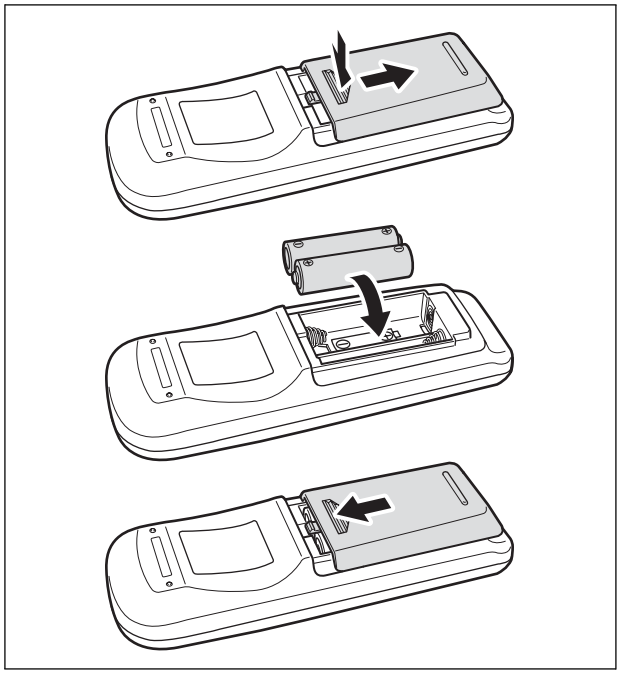

- ❍ Le caméscope et la télécommande disposent de 2 modes de capteur (📖 114). Si la télécommande ne fonctionne pas, vérifier que le caméscope et la télécommande sont réglés sur le même mode.
- ❍ Quand le caméscope ne fonctionne pas avec la télécommande sans fil, ou qu'il ne fonctionne qu'à une très courte portée, remplacez les piles. Remplacez bien les deux piles en même temps.
- ❍ La télécommande sans fil peut ne pas fonctionner correctement si le capteur de télécommande est placé sous une lumière trop importante ou à la lumière directe du soleil.

Insertion/éjection d'une cassette

Utilisez uniquement une cassette vidéo portant le logo Mini DV. Pour enregistrer en HDV, nous vous recommandons d'utiliser des cassettes vidéo compatibles avec le standard HDV.

1. Faites glisser la touche EJECT pour ouvrir le couvercle du logement de la cassette.

Le logement de la cassette s'ouvre automatiquement.

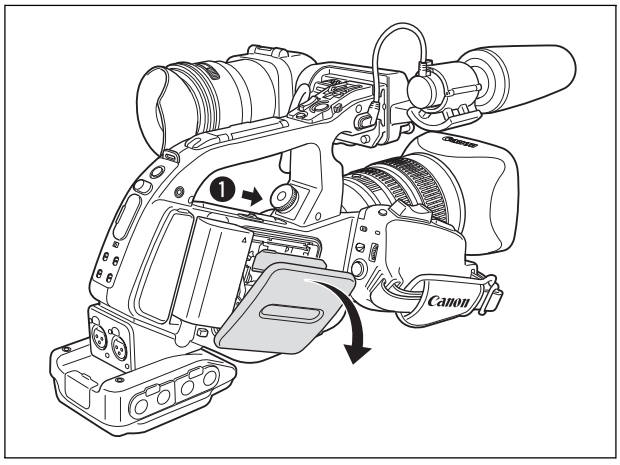

2. Insérez/retirez la cassette.

- Insérez la cassette en ligne droite, complètement dans le logement avec la fenêtre dirigée vers l'extérieur.
- Retirez la cassette en la tirant en ligne droite.

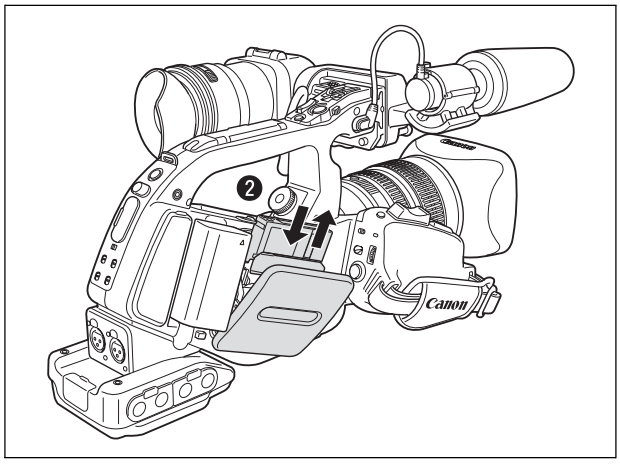

3. Refermez le couvercle du logement de la cassette.

Poussez sur la marque PUSH sur le couvercle.

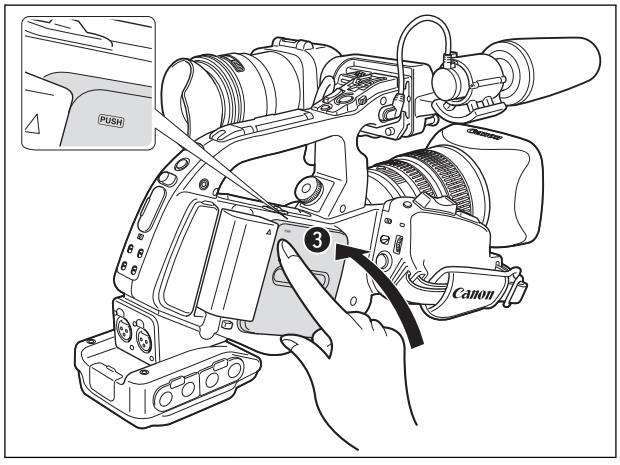

❍ Ne gênez pas le logement de la cassette quand il s'ouvre ou se ferme automatiquement.
❍ Faites attention de ne pas vous coincer les doigts dans le logement de la cassette.

Si le caméscope est connecté à une alimentation électrique, la cassette peut être insérée/retirée même si la molette POWER est réglée sur OFF.

Insertion et retrait d'une carte mémoire

Avec ce caméscope, vous pouvez utiliser les cartes mémoire SD ou les cartes MultiMedia (MMC) en vente dans le commerce. Les cartes mémoire SD ont une languette de protection pour les protéger des effacements accidentels.

Insertion de la carte

1. **Réglez la molette POWER sur OFF.**
2. **Ouvrez le couvercle de la fente de carte mémoire.**
3. **Insérez la carte mémoire toute droite complètement dans la fente de la carte.**
4. **Refermez le couvercle de la fente de la carte.**
   Ne fermez pas le couvercle de force si la carte n'est pas insérée correctement.

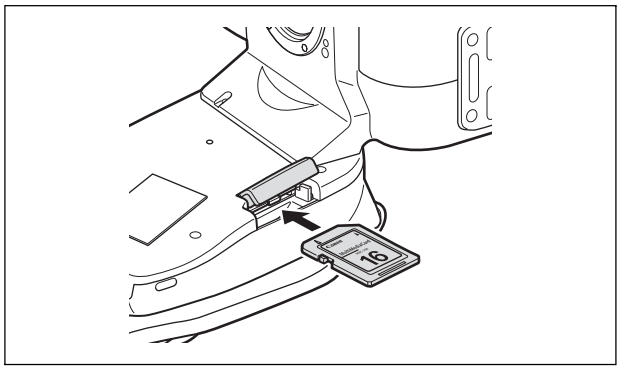

Retrait de la carte

Ne retirez pas la carte mémoire de force sans l'avoir d'abord poussée vers l'intérieur pour la débloquer.

1. **Réglez la molette POWER sur OFF.**
   Assurez-vous que l'indicateur d'accès CARD ne clignote pas avant de mettre le caméscope hors tension.
2. **Ouvrez le couvercle de la fente de carte mémoire.**
3. **Poussez sur la carte mémoire pour la débloquer et retirez-la.**
4. **Refermez le couvercle de la fente de la carte.**

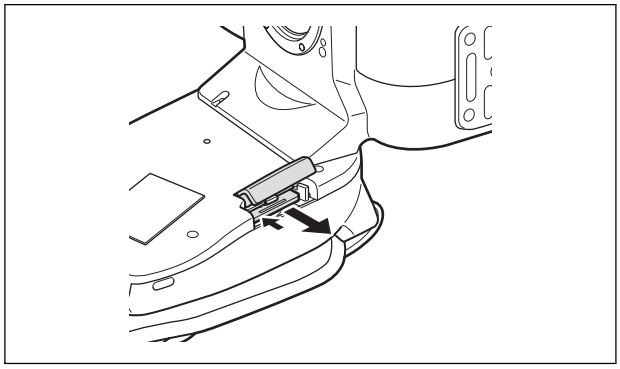

- Ce caméscope est compatible uniquement avec les cartes Mémoire SD ou les cartes MultiMedia (MMC). N'utilisez aucun autre type de carte mémoire.
- Un fonctionnement correct ne peut pas être garanti pour toutes les cartes mémoire.
- Mettez le caméscope hors tension avant d'insérer ou de retirer une carte mémoire. Sinon, cela pourrait causer la perte des données de la carte.
- Si vous utilisez d'autres cartes mémoire que celle fournie avec le caméscope, assurez-vous de les initialiser avec le caméscope (📖 133).

Changement des réglages avec la touche MENU

La plupart des fonctions du caméscope peuvent être changées à partir des menus sur l'écran.

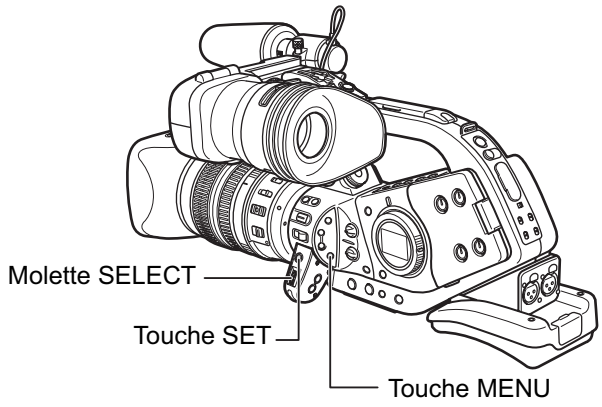

Sélection des menus et des réglages

1. **Appuyez sur la touche MENU pour ouvrir le menu.**
2. **Tournez la molette SELECT pour sélectionner un sous-menu et appuyez sur la touche SET.**
3. **Tournez la molette SELECT pour sélectionner un élément du menu et appuyez sur la touche SET.**
4. **Tournez la molette SELECT pour sélectionner une option de réglage et appuyez sur la touche SET.**
5. **Appuyez sur la touche MENU pour fermer le menu.**

- ❍ Les affichages ⇕, SET et MENU en vert en bas de l'écran vous donnent des indications supplémentaires sur les touches qui peuvent être utilisées pendant le réglage de chaque menu.
- ❍ Appuyez sur la touche MENU à n'importe quel moment pour refermer le menu.
- ❍ Les options non disponibles apparaissent en gris.
- ❍ Vous pouvez trouver plus pratique d'utiliser la télécommande sans fil pour commander le menu. Appuyez sur la touche MENU de la télécommande sans fil pour ouvrir ou fermer le menu. Utilisez les touches de sélection du menu ▲▼ de la télécommande sans fil au lieu de la molette SELECT, et appuyez sur la touche SET sur la télécommande sans fil pour sauvegarder les réglages ou faire une sélection.

Réglages des menus et par défaut

Les réglages par défaut apparaissent en caractères gras.

CAMERA MENU

* Uniquement avec la définition standard (SD).

Sous-menu	Option de menu	Options de réglage		📖
SIGNAL SETUP	TIME CODE	FRAME SETTNG	**DROP**, NON-DROP	60
		COUNT-UP	**REC-RUN**, REC-RUN PS., FREE-RUN[1]	60
		START VALUE	**SET**, RESET	60
	EXT.SYNC	**OFF**, GENLOCK, GENLOCK+TC		63
	GENLCK ADJUST	-1023 – +1023		63
	T.CODE OUT	ON, **OFF**		62
	COMP. OUT	480i, **1080i/480i**		106
	SDI OUTPUT	ON, **OFF**		106
	SDI SPEC.	**AUTO**, SD LOCKED		106
CAMERA SETUP	24F MODE SEL*	**2:3**, 2:3:3:2		59
	ZEBRA	ON, **OFF**		82
	ZEBRA LEVEL	70, 75, 80, **85**, 90, 95, 100		82
	SKIN D.SET	HUE		83
		CHROMA		
		AREA		
		Y LEVEL		
		SKIN DETAIL	**OFF**, LOW, MIDDLE, HIGH	83
	F SPEED PSET[2]	LOW, MIDDLE, **HIGH**		55
	CLEAR SCAN			91
	FB	➡ AF ADJUST		27
		➡ MF ADJUST		28
		SET DEFAULT		28

[1] Ne peut pas être sélectionné en Définition standard (SD) si la vitesse séquentielle est réglée sur 24F.

[2] La sélection n'est possible que si vous utilisez un objectif avec fonction de préréglage de la mise au point.

CAMERA MENU

Sous-menu	Option de menu	Options de réglage		📖
CUSTOM PRESET	CP EDIT	SELECT CP	**1 PRESET_A**, 2 PRESET_B, 3 PRESET_C, 4 PRESET_D, 5 PRESET_E, 6 PRESET_E	84
		TUNE		
		RENAME		
		PROTECT		
		RESET		
		RETURN		
		GAMMA	**NORMAL**, CINE1, CINE2	
		KNEE	AUTO, LOW, **MIDDLE**, HIGH	
		BLACK	STRETCH, **MIDDLE**, PRESS	
		MASTER PED.	-9 ~ +9	
		SETUP LEVEL	-9 ~ +9	
		SHARPNESS	-9 ~ +9	
		H DTL FREQ	LOW, **MIDDLE**, HIGH	
		DTL HV BALANCE	-9 ~ +9	
		CORING	-9 ~ +9	
		NR1	**OFF**, LOW, MIDDLE, HIGH	
		NR2	**OFF**, LOW, MIDDLE, HIGH	
		COLOR MAT.	**NORMAL**, CINE1, CINE2	
		COLOR GAIN	-9 ~ +9	
		COLOR PHASE	-9 ~ +9	
		R GAIN	-9 ~ +9	
		G GAIN	-9 ~ +9	
		B GAIN	-9 ~ +9	
		RG MATRIX	-9 ~ +9	
		RB MATRIX	-9 ~ +9	
		GR MATRIX	-9 ~ +9	
		GB MATRIX	-9 ~ +9	
		BR MATRIX	-9 ~ +9	
		BG MATRIX	-9 ~ +9	
	→	SELECT CP		89
		SAVE POSITION		
		EXECUTE		
		RETURN		
	→	IMPORT		90
		SELECT POSITION		
		EXECUTE		
		RETURN		
RECORDING SETUP	REC MODE*	**SP**, LP		100
	UB REC	**INT. USR-BIT**, EXT. USR-BIT		64
	UB SELECT	**00 00 00 00**, TIME, DATE		64
	IMG QUALITY	SUPER FINE, **FINE**, NORMAL		119
	IMAGE SIZE	**L 1440x1080**, S 640x480		119
	STILL I. REC	**OFF**, ON, ON+CP DATA		90, 122
	FILE NOS.	RESET, **CONTINUOUS**		120

CAMERA MENU

* Uniquement avec la définition standard (SD).

Sous-menu	Option de menu	Options de réglage	📖
AUDIO SETUP	AUDIO MODE	(HDV) **2CH**, 4CH (DV) **48kHz 2CH,** 32kHz 2CH, 32kHz 4CH	65
	1kHz TONE	**OFF**, -12dB, -20dB	96
	AUD.M.SET	**NORMAL**, LINE OUT	69
	WIND SCREEN	ON, **OFF**	66
	R-XLR GAINUP	**OFF**, 12dB	66, 67
	AUDIO LOCK*	LOCK MODE, **UNLOCK MODE**	65
DISPLAY SETUP/	EVF SETUP	EVF BW MODE | ON, **OFF**	95
		BRIGHTNESS	23
		CONTRAST	
		COLOR	
		SHARPNESS	
	LEV/CENT MRK	**OFF**, LEVEL MARK, CENT. MARK	46
	ASPECT GUIDE	**OFF**, 4:3, 13:9, 14:9, 1.66:1, 1.75:1, 1.85:1, 2.35:1	46
	SAFETY ZONE	**OFF**, 80%, 90%	47
	TV SCREEN	**ON**, OFF	137
	AUDIO LEVEL	**ON**, OFF	69
	LANGUAGE	**ENGLISH**, 中文, 日本語	101
	OBJ DST UNIT	**m (meter)**, ft (feet)	102
	ZOOM IND.	**BAR**, NUMBER	52
	GUIDE INFO	**OFF**, CUSTOM KEYS, D/T DISPLAY	42
	UB DISPLAY	**ON**, OFF	64
SYSTEM/	CUSTOM KEY 1	**TIME CODE**, INDEX WRITE, ZEBRA, VCR STOP, TV SCREEN, TC HOLD, AUDIO LEVEL, EVF BW MODE, FB, FLIP EVF, (NONE)	93
	CUSTOM KEY 2	TIME CODE, **INDEX WRITE**, ZEBRA, VCR STOP, TV SCREEN, TC HOLD, AUDIO LEVEL, EVF BW MODE, CP BKWD KEY, FB, FLIP EVF, (NONE)	
	WL. REMOTE	**1**, 2, OFF	114
	TALLY LAMP	**ON**, BLINK, OFF	101
	POWER SAVE	**ON**, OFF	44
	D/TIME SET	T.ZONE/DST	42
		DATE/TIME	42
		DATE FORMAT	102
	LED ON/OFF	**ON**, OFF	101
	CHAR. REC	ON, **OFF**	100
	DV CONTROL	ON DV, **OFF**	98
	IRIS DIAL	**UP OPEN**, DOWN OPEN	75

F

Préparatifs

VCR/PLAY MENU

* Uniquement avec la définition standard (SD).

Sous-menu	Option de menu	Options de réglage		📖
SIGNAL SETUP	TIME CODE	FRAME SETTNG	**DROP**, NON-DROP	60
		COUNT-UP	**REC-RUN**, REC-RUN PS., FREE-RUN[1]	60
		START VALUE	**SET**, RESET	60
	PLAYBACK STD	**AUTO**, HDV, DV		103
	T.CODE OUT	ON, **OFF**		62
	COMP. OUT	480i, **1080i/480i**		106
	SDI OUTPUT	ON, **OFF**		106
	SDI SPEC.	**AUTO**, SD LOCKED		106
	AV ➡ DV	ON, **OFF**		117
	HD DOWN-CONV	ON, **OFF**		107
RECORDING SETUP	REC MODE*	**SP**, LP		100
	UB SELECT	**00 00 00 00**, TIME, DATE		64
	IMG QUALITY	**SUPER FINE**, FINE, NORMAL		119
	HD STILL SIZ	**LW 1920x1080**, SW 848x480		119
	FILE NOS.	RESET, **CONTINUOUS**		120
AUDIO SETUP	SEL AUDIO CH	**CH 1/3**/CH 2/4, CH 1/3/CH 1/3, CH 2/4/CH 2/4		109
	MIX SELECT	**VARIABLE**, FIXED		109
	AUDIO MODE	**48kHz 2CH**, 32kHz 2CH, 32kHz 4CH		65
	WIND SCREEN	ON, **OFF**		66
	R-XLR GAINUP	**OFF**, 12dB		66, 67

[1] Ne peut pas être sélectionné en Définition standard (SD) si la vitesse séquentielle est réglée sur 24F.

HD DOWN CONVERT : sélectionne si vous souhaitez sous-convertir la sortie du signal vidéo de la prise HDV/DV pendant la lecture d'une bande enregistrée au format HDV.

Standard de la bande à reproduire	Réglage [HD DOWN-CONV]	Réglage [PLAYBACK STD]		
		AUTO	[HDV]	[DV]
HDV	[ON]	DV	DV	Pas de sortie
	[OFF]	HDV	HDV	Pas de sortie
DV	[ON]	DV	Pas de sortie	DV
	[OFF]	DV	Pas de sortie	DV

❍La sortie du signal vidéo sous-convertie est toujours en 60 ips entrelacées, quel que soit la vitesse séquentielle de l'enregistrement officiel.

❍Même si le son a été enregistré sur tous les 4 canaux, seuls les deux canaux 1 et 2 sont sortis.

VCR/PLAY MENU

Sous-menu	Option de menu	Options de réglage		📖
DISPLAY SETUP/	EVF SETUP	EVF BW MODE	ON, **OFF**	95
		BRIGHTNESS		23
		CONTRAST		
		COLOR		
		SHARPNESS		
	TV SCREEN	**ON**, OFF		137
	AUDIO LEVEL	**ON**, OFF		69
	DISPLAYS	**ON**, OFF <PLAYBK>		137
	CUSTOM KEYS	ON, **OFF**		92
	DATA CODE	DATE, TIME, **DATE & TIME**, CAMERA DATA, CAM. & D/T		113
	LANGUAGE	**ENGLISH**, 中文, 日本語		101
	6 SEC.DATE	ON, **OFF**		113
	UB DISPLAY	**ON**, OFF		64
SYSTEM/	CUSTOM KEY 1	TIME CODE, **TV SCREEN**, DATA CODE, AUDIO LEVEL, TC HOLD, EVF BW MODE, (NONE)		93
	CUSTOM KEY 2	TIME CODE, TV SCREEN, **DATA CODE**, AUDIO LEVEL, TC HOLD, EVF BW MODE, (NONE)		
	WL. REMOTE	**1**, 2, OFF		114
	TALLY LAMP	**ON**, BLINK, OFF		101
	D/TIME SET	T.ZONE/DST		42
		DATE/TIME		42
		DATE FORMAT		102
	LED ON/OFF	**ON**, OFF		101

F

Préparatifs

MENU CARD CAMERA

Sous-menu	Option de menu	Options de réglage		📖
SIGNAL SETUP	GENLOCK	ON, **OFF**		63
	GENLCK ADJUST	-1023 – +1023		63
	COMP. OUT	480i, **1080i/480i**		106
	SDI OUTPUT	ON, **OFF**		106
	SDI SPEC.	**AUTO**, SD LOCKED		106
CAMERA SETUP	ZEBRA	ON, **OFF**		82
	ZEBRA LEVEL	70, 75, 80, **85**, 90, 95, 100		82
	SKIN D.SET	HUE		83
		CHROMA		
		AREA		
		Y LEVEL		
		SKIN DETAIL	**OFF**, LOW, MIDDLE, HIGH	83
	F SPEED PSET[1]	LOW, MIDDLE, **HIGH**		55
	FB	➡ AF ADJUST		27
		➡ MF ADJUST		28
		SET DEFAULT		28
	FOCUS PRI.	**ON**, OFF		122
	REVIEW	OFF, **2 sec.**, 4 sec., 6 sec., 8 sec., 10 sec.		128

[1] La sélection n’est possible que si vous utilisez un objectif avec fonction de préréglage de la mise au point.

MENU CARD CAMERA

Sous-menu	Option de menu	Options de réglage		📖
CUSTOM PRESET	EDIT	SELECT CP	**1 PRESET_A**, 2 PRESET_B, 3 PRESET_C, 4 PRESET_D, 5 PRESET_E, 6 PRESET_E	84
		TUNE		
		RENAME		
		PROTEGER		
		RESET		
		RETURN		
		KNEE	AUTO, LOW, **MIDDLE**, HIGH	
		BLACK	STRETCH, **MIDDLE**, PRESS	
		SHARPNESS	-9 ~ +9	
		H DTL FREQ	LOW, **MIDDLE**, HIGH	
		DTL HV BALANCE	-9 ~ +9	
		CORING	-9 ~ +9	
		COLOR GAIN	-9 ~ +9	
		COLOR PHASE	-9 ~ +9	
		R GAIN	-9 ~ +9	
		G GAIN	-9 ~ +9	
		B GAIN	-9 ~ +9	
		RG MATRIX	-9 ~ +9	
		RB MATRIX	-9 ~ +9	
		GR MATRIX	-9 ~ +9	
		GB MATRIX	-9 ~ +9	
		BR MATRIX	-9 ~ +9	
		BG MATRIX	-9 ~ +9	
	→	SELECT CP		89
		SAVE POSITION		
		EXECUTE		
		RETURN		
	→	IMPORT		90
		SELECT POSITION		
		EXECUTE		
		RETURN		
RECORDING SETUP	IMG QUALITY	**SUPER FINE**, FINE, NORMAL		119
	IMAGE SIZE	**LW 1920x1080**, SW 848x480, L 1440x1080, S 640x480		119
	FILE NOS.	RESET, **CONTINUOUS**		120
AUDIO SETUP	WIND SCREEN	ON /, **OFF**		66
	R-XLR GAINUP	**OFF**, 12dB		66, 67

F

Préparatifs

MENU CARD CAMERA

Sous-menu	Option de menu	Options de réglage		📖
DISPLAY SETUP/	EVF SETUP	EVF BW MODE	ON, **OFF**	95
		BRIGHTNESS		23
		CONTRAST		
		COLOR		
		SHARPNESS		
	LEV/CENT MRK	**OFF**, LEVEL MARK, CENT. MARK		46
	OBJ DST UNIT	**m (mètres)**, pieds		102
	ZOOM IND.	**BAR**, NUMBER		52
	TV SCREEN	**ON**, OFF		137
	GUIDE INFO	**OFF**, CUSTOM KEYS, D/T DISPLAY		42
	LANGUAGE	**ENGLISH**, 中文, 日本語		101
SYSTEM/	CUSTOM KEY 1	**ZEBRA**, TV SCREEN, EVF BW MODE, FB, FLIP EVF, (NONE)		93
	CUSTOM KEY 2	ZEBRA, **TV SCREEN**, EVF BW MODE, CP BKWD KEY, FB, FLIP EVF, (NONE)		
	WL. REMOTE	**1**, 2, OFF		114
	POWER SAVE	**ON**, OFF		44
	D/TIME SET	T.ZONE/DST		42
		DATE/TIME		42
		DATE FORMAT		102
	LED ON/OFF	**ON**, OFF		101
	IRIS DIAL	**UP OPEN**, DOWN OPEN		75

CARD VCR/PLAY MENU

Sous-menu	Option de menu	Options de réglage	📖
SIGNAL SETUP	COMP. OUT	480i, **1080i/480i**	106
	SDI OUTPUT	ON, **OFF**	106
	SDI SPEC.	**AUTO,** SD LOCKED	106
CARD OPERATIONS	PRINT ORDERS ALL ERASE	**NO**, YES	134
	ERASE ALL IMAGES	**NO**, YES	131
	INITIALIZE	**CANCEL**, EXECUTE	133
	Après avoir appuyé sur la touche SET pendant l'affichage d'une image fixe :		
	IMAGE ERASE	**CANCEL**, ERASE	131
	PROTECT	ON, **OFF**	132
	PRINT ORDER	**0** ~ 99 COPIES	134
	SLIDESHOW	**CANCEL**, START	129
META DATA CP	→	IMPORT	84
		SELECT POSITION	
		EXECUTE	
		RETURN	
DISPLAY SETUP/	EVF	EVF BW MODE: ON, **OFF**	95
		BRIGHTNESS	23
		CONTRAST	
		COLOR	
		SHARPNESS	
	TV SCREEN	ON, **OFF**	137
	DISPLAYS	**ON**, OFF <PLAYBK>	137
	CUSTOM KEYS	ON, **OFF**	92
	DATA CODE	DATE, TIME, **DATE & TIME**, CAMERA DATA, CAM. & D/T	113
	LANGUAGE	**ENGLISH**, 中文, 日本語	101
SYSTEM/	CUSTOM KEY 1	**TV SCREEN**, DATA CODE, EVF BW MODE, (NONE)	93
	CUSTOM KEY 2	TV SCREEN, **DATA CODE**, EVF BW MODE, (NONE)	
	WL. REMOTE	**1**, 2, OFF	114
	D/TIME SET	T.ZONE/DST	42
		DATE/TIME	42
		DATE FORMAT	102
	LED ON/OFF	**ON**, OFF	101
	FIRMWARE UPDATE	-	-

F

Préparatifs

Réglage du fuseau horaire, de la date et de l'heure

Réglez le fuseau horaire, la date et l'heure avant votre première utilisation du caméscope ou si la batterie rechargeable intégrée est complètement déchargée.

Réglage du fuseau horaire/heure d'été

TAPE | CARD | EXT. CONT. | VCR/PLAY | A | Tv | Av | M

MENU (32) SYSTEM/ ⊙ ▶ D/TIME SET ⊙ ▶ T.ZONE/DST···N.Y.

1. **Appuyez sur la touche MENU.**
2. **Tournez la molette SELECT pour sélectionner [SYSTEM/ ⊙] et appuyez sur la touche SET.**
3. **Sélectionnez [D/TIME SET ⊙] puis sélectionnez [T.ZONE/DST] et appuyez sur la touche SET.**
   Le réglage du fuseau horaire apparaît. Le réglage par défaut est New York.
4. **Tournez la molette SELECT pour sélectionner l'option de réglage qui représente votre fuseau horaire et appuyez sur la touche SET.**
   Pour ajuster l'heure d'été, sélectionnez le fuseau horaire avec ☀ à côté de la zone.

Réglage de la date et de l'heure

TAPE | CARD | EXT. CONT. | VCR/PLAY | A | Tv | Av | M

MENU (32) SYSTEM/ ⊙ ▶ D/TIME SET ⊙ ▶ D/TIME SET··· JAN.1,2005 12:00 PM

5. **Sélectionnez [D/TIME SET ⊙] et appuyez sur la touche SET.**
   L'affichage de l'année clignote.
6. **Tournez la molette SELECT pour sélectionner l'année et appuyez sur la touche SET.**
   - La partie suivante de l'affichage clignote.
   - Réglez le mois, le jour, l'heure et les minutes de la même façon.
7. **Appuyez sur la touche MENU pour fermer le menu et pour démarrer l'horloge.**

Affichage de la date et de l'heure pendant l'enregistrement

Vous pouvez afficher la date et l'heure dans le coin inférieur gauche de l'écran.

TAPE | CARD | EXT. CONT. | VCR/PLAY | A | Tv | Av | M

MENU (32) DISPLAY SETUP/ ▶ GUIDE INFO···OFF

Ouvrez le menu et sélectionnez [DISPLAY SETUP/]. Sélectionnez [GUIDE INFO], réglez-le sur [D/T DISPLAY] et refermez le menu.

Si vous n'utilisez pas le caméscope pendant une période d'environ 3 mois, la batterie rechargeable intégré se décharge complètement et les réglages de la date et de l'heure sont perdus. Dans ce cas, rechargez la batterie rechargeable intégrée (17) et réglez de nouveau le fuseau horaire, la date et l'heure.

Enregistrement

Avant de commencer l'enregistrement
Réalisez un enregistrement de contrôle pour vérifier si le caméscope fonctionne correctement. Au besoin, nettoyez les têtes vidéo (📖 144).

Le caméscope est livré avec les réglages de l'usine suivants :
Mode d'enregistrement - HDV; Mode audio - 2 canaux
À propos de l'enregistrement audio, reportez-vous au chapitre correspondant (📖 65)

F

Enregistrement

TAPE | CARD | EXT. CONT. | VCR/PLAY | A | Tv | Av | M

1. **Retirez le bouchon d'objectif.**
2. **Appuyez sur la touche de verrouillage et réglez la molette POWER sur un programme d'enregistrement.**

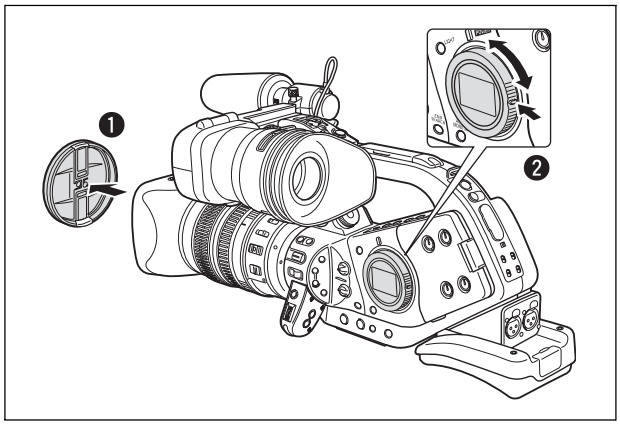

3. **Appuyez sur la touche marche/arrêt pour démarrer l'enregistrement.**
   - Le caméscope est muni de trois touches marche/arrêt : un sur la poignée de transport, une sur la poignée latérale et un à l'avant.
   - La lampe témoin et le voyant REC du viseur s'allument.
   - Appuyez de nouveau sur la touche marche/arrêt pour mettre l'enregistrement en pause.

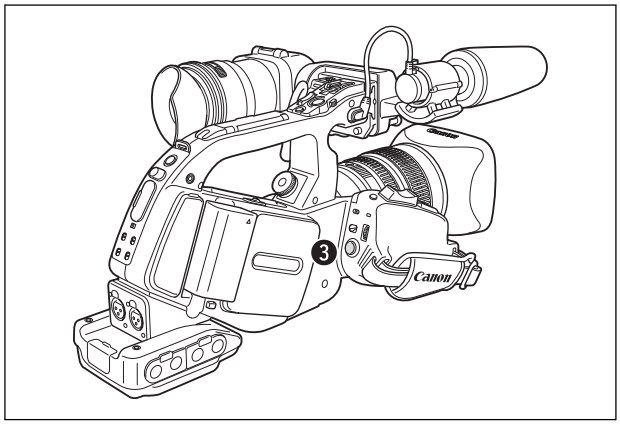

Enregistrement

Quand vous avez fini l'enregistrement

1. **Réglez la molette POWER sur OFF.**
2. **Remettez en place le bouchon d'objectif.**
3. **Retirez la cassette.**
4. **Déconnectez la source d'alimentation.**

❍ Attendez que le compteur de bande s'arrête complètement avant de démarrer l'enregistrement.
❍ Si vous ne retirez pas la cassette, vous pouvez enregistrer de nouvelles scènes sans qu'il n'y ait de bruit ou de blanc entre les enregistrements, même si vous mettez le caméscope hors tension.

Les fonctions de recherche de la fin, de la date et d'index peuvent ne pas fonctionner correctement si vous mélangez des enregistrements aux standards HDV et DV sur la même bande.

Enregistrement en contre-plongée

La poignée de transport est équipée d'un second jeu de commandes d'enregistrement et de zoom, ce qui est idéal pour les enregistrements en contre-plongée. Faites glisser le levier LOCK dans la direction de l'objectif pour éviter tout fonctionnement accidentel.

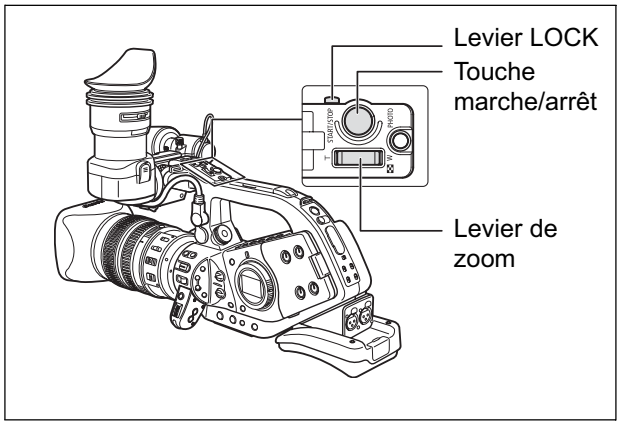

Mécanismes d'économie d'énergie

Touche STANDBY

Si vous appuyez sur la touche STANDBY pendant plus d'une seconde en mode pause à l'enregistrement ou VCR STOP, le mode d'économie d'énergie entre en service (le message "ENTERING POWER STANDBY" est affiché). Ceci coupe l'alimentation électrique des sections caméra et magnétoscope tout en conservant les réglages de la caméra. Le caméscope conserve les réglages de la mémorisation d'exposition et des barres de couleur. Appuyez à nouveau sur la touche STANDBY pour remettre le caméscope sous tension.

Fonction d'économie d'énergie

Afin de protéger la bande et les têtes vidéo, le caméscope entre en mode d'économie d'énergie (VCR STOP) après 3 minutes en mode de pause à l'enregistrement. Cependant, vous pouvez mettre en ou hors service la mise hors tension automatique du caméscope avec l'option [POWER SAVE] du sous-menu [SYSTEM / ⊙]. Même si le mode d'économie d'énergie est réglé sur [ON], la section caméra reste alimentée et le caméscope conserve les réglages de la caméra tels que l'ouverture et la vitesse d'obturation. Par conséquent, vous pouvez régler la section de la caméra sans vous soucier de la mise hors tension automatique. Ce mode, dans lequel seule la section magnétoscope est hors service (VCR STOP) peut aussi être affecté à une touche personnalisée (📖 92).

TAPE	CARD	EXT. CONT.	VCR/ PLAY	A	Tv	Av	M			

MENU (📖 32) SYSTEM/ ⊙ ▶ POWER SAVE···ON

Ouvrez le menu et sélectionnez [SYSTEM/ ⊙]. Sélectionnez [POWER SAVE], sélectionnez une option de réglage et refermez le menu.

- ❍ Quand le réglage est sur [ON] : pour mettre le caméscope sous tension, appuyez sur la touche STANDBY ou réglez la molette POWER sur OFF puis à nouveau sur un programme d'enregistrement.
- ❍ Quand le réglage est sur [OFF] : pour commencer l'enregistrement, appuyez sur la touche marche/arrêt. Pour passer en mode pause à l'enregistrement, utilisez la touche personnalisée (📖 92).

Affichage sur l'écran pendant l'enregistrement

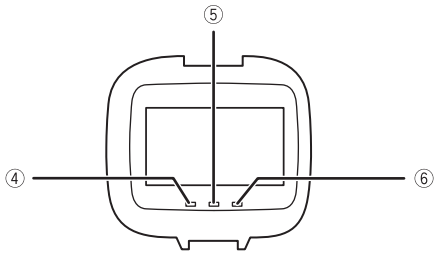

F

① Code temporel (TIME CODE)

Vous pouvez choisir le code temporel avec saut d'image ou le code temporel sans saut d'image (📖 60).

② Bande restante

Indique la durée restante sur la bande en minutes. "END" clignote quand la fin de la bande est atteinte.

- Si la durée restante est inférieure à 15 secondes, la bande restante peut ne pas apparaître.
- En fonction de la bande, l'indication peut ne pas être affichée correctement.

③ Charge restante de la batterie

Le symbole de la batterie indique le niveau de charge de la batterie d'alimentation.

- "" clignote en rouge quand la batterie d'alimentation est déchargée.
- Quand vous fixez une batterie d'alimentation déchargée, le caméscope peut se mettre hors tension sans afficher "".
- La charge actuelle de la batterie peut ne pas être indiquée correctement en fonction des conditions dans lesquelles la batterie d'alimentation et le caméscope sont utilisés.

④ Voyant SHUTTER

Il s'allume lorsque la vitesse d'obturation change depuis la valeur suivante :

60i	1/60è de seconde
30F	1/30è de seconde
24F	1/48è de seconde
CAMERA CARD	1/60è de seconde

⑤ Voyant REC

Il s'allume pendant l'enregistrement.
Le voyant REC commence à clignoter lorsque la bande restante est inférieure à 5 minutes (il ne clignote pas si les informations de bande restante ne sont pas affichées à l'écran).

⑥ Voyant GAIN

Il s'allume lorsque l'AGC (commande de gain automatique) est réglé sur -3 dB ou sur +3 dB ou plus.

Vous pouvez sélectionner la quantité d'informations à afficher à l'écran entre l'affichage intégral, l'affichage partiel ou l'absence d'affichage.
Appuyez répétitivement sur la touche EVF DISPLAY permet de choisir les options dans l'ordre suivant.

Affichage d'écran normal

↓

Témoin de niveau audio, indicateur de zoom, marqueur central et marqueurs de niveau, guides de rapport d'aspect, guides de zone de sécurité, compensation/agrandissement EVF, programme d'enregistrement, mémorisation d'exposition, filtre ND, préréglage personnalisé, vitesse d'obturation, ouverture, décalage de l'exposition, gain, balance des blancs, barres de couleur, fondus, détail des tons chair, indicateur de charge du flash Speedlite, avertissement, date/heure*

↓

Marqueurs central et de niveau, guides de zone de sécurité, date/heure*

↓

Pas d'affichage

* Lorsque [GUIDE INFO] est réglé sur [D/T DISPLAY].

Affiche le marqueur central et le marqueur de niveau

Utilisez le marqueur central et les marqueurs de niveau pour cadrer le sujet avec précision.

TAPE CARD | EXT. CONT. VCR/PLAY | A Tv Av M

MENU (📖 32) DISPLAY SETUP/ ▶ LEV/CENT MRK•••CENT. MARK

Ouvrez le menu et sélectionnez [DISPLAY SETUP/]. Sélectionnez [LEV/CENT MRK], Réglez-le sur [CENT. MARK] ou [LEVEL MARK] et refermez le menu.

Affichage des guides de rapport d'aspect

Utilisez les guides de rapport d'aspect comme une indication pour cadrer le sujet de façon plus précise. Vous pouvez sélectionner d'afficher les guides de rapport d'aspect pour 4:3, 13:9, 14:9, 1,66:1, 1,75:1, 1,85:1 ou 2,35:1 (Cinémascope).

TAPE CARD | EXT. CONT. VCR/PLAY | A Tv Av M

MENU (📖 32) DISPLAY SETUP/ ▶ ASPECT GUIDE••••••OFF

Ouvrez le menu et sélectionnez [DISPLAY SETUP/]. Sélectionnez [ASPECT GUIDE], sélectionnez une option de réglage et refermez le menu.

Affichage du guide de zone de sécurité

Le guide de zone de sécurité montre un cadre comprenant 80% ou 90% de la zone de l'écran. Utilisez-le comme une indication pour cadrer le sujet de façon plus précise.

TAPE CARD | EXT. CONT. VCR/PLAY | A Tv Av M

MENU (📖 32) DISPLAY SETUP/ ▶ SAFETY ZONE•••••OFF

Ouvrez le menu et sélectionnez [DISPLAY SETUP/]. Sélectionnez [SAFETY ZONE], réglez-le sur [80%] ou [90%] et refermez le menu.

Contrôle de l'enregistrement

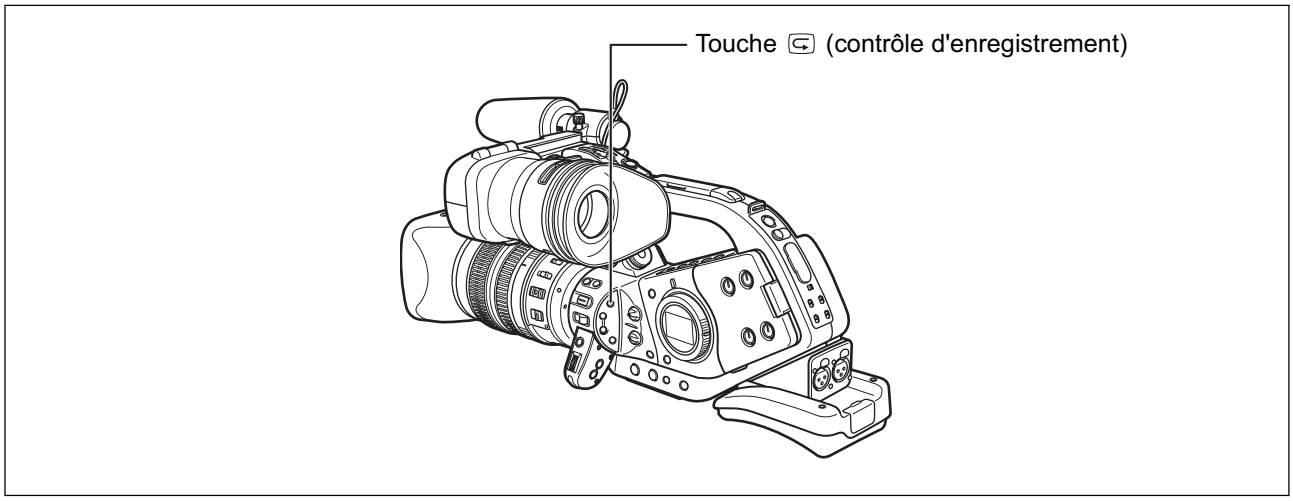

TAPE CARD | EXT. CONT. VCR/PLAY | A Tv Av M

En mode pause à l'enregistrement, cette fonction vous permet de contrôler les dernières secondes de votre enregistrement afin de vérifier s'il a été effectué correctement.

Appuyez sur la touche (contrôle d'enregistrement) puis relâchez-la.

Le caméscope rembobine la bande, reproduit les dernières secondes enregistrées et retourne en mode pause à l'enregistrement.

Si le standard du signal vidéo actuel est différent du standard du signal dans lequel la bande à été enregistrée, l'enregistrement n'est pas reproduit correctement.

Sélection du standard de signal (HD/SD)

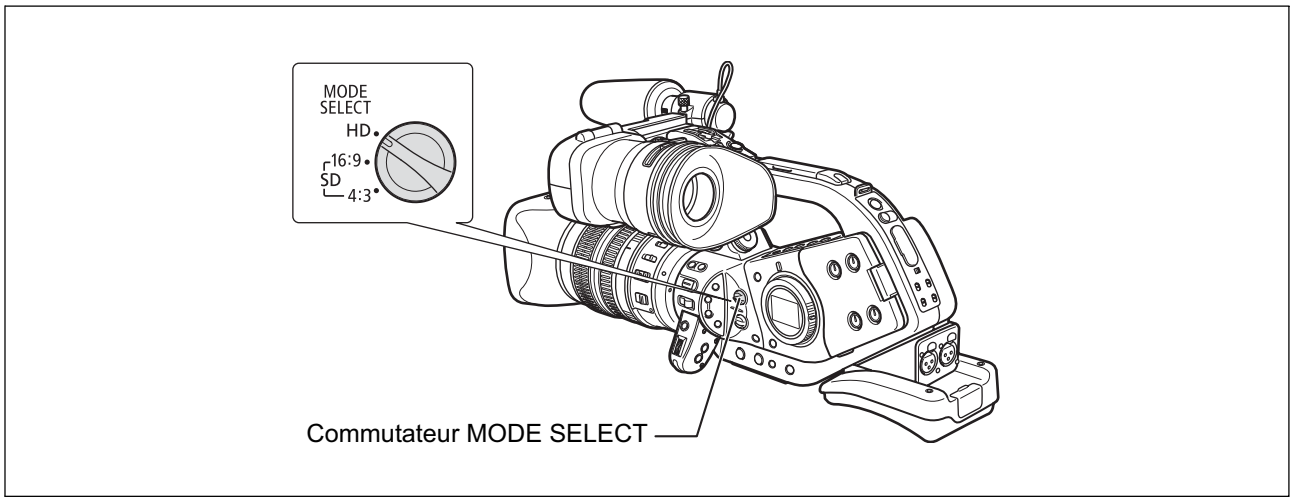

TAPE CARD | EXT. CONT. | VCR/ PLAY | A | Tv | Av | M

Réglez le commutateur MODE SELECT sur la bonne souhaitée.

- HD : pour enregistrer sur une bande au standard HDV ou pour utiliser le caméscope comme un appareil photo haute définition (HD).
- SD 16:9, SD 4:3 : pour enregistrer sur une bande au standard DV ou pour utiliser le caméscope comme un appareil photo de définition standard (SD). Sélectionnez le rapport d'aspect souhaité.

Si vous réglez l'option [LED ON/OFF] du sous-menu [SYSTEM/ ⊙] sur [ON], le commutateur MODE SELECT s'allume en bleu quand vous réglez le commutateur MODE SELECT sur HD.

SD Changement du rapport d'aspect

Lors d'un enregistrement en définition standard (SD), vous pouvez changer le rapport d'aspect de votre enregistrement sur 16:9 ou 4:3.

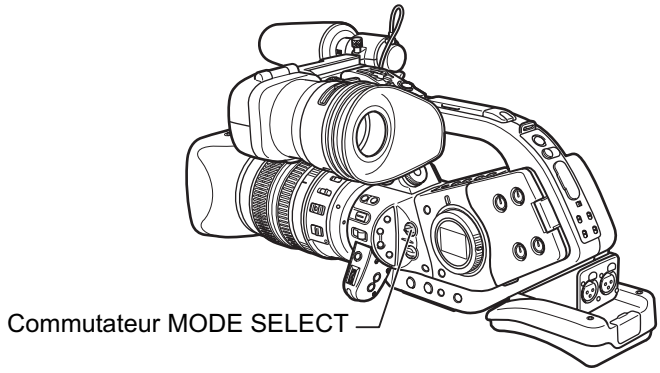

TAPE | CARD | EXT. CONT. | VCR/ PLAY | A | Tv | Av | M

Réglez le commutateur MODE SELECT sur SD 16:9 ou SD 4:3

Le viseur du caméscope a un rapport d'aspect de 16:9. Si vous sélectionnez le rapport d'aspect 4:3, l'image apparaît au centre de l'écran avec des bandes noires sur les côtés.

- Si vous changez la position du commutateur MODE SELECT pendant l'enregistrement, le rapport d'aspect ne change pas immédiatement. Elle changera lorsque vous passerez en pause à l'enregistrement.
- **Téléviseurs munis de prises S1-Vidéo** : un enregistrement réalisé avec un rapport d'aspect 16:9 est reproduit automatiquement en mode écran large si vous connectez le caméscope au téléviseur en utilisant la prise S1-VIDEO.
- **Téléviseurs munis d'un système ID-1** : un enregistrement réalisé avec un rapport d'aspect 16:9 est reproduit automatiquement en mode écran large si vous connectez le caméscope au téléviseur en utilisant la prise S(S1-) VIDEO ou la prise VIDEO.
- Lors d'un enregistrement en 4:3, vous pouvez fixer le convertisseur de format RC-72 (0,8x) optionnel pour obtenir le même angle de vue que le rapport d'aspect 16:9.

Recherche de la fin

Vous pouvez utiliser cette fonction pour localiser la fin de la dernière scène enregistrée.

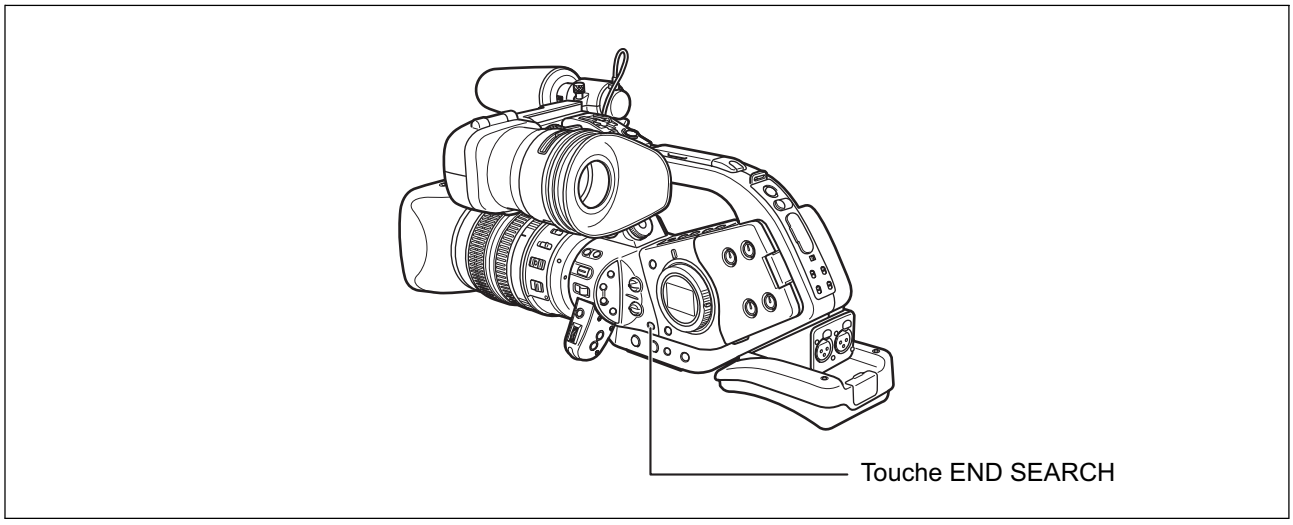

TAPE | CARD | EXT. CONT. | VCR/ PLAY | A | Tv | Av | M

Appuyez sur la touche END SEARCH.

- "➔I" apparaît.
- Le caméscope rembobine/avance la bande rapidement, reproduit les quelques dernières secondes de l'enregistrement et arrête la bande.
- Appuyer de nouveau sur la touche annule la recherche.

❍ La recherche de la fin ne peut plus être utilisée une fois que vous avez éjecté la cassette.
❍ La recherche de la fin peut ne pas fonctionner correctement s'il y a un passage vierge sur la bande entre les enregistrements.
❍ La fonction de recherche de la fin peut ne pas fonctionner correctement si vous mélangez des enregistrements aux standards HDV et DV sur la même bande.

Utilisation du zoom

Vous pouvez actionner le zoom soit sur la poignée latérale soit sur la poignée de transport. Vous pouvez également utiliser la bague de zoom de l'objectif ou les touches de zoom de la télécommande sans fil.

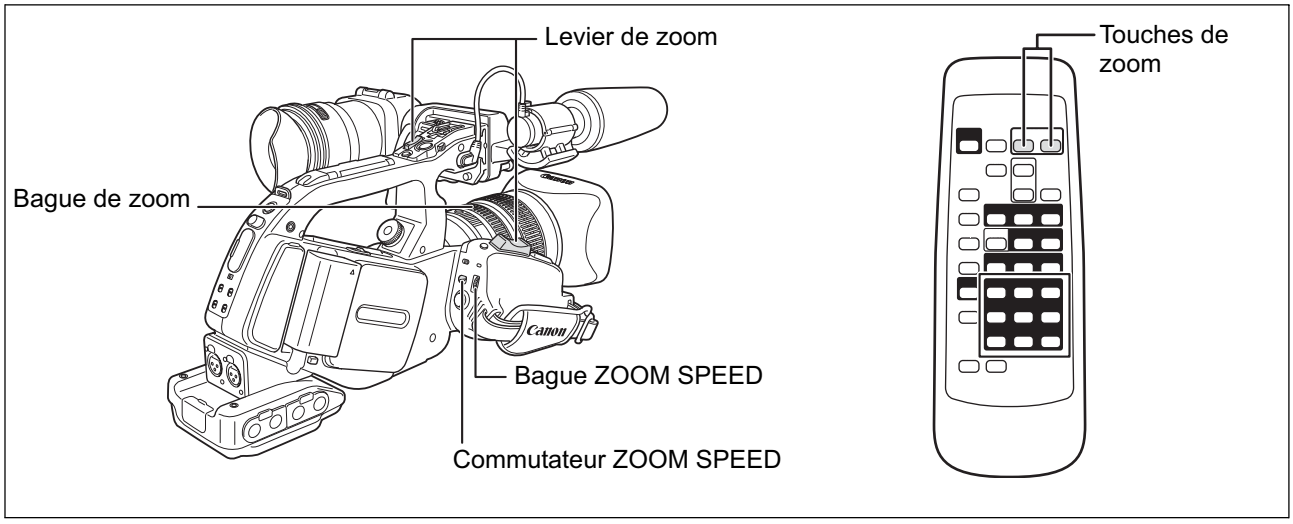

TAPE | CARD | EXT. CONT. | VCR/ PLAY | A | Tv | Av | M

Déplacez le levier de zoom vers W pour faire un zoom arrière (grand angle). Déplacez-le vers T pour faire un zoom avant (téléobjectif).

À propos des vitesses de zoom variables

Levier de zoom sur la poignée latérale :

Quand la bague ZOOM SPEED est réglée sur CONSTANT, la vitesse du zoom elle-même ne change pas, mais vous pouvez sélectionner un des 16 niveaux de vitesse de zoom avec la bague ZOOM SPEED (un nombre indiquant le niveau est affiché à côté de l'indicateur de zoom).
Lorsque le commutateur ZOOM SPEED est réglé sur VARIABLE, la vitesse de zoom dépend de la façon dont vous utilisez le levier de zoom. Une légère pression entraîne un zoom lent; une pression forte entraîne un zoom rapide.

Vitesse de zoom avec l'objectif HD 20x L IS (du grand-angle au téléobjectif) :

CONSTANT : niveau 1 : environ 60 secondes
niveau 16 : environ 3,5 secondes

VARIABLE : environ 3,5–60 secondes

La vitesse réelle du zoom varie en fonction de l'objectif.

Bague de zoom :

La vitesse du zoom dépend de vitesse à laquelle vous tournez la bague de zoom.

Touches de zoom sur la poignée de transport :

La vitesse du zoom elle-même ne change pas, mais elle peut être réglée sur un des 16 niveaux disponibles avec la bague ZOOM SPEED. C'est le même réglage de la vitesse du zoom que quand le commutateur ZOOM SPEED est réglé sur CONSTANT.

Touches de zoom sur la télécommande sans fil fournie :

La vitesse du zoom est constante ; vous ne pouvez pas la régler.

Zoom préréglé (objectifs équipés d'une fonction de préréglage du zoom)

Cette fonction permet de mémoriser un réglage de zoom et de rappeler instantanément.

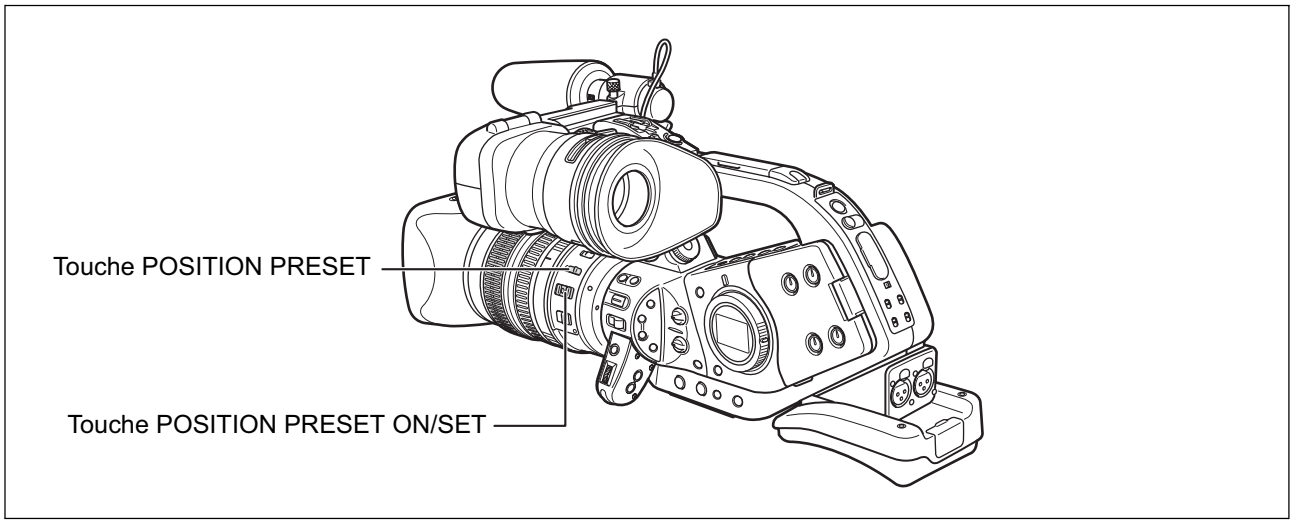

Préréglage du zoom

TAPE | CARD | EXT. CONT. | VCR/PLAY | A | Tv | Av | M

1. Réglez la touche POSITION PRESET sur ZOOM.

2. Déplacez la touche POSITION PRESET ON/SET sur SET.

La position préréglée du zoom s'affiche en jaune sur l'indicateur de zoom.

Retour à la position préréglée du zoom

Déplacez la touche POSITION PRESET ON/SET sur ON.

Le caméscope revient à la position préréglée du zoom.

- ❍ La valeur de préréglage s'annule lorsque vous fixez le multiplicateur de focale XL 1,6x optionnel ou que vous montez un objectif d'un taux de grossissement différent.
- ❍ Le caméscope utilise la vitesse de zoom du réglage CONSTANT lorsque vous revenez à la position préréglée du zoom.

Changement de l'affichage de la barre de zoom

Vous pouvez sélectionner d'afficher la position du zoom à l'aide de barre de zoom normale ou d'afficher une valeur numérique à la place.

TAPE | CARD | EXT. CONT. | VCR/PLAY | A | Tv | Av | M

MENU (📖 32)

DISPLAY SETUP/ ▶ ZOOM IND. •••••• BAR

Ouvrez le menu et sélectionnez [DISPLAY SETUP/]. Sélectionnez [ZOOM IND.], réglez-le sur [BAR] ou [NUMBER] et fermez le menu.

Réglage de la mise au point

Le caméscope peut être réglé en mode autofocus ou de mise au point manuelle. Pour faciliter la mise au point manuelle, vous pouvez aussi utiliser les fonctions de compensation et d'agrandissement de l'affichage. Si vous n'utilisez pas l'objectif HD 20x L IS, reportez-vous aussi au manuel d'instruction de l'objectif que vous utilisez.

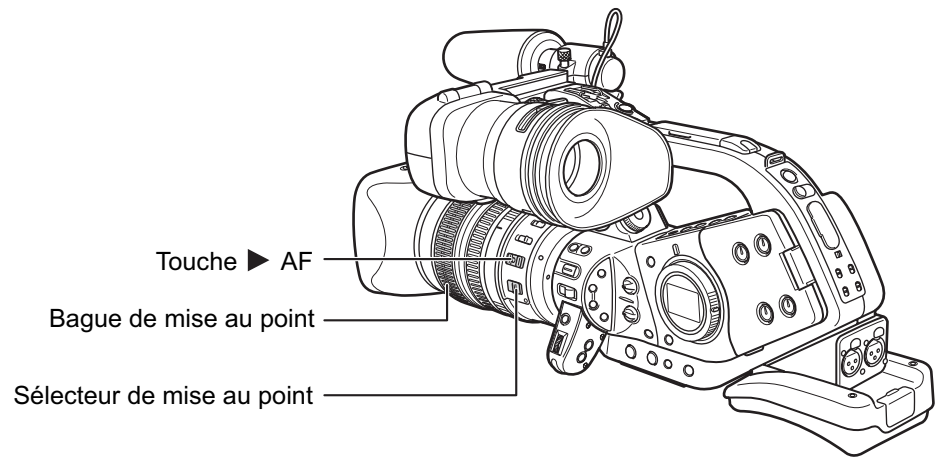

TAPE CARD | EXT. CONT. | VCR/PLAY | A | Tv | Av | M

Autofocus (objectifs équipés de la fonction Autofocus)

L'autofocus est activé lorsque le sélecteur de mise au point de l'objectif est réglé sur AF. Le caméscope utilise un système d'autofocus TTL avec une plage de mise au point allant de 2 cm (en grand-angle depuis le devant du barillet d'objectif) jusqu'à ∞.

Le caméscope effectue la mise au point sur le sujet situé au centre de l'écran.

Débrayage provisoire de la mise au point (avec l'objectif HD 20x L IS)

Tournez la bague de mise au point pendant l'autofocus pour effectuer la mise au point manuellement.

Le caméscope retourne en mode autofocus aussitôt que vous relâchez la bague de mise au point.

Lors d'un enregistrement sous un éclairage violent, le caméscope règle une petite valeur d'ouverture et l'image risque d'être floue. Ce phénomène risque d'être plus perceptible aux réglages de grand-angle. Si vous utilisez un objectif avec filtre ND intégré, activez/désactivez le filtre en fonction de l'affichage à l'écran (📖 57).

- ❍ Lorsque vous effectuez un enregistrement dans des conditions de faible éclairage, la plage de mise au point diminue et l'image risque d'être floue.
- ❍ En mode 30F ou 24F, l'autofocus demande plus de temps qu'en mode 60i.
- ❍ La mise au point automatique risque de ne pas fonctionner correctement avec les sujets suivants. Dans ce cas, effectuez la mise au point manuellement.
  - -surfaces réfléchissantes
  - -sujets avec un faible contraste ou sans lignes verticales
  - -sujets en mouvement rapide
  - -à travers des fenêtres sales ou humides
  - -scènes de nuit

Mise au point manuelle

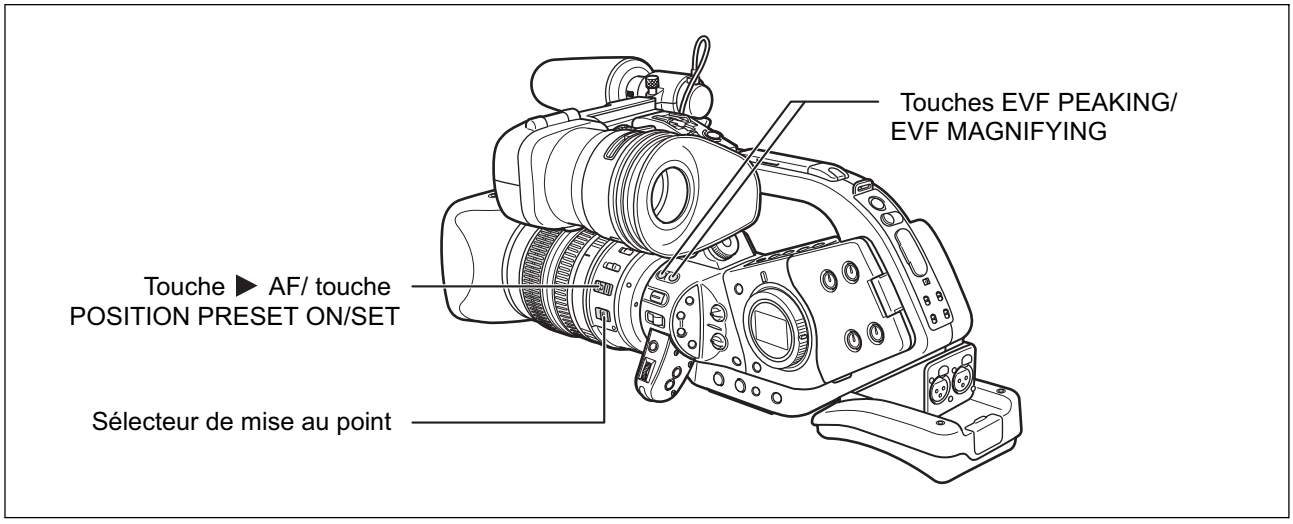

TAPE CARD | EXT. CONT. | VCR/ PLAY | A | Tv | Av | M

1. **Objectifs équipés de la fonction Autofocus : faites glisser le sélecteur de mise au point de l'objectif sur M.**
   "MF" est affiché sur l'écran.
2. **Faites un zoom avant sur la position téléobjectif.**
3. **Tournez la bague de mise au point pour régler la mise au point.**
4. **Utilisez le zoom pour recadrer le sujet.**
   Lorsque vous faites la mise au point manuellement et laissez le caméscope sous tension, votre sujet peut ne plus être au point. Ce léger décalage éventuel est dû à l'élévation de la température dans le caméscope et dans l'objectif. Vérifiez la mise au point avant de reprendre la prise de vue ou ajustez le foyer arrière si nécessaire (📖 27).

Autofocus provisoire

Poussez la touche ▶ AF de l'objectif dans le sens de AF maintenez-le enfoncé.

L'autofocus reste activé tout le temps que vous maintenez la touche ▶ AF enfoncée.

Lorsque vous utilisez la touche ▶ AF, assurez-vous que la touche POSITION PRESET est réglée sur OFF.

- ❍ Lors de l'utilisation d'un objectif compatible : la distance focale au sujet est affichée pendant environ 3 secondes quand vous passez du mode autofocus en mise au point manuelle ou quand vous utilisez la bague de mise au point en mode de mise au point manuelle. Elle est aussi affichée avec le préréglage de mise au point. Vous pouvez sélectionner d'afficher la distance focale en mètres ou en pieds. La distance focale n'est pas affichée quand le multiplicateur optionnel XL 1,6x est attaché au caméscope.
- ❍ Utilisez la distance affichée comme une estimation. Lors de l'utilisation d'un objectif avec une plage de zoom limitée, l'affichage d'exactitude apparaît en gris.
  ∞ : mise au point à l'infini ∞- : mise au point au-delà de l'infini
- ❍ La mise au point manuelle ne peut pas être sélectionnée en mode d'enregistrement simple ▢. Même si vous réglez le sélecteur de mise au point de l'objectif sur M, l'autofocus reste activé.

Fonctions de compensation et d'agrandissement de l'affichage

Afin de faciliter la mise au point manuelle, vous pouvez utiliser ces deux fonctions d'affichage : la compensation met en valeur les contours du sujet accentuant le contraste, et l'agrandissement agrandit l'image du viseur. Vous pouvez aussi combiner les deux fonctions pour obtenir un meilleur effet.

Compensation

Pendant l'enregistrement ou une pause à l'enregistrement, appuyez sur la touche EVF PEAKING.

- Les contours du sujet sont accentués.
- Appuyez de nouveau sur la touche pour annuler la fonction.

Agrandissement

En mode de pause à l'enregistrement, appuyez sur la touche EVF MAGNIFYING.

- La partie centrale de l'écran est agrandie d'environ 2 fois.
- Appuyez de nouveau sur la touche pour annuler la fonction.

❍ Les fonctions de compensation et d'agrandissement n'affectent pas vos enregistrements mais l'image agrandie est sortie par la prise HD/SD SDI et la prise HDV/DV.
❍ La fonction d'agrandissement est annulée quand vous démarrez l'enregistrement.

Préréglage de mise au point (objectifs équipés d'une fonction de préréglage de mise au point)

Cette fonction permet de mémoriser un réglage de mise au point et de le rappeler instantanément. Vous pouvez également sélectionner la vitesse à laquelle le caméscope revient au réglage de mise au point préréglé.

Préréglage de la mise au point

TAPE | CARD | EXT. CONT. | VCR/PLAY | A | Tv | Av | M

1. **Réglez le sélecteur de mise au point sur M.**
   "MF" apparaît.
2. **Réglez la touche POSITION PRESET sur FOCUS.**
   La vitesse de préréglage de la mise au point actuelle sélectionnée apparaît.
3. **Réglez la mise au point avec la bague de mise au point.**
4. **Déplacez la touche POSITION PRESET ON/SET sur SET.**
   "MF" et l'affichage de la vitesse de préréglage de la mise au point deviennent jaunes.

Réglage de la vitesse de mise au point préréglée

MENU (📖 32) CAMERA SETUP ▶ F SPEED PSET: HIGH

Ouvrez le menu et sélectionnez [CAMERA SETUP]. Sélectionnez [F SPEED PSET], sélectionnez une option de réglage et refermez le menu.

La vitesse sélectionnée apparaît à côté de "MF".

Retour au réglage de mise au point préréglé

Déplacez la touche POSITION PRESET ON/SET sur ON.

Le caméscope revient au réglage de mise au point préréglé.

La valeur de préréglage se réinitialise sur OFF lorsque vous mettez le caméscope hors tension ou si vous retirez l'objectif.

Utilisation du filtre ND (objectifs avec filtre ND intégré)

Lors d'un enregistrement dans un environnement lumineux, le caméscope règle une valeur d'ouverture plus petite et l'image peut apparaître floue. Quand vous utilisez un objectif avec filtre ND intégré, mettez-le en/hors service en fonction de l'affichage de l'écran.

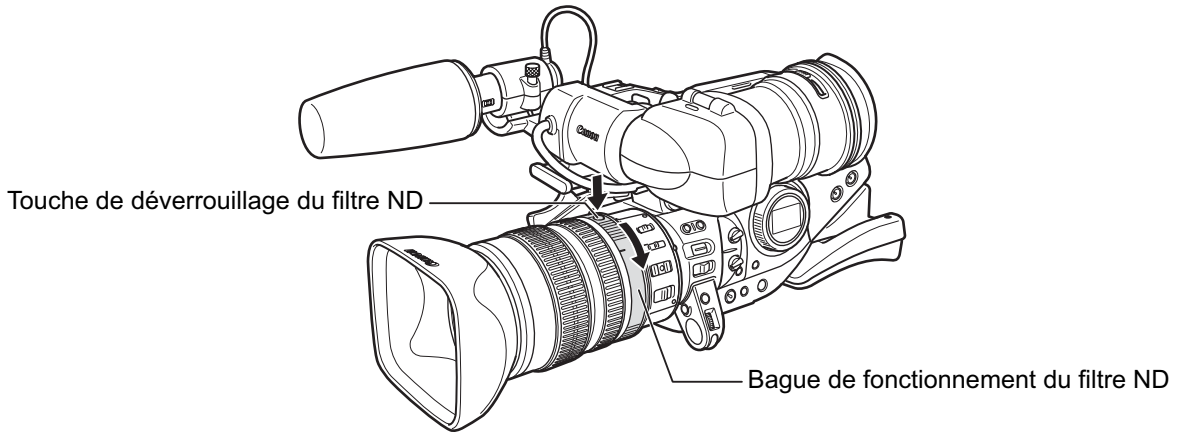

Avec l'objectif HD 20x L IS : appuyez sur la touche de déverrouillage du filtre ND et tournez la bague de fonctionnement du filtre ND.

Dans des programmes d'enregistrement autres que **M** Manuel et si le gain n'est pas réglé sur automatique, les affichages suivants apparaissent :

Affichage à l'écran	Signification	Ce qu'il faut faire
Pas d'affichage	Le filtre ND n'est pas activé.	-
"ND"	Le filtre ND est activé.	-
"ND" Clignote en rouge	Réglage incorrect du filtre ND intégré	Tournez la bague de fonctionnement du filtre ND pour sélectionner un réglage convenable
"ND ON" clignote	Le filtre ND est nécessaire	Activez le filtre ND.
ND "ON" clignote	Objectifs avec marche/arrêt de filtre ND : un filtre ND externe est nécessaire. Objectifs avec densité réglable du filtre ND : sélectionnez une densité supérieure ou utilisez un filtre ND externe.	Sélectionnez un filtre ND intégré d'une densité supérieure ou fixez un filtre ND externe sur l'objectif.*
ND "OFF" clignote	Le filtre ND intégré n'est pas nécessaire.	Désactivez le filtre ND.

* Si vous ne possédez pas de filtre ND externe, utilisez le mode Tv et réglez une grande vitesse d'obturation, ou bien utilisez le mode Av et réglez une petite valeur d'ouverture.

Selon la scène, la couleur peut changer lorsque vous activez/désactivez le filtre ND. Dans ce cas, vous aurez peut-être intérêt à régler une balance des blancs personnalisée (📖 81).

Sélection de la vitesse séquentielle

Vous pouvez sélectionner une des vitesses séquentielles suivantes en fonction du mode d'enregistrement :

HD 60i, 30F, 24F (ajustement 2:3 pulldown)

SD 60i, 30F, 24F (ajustement 2:3 pulldown ou 2:3:3:2 pulldown)

Mode 60i

Enregistre en mode entrelacé de 60 ips, à savoir le même mode que pour les signaux de télévision.

Mode 30F

Enregistre en mode progressif de 30 ips et envoie les signaux convertis en signaux entrelacés de 60 ips.

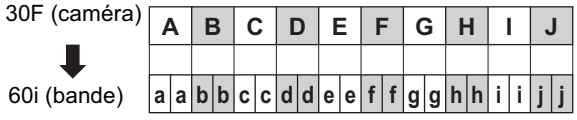

Mode 24F

HD Enregistre en mode progressif 24 ips Pendant la lecture, les signaux sont convertis en 60 ips entrelacées en utilisant la méthode de conversion 2:3 pulldown. Pendant l'enregistrement, si la prise HDV/DV est réglée sur la sortie HDV, le signal de sortie est en progressif 24 ips. Le signal de sortie de la prise HD/SD SDI et de la prise COMPONENT OUT (prise "D") est converti en 60 ips en utilisant la méthode de conversion 2:3 pulldown.

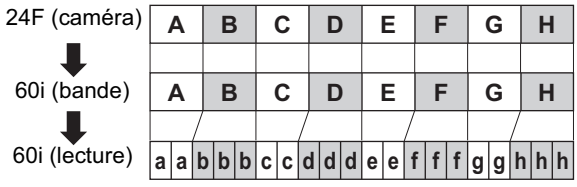

SD Enregistre en mode progressif 24 ips comme les caméras de cinéma, créant une sensation cinématique de l'image.

Mode 24F (2:3)

Les signaux sont convertis en 60 ips entrelacées en utilisant la méthode de conversion 2:3 pulldown. Ce mode 24F convient à la lecture sur un écran de télévision.

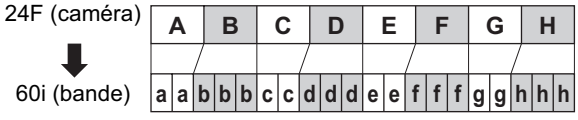

Mode 24F (2:3:3:2)

Les signaux sont convertis en 60 ips entrelacées en utilisant la méthode de conversion 2:3:3:2 pulldown. Ce mode 24F est idéal pour extraire 24 vraies images par secondes en vue d'un transfert sur un film.

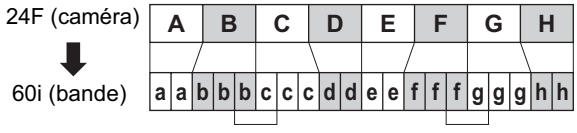

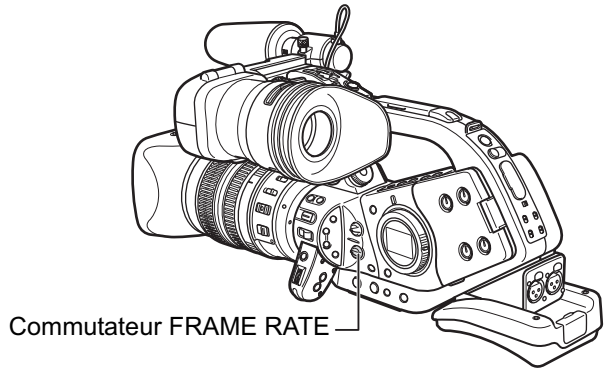

Sélection de la vitesse séquentielle

TAPE | CARD | EXT. CONT. | VCR/ PLAY | A | Tv | Av | M

Réglez le commutateur FRAME RATE sur la position souhaitée.

- i : mode 60i, F1 : mode 30F, F2 : mode 24F.
- La vitesse séquentielle sélectionnée s'affiche.

Si vous changez la position du commutateur FRAME RATE pendant l'enregistrement, la vitesse séquentielle ne change pas immédiatement. Elle changera lorsque vous passerez en pause à l'enregistrement.

SD Sélection du mode 24F Pulldown

TAPE | CARD | EXT. CONT. | VCR/ PLAY | A | Tv | Av | M

MENU (32)

CAMERA SETUP ▶ 24F MODE SEL·2:3

Ouvrez le menu et sélectionnez [CAMERA SETUP]. Sélectionnez [24F MODE SEL], sélectionnez une option de réglage et refermez le menu.

- [2:3] : "24F" apparaît en blanc.
- [2:3:3:2] : "24F" apparaît en orange.

Si vous utilisez un système de montage qui ne soutient pas la méthode de conversion 2:3:3:2, assurez-vous d'enregistrer en mode 24F 2:3 pulldown.

Réglage du code temporel

Sélection du réglage de la vitesse séquentielle

En mode 60i et 30F, vous pouvez sélectionner entre le code temporel avec saut d'image ou sans saut d'image.

TAPE | CARD | EXT. CONT. | VCR/PLAY | A | Tv | Av | M

MENU (📖 32) SIGNAL SETUP ▶ TIME CODE ▶ FRAME SETTNG·DROP

Ouvrez le menu et sélectionnez [SIGNAL SETUP]. Sélectionnez le sous-menu [TIME CODE] puis [FRAME SETTNG]. Sélectionnez une option de réglage et refermez le menu.

Quand vous sélectionnez le réglage [NON DROP] ou quand vous sélectionnez la vitesse séquentielle 24F en mode SD, "NDF" apparaît sur l'affichage du panneau latéral.

Sélection des options de défilement

Lors d'un enregistrement dans un autre mode que 24F en mode SD, vous pouvez sélectionner le défilement du code temporel en enregistrement (REC-RUN), le préréglage du défilement en enregistrement (REC-RUN PS.) ou le défilement libre (FREE-RUN). En mode 24F (en mode SD), vous pouvez sélectionner entre le défilement du code temporel en enregistrement ou le préréglage du défilement en enregistrement. Avec le défilement en enregistrement, le code temporel n'avance que pendant que vous effectuez un enregistrement. Avec le défilement libre, le code temporel avance quel que soit le fonctionnement du caméscope.

Vous pouvez sélectionner le point de départ pour le défilement libre et les codes temporel du préréglage du défilement en enregistrement.

TAPE | CARD | EXT. CONT. | VCR/PLAY | A | Tv | Av | M

MENU (📖 32) SIGNAL SETUP ▶ TIME CODE ▶ COUNT-UP·····REC-RUN

1. **Ouvrez le menu et sélectionnez [SIGNAL SETUP]. Sélectionnez le sous-menu [TIME CODE] puis [COUNT-UP]. Sélectionnez une option de réglage et refermez le menu.**
   [REC-RUN] : refermez le menu.
   [REC-RUN PS.], [FREE-RUN] : continuez la procédure ci-dessous pour régler le point de départ.
2. **Sélectionnez [SET].**
   L'affichage des heures clignote.
3. **Réglage de la valeur de départ du code temporel**
   Tournez la molette SELECT pour régler la valeur des heures et appuyez sur la touche SET. Le champ suivant de l'affichage clignote. Réglez la valeur des minutes, des secondes et des images de la même façon.
4. **Refermez le menu.**

❍ **À propos du code temporel affiché**

- [REC-RUN] : le code temporel est affiché accompagné d'un **R**.
- [REC-RUN PS.] : le code temporel est affiché en bleu accompagné d'un **P**.
- [FREE-RUN] : le code temporel est affiché en bleu accompagné d'un **F**.
- code temporel externe : le code temporel est affiché en bleu accompagné d'un **E**.
- retenue du mode temporel : le code temporel est affiché en bleu accompagné d'un **H**.

- lecture : aucun code temporel n'est affiché.

❍ Si vous activez le défilement libre du code temporel, le code temporel commence à défiler lorsque vous appuyez sur la touche MENU au milieu du réglage ou que vous appuyez sur la touche SET après avoir réglé la valeur pour "images" à l'étape 3.

❍ Pour réinitialiser le code temporel à [00:00:00:00], sélectionnez [RESET] à l'étape 2.

❍ En mode 24F (en mode SD), la valeur pour "images" du code temporel est réglée comme un multiple de 5. Quand vous changez la vitesse séquentielle de 60i/30F sur 24F, la valeur des "images" du code temporel devient automatiquement un multiple de 5.

❍ Si vous mélangez des codes temporels avec saut d'image et des codes temporels sans saut d'image (y compris la vitesse séquentielle 24F en mode SD), le code temporel peut être discontinu au point du début d'enregistrement.

❍ Lorsque vous enregistrez sur des scènes existantes : s'il se produit une discontinuité du code temporel aux alentours du point de début d'enregistrement, le code temporel risque d'être discontinu au début de l'enregistrement.

❍ Aussi longtemps que la batterie au lithium rechargeable intégrée est chargée, le code temporel continue de défiler librement même si vous déconnectez la batterie d'alimentation.

Synchronisation du code temporel du caméscope

Vous pouvez synchroniser le code temporel de ce caméscope avec un générateur de code temporel extérieur. Vous pouvez aussi inclure dans l'enregistrement le signal des bits utilisateur reçu par la prise TC IN (📖 64). Le caméscope offre les options de synchronisation suivantes.

Genlock (verrouillage de synchronisation)

La phase V et la phase H du générateur de code temporel du caméscope sont synchronisées avec le signal extérieur reçu par la prise GEN.LOCK.

Time Code IN

Un signal de synchronisation LTC externe au standard SMPTE reçu par la prise TC IN est enregistré comme code temporel sur la bande. Les bits utilisateur du signal de synchronisation externe peut aussi être enregistré sur la bande.

Time Code OUT

Le code temporel interne du caméscope est sorti par la prise TC OUT sous la forme d'un signal de synchronisation LTC standard. Sélectionnez si vous voulez sortir le signal du code temporel du caméscope avec l'option [T.CODE OUT] du sous-menu [SIGNAL SETUP]. Quand vous réglez [T.CODE OUT] sur [ON], "TC OUT" apparaît sur l'affichage du panneau latéral.

	CAMERA *	VCR/PLAY	CAMERA CARD	VCR/PLAY CARD
Genlock (verrouillage de synchronisation)	○	×	○	×
ENTRÉE du code temporel/bits utilisateur	○	×	×	×
Time Code OUT	○	○ **	×	×

* En mode SD, l'entrée du code temporel n'est pas disponible si vous sélectionnez la vitesse séquentielle 24F (le mode est annulé et l'affichage TC IN sur le panneau latéral disparaît).

** Le code temporel sorti est le code temporel tel qu'il est enregistré sur la bande.

Schéma de connexion

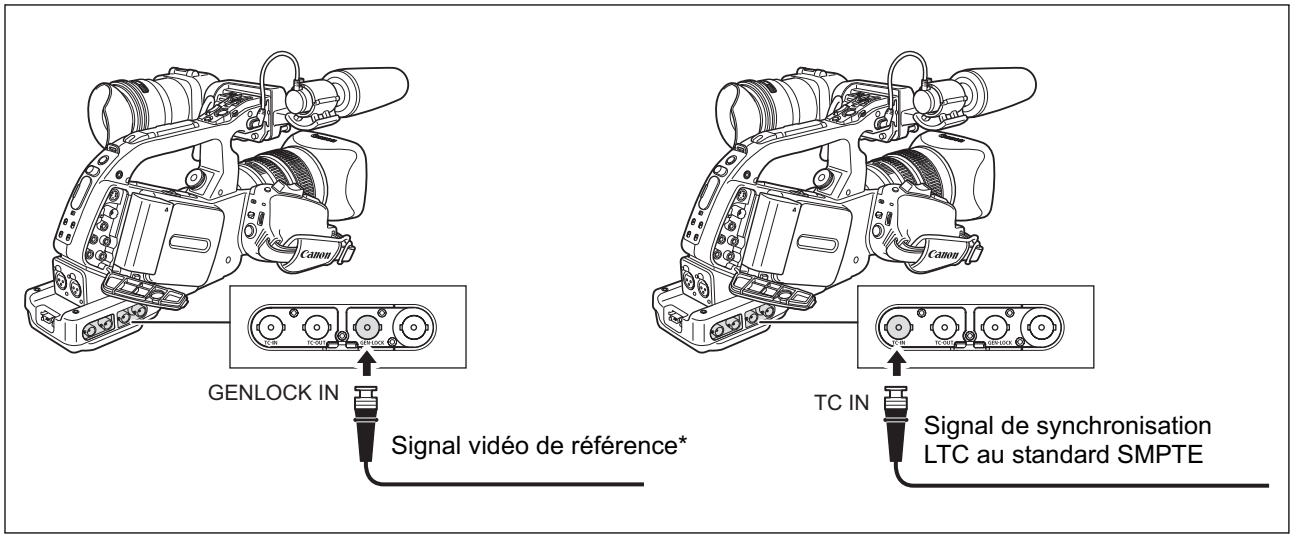

* Comme signal vidéo de référence, vous pouvez utiliser un signal HD Y ou un signal vidéo composite NTSC.

Sélection de la méthode de synchronisation

TAPE | CARD | EXT. CONT. | VCR/PLAY | A | Tv | Av | M

MENU (📖 32) SIGNAL SETUP ▶ EXT. SYNC•••OFF

Ouvrez le menu et sélectionnez [SIGNAL SETUP]. Sélectionnez [EXT. SYNC], sélectionnez une option de réglage et refermez le menu.

- ❍ Si vous sélectionnez la méthode de synchronisation [GENLOCK+TC], les réglages [FRAME SETTNG] et [COUNT-UP] du caméscope sont ignorés et les bits de saut d'image du code temporel externe sont utilisés à la place (si le code temporel externe est sans saut d'image, "NDF" apparaît sur l'affichage du panneau latéral).
- ❍ Une fois que la synchronisation Genlock et Time Code IN est stabilisée (après environ 10 seconds), le verrouillage du code temporel externe est conservé même si vous déconnectez le câble de la prise TC IN. Cependant, le verrouillage du code temporel externe est perdu si vous mettez le caméscope hors tension, réglez le mode du caméscope sur VCR/PLAY ou changez la position du commutateur FRAME RATE.
- ❍ Si pendant la synchronisation [GENLOCK+TC], le signal d'entré Genlock n'est pas correct ou s'il n'y a pas signal d'entré Genlock, le code temporel externe enregistré sur la bande peut être incorrect.
- ❍ Lors d'un enregistrement en mode SD, l'entrée du code temporel n'est pas disponible si vous sélectionnez la vitesse séquentielle 24F (le mode est annulé et l'affichage "TC IN" sur le panneau latéral disparaît).
- ❍ La synchronisation Genlock n'est pas possible quand le signal standard du caméscope (HD/SD) est différent du signal externe Genlock.
- ❍ La différence de phase entre le signal externe Genlock et le caméscope est initialement réglée sur 0 ; elle peut être réglée dans une plage d'environ ± 0,4 H (-1023 à +1023) avec l'option [GENLCK ADJUST] du sous-menu [SIGNAL SETUP].
- ❍ [GENLOCK] n'est pas disponible sur le commutateur MODE SELECT est réglé sur HD et que l'option [SDI SPEC.] est réglée sur [SD LOCKED].
- ❍ Quand vous sélectionnez [GENLOCK] ou [GENLOCK+TC], "GENLOCK" clignote sur l'affichage du panneau latéral. Il continue de clignoter même quand un signal externe Genlock est reçu. L'affichage "GENLOCK" s'arrête de clignoter et reste affiché quand la synchronisation de la phase est stabilisée.
- ❍ Quand vous sélectionnez [GENLOCK+TC], "TC IN" apparaît sur l'affichage du panneau latéral.
- ❍ Quand "TC IN" apparaît sur le panneau latéral : quand un code temporel externe est reçu, "EXT LOCK" apparaît sur l'affichage du panneau latéral.

Réglage des bits utilisateur

L'affichage des bits utilisateur peut être sélectionné parmi la date ou l'heure de l'enregistrement, ou un code d'indentification constitué de 8 caractères dans le système hexadécimal, ce qui est pratique pour donner un titre aux bandes. Il y a seize caractères possibles : les chiffres de 0 à 9 et les lettres de A à F.

Si des bits utilisateurs sont reçu ne même temps qu'un code temporel externe, vous pouvez aussi choisir d'enregistrer les bits utilisateur sur la bande.

TAPE CARD | EXT. CONT. VCR/PLAY A Tv Av M

MENU (📖 32) RECORDING SETUP ▶ UB SELECT•••00 00 00 00

1. **Ouvrez le menu et sélectionnez [RECORDING SETUP]. Sélectionnez [UB SELECT], sélectionnez une option de réglage et appuyez sur la touche SET.**
   Si vous sélectionnez [00 00 00 00], les options de réglage des bits utilisateur/réinitialisation apparaissent, continuez avec la procédure ci-dessous. Sinon, refermez le menu.

Si vous sélectionnez [00 00 00 00] :

2. **Sélectionnez [SET].**
   La première partie de l'affichage clignote.
3. **Tournez la molette SELECT pour sélectionner une lettre et appuyez sur la touche SET.**
   - Le caractère suivant des bits utilisateur clignote.
   - Réglez le reste des bits utilisateur de la même façon.
4. **Refermez le menu.**

❍ Pour réinitialiser les bits utilisateur à [00 00 00 00], sélectionnez [CLEAR] à l'étape 2.
❍ Vous pouvez enregistrer les bits utilisateur pendant un enregistrement avec le caméscope ou tout autre périphérique analogique. Les bits utilisateur réglés dans le caméscope ne peuvent pas être enregistrés à partir d'appareils numériques (DV ou HDV).

Affichage des bits utilisateur

TAPE CARD | EXT. CONT. A Tv Av M

MENU (📖 32) DISPLAY SETUP/ ▶ UB DISPLAY•OFF

Ouvrez le menu et sélectionnez [DISPLAY SETUP/]. Sélectionnez [UB DISPLAY], réglez-le sur [ON] et refermez le menu.

Enregistrement de bits utilisateur externes

TAPE CARD | EXT. CONT. VCR/PLAY A Tv Av M

MENU (📖 32) RECORDING SETUP ▶ UB REC•••INT.USR-BIT

Ouvrez le menu et sélectionnez [RECORDING SETUP]. Sélectionnez [UB REC], sélectionnez [EXT.USR-BIT] et refermez le menu.

Enregistrement audio

Lors d'un enregistrement sur la bande au standard HDV ou DV, vous pouvez sélectionner d'enregistrer le son sur seulement deux canaux ou sur tous les quatre canaux simultanément.

HDV

La vitesse de transfert audio est de 384 Kbps lors d'un enregistrement sur 2 canaux et de 384 Kbps (192 Kbps / 2 canaux) lors d'un enregistrement sur tous les 4 canaux. La fréquence d'échantillonnage est de 48 kHz dans tous les modes.

DV

Vous pouvez choisir d'enregistrer en mode audio 16 bits (fréquence d'échantillonnage de 48 kHz) ou en mode audio 12 bits (fréquence d'échantillonnage de 32 kHz). Lors d'un enregistrement en mode audio 12 bits, vous pouvez aussi choisir d'enregistrer sur seulement 2 canaux — laissant deux canaux libres pour un doublage audio ultérieur, ou d'enregistrer sur tous les 4 canaux simultanément.

Standard d'enregistrement de la bande	Option de réglage	Mode d'enregistrement audio	Fréquence d'échantillonnage
HDV	2CH	MPEG1 Audio Layer2 (384 kbps)	48 kHz
	4CH	MPEG2 Audio Layer2 (384 kbps)	
DV	48kHz 2CH	PCM 16 bit	
	32kHz 2CH	PCM 12 bit	32 kHz
	32kHz 4CH		

SD Verrouillage audio

Vous pouvez choisir de verrouiller les fréquences d'échantillonnage audio et vidéo pour les enregistrer de façon synchronisée (LOCK MODE), ou de les enregistrer de façon indépendante l'une de l'autre (UNLOCK MODE).

TAPE CARD | EXT. CONT. VCR/PLAY | A Tv Av M

MENU (📖 32) AUDIO SETUP ▶ AUDIO LOCK•••UNLOCK MODE

Ouvrez le menu et sélectionnez [AUDIO SETUP]. Sélectionnez [AUDIO LOCK], puis sélectionnez une option de réglage et refermez le menu.

Sélection du mode audio

HDV 2CH, 4CH

DV 48kHz 2CH, 32kHz 2CH, 32kHz 4CH

TAPE CARD | EXT. CONT. VCR/PLAY | A Tv Av M

MENU (📖 32) AUDIO SETUP ▶ AUDIO MODE•••48kHz 2CH (DV)

AUDIO MODE•••2CH (HDV)

F

Enregistrement

Ouvrez le menu et sélectionnez [AUDIO SETUP]. Sélectionnez [AUDIO MODE], sélectionnez une option de réglage et refermez le menu.

Utilisation du filtre anti-vent

Avec le microphone fourni (uniquement), vous pouvez réduire le son du vent enregistré par le microphone avant.

TAPE | CARD | EXT. CONT. | VCR/PLAY | A | Tv | Av | M

MENU (📖 32) AUDIO SETUP ▶ WIND SCREEN•••ON

Ouvrez le menu et sélectionnez [AUDIO SETUP]. Sélectionnez [WIND SCREEN], sélectionnez une option de réglage et refermez le menu.

Enregistrement sur les canaux 1 et 2

Sélectionnez l'entrée audio FRONT MIC (microphone fourni), AUDIO1 (prises RCA) ou REAR (prises XLR). Reportez-vous aussi à *Schéma de branchement audio* (📖 163).

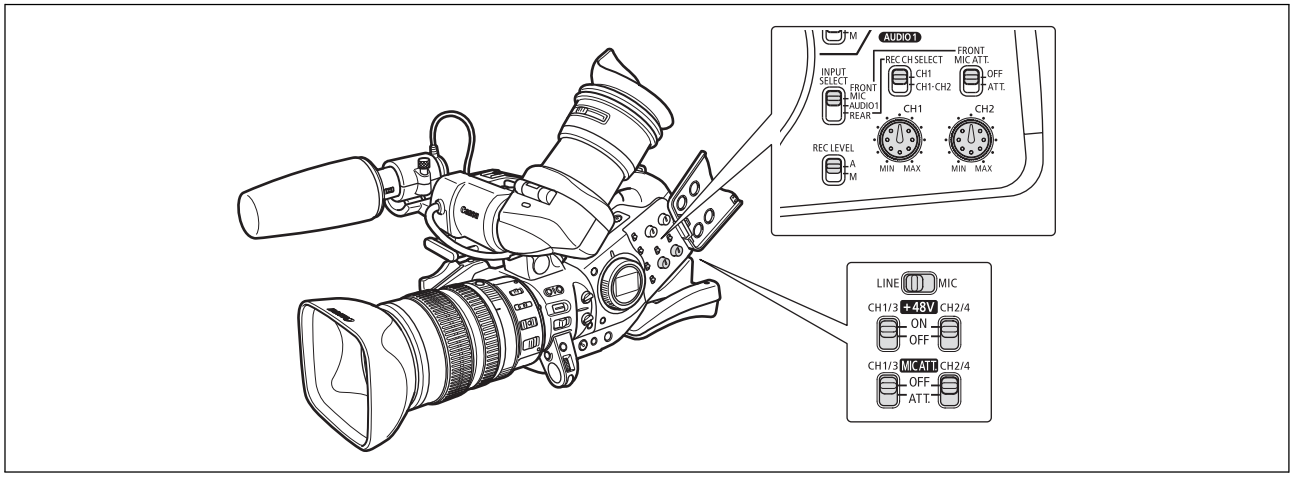

Pour utiliser le microphone avant

Réglez la touche INPUT SELECT sur FRONT MIC.

- Vous pouvez sélectionner le réglage du microphone avec le commutateur STEREO/MONO sur le microphone lui-même. En position MONO, le même signal audio monophonique est enregistré sur les canaux 1 et 2.
- Au besoin, activez l'atténuateur de microphone (20 dB) en réglant la touche FRONT MIC ATT. sur ATT.

Pour un raccordement aux prises RCA d'AUDIO1 (Enregistrement de l'entrée de ligne)

1. **Connectez le périphérique aux prises RCA d'AUDIO1.**
2. **Réglez la touche INPUT SELECT sur AUDIO1.**

Pour un raccordement aux prises XLR

1. **Connectez le microphone aux prises XLR.**
   Pour alimenter le microphone via une alimentation fantôme, réglez la touche +48V sur ON. Vous devez raccorder le microphone avant d'activer l'alimentation fantôme. Laissez le microphone connecté lorsque vous coupez l'alimentation fantôme.
2. **Réglez la touche INPUT SELECT sur REAR.**
3. **Réglez la touche REC CH SELECT sur CH1 ou sur CH1·CH2.**

Prise d'entrée	Position de la touche REC CH SELECT	Canal enregistré
CH1/3	CH1	Canal 1
	CH1·CH2	Canal 1 + canal 2
CH2/4	CH1	Canal 2
	CH1·CH2	– – –

4. **Réglez le commutateur LINE/MIC sur la position appropriée en fonction du signal d'entrée.**
   Le réglage du commutateur LINE/MIC s'applique simultanément aux canaux 1 et 2.
5. **Au besoin, activez l'atténuateur de microphone (20 dB) en réglant la touche MIC ATT. sur ATT.**
   L'atténuateur du microphone est effectif uniquement quand le commutateur LINE/MIC est réglé sur MIC.
6. **Pour augmenter le gain de 12 dB : ouvrez le menu et sélectionnez [AUDIO SETUP]. Sélectionnez [R-XLR GAINUP], réglez-le sur [12dB] et refermez le menu.**

Si vous connectez un microphone qui n'accepte pas d'alimentation fantôme, réglez sans faute la touche +48V sur OFF. Sinon, vous risquez d'endommager le microphone.

Enregistrement sur les canaux 3 et 4

Sélectionnez l'entrée audio SHOE (adaptateur de microphone MA-300 optionnel), AUDIO2 (prises RCA) ou REAR (prises XLR). Reportez-vous aussi à *Schéma de branchement audio* (📖 163).

Assurez-vous de régler [AUDIO MODE] sur [4 CH] lors d'un enregistrement sur la bande au standard HDV ou [32kHz 4CH] lors d'un enregistrement au standard DV.

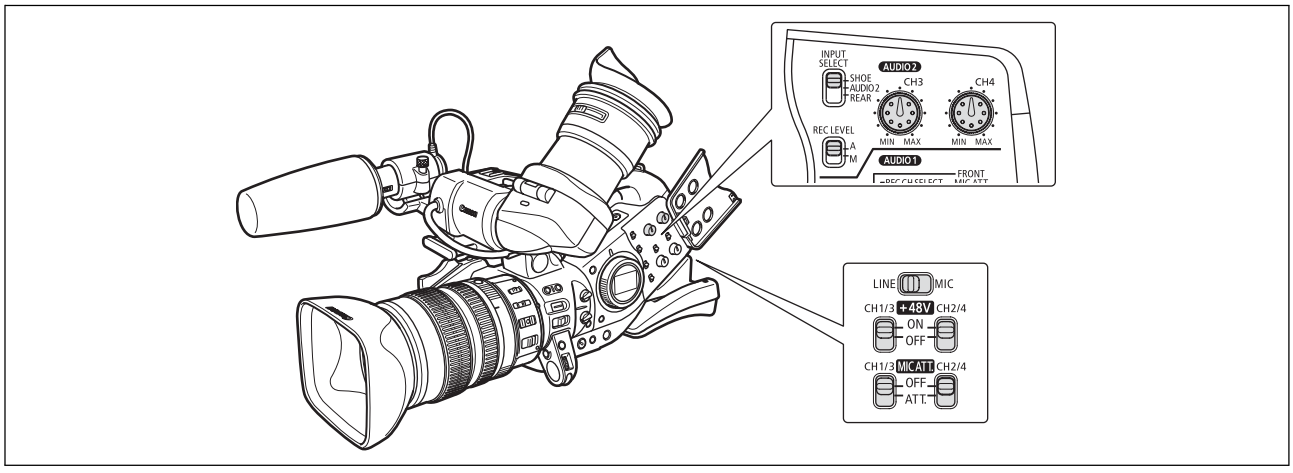

Pour un raccordement à la griffe porte-accessoire avancée

1. **Fixez l'adaptateur de microphone MA-300 en option sur la griffe porte-accessoire avancée.**
   - Avec le MA-300, vous pouvez utiliser des microphones équilibrés sur les 4 canaux.
   - Reportez-vous aussi au manuel d'instruction du MA-300.
2. **Réglez la touche INPUT SELECT sur SHOE.**

❍ Le MA-300 ne prend pas en charge la fonction d'alimentation fantôme.
❍ Lors de l'utilisation du MA-300 uniquement, le signal MIC LEVEL peut être entré.
❍ Les adaptateurs de microphone MA-100 et MA-200 ne peuvent pas être utilisés avec ce caméscope.

Pour un raccordement aux prises RCA d'AUDIO2 (Enregistrement de l'entrée de ligne)

1. **Connectez le périphérique aux prises RCA d'AUDIO2.**
2. **Réglez la touche INPUT SELECT sur AUDIO2.**

Pour un raccordement aux prises XLR

1. **Connectez le microphone aux prises XLR.**
   Pour alimenter le microphone via une alimentation fantôme, réglez la touche +48V sur ON. Vous devez raccorder le microphone avant d'activer l'alimentation fantôme. Laissez le microphone connecté lorsque vous coupez l'alimentation fantôme.
2. **Réglez la touche INPUT SELECT sur REAR.**
3. **Réglez le commutateur LINE/MIC sur la position appropriée en fonction du signal d'entrée.**
   Le réglage du commutateur LINE/MIC s'applique simultanément aux canaux 3 et 4.
4. **Au besoin, activez l'atténuateur de microphone (20 dB) en réglant la touche MIC ATT. sur ATT.**
   L'atténuateur du microphone est effectif uniquement quand le commutateur LINE/MIC est réglé sur MIC.
5. **Pour augmenter le gain de 12 dB : ouvrez le menu et sélectionnez [AUDIO SETUP]. Sélectionnez [R-XLR GAINUP], réglez-le sur [12dB] et refermez le menu.**

Si vous connectez un microphone qui n'accepte pas d'alimentation fantome, reglez sans faute la touche +48V sur OFF. Sinon, vous risquez d'endommager le microphone.

Réglage du niveau d'enregistrement audio

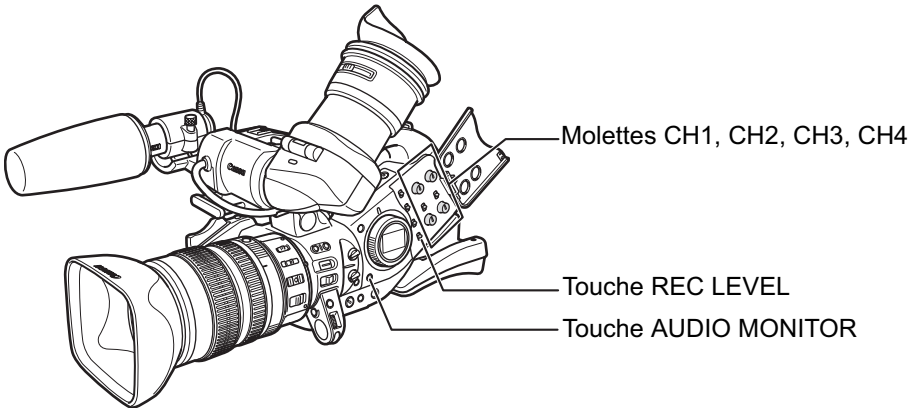

Mise hors/en service de l'affichage du témoin de niveau audio à l'écran

MENU (📖 32) | DISPLAY SETUP/ 💬 ▶ AUDIO LEVEL··ON

Ouvrez le menu et sélectionnez [DISPLAY SETUP/ 💬]. Sélectionnez [AUDIO LEVEL], puis sélectionnez une option de réglage et refermez le menu.

Vous pouvez activer ou désactiver l'indicateur de niveau audio avec la touche personnalisée (📖 92).

Réglages audio automatiques

Réglez la touche REC LEVEL sur A.

Réglages audio manuels

1. **Réglez la touche REC LEVEL sur M.**
2. **Pour enregistrer sur les 4 canaux, appuyez sur la touche AUDIO MONITOR et sélectionnez CH1/2 ou CH3/4.**
   Appuyez répétitivement sur la touche permet de choisir les réglages dans l'ordre suivant : CH1/2, CH3/4, CH1+3/2+4. Ne sélectionnez pas CH1+3/2+4 si vous souhaitez ajuster le niveau.
3. **Tournez les molettes respectives CH1, CH2, CH3 ou CH4 pour régler le niveau audio.**

- ❍ Nous vous recommandons d'utiliser le casque d'écoute pour régler le niveau audio. Si le niveau d'entrée est trop élevé, le son risque d'être déformé même si l'indicateur de niveau audio affiche un niveau approprié.
- ❍ Vous pouvez sélectionner de synchroniser le signal audio sur le signal vidéo en ajoutant un retard équivalent aux signaux audio. Ouvrez le menu et sélectionnez [AUDIO SETUP]. Sélectionnez [AUD.M.SET], réglez-le sur [LINE OUT] et refermez le menu. Si vous souhaitez contrôler le signal audio en temps réel, sélectionnez [NORMAL]. Dans les deux cas, les signaux audio et vidéo s'enregistreront de façon synchronisée sur la bande.

Stabilisateur d'image (objectifs équipés d'un stabilisateur d'image)

Vous pouvez sélectionner de mettre en service ou hors service le stabilisateur d'image en fonction des conditions d'enregistrement.

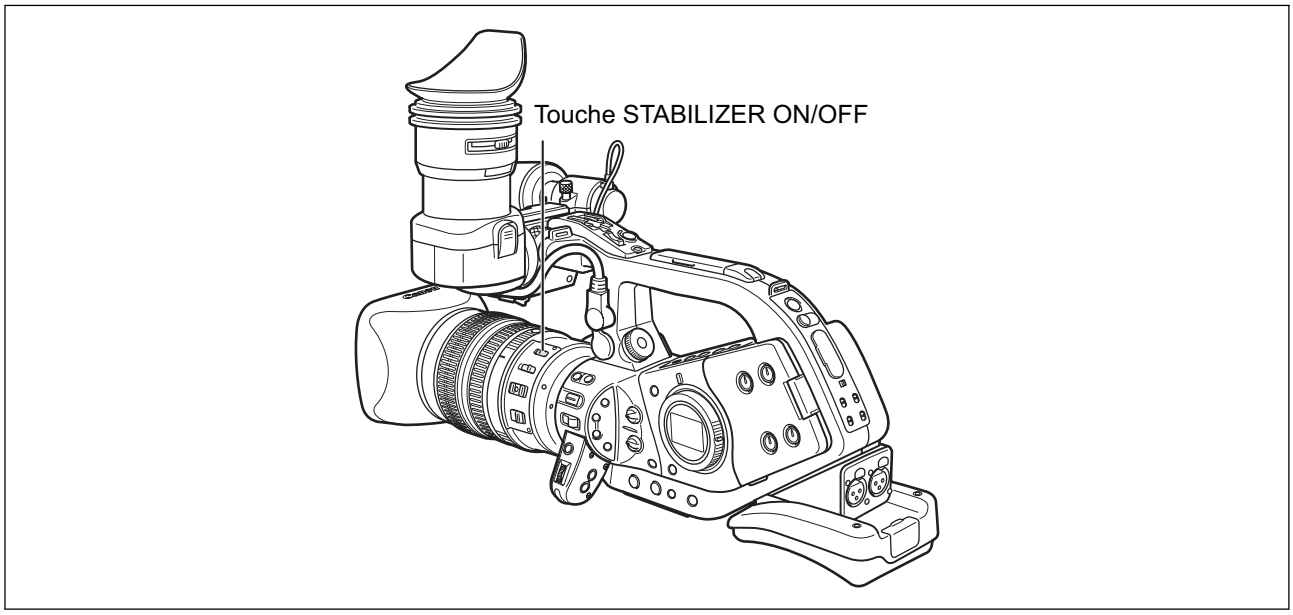

TAPE | CARD | EXT. CONT. | VCR/ PLAY | A | Tv | Av | M

Déplacez la touche STABILIZER ON/OFF sur la position OFF.

Vous ne pouvez pas désactiver le stabilisateur d'image pendant un enregistrement simple ▭.

- ❍ Nous vous recommandons de désactiver le stabilisateur d'image lorsque vous montez le caméscope sur un trépied.
- ❍ Le stabilisateur d'image est conçu pour compenser un niveau normal de bougé du caméscope.
- ❍ Le stabilisateur d'image peut ne pas être aussi efficace si vous fixez un multiplicateur de focale optionnel.
- ❍ CAMERA CARD : le stabilisateur d'image est mis en service quand vous appuyez sur la touche PHOTO jusqu'à mi-course pour verrouiller l'autofocus.

Utilisation des modes de programme d'exposition automatique

Les modes de programme d'exposition automatique offrent des techniques d'enregistrement automatique avancées qui garantissent des résultats de qualité professionnelle dans différentes conditions de prise de vues.

F

Sélection des modes de programme d'exposition automatique

Appuyez sur la touche et tournez la molette POWER.

Le symbole du mode sélectionné s'affiche.

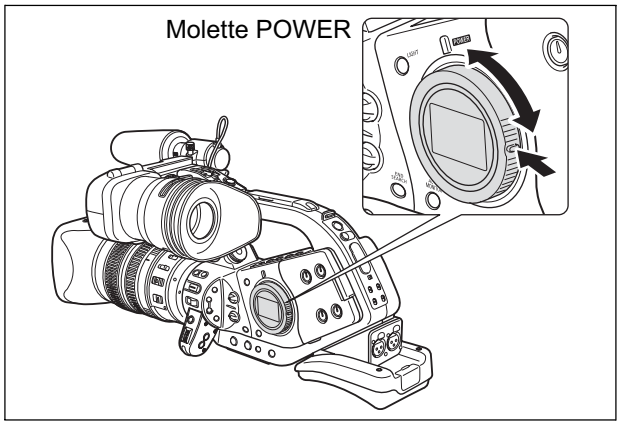

Ne changez pas le mode pendant l'enregistrement car la luminosité de l'image peut changer brusquement.

Enregistrement

Enregistrement simple

Le caméscope règle automatiquement la mise au point, la vitesse d'obturation, l'ouverture, le gain, la balance des blancs et le décalage de l'exposition, ce qui vous permet de prendre des vues en toute facilité : il vous suffit de cadrer la scène. Ce mode verrouille toutes ces fonctions et les options, ce qui les rend fixes et non réglables.

Auto

Comme pour l'enregistrement simple, le caméscope règle automatiquement les paramètres de la caméra pour vous permettre de prendre des vues en toute facilité. Toutefois, en mode Auto, vous avez la possibilité de régler les paramètres manuellement.

Tv Priorité à la vitesse (📖 74)

Utilisez ce mode pour sélectionner la vitesse d'obturation. Le caméscope règle automatiquement l'ouverture qui convient.

Av Priorité ouverture (📖 75)

Utilisez ce mode pour sélectionner 7 valeurs d'ouverture au choix–comprises entre f/1,6 à f/9,5 (ou diaphragme complètement fermé)–et le caméscope règle automatiquement la vitesse d'obturation qui convient. Ce mode vous donne le contrôle maximal de la zone de netteté.

M Manuel (📖 76)

Ce mode vous donne une liberté de création absolue avec la totalité des commandes manuelles. En mode Manuel, des options vous permettent de régler l'exposition pour toutes les combinaisons de vitesse d'obturation et d'ouverture.

Spot

Le mode Spot règle automatiquement l'exposition de façon à enregistrer efficacement des images et/ou des sujets éclairés par un spot ou toute autre source de lumière concentrée.

Nuit

Ce mode vous permet de continuer à enregistrer même lorsque le niveau d'éclairage diminue. Le caméscope utilise une vitesse d'obturation plus basse (60i, 30F : 1/4è–1/500è ; 24F : 1/3è–1/500è) pour obtenir une exposition correcte.

- ❍Les images en mouvement peuvent laisser une traînée.
- ❍La qualité de l'image peut ne pas être aussi bonne que dans les autres modes.
- ❍Des points blancs peuvent apparaître sur l'écran.
- ❍La mise au point automatique peut ne pas fonctionner aussi bien que dans d'autres modes. Dans ce cas, réglez la mise au point manuellement.

Disponibilité des fonctions pour chaque mode d'enregistrement

Programmes d'enregistrement	▭	A	Tv	Av	M		
Touche EXP. LOCK	×	○			×	×	×
Molette IRIS	×	×[1]	×[1]	○	○	×	×
Touche SHUTTER	×	×[1]	○	×[1]	○	×	×
Molette AE SHIFT	× (0)	○			×	×	× (0)
Molette GAIN	× (automatique)	○				× (0 dB)	× (automatique)
Molette WHITE BALANCE	× (automatique)	○					
Paramètres des préréglages personnalisés	×	○					
Touche CUSTOM PRESET SELECT	×	○					
Touche CUSTOM PRESET ON/OFF	×	○					
Détail des tons chair	×	○					
Balayage Clear Scan	×	×	○	×	○	×	×
Sélection de fréquence du balayage Clear Scan	×	×	○[2]	×	○[2]	×	×

○: disponible × : indisponible

[1]: Disponible lorsque l'exposition est mémorisée.
[2]: Disponible pendant un balayage Clear Scan.

Objectif zoom HD 20x L IS, 20x L IS, 16x IS II et 3x

Programme d'enregistrement	▭	Modes autres que ▭
Bague de mise au point manuelle	○	
Bague de zoom	○	
Stabilisateur d'image*	× (en service)	○
Filtre ND	○	
Mode de mise au point	× (autofocus)	○
Touche ▶AF/ touche PUSH AF	×	○

* Non disponible avec l'objectif zoom 3x.

Enregistrement en mode Priorité à la vitesse (Tv)

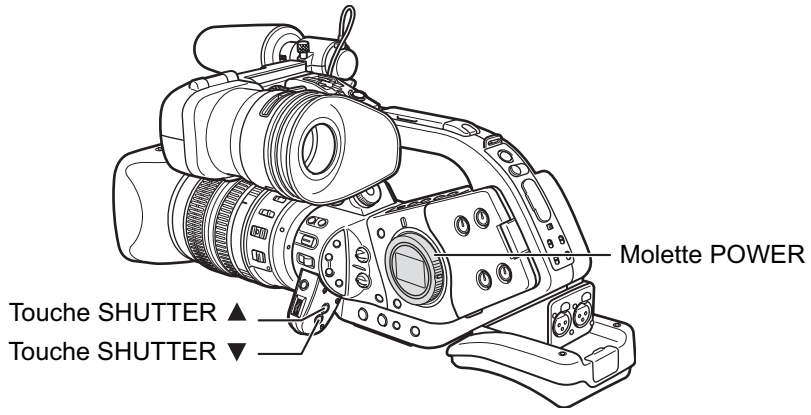

Les vitesses d'obturation disponibles lors de l'enregistrement de séquence vidéo dépendent de la vitesse séquentielle sélectionnée :

60i/30F	1/4è*, 1/8è, 1/15è, 1/30è, 1/60è, 1/100è, 1/250è, 1/500è, 1/1000è, 1/2000è, 1/4000è, 1/8000è, 1/15000è, CS (clear scan)
24F	1/3è*, 1/6è, 1/12è, 1/24è, 1/48è, 1/60è, 1/100è, 1/250è, 1/500è, 1/1000è, 1/2000è, 1/4000è, 1/8000è, 1/15000è, CS (clear scan)

Vitesses d'obturation disponibles lors de l'enregistrement d'images fixes :
1/4è*, 1/8è, 1/15è, 1/30è, 1/60è, 1/100è, 1/250è, 1/500è
*Uniquement avec l'objectif HD 20x L IS.

TAPE CARD | EXT. CONT. | VCR/PLAY | A | Tv | Av | M

1. Réglez la molette POWER sur Tv.

2. Sélectionnez la vitesse d'obturation avec la touche SHUTTER ▲ ou ▼.

- ❍ Les autres réglages, comme l'ouverture, s'effectuent automatiquement.
- ❍ La vitesse d'obturation change lorsque vous mémorisez l'exposition et que vous la modifiez.
- ❍ Lorsque vous activez le gain automatique, le chiffre de la vitesse d'obturation clignote à l'écran lorsque la vitesse d'obturation sélectionnée ne convient pas aux conditions d'enregistrement. Dans ce cas, ajustez de nouveau la vitesse d'obturation. Si vous utilisez un filtre ND, désactivez-le avant de rerégler la vitesse d'obturation.
- ❍ Aux vitesses d'obturation lentes, la qualité de l'image peut diminuer quelque peu.
- ❍ L'autofocus peut ne pas fonctionner aux vitesses d'obturation lentes.
- ❍ Lors d'un enregistrement sous une source d'éclairage artificiel telle qu'une lampe fluorescente, au mercure ou halogène, l'écran peut papillonner en fonction de la vitesse d'obturation. Pour éviter ce papillonnement, réglez la vitesse d'obturation sur 1/100è.

Enregistrement en mode Priorité ouverture (Av)

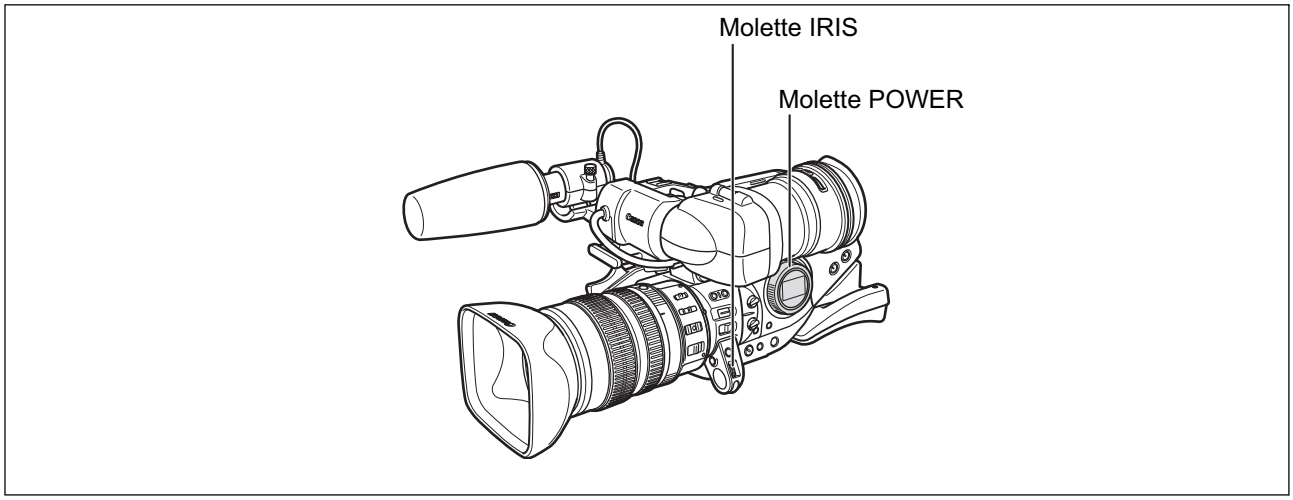

Valeurs d'ouverture disponibles (avec un objectif HD 20x L IS)
f1,6, f2,0, f2,8, f4,0, f5,6, f8,0, f9,5, CLOSE

TAPE CARD | EXT. CONT. | VCR/ PLAY | A | Tv | Av | M

1. **Réglez la molette POWER sur Av.**
2. **Sélectionnez la valeur d'ouverture avec la molette IRIS.**
   Vous pouvez sélectionner la direction dans laquelle tourner la molette IRIS réglera la valeur de l'ouverture, en utilisant l'option [IRIS DIAL] du sous-menu [SYSTEM/ ⊗].

- ❍ Les autres réglages, comme la vitesse d'obturation, s'effectuent automatiquement.
- ❍ L'ouverture change lorsque vous mémorisez l'exposition et que vous la modifiez.
- ❍ Lorsque le gain est réglé en mode Auto, le chiffre de la valeur d'ouverture clignote à l'écran lorsque l'ouverture sélectionnée ne convient pas pour les conditions d'enregistrement. Dans ce cas, ajustez de nouveau l'ouverture.
- ❍ Si le filtre ND intégré de l'objectif est activé, l'image risque de devenir sombre si vous réglez un nombre-f élevé. Dans ce cas, désactivez le filtre ND avant de rerégler l'ouverture.

Enregistrement en mode Manuel

Vous pouvez régler l'exposition pour n'importe quelle combinaison de vitesse d'obturation et de valeur d'ouverture.

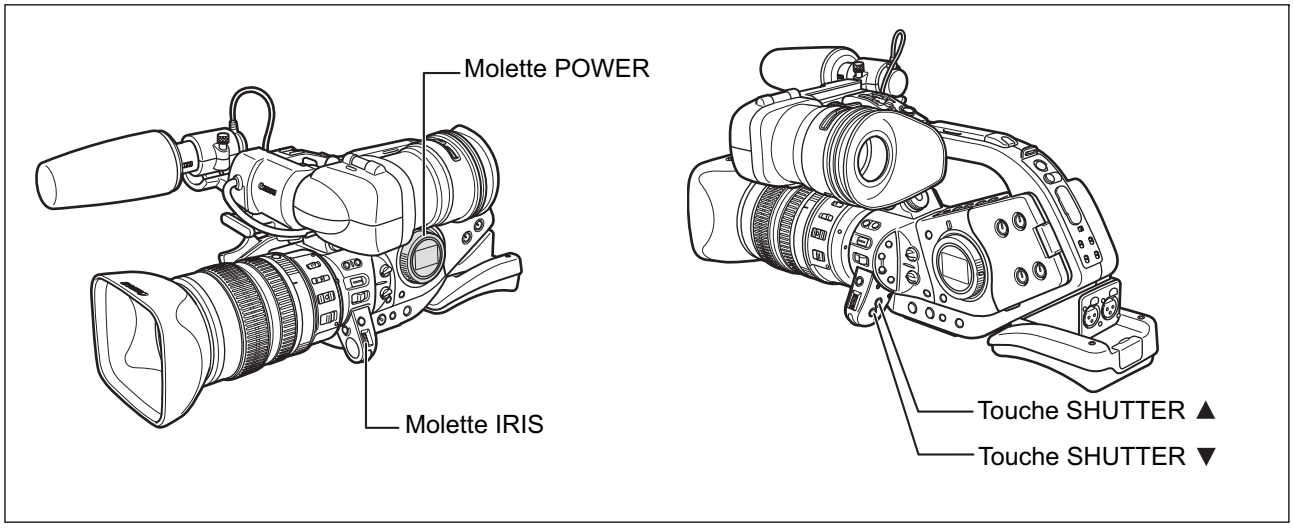

Réglages disponibles

Vitesse d'obturation	CAMERA (60i/30F Vitesse séquentielle)	1/4è*, 1/8è, 1/15è, 1/30è, 1/60è, 1/75è, 1/90è, 1/100è, 1/120è, 1/150è, 1/180è, 1/210è, 1/250è, 1/300è, 1/360è, 1/420è, 1/500è, 1/600è, 1/720è, 1/840è, 1/1000è, 1/1200è, 1/1400è, 1/1700è, 1/2000è, 1/2300è, 1/2600è, 1/3000è, 1/4000è, 1/8000è, 1/15000è, CS (clear scan)
	CAMERA (24F Vitesse séquentielle)	1/3è*, 1/6è, 1/12è, 1/24è, 1/48è, 1/60è, 1/75è, 1/90è, 1/100è, 1/120è, 1/150è, 1/180è, 1/210è, 1/250è, 1/300è, 1/360è, 1/420è, 1/500è, 1/600è, 1/720è, 1/840è, 1/1000è, 1/1200è, 1/1400è, 1/1700è, 1/2000è, 1/2300è, 1/2600è, 1/3000è, 1/4000è, 1/8000è,1/15000è, CS (clear scan)
	CAMERA CARD	1/4è*, 1/8è, 1/15è, 1/30è, 1/60è, 1/75è, 1/90è, 1/100è, 1/120è, 1/150è, 1/180è, 1/210è, 1/250è, 1/300è, 1/360è, 1/420è, 1/500è
Ouverture (avec un objectif HD 20x L IS)		f1,6, f1,8, f2,0, f2,2, f2,4, f2,6, f2,8, f3,2, f3,4, f3,7, f4,0, f4,4, f4,8, f5,2, f5,6, f6,2, f6,7, f7,3, f8,0, f8,7, f9,5, CLOSE

*Uniquement avec l'objectif HD 20x L IS.

TAPE CARD | EXT. CONT. | VCR/PLAY | A | Tv | Av | M

1. **Réglez la molette POWER sur M.**
   L'indicateur d'exposition s'affiche.
2. **Sélectionnez la valeur d'ouverture avec la molette IRIS.**
   Vous pouvez sélectionner la direction dans laquelle tourner la molette IRIS réglera la valeur de l'ouverture, en utilisant l'option [IRIS DIAL] du sous-menu [SYSTEM/ ⊙].
3. **Sélectionnez la vitesse d'obturation avec la touche SHUTTER ▲ ou ▼.**

Réglage de l'exposition

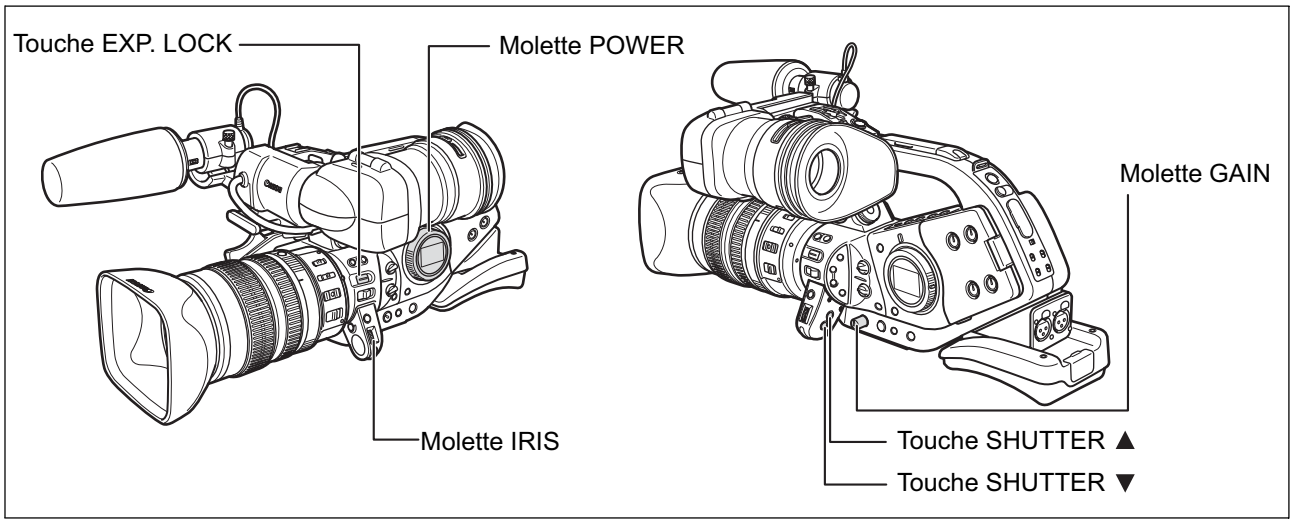

Mémorisation de l'exposition

TAPE CARD | EXT. CONT. | VCR/PLAY | A | Tv | Av | M

1. **Réglez la molette POWER sur A, Tv, ou Av.**
2. **Appuyez sur la touche EXP. LOCK.**
   - L'indicateur d'exposition s'affiche. Utilisez l'indicateur d'exposition comme une estimation.
   - La marque ▼ au dessus de l'indicateur indique le réglage de l'exposition automatique. La marque ▮ de l'indicateur indique le réglage d'exposition actuel à ± 2 valeurs (au-delà de 2 valeurs, la marque clignote).

Modification de la valeur d'ouverture après mémorisation de l'exposition

Vous pouvez sélectionner 21 valeurs d'ouverture au choix (avec un objectif HD 20x L IS). Le réglage s'effectue par incréments de 1/4 de valeur. Toutefois, seuls les chiffres suivants s'afficheront à l'écran : f1,6, f2,0, f2,8, f4,0, f5,6, f8,0, f9,5, CLOSE.

Sélectionnez la valeur d'ouverture avec la molette IRIS.

Modification de la vitesse d'obturation après mémorisation de l'exposition

Vous pouvez sélectionner 13 vitesses d'obturation au choix (avec un objectif HD 20x L IS).

Sélectionnez la vitesse d'obturation avec la touche SHUTTER ▲ ou ▼.

Modification du gain après mémorisation de l'exposition

Vous pouvez sélectionner 6 niveaux de gain au choix.

1. **Appuyez sur la molette GAIN de façon qu'elle ressorte.**
2. **Tournez la molette GAIN pour régler le niveau.**
   Le niveau sélectionné s'affiche.

Utilisation du décalage de l'exposition

Vous pouvez utiliser la commande de décalage de l'exposition pour débrayer manuellement le système d'exposition automatique afin d'assombrir ou d'éclaircir l'image. Vous pouvez sélectionner 13 niveaux AE au choix (+2,0, +1,5, +1,0, +0,75, +0,5, +0,25, ± 0, -0,25, -0,5, -0,75, -1,0, -1,5, -2,0).

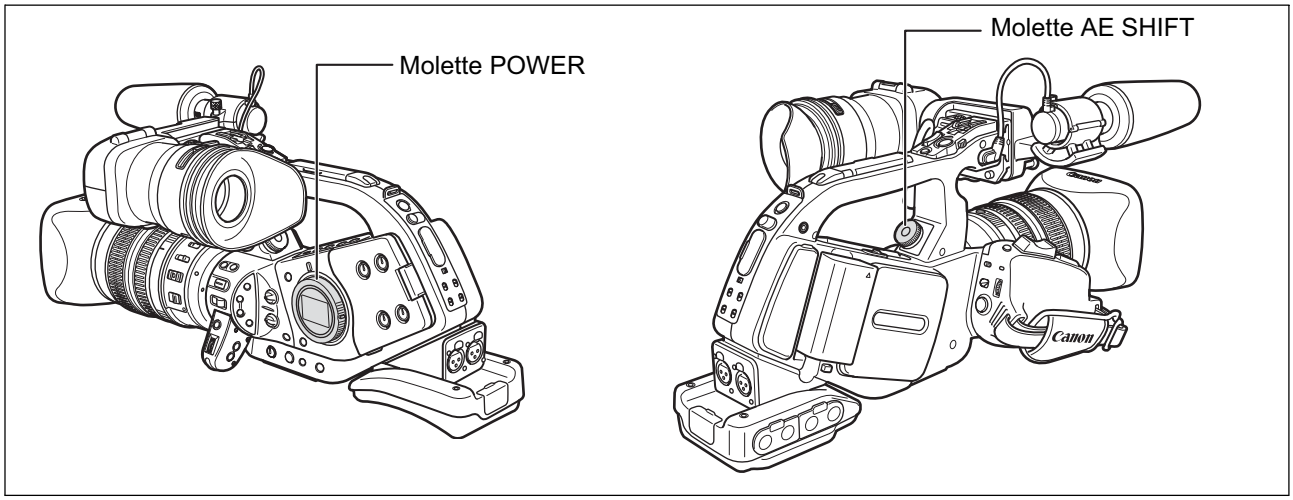

TAPE CARD | EXT. CONT. | VCR/ PLAY | A | Tv | Av | M

1. **Réglez la molette POWER sur A, Tv, ou Av.**
2. **Tournez la molette AE SHIFT pour régler le niveau.**
   Le niveau sélectionné s'affiche.

Réglage du gain

La commande de gain règle le niveau du signal vidéo généré en fonction de l'éclairage et des conditions de prise de vue. Vous pouvez sélectionner la commande de gain automatique ou des niveaux préréglés compris entre -3 et +18 dB.

-3 dB	Pour l'enregistrement de scènes d'intérieur, à faible éclairage ou faible contraste, avec le minimum de bruit.
Auto	Réglage automatique du gain.
0 dB	Pour des scènes de nuit vivantes ou des scènes sous un éclairage artificiel.
+3 dB/+6 dB/+12 dB/+18 dB	Augmente la luminosité des scènes d'intérieur ou à faible éclairage. Augmente la zone de netteté.

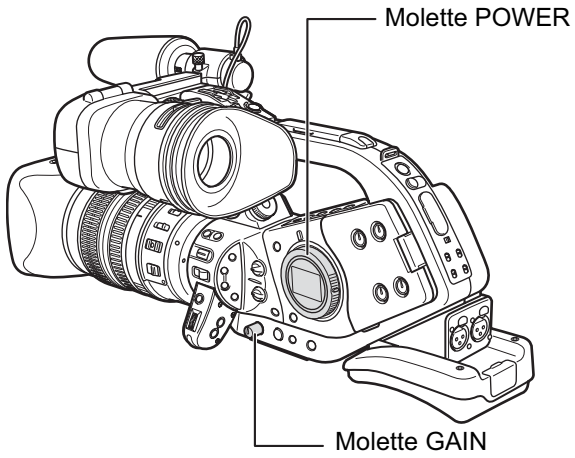

TAPE CARD | EXT. CONT. | VCR/ PLAY | A | Tv | Av | M

1. **Réglez la molette POWER sur A, Tv, Av or M.**
2. **Appuyez sur la molette GAIN de façon qu'elle ressorte.**
3. **Tournez la molette GAIN pour régler le niveau.**
   Le niveau sélectionné s'affiche.

Avec certains réglages de niveaux de gain, l'image peut papillonner légèrement.

F

Enregistrement

Réglage de la balance des blancs

Le caméscope utilise un processus de balance électronique pour étalonner l'image en vue d'un affichage couleur précis sous différentes conditions d'éclairage.

En plus du mode complètement automatique, les modes de balance des blancs comprennent un mode intérieur, un mode extérieur, un réglage de la température de couleur et deux préréglages de l'utilisateur pouvant être mémorisés.

Auto	Réglage automatique de la balance des blancs
☀ (Extérieur)	Beau soleil (5.600ºK)
(Intérieur)	Éclairage incandescent (3.200ºK)
K (température de couleur)	Réglage dépendant de la teinte d'un éclairage particulier (2.800 - 12.000ºK par incrément de 100ºK)
Préréglage 1, 2	Préréglage personnalisé (3.200 - 5.600ºK)

TAPE CARD | EXT. CONT. | VCR/PLAY | A | Tv | Av | M

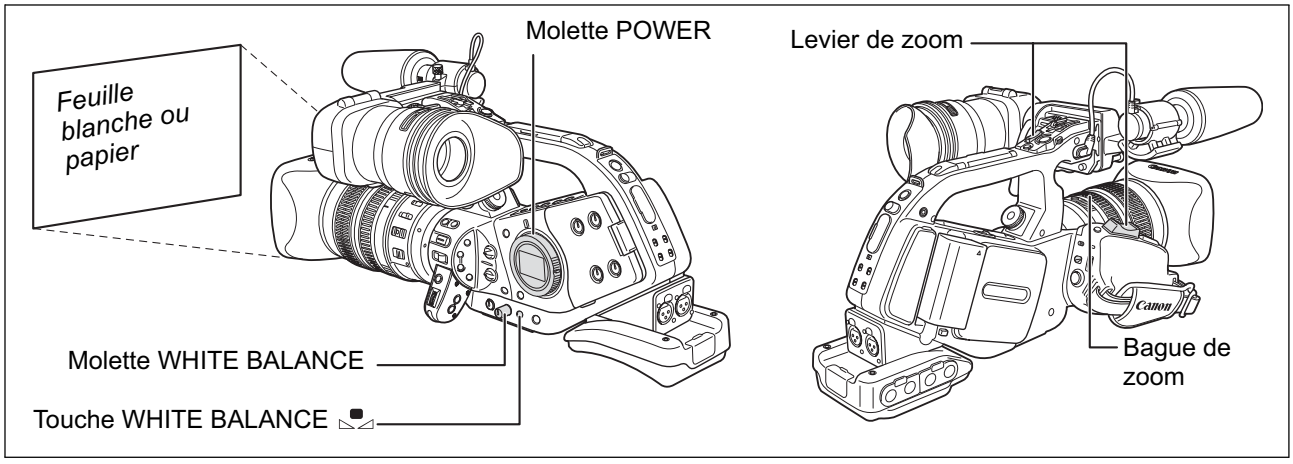

Sélection d'un réglage automatique de la balance des blancs

1. **Réglez la molette POWER sur un programme d'enregistrement autre que ▭.**
2. **Appuyez sur la molette WHITE BALANCE de façon qu'elle ressorte.**
3. **Réglez la molette WHITE BALANCE sur A, ☀ ou .**

Réglage de la température de couleur

1. **Réglez la molette POWER sur un programme d'enregistrement autre que ▭.**
2. **Réglez la molette WHITE BALANCE sur K.**
   La température de couleur actuellement réglée est affichée.
3. **Appuyez sur la touche WHITE BALANCE .**
   L'affichage de la température de couleur clignote.
4. **Touchez la molette SELECT pour régler la température de couleur souhaitée.**
5. **Appuyez de nouveau sur la touche WHITE BALANCE .**
   L'affichage de la température de couleur s'arrête de clignoter et reste allumé.

Réglage d'une balance des blancs personnalisée

1. **Réglez la molette POWER sur un programme d'enregistrement autre que ▭.**
2. **Appuyez sur la molette WHITE BALANCE de façon qu'elle ressorte.**
3. **Réglez la molette WHITE BALANCE sur un des numéros de préréglage personnalisé.**
4. **Dirigez le caméscope sur un objet blanc et effectuez un rapprochement sur l'objet de façon qu'il remplisse tout l'écran.**
   Gardez le caméscope dans cette position sur l'objet blanc jusqu'à la fin de l'étape 5.
5. **Appuyez sur la touche WHITE BALANCE ⊿●⊿.**
   Le symbole "⊿●⊿" et le numéro de préréglage sélectionné clignotent sur l'écran et s'arrêtent de clignoter quand le réglage est terminé.

- ❍ Aussi longtemps que la batterie au lithium rechargeable intégrée est chargée, le caméscope conserve le réglage de la balance des blancs personnalisée même si vous le mettez hors tension.
- ❍ Si vous avez réglé une balance des blancs personnalisée : de façon très rare, en fonction de la source lumineuse, "⊿●⊿" peut continuer à clignoter. Le résultat sera quand même meilleur qu'avec le réglage automatique.
- ❍ Réalisez la procédure de réglage de la balance des blancs personnalisée dans un endroit suffisamment éclairé.
- ❍ Réglez à nouveau la balance des blancs personnalisées si vous mettez en/hors service le filtre ND quand la source d'éclairage a changée.
- ❍ Les réglages des préréglages personnalisés suivants ont la priorité sur le réglages de la balance des blancs effectué avec la procédure ci-dessus : le réglage de la matrice de couleur [CMX], le 3 réglages du gain R/G/B et les 6 réglages de matrices R/G/B (📖 86).
- ❍ La balance des blancs personnalisée peut offrir de meilleurs résultats dans les cas suivants :
  - conditions d'éclairage changeantes
  - gros-plans
  - sujets avec une seule couleur (ciel, mer ou forêt)
  - sous certains éclairages à lampe au mercure ou de type fluorescent

Enregistrement avec préréglage personnalisé de la balance des blancs

1. **Réglez la molette POWER sur un programme d'enregistrement autre que ▭.**
2. **Tournez la molette WHITE BALANCE pour sélectionner un numéro de préréglage.**
   Le préréglage personnalisé de la balance des blancs est activé.

Utilisation du motif de zébrures

Ce caméscope possède un motif de zébrures qui fait apparaître des bandes diagonales noires et blanches sur les zones surexposées. Les motifs de zébrure ne s'affiche que sur l'écran et n'affecte pas vos enregistrements. Les motifs de zébrures ne s'affiche pas quand vous utilisez les fonctions de compensation ou d'agrandissement d'affichage. Utilisez cette fonction comme guide pour régler l'ouverture et la vitesse d'obturation.
Les réglages de motifs de zébrures disponibles sont les suivants : 70 IRE, 75 IRE, 80 IRE, 85 IRE, 90 IRE, 95 IRE et 100 IRE.

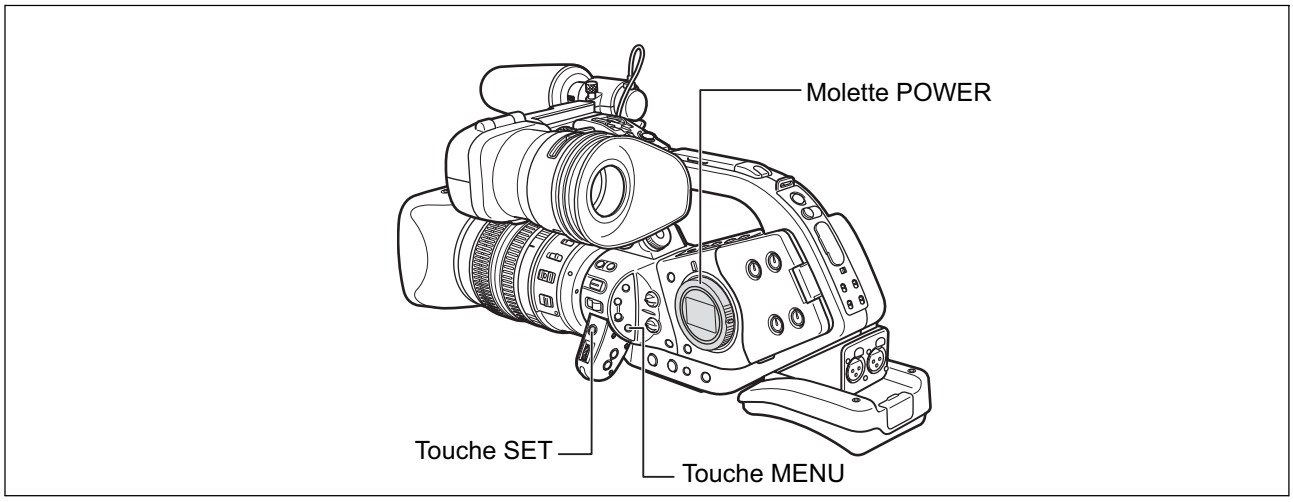

TAPE | CARD | EXT. CONT. | VCR/ PLAY | A | Tv | Av | M

Sélection du niveau du motif de zébrures

MENU (📖 32) | CAMERA SETUP ▶ ZEBRA LEVEL··75

Ouvrez le menu et sélectionnez [CAMERA SETUP]. Sélectionnez [ZEBRA LEVEL], sélectionnez une option de réglage et refermez le menu.

Activation du motif de zébrures

MENU (📖 32) | CAMERA SETUP ▶ ZEBRA·····OFF

Ouvrez le menu et sélectionnez [CAMERA SETUP]. Sélectionnez [ZEBRA], réglez-le sur [ON], et refermez le menu.

Utilisation de la fonction de détail des tons chair

Avec la fonction de détail des tons chair, les zones de l'image avec les caractéristiques de la chair sont détectées, et les détails de ces zones sont atténués afin de gommer les imperfections de la peau. Sur le viseur, ces zones de la peau sont identifiées par des motifs de zébrure en alternance avec l'image ordinaire (sur l'écran d'un téléviseur ou d'un ordinateur connecté, un motif blanc apparaît à la place). Vous pouvez ajuster la teinte, la chrominance, la zone et les niveaux Y si nécessaire pour déterminer les zones à détecter.

F

TAPE | CARD

EXT. CONT. | VCR/ PLAY | A | Tv | Av | M

Activation de la fonction de détail des tons chair

MENU (📖 32) CAMERA SETUP ▶ SKIN D.SET ▶ SKIN DETAIL··OFF

Ouvrez le menu et sélectionnez [CAMERA SETUP] et [SKIN D.SET]. Sélectionnez [SKIN DETAIL], réglez-le sur [HIGH], [MIDDLE] ou [LOW] et refermez le menu.

" " apparaît.

Définition de la zone des tons chair

MENU (📖 32) CAMERA SETUP ▶ SKIN D.SET ▶ HUE····· G R

CHROMA····· +

AREA····· +

Y LEVEL····· +

Ouvrez le menu et sélectionnez [CAMERA SETUP] et [SKIN D.SET]. Sélectionnez [HUE], [CHROMA], [AREA] ou [Y LEVEL], ajustez les niveaux et refermez le menu.

- HUE : réglez la teinte pour la détection de la zone des tons chair. Ajustez sur [R] pour détecter la couleur des tons chair de teinte rougeâtre, et sur [G] pour détecter la couleur des tons chair de teinte verdâtre.
- CHROMA : réglez la saturation des couleurs pour la détection de la zone des tons chair. Un réglage sur [+] permet de détecter les tons de peau plus vifs et un réglage sur [-] permet de détecter les tons de pas plus pales.
- AREA : réglez la plage de couleur pour la détection de la zone des tons chair. Ajustez sur [+] pour détecter une plage de couleur plus large, et sur [-] pour détecter une plage de couleur plus étroite.
- Y LEVEL : réglez la luminosité pour la détection de la zone des tons chair. Ajustez sur [+] pour détecter la couleur des tons chair plus clairs, et sur [-] pour détecter la couleur des tons chair plus foncés.

Utilisation du préréglage personnalisé

Vous pouvez définir des niveaux préréglés pour 23 spécifications d'enregistrement utilisées lors d'un enregistrement sur la bande (17 lors de l'enregistrement d'images fixes sur la carte mémoire). Un maximum de 6 préréglages personnalisés peuvent être mémorisés sur le caméscope et 20 sur la carte mémoire. Vous pouvez aussi copier les préréglages personnalisés du caméscope sur la carte mémoire. De plus, quand vous enregistrez sur la bande et enregistrez simultanément une image fixe sur la carte mémoire, les spécifications de l'enregistrement actuel peuvent être enregistrées sous la forme d'un préréglage personnalisé sur la carte. Plus tard, vous pouvez charger le préréglage personnalisé à partir de la carte mémoire sur le caméscope.

Les spécifications d'enregistrement peuvent être enregistrées comme préréglage personnalisé :

courbe gamma*, knee, étirement/compression du noire, suppression maîtresse*, niveau de configuration*, netteté, fréquence du détail horizontal/vertical, balance du détail horizontal/vertical, écrêtage, NR1*, NR2*, matrice de couleur*, gain de couleur, phase de couleur, gain R, gain G, gain B, matrice R-G, matrice R-B, matrice G-R, matrice G-B, matrice B-R et matrice B-G.

* Disponible uniquement lors de l'enregistrement sur la bande.

Courbe gamma [GAM] (uniquement en mode CAMERA)

Vous avez le choix entre [NORMAL], [CINE1] et [CINE2].

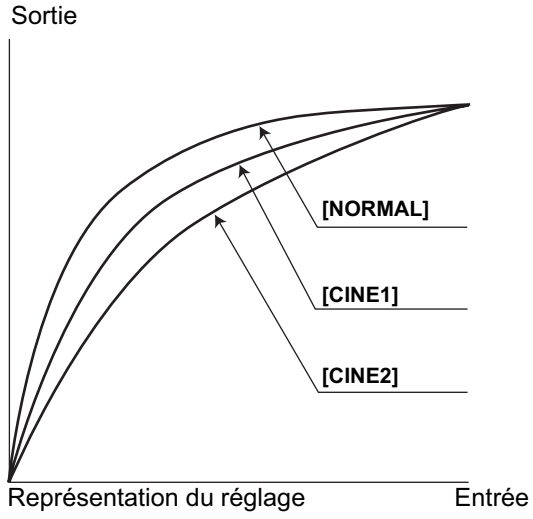

Ajustement du point knee [KNE]

Ajustez la plage dynamique (point knee) de la zone la plus éclairée de l'image pour éviter toute surexposition. Vous avez le choix entre [AUTO], [HIGH], [MIDDLE] et [LOW].

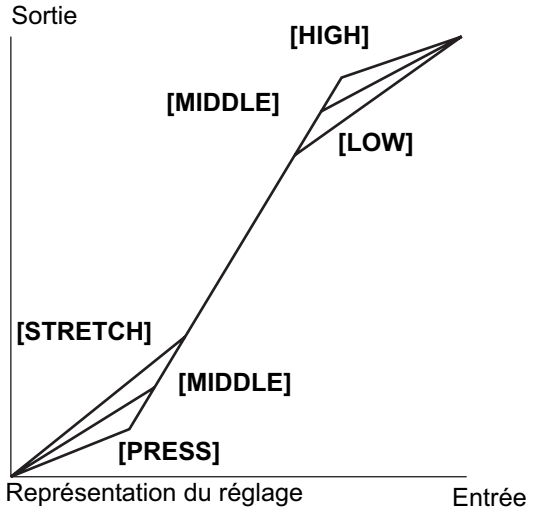

Étirement du noir/compression du noir [BLK]

Ajustez la plage dynamique de la zone noire de l'image. Vous avez le choix entre [STRETCH], [MIDDLE] ou [PRESS]. [STRETCH] accentue le contraste de la zone noire, tandis que [PRESS] accentue ou renforce l'obscurcissement.

Suppression maîtresse [PED] (uniquement en mode CAMERA)

Réglez le niveau de suppression maîtresse dans une plage de -9 à +9.

Niveau de configuration [SET] (uniquement en mode CAMERA)

Réglez le niveau de configuration dans une plage de -9 à +9.

- En fonction de la valeur réglée pour la suppression maîtresse [PED], le niveau de configuration peut ne pas prendre une valeur négative. Dans ce cas, régler la valeur à l'intérieur d'une certaine plage de valeur n'aura aucun effet.

Netteté [SHP]

Réglez le niveau de netteté dans une plage de -9 à +9.

Fréquence du détail horizontal [HDF]

Vous avez le choix entre [HIGH], [MIDDLE] et [LOW].

Balance du détail horizontal/vertical [DHV]

Réglez la balance du détail horizontal/vertical dans une plage de -9 (uniquement horizontal) à +9 (uniquement vertical).

Écrêtage [COR]

Réglez le niveau de bruit de détail dans une plage de -9 à +9.

Réduction du bruit 1 [NR1] (uniquement en mode CAMERA)

Vous avez le choix entre [OFF], [HIGH], [MIDDLE] et [LOW].

- Avec le réglage [HIGH], les sujets en mouvement peuvent laisser une traînée.
- Si le bruit de l'image est déjà faible à cause du réglage du gain, l'effet de la fonction de réduction du bruit peut ne pas se remarquer.

Réduction du bruit 2 [NR2] (uniquement en mode CAMERA)

Produit un effet similaire à la fonction de détail des tons chair qui s'applique sur toute l'image. Vous avez le choix entre [OFF], [HIGH], [MIDDLE] et [LOW].

- Contrairement au réglage NR1, aucune traînée n'apparaît.

Matrice de couleur [CMX] (uniquement en mode CAMERA)

Vous avez le choix entre [NORMAL], [CINE1] et [CINE2].

Gain de couleur [CGN]

Réglez le niveau de saturation des couleurs dans une plage de -9 à +9.

Phase de couleur [CPH]

Réglez la phase de couleur dans une plage de -9 à +9.

Gain R [RGN]

Réglez le niveau du rouge dans une plage de -9 à +9.

Gain G [GGN]

Réglez le niveau du vert dans une plage de -9 à +9.

Gain B [BGN]

Réglez le niveau du bleu dans une plage de -9 à +9.

Matrice R-G [RGM]

Réglez le niveau dans une plage de -9 à +9.

Matrice R-B [RBM]

Réglez le niveau dans une plage de -9 à +9.

Matrice G-R [GRM]

Réglez le niveau dans une plage de -9 à +9.

Matrice G-B [GBM]

Réglez le niveau dans une plage de -9 à +9.

Matrice B-R [BRM]

Réglez le niveau dans une plage de -9 à +9.

Matrice B-G [BGM]

Réglez le niveau dans une plage de -9 à +9.

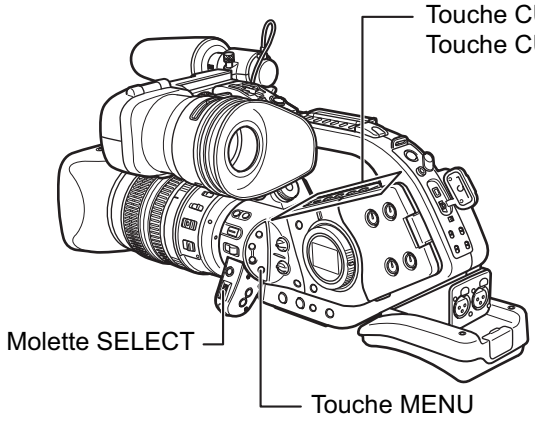

Réglage des préréglages personnalisés

TAPE | CARD | EXT. CONT. | VCR/PLAY | A | Tv | Av | M

MENU (32) CUSTOM PRESET ▶ CP EDIT ▶ SELECT CP

1. **Ouvrez le menu et sélectionnez [CUSTOM PRESET].**
2. **Sélectionnez [CP EDIT].**
   Le sous-menu des préréglages personnalisés apparaît.
3. **Sélectionnez [SELECT CP] puis sélectionnez le nom du fichier de réglage personnalisé où vous souhaitez mémoriser les réglages.**
   Une fois la sélection effectuée, vous retournez au sous-menu des préréglages personnalisés.
4. **Dans le sous-menu, sélectionnez [TUNE].**
   La liste des options de préréglages personnalisés apparaît.

5. **Dans la liste, sélectionnez l'option que vous souhaitez régler et appuyez sur la touche SET. Réaliser le réglage ou la sélection comme souhaité et appuyez sur la touche SET.**
   - Pendant le réglage vous pouvez vérifier l'effet de chaque option sur l'écran.
   - Répétez cette étape pour régler toutes les options souhaitées.
6. **Quand vous avez fini de régler toutes les options des préréglages personnalisés, sélectionnez [⬅ RTN].**
   Vous retournez au sous-menu des préréglages personnalisés.
7. **Refermez le menu.**

❍ Les options de préréglage personnalisé apparaissent sur un écran sous la forme d'abréviation de 3 lettres suivies de la valeur du réglage. Quand vous vous déplacez entre les options avec la molette SELECT, le nom complet (en anglais) de l'option actuellement sélectionnée apparaît en bas de l'écran.

❍ Si vous essayez de modifier un réglage protégé, "🔑" se met à clignoter.

Modification du nom d'un fichier de préréglage personnalisé

1. **Ouvrez le menu et sélectionnez [CUSTOM PRESET], suivi de [CP EDIT].**
2. **Dans le sous-menu, sélectionnez [RENAME].**
   Le premier caractère du nom du fichier de préréglage personnalisé clignote.
3. **Tournez la molette SELECT pour sélectionner un chiffre, une lettre ou une marque de ponctuation et appuyez sur la touche SET.**
   - Le caractère suivant du nom du fichier de préréglage personnalisé clignote.
   - Modifiez le reste du nom du fichier de préréglage personnalisé de la même façon.
4. **Quand vous avez terminé de modifier le nom du fichier de préréglage personnalisé, appuyez sur la touche SET.**
   Vous retournez au sous-menu des préréglages personnalisés.
5. **Refermez le menu.**

Protection d'un fichier de préréglages personnalisés

1. **Ouvrez le menu et sélectionnez [CUSTOM PRESET], suivi de [CP EDIT].**
2. **Dans le sous-menu, sélectionnez [PROTECT].**
   - À côté du numéro de préréglage personnalisé, la marque de protection 🔑 apparaît.
   - Pour annuler la protection, répétez la procédure pour un fichier de préréglage personnalisé avec la marque 🔑.

Réinitialisation d'un fichier de préréglages personnalisés

1. **Ouvrez le menu et sélectionnez [CUSTOM PRESET], suivi de [CP EDIT].**
2. **Dans le sous-menu, sélectionnez [RESET].**
   Un écran de confirmation apparaît.
3. **Tournez la molette SELECT pour sélectionner [YES] et appuyez sur la touche SET.**
   Vous retournez au sous-menu des préréglages personnalisés.
4. **Refermez le menu.**

Vous ne pouvez pas réinitialiser un fichier préréglé qui est protégé.

Activation des préréglages personnalisés

TAPE CARD | EXT. CONT. | VCR/PLAY | A | Tv | Av | M

1. **Appuyez sur la touche CUSTOM PRESET SELECT.**
   - Appuyer répétitivement sur la touche permet de faire défiler les fichiers de préréglage personnalisé disponibles. Vous pouvez aussi régler une touche personnalisée telle que [CP BKWD KEY] pour faire défiler les options dans l'ordre inverse (de la fin jusqu'au début) (📖 92).
   - Si vous n'utilisez pas les préréglages personnalisés, réglez le caméscope en mode "CP OFF".
2. **Appuyez sur la touche CUSTOM PRESET ON/OFF.**
   Le réglage est activé.

Copie d'un fichier de préréglage personnalisé sur la carte mémoire

TAPE CARD | EXT. CONT. | VCR/PLAY | A | Tv | Av | M

1. **Ouvrez le menu et sélectionnez [CUSTOM PRESET], suivi de [🎥→📁].**
2. **Dans le sous-menu de copie, sélectionnez [SELECT CP] puis sélectionnez le nom du fichier de préréglage personnalisé que vous souhaitez copier sur la carte.**
3. **Sélectionnez [SAVE POSITION] et sélectionnez le nom du fichier sous lequel vous souhaitez sauvegarder le fichier sur la carte mémoire.**
   - Un maximum de 20 fichiers de préréglage personnalisé peut être mémorisés sur la carte mémoire. Si vous essayez de sauvegarder plus de 20 fichiers de préréglage personnalisé, un des fichiers sur la carte est écrasé (vous pouvez sélectionner quel fichier écraser).
   - S'il n'y a pas de fichiers de préréglage personnalisé sauvegardés sur la carte mémoire, le nom du fichier devient NEW_FILE.
4. **Sélectionnez [EXECUTE] et sur l'écran de confirmation, sélectionnez [YES] pour copier le fichier.**
5. **Refermez le menu.**

Chargement d'un fichier de préréglage personnalisé à partir de la carte mémoire

TAPE CARD | EXT. CONT. | VCR/PLAY | A | Tv | Av | M

1. **Ouvrez le menu et sélectionnez [CUSTOM PRESET], suivi de [📁→🎥].**
2. **Dans le sous-menu de copie, sélectionnez [IMPORT] puis sélectionnez le nom du fichier de préréglage personnalisé que vous souhaitez charger sur le caméscope.**
3. **Sélectionnez [SELECT POSITION] et sélectionnez le numéro de préréglage sous lequel vous souhaitez sauvegarder le fichier dans le caméscope.**
4. **Sélectionnez [EXECUTE] et sur l'écran de confirmation, sélectionnez [YES] pour charger le fichier.**
5. **Refermez le menu.**

Chargement d'un fichier de préréglage personnalisé à partir d'une image fixe sur le caméscope.

TAPE **CARD** | EXT. CONT. | VCR/PLAY | A | Tv | Av | M

1. **Sélectionnez l'image fixe qui contient le fichier de préréglage personnalisé que vous souhaitez charger.**
   Utilisez les touches CARD + / - pour vous déplacer entre les images fixes.
2. **Ouvrez le menu et sélectionnez [META DATA CP], suivi de [→].**
3. **Sélectionnez [SELECT POSITION] et sélectionnez le numéro de préréglage sous lequel vous souhaitez sauvegarder le fichier sur le caméscope.**
4. **Sélectionnez [EXECUTE] et sur l'écran de confirmation, sélectionnez [YES] pour charger le fichier.**
5. **Refermez le menu.**

Sauvegarde des réglages du préréglage personnalisé en cours d'utilisation avec une image fixe sur la carte mémoire.

En mode CAMERA, vous pouvez sauvegarder les réglages du préréglage personnalisé en cours d'utilisation sur la carte mémoire avec une image fixe de l'enregistrement. C'est très pratique quand vous souhaitez charger le fichier de préréglage personnalisé plus tard car vous pouvez sélectionner l'image fixe d'une scène donnée.

TAPE CARD | EXT. CONT. | VCR/PLAY | A | Tv | Av | M

Ouvrez le menu et sélectionnez [RECORDING SETUP]. Sélectionnez [STILL I. REC], réglez-le sur [ON + CP DATA] et refermez le menu.

Pendant l'enregistrement sur la bande, appuyez sur la touche PHOTO.

Le préréglage personnalisé en cours d'utilisation est sauvegardé sur la carte mémoire avec une image fixe de la scène actuelle. Lors de la sauvegarde du préréglage personnalisé actuel avec une image fixe, le nombre de fichiers de préréglage personnalisé que vous pouvez sauvegarder n'est pas limité à 20 fichiers, mais vous pouvez enregistrer autant d'images fixes/fichiers CP (fichiers du préréglage personnalisé) qu'il y a d'espace libre sur la carte mémoire.

Utilisation du balayage Clear Scan

Cette fonction vous permet d'enregistrer l'écran d'un tube cathodique ou de tout autre appareil sans avoir de bandes noires ni de sautillement sur l'image. Vous pouvez ajuster la fréquence entre 60,1 Hz et 203,9 Hz.

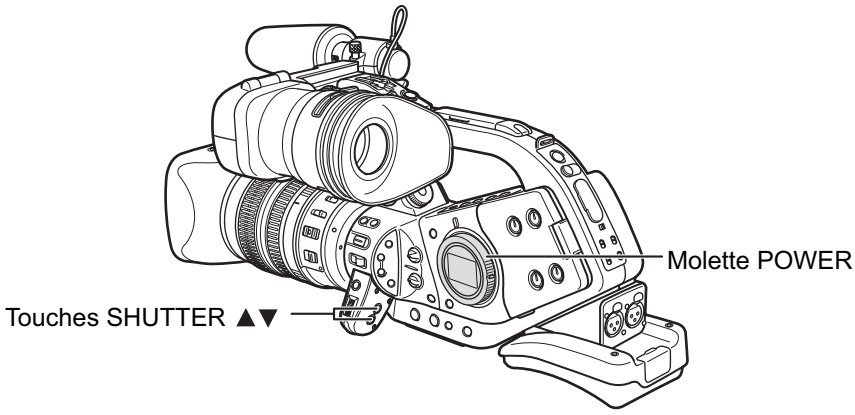

TAPE | CARD | EXT. CONT. | VCR/PLAY | A | Tv | Av | M

MENU (📖 32) CAMERA SETUP ▶ CLEAR SCAN···60.1Hz

1. **Réglez la molette POWER sur Tv ou M.**
2. **Appuyez sur la touche SHUTTER ▲ pour afficher "CS".**
3. **Ouvrez le menu et sélectionnez [CAMERA SETUP]. Sélectionnez [CLEAR SCAN], ajustez la fréquence et refermez le menu.**
   Sélectionnez une fréquence qui permettra de masquer les bandes noires.

F

Enregistrement

Utilisation des touches personnalisées

Vous pouvez affecter les fonctions que vous utilisez fréquemment aux touches personnalisées. Différentes fonctions peuvent être affectées aux touches personnalisées dans chacun des différents modes de fonctionnement.

Réglages par défaut :

	CAMERA	VCR/PLAY	CAMERA CARD	VCR/PLAY CARD
CUSTOM KEY 1	TIME CODE	TV SCREEN	ZEBRA	TV SCREEN
CUSTOM KEY 2	INDEX WRITE	DATA CODE	TV SCREEN	DATA CODE

Les fonctions que vous pouvez assigner aux touches personnalisées sont les suivantes :

CAMERA Code temporel (TIME CODE) Enregistrement d'index (INDEX WRITE) Motif de zébrures (ZEBRA) VCR stop [2] Écran du téléviseur (TV SCREEN) Retenue du mode temporel (TC HOLD)[2] Niveau audio (AUDIO LEVEL) Mode écran N et B (EVF BW MODE) Touche CP arrière (CP BKWD KEY) [1,2] Inversion EVF (FLIP EVF) [2]	**VCR/PLAY** Code temporel (TIME CODE) Écran du téléviseur (TV SCREEN) Code de données (DATA CODE) Niveau audio (AUDIO LEVEL) Retenue du mode temporel (TC HOLD) [2] Mode écran N et B (EVF BW MODE)
CAMERA CARD Motif de zébrures (ZEBRA) Écran du téléviseur (TV SCREEN) Mode écran N et B (EVF BW MODE) Touche CP arrière (CP BKWD KEY) [1,2] Foyer arrière (FB) Inversion EVF (FLIP EVF) [2]	**VCR/PLAY CARD** Écran du téléviseur (TV SCREEN) Code de données (DATA CODE) Mode écran N et B (EVF BW MODE)

[1] Peut seulement être affecté à la touche personnalisée 2.
[2] Cette fonction peut uniquement être utilisée avec une touche personnalisée.

Pour vérifier le réglage actuel des touches personnalisées :
en mode d'enregistrement : ouvrez le menu et sélectionnez [DISPLAY SETUP/].
Sélectionnez [GUIDE INFO], réglez-le sur [CUSTOM KEYS] et refermez le menu.
en mode VCR/PLAY : ouvrez le menu et sélectionnez [DISPLAY SETUP/]. Sélectionnez [CUSTOM KEYS], réglez-le sur [ON] et refermez le menu.

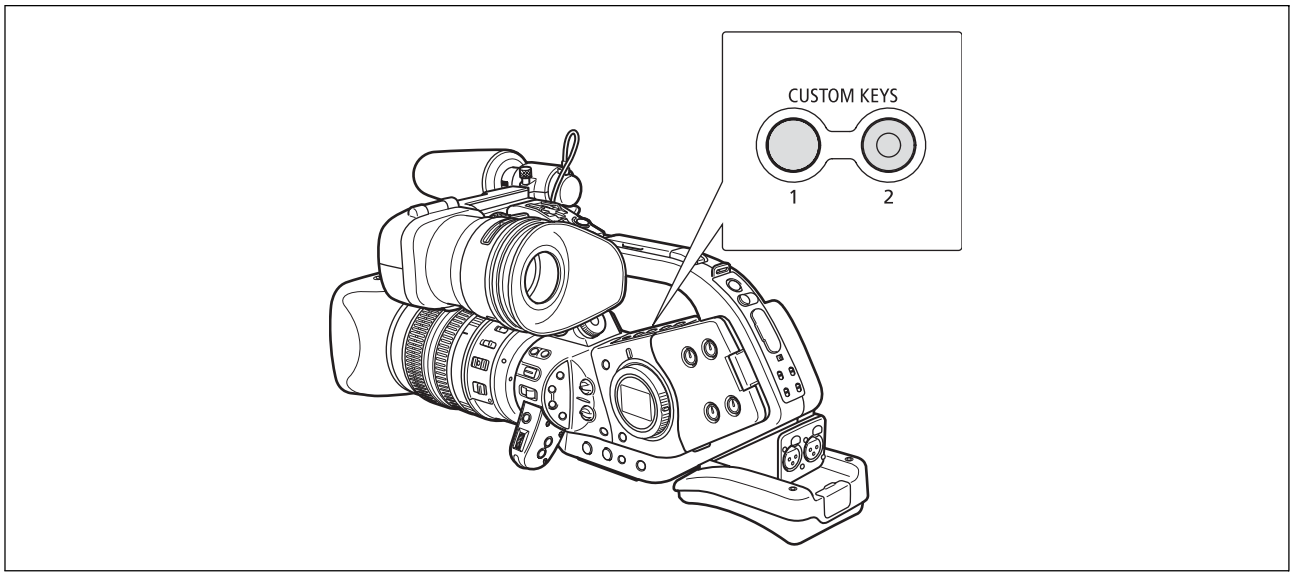

Réglage des touches personnalisées

TAPE | CARD | EXT. CONT. | VCR/PLAY | A | Tv | Av | M

MENU (📖 32) SYSTEM/ ⊙ ▶ CUSTOM KEY 1·INDEX WRITE

Ouvrez le menu et sélectionnez [SYSTEM/ ⊙]. Sélectionnez [CUSTOM KEY 1] ou [CUSTOM KEY 2], sélectionnez la fonction que vous souhaitez assigner à la touche personnalisée et refermez le menu.

Si vous ne souhaitez pas utiliser les touches personnalisées, sélectionnez [(NONE)].

Activation des fonctions avec la touche personnalisée

Code temporel (TIME CODE) (📖 60) CAMERA VCR/PLAY

Appuyez sur la touche CUSTOM KEY (1 ou 2).

Le menu de réglage du code temporel apparaît.

Enregistrement d'index (INDEX WRITE) CAMERA

Vous pouvez ajouter un signal d'index à vos enregistrements afin de faciliter la recherche en mode VCR/PLAY.

Appuyez sur la touche CUSTOM KEY (1 ou 2).

- Le signal d'index s'enregistrera pendant environ 6 secondes.
- Lorsque le caméscope est en mode pause à l'enregistrement, le signal s'enregistrera lorsque vous reprendrez l'enregistrement.

Il n'est pas possible d'ajouter ou d'effacer les signaux d'index ultérieurement.

Motif de zébrures (ZEBRA) (📖 82) CAMERA CAMERA CARD

Appuyez sur la touche CUSTOM KEY (1 ou 2).

Le motif de zébrures est activé. Pour le désactiver, appuyez à nouveau sur la touche.

VCR STOP (📖 44) CAMERA

Quand le caméscope est en mode de pause à l'enregistrement, vous pouvez mettre hors service la section du magnétoscope. Si l'option [POWER SAVE] dans le sous-menu [SYSTEM/⊙] est réglée sur OFF, même en mode VCR STOP, la section de la caméra reste alimentée, vous permettant d'effectuer les réglages de la caméra sans vous préoccuper de la bande ou des têtes vidéo.
Le VCR STOP n'est possible qu'avec les touches personnalisées.

Appuyez sur la touche CUSTOM KEY (1 ou 2).

Le mode VCR STOP s'active. Appuyez à nouveau sur la touche pour revenir au mode pause à l'enregistrement. Vous pouvez aussi démarrer l'enregistrement en appuyant directement sur la touche marche/arrêt en mode VCR STOP.

Écran du téléviseur (TV SCREEN) (📖 137) CAMERA VCR/PLAY CAMERA CARD VCR/PLAY CARD

Vous pouvez afficher l'écran du caméscope sur un téléviseur connecté.

Appuyez sur la touche CUSTOM KEY (1 ou 2).

Retenue du code temporel (TC HOLD) CAMERA VCR/PLAY

Vous pouvez appuyer sur la touche personnalisée pour "geler" l'affichage du code temporel. Le code temporel continue de défiler normalement même pendant la retenu du code temporel.

La retenue du code temporel peut uniquement être utilisée avec les touches personnalisées.

Appuyez sur la touche CUSTOM KEY (1 ou 2).

- Appuyer de nouveau sur la touche personnalisée rétablit l'affichage normal du code temporel.
- Pendant la retenu, le code temporel est affiché à côté d'un H et "HOLD" apparaît sur l'affichage du panneau latéral.
- Le code temporel sorti par les prises TC OUT, SDI, LANC et HDV/DV n'est pas gelé. Le code temporel superposé au signal vidéo sorti par la prise COMPONENT OUT (prise "D") ou les prise vidéo/S-Vidéo est gelé.
- La retenue du code temporel est annulée quand vous mettez le caméscope sous/hors tension, changez le mode de fonctionnement CAMERA/VCR/PLAY ou changez la position du commutateur TAPE/CARD.

Témoin de niveau audio (AUDIO LEVEL) (📖 69) CAMERA VCR/PLAY

Appuyez sur la touche CUSTOM KEY (1 ou 2).

Le témoin de niveau audio apparaît. Appuyez à nouveau sur la touche pour masquer le témoin de niveau audio.

Mode écran N et B (EVF BW MODE) CAMERA VCR/PLAY CAMERA CARD VCR/PLAY CARD

Appuyez sur la touche CUSTOM KEY (1 ou 2).

L'image sur l'écran apparaît en noir et blanc (les affichages sur l'écran et les indicateurs sont toujours affichés en couleur). Appuyez à nouveau sur la touche pour retourner à l'affichage couleur.

Réglage du foyer arrière (FB) CAMERA CAMERA CARD

Appuyez sur la touche CUSTOM KEY (1 ou 2).

Le menu de réglage du foyer arrière apparaît.

Direction préréglée personnalisée (CP BKWD KEY) CAMERA CAMERA CARD

Appuyez sur la touche CUSTOM KEY 2.

Habituellement, appuyer sur la touche CUSTOM PRESET SELECT permet de faire défiler les fichiers de préréglage personnalisé. Après avoir mis en service la direction de préréglage personnalisé, appuyer sur la touche permet de faire défiler les fichiers de préréglage personnalisé dans le sens inverse.
La direction de préréglage personnalisée peut uniquement être utilisée avec les touches personnalisées.

Inversion EVF (FLIP EVF) CAMERA CAMERA CARD

Appuyez sur la touche CUSTOM KEY (1 ou 2).

Mettre la fonction en service inverse l'image affichée, de haute en bas et de droite à gauche. Cette fonction affecte uniquement l'affichage et les signaux vidéo sortis par toutes les prises ne changent pas. Avec des objectifs XL compatibles HDV, la fonction FLIP EVF est mise hors service lors de l'affichage des écrans de menu.
FLIP EVF peut uniquement être utilisée avec les touches personnalisées.

Code de données (DATA CODE) (📖 113) VCR/PLAY VCR/PLAY CARD

Appuyez sur la touche CUSTOM KEY (1 ou 2).

Le code de données apparaît. Appuyez à nouveau sur la touche pour masquer le code de données.

Enregistrement des barres de couleur/du signal de référence audio

Barres de couleur

Vous pouvez générer et enregistrer des barres de couleur SMPTE (Society of Motion Picture and Television Engineers).

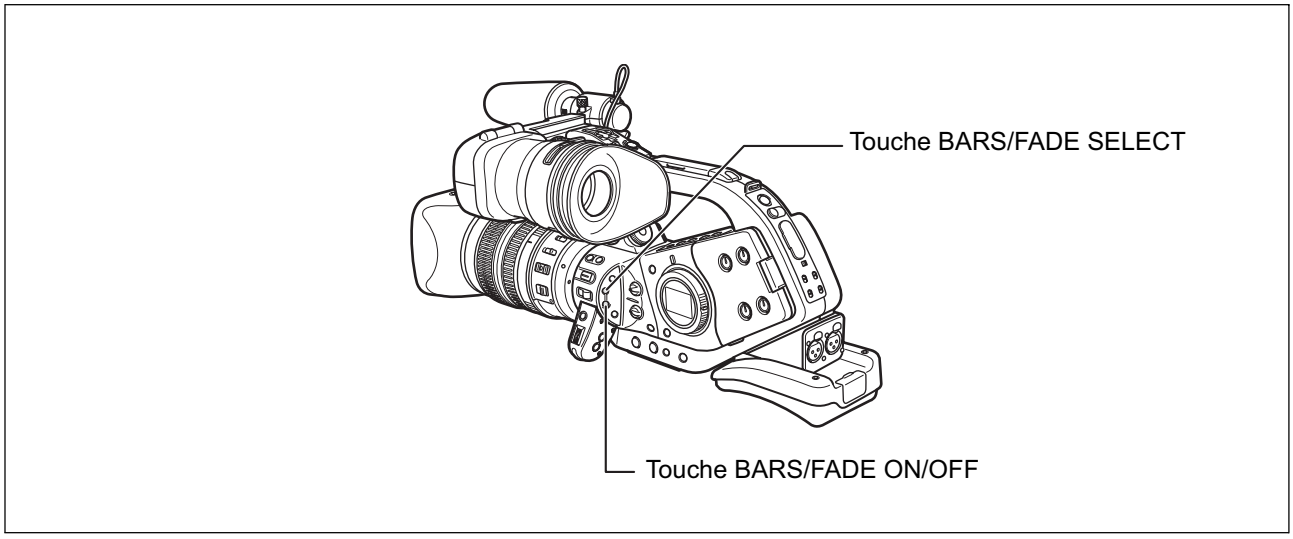

TAPE | CARD | EXT. CONT. | VCR/PLAY | A | Tv | Av | M

1. Appuyez sur la touche BARS/FADE SELECT pour afficher “COLOR BARS”.

- Appuyez répétitivement sur la touche permet de choisir les options dans l’ordre suivant : COLOR BARS, WHITE FADE, BLACK FADE, pas d’affichage.
- “COLOR BARS” clignote.

2. Appuyez sur la touche BARS/FADE ON/OFF

“COLOR BARS” cesse de clignoter et les barres de couleur apparaissent. Appuyez à nouveau sur la touche pour désactiver les barres de couleur.

Signal de référence audio

Vous pouvez enregistrer un signal de référence audio de 1 kHz (-12 dB ou -20 dB) avec les barres de couleur.

TAPE | CARD | EXT. CONT. | VCR/PLAY | A | Tv | Av | M

MENU (📖 32)

AUDIO SETUP ▶ 1 kHz TONE····OFF

Ouvrez le menu et sélectionnez [AUDIO SETUP]. Sélectionnez [1kHz TONE], sélectionnez le signal audio et refermez le menu.

- Le signal de référence audio sélectionné est émis.
- Si vous sélectionnez [OFF] l’entrée audio actuelle (microphone, entrée de ligne, etc.) est enregistrée sous la forme d’un signal audio.

Utilisation des fondus

Vous pouvez choisir de réaliser un fond sur/à partir du blanc (WHITE FADE) ou sur/à partir du noir (BLACK FADE).

TAPE CARD | EXT. CONT. | VCR/ PLAY | A | Tv | Av | M

1. Pendant un enregistrement ou en mode de pause à l'enregistrement, appuyez sur la touche BARS/FADE SELECT pour afficher "WHITE FADE" ou "BLACK FADE".

- Appuyez répétitivement sur la touche permet de choisir les options dans l'ordre suivant : COLOR BARS, WHITE FADE, BLACK FADE, pas d'affichage.
- L'affichage du fondu sélectionné clignote.

2. Appuyez sur la touche BARS/FADE ON/OFF

L'affichage du fondu sélectionné s'arrête de clignoter.

3. Appuyez sur la touche marche/arrêt.

- Pause à l'enregistrement : l'enregistrement démarre en fondu.
- Pendant l'enregistrement : l'enregistrement se termine en fondu et s'arrête.
- Après l'entrée/sortie en fondu, l'affichage du fondu clignote de nouveau. Pour mettre de nouveau en service le fondu, appuyez sur BARS/FADE ON/OFF de façon que l'affichage du fondu reste allumé de façon continue.

Utilisation de la commande vidéo numérique

Cette fonction permet au XL H1 de contrôler les fonctions d'enregistrement et d'arrêt du périphérique de mémoire/enregistrement IEEE1394 connecté. Le périphérique doit respecter le protocole IEEE1394 AV/C .

Les utilisateurs de Windows XP (SP2) peuvent utiliser le logiciel CONSOLE (vendu séparément) pour transférer les enregistrements (au standard HDV ou DV) vidéo et audio du caméscope sur le disque dur de l'ordinateur. Pour les détails, reportez-vous à l'aide en ligne du logiciel.

TAPE | CARD | EXT. CONT. | VCR/ PLAY | A | Tv | Av | M

MENU (📖 32) SYSTEM/ ⊙ ▶ DV CONTROL···OFF

1. **Ouvrez le menu et sélectionnez [SYSTEM/ ⊙]. Sélectionnez [DV CONTROL], réglez-le sur [ON] et refermez le menu.**
2. **Appuyez sur la touche marche/arrêt.**

Si le XL H1 est en mode pause d'enregistrement :

XL H1 : enregistrement — Appareil raccordé : enregistrement

Si le XL H1 est en train d'enregistrer :

XL H1 : mode pause d'enregistrement — Appareil raccordé : mode pause d'enregistrement

Si le XL H1 n'est pas prêt à enregistrer (pas de cassette chargée, etc.)

Appareil connecté : enregistrement/mode pause d'enregistrement

Si vous introduisez une cassette pendant que l'appareil raccordé est en train d'enregistrer :

XL H1 : enregistrement — Appareil raccordé : poursuit l'enregistrement

Si vous appuyez à nouveau sur la touche marche/arrêt :

XL H1 : mode pause d'enregistrement — Appareil raccordé : mode pause d'enregistrement

---

- L'état du périphérique connecté est indiqué de la façon suivante :
  - DV ● — le périphérique connecté est en train d'enregistrer.
  - DV ■ — le périphérique connecté est en mode pause à l'enregistrement ou d'arrêt.
  - DV – – – — le périphérique connecté est dans un mode autre que la pause à l'enregistrement ou l'arrêt.
  - DV — [DV CONTROL] est réglé sur [ON], mais aucun périphérique DV n'est connecté.
  - DV ● xxx min — enregistrement sur le disque dur de l'ordinateur
- Quand le XL H1 et un appareil connecté sont tous les deux en train d'enregistrer, si le XL H1 s'arrête d'enregistrer à cause d'une autre cause que la pression de la touche marche/arrêt (par ex. si la bande a atteint sa fin), l'appareil connecté continue d'enregistrer.
- Si vous raccordez deux XL H1 via un câble DV, veillez bien à régler [DV CONTROL] de l'appareil raccordé sur [OFF].
- Un maximum de deux autres appareils peuvent être connectés au XL H1 pour la commande DV.
- Avec certains appareils non Canon : il est possible que la commande DV ne fonctionne pas correctement en fonction de l'appareil raccordé.

❍ Aussi longtemps que la batterie au lithium rechargeable intégrée est chargée, le caméscope conserve le réglage de la commande DV même si vous le mettez hors tension. Vérifiez sans faute le réglage après avoir utilisé la fonction de commande DV, car les données de la cassette de l'appareil raccordé risquent d'être effacées.

Autres fonctions/paramètres du caméscope

Changement du mode d'enregistrement (SP/LP)

Lors d'un enregistrement en définition standard (mode SD) uniquement, vous pouvez sélectionner SP (lecture durée standard) ou LP (lecture longue durée). LP permet de prolonger l'utilisation de la bande de 1,5 fois.

TAPE | CARD | EXT. CONT. | VCR/PLAY | A | Tv | Av | M

MENU (📖 32) RECORDING SETUP ▶ REC MODE·····SP

Pour sélectionner le mode LP, ouvrez le menu et sélectionner [RECORDING SETUP]. Sélectionnez [REC MODE], réglez-le sur [LP] et refermez le menu.

En fonction de la bande et des conditions d'utilisation, l'image et le son enregistrés en mode LP peuvent être déformés. Nous vous recommandons d'utiliser le mode SP pour les enregistrements importants.

- ❍ Si vous enregistrez à fois en mode SP et LP sur la même bande, l'image de lecture peut être déformée et le code temporel peut ne pas être écrit correctement.
- ❍ Si vous reproduisez une bande qui a été enregistrée en mode LP avec un autre appareil numérique que ce caméscope, ou vice versa, l'image et le son peuvent être déformés.

Incrustation des affichages à l'écran

L'enregistrement de caractères est une fonction qui permet d'incruster de façon permanente les métadonnées– année, mois, jour, heures et minutes – sur la séquence vidéo. Ceci est idéal pour des applications de surveillance et de respect de la loi.

TAPE | CARD | EXT. CONT. | VCR/PLAY | A | Tv | Av | M

MENU (📖 32) SYSTEM/⊙ ▶ CHAR. REC····OFF

Ouvrez le menu et sélectionnez [SYSTEM/⊙]. Sélectionnez [CHAR. REC], réglez-le sur [ON] et refermez le menu.

- ❍ Réglez sans faute [CHAR. REC] sur [OFF] si vous ne souhaitez pas incruster les affichages à l'écran.
- ❍ Il n'est pas possible d'effacer les affichages à l'écran une fois qu'ils ont été incrustés.
- ❍ Si vous mettez en service l'incrustation des affichages à l'écran, vous ne pouvez pas changer le réglage [TV SCREEN] ; de plus, le réglage [COMP. OUT] change sur [1080i/480i] et l'option [480i] ne peut pas être sélectionnée.

Mise hors service des indicateurs DEL

Cette option met hors service l'indicateur POWER, l'indicateur d'accès CARD, l'indicateur de sélection HD et l'indicateur de prise HDV/DV, de même que la lampe témoin, même quand le caméscope est utilisé.

TAPE CARD | EXT. CONT. | VCR/PLAY | A | Tv | Av | M

MENU (📖 32) SYSTEM/ ⊙ ▶ LED ON/OFF••••OFF

Ouvrez le menu et sélectionnez [SYSTEM/ ⊙]. Sélectionnez [LED ON/OFF], réglez-le sur [OFF] et refermez le menu.

Pour désactiver les lampes témoins

TAPE CARD | EXT. CONT. | VCR/PLAY | A | Tv | Av | M

MENU (📖 32) SYSTEM/ ⊙ ▶ TALLY LAMP•••ON

Ouvrez le menu et sélectionnez [SYSTEM/ ⊙]. Sélectionnez [TALLY LAMP], réglez-le sur [OFF] et refermez le menu.

Les lampes témoins s'allument néanmoins lorsque le caméscope reçoit un signal de la télécommande sans fil.

Changement de la langue d'affichage

Vous pouvez changer la langue des affichages du caméscope et des éléments du menu en chinois simplifié ou japonais.

TAPE CARD | EXT. CONT. | VCR/PLAY | A | Tv | Av | M

MENU (📖 32) DISPLAY SETUP/ 💬 ▶ LANGUAGE 💬 •••ENGLISH

Pour changer la langue d'affichage, ouvrez le menu et sélectionnez [DISPLAY SETUP/ 💬]. Sélectionnez [LANGUAGE 💬], une langue et refermez le menu.

- Si vous avez changé la langue par erreur, suivez la marque 💬 à côté de l'option de menu pour changer le réglage.
- Les affichages "MENU" et "SET" en bas de l'écran représentent le nom des touches du caméscope et ils ne changent pas quand vous modifiez la langue.

Modification du format de la date

Vous pouvez sélectionner un des trois formats de date disponible. Par exemple, [JAN. 1, 2005], [1. JAN. 2005] et [2005. 1. 1].

TAPE CARD | EXT. CONT. | VCR/PLAY | A | Tv | Av | M

MENU (32) SYSTEM/ ⊙ ▶ D/TIME SET ⊙ ▶ DATE FORMAT ·· JAN. 1,2005

Ouvrez le menu et sélectionnez [SYSTEM/ ⊙]. Sélectionnez le sous-menu [D/TIME SET ⊙] puis sélectionnez [DATE FORMAT]. Sélectionnez un format de date et refermez le menu.

Changement des unités de distance

Lors de l'utilisation d'un objectif compatible, la distance focale au sujet est affichée pendant environ 3 secondes quand vous passez du mode autofocus en mise au point manuelle ou quand vous utilisez la bague de mise au point en mode de mise au point manuelle. Vous pouvez sélectionner d'afficher la distance en unités métriques ou impériales.

TAPE CARD | EXT. CONT. | VCR/PLAY | A | Tv | Av | M

MENU (32) DISPLAY SETUP/ ▶ OBJ DST UNIT ··· m (meter)

Ouvrez le menu et sélectionnez [DISPLAY SETUP/]. Sélectionnez [OBJ DST UNIT], réglez-le sur [m (meter)] ou [ft (feet)] et refermez le menu.

La distance focale n'est pas affichée quand le multiplicateur optionnel XL 1,6x est attaché au caméscope.

Lecture d'une bande

Si l'image de lecture est déformée, nettoyez les têtes vidéo en utilisant une cassette de nettoyage de tête Canon ou une cassette de nettoyage de tête vidéo numérique en vente dans le commerce (📖 144).

Sélectionnez un standard de lecture en fonction de la bande que vous souhaitez reproduire.

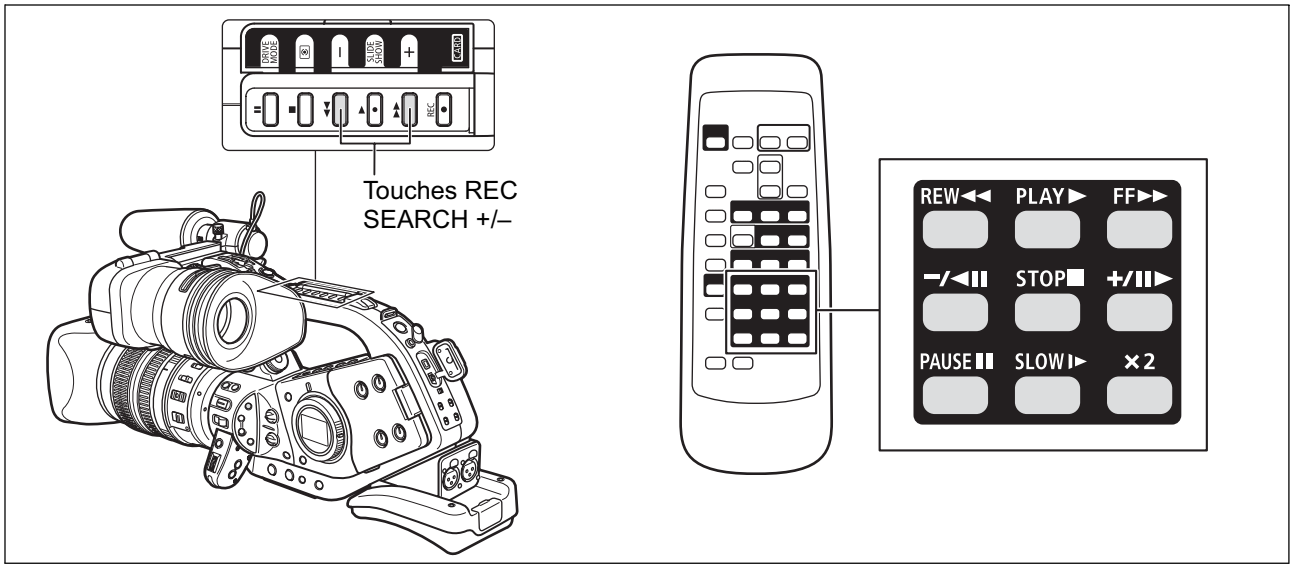

TAPE | CARD | EXT. CONT. | VCR/PLAY | A | Tv | Av | M

1. **Réglez la molette POWER sur VCR/PLAY .**
2. **Ouvrez le menu et sélectionnez [SIGNAL SETUP]. Sélectionnez [PLAYBACK STD] et réglez-le sur [AUTO], [HDV] ou [DV] en fonction de la bande que vous souhaitez reproduire.**
3. **Refermez le menu.**

Modes de lecture spéciale

HDV

▶II (Pause à la lecture)

Pour faire une pause à la lecture, appuyez sur la touche II sur le caméscope ou sur la touche PAUSE II sur la télécommande sans fil pendant la lecture normale.

◀◀ (recherche visuelle arrière) / ▶▶ (recherche visuelle avant)

Maintenez pressée la touche ◀◀ ou ▶▶ sur le caméscope ou la touche REW ◀◀ ou FF ▶▶ sur la télécommande sans fil pendant la lecture normale, le rembobinage ou l'avance rapide pour entrer en mode de lecture rapide à 8 fois la vitesse de lecture normale.

◀×1 (lecture arrière)

Appuyez répétitivement sur la touche –/◀II de la télécommande sans fil pendant la lecture normale. Appuyez sur la touche ▶ (lecture) pour retourner à la lecture normale.

II► (lecture image par image)
Lecture image par image. Appuyez répétitivement sur la touche +/II► de la télécommande sans fil pendant une pause à la lecture. Maintenez la touche pressée pour entrer en lecture image par image continue avant.

I► (ralenti avant)
Lecture à 1/3 de la vitesse normale. Appuyez sur la touche SLOW I► de la télécommande sans fil pendant la lecture normale ou la recherche visuelle arrière. Appuyez sur la touche ► (lecture) pour retourner à la lecture normale.

DV

►II (Pause à la lecture)
Pour faire une pause à la lecture, appuyez sur la touche II sur le caméscope ou sur la touche PAUSE II sur la télécommande sans fil pendant la lecture normale.

◄◄ (recherche visuelle arrière) / ►► (recherche visuelle avant)
Lecture à 9,5 fois la vitesse normale (vers l'avant ou vers l'arrière). Maintenez pressée la touche ◄◄ ou ►► sur le caméscope ou la touche REW ◄◄ ou FF ►► sur la télécommande sans fil pendant la lecture normale, le rembobinage ou l'avance rapide pour entrer en mode de lecture rapide à 8 fois la vitesse de lecture normale.

◄II (lecture image par image arrière) / II► (lecture image par image avant)
Lecture image par image. Appuyez répétitivement sur la touche –/◄II ou +/II► de la télécommande sans fil pendant la pause à la lecture. Maintenez la touche pressée pour entrer en lecture image par image continue avant/arrière.

◄I(ralenti arrière) / I► (ralenti avant)
Lecture à 1/3 de la vitesse normale. Appuyez sur la touche I► de la télécommande sans fil pendant la lecture normale ou inversée. Appuyez sur la touche ► (lecture) pour retourner à la lecture normale.

◄×1 (lecture arrière)
Appuyez répétitivement sur la touche –/◄II de la télécommande sans fil pendant la lecture normale. Appuyez sur la touche ► (lecture) pour retourner à la lecture normale.

◄ x2 (lecture arrière à vitesse double) / 2x ► (lecture avant à vitesse double)
Lecture arrière à 2 fois la vitesse normale. Appuyez répétitivement sur la touche ×2 de la télécommande sans fil pendant la lecture normale ou arrière. Appuyez sur la touche ► (lecture) pour retourner à la lecture normale.

- ❍ Aucun son ne sort pendant la lecture spéciale.
- ❍ L'image devient déformée pendant certaines lectures spéciales.
- ❍ Le caméscope arrête la bande automatiquement après 3 minutes en mode de pause à la lecture pour protéger la bande et les têtes vidéo.
- ❍ En mode de recherche avance rapide, de recherche arrière rapide, de recherche visuelle arrière d'une bande enregistrée en mode HDV, l'image peut être déformée.
- ❍ L'image peut être légèrement déformée au point de transition entre les standards HDV et DV sur la bande.

Connexion d'un moniteur/téléviseur

Les différents modes d'enregistrement et les prises de sortie correspondantes sont données dans le tableau ci-dessous:

	Prise HD/SD SDI	Prise COMPONENT OUT (prise "D")	Prise HDV/DV	Prises (S-) VIDEO
HD	1920x1080 ○	D3 (1440x1080) ○	MPEG TS ○	○
SD en 4:3	640x480 ○	D1 (SD) Normal ○	DV (SD) ○	○
SD en 16:9	640x480 ○	D1 (SD) ○	DV (SD) ○	○

Connexion à un téléviseur ou un moniteur haute définition (HDTV/HiVision)

1 Utilisation de la prise SD/HD SDI

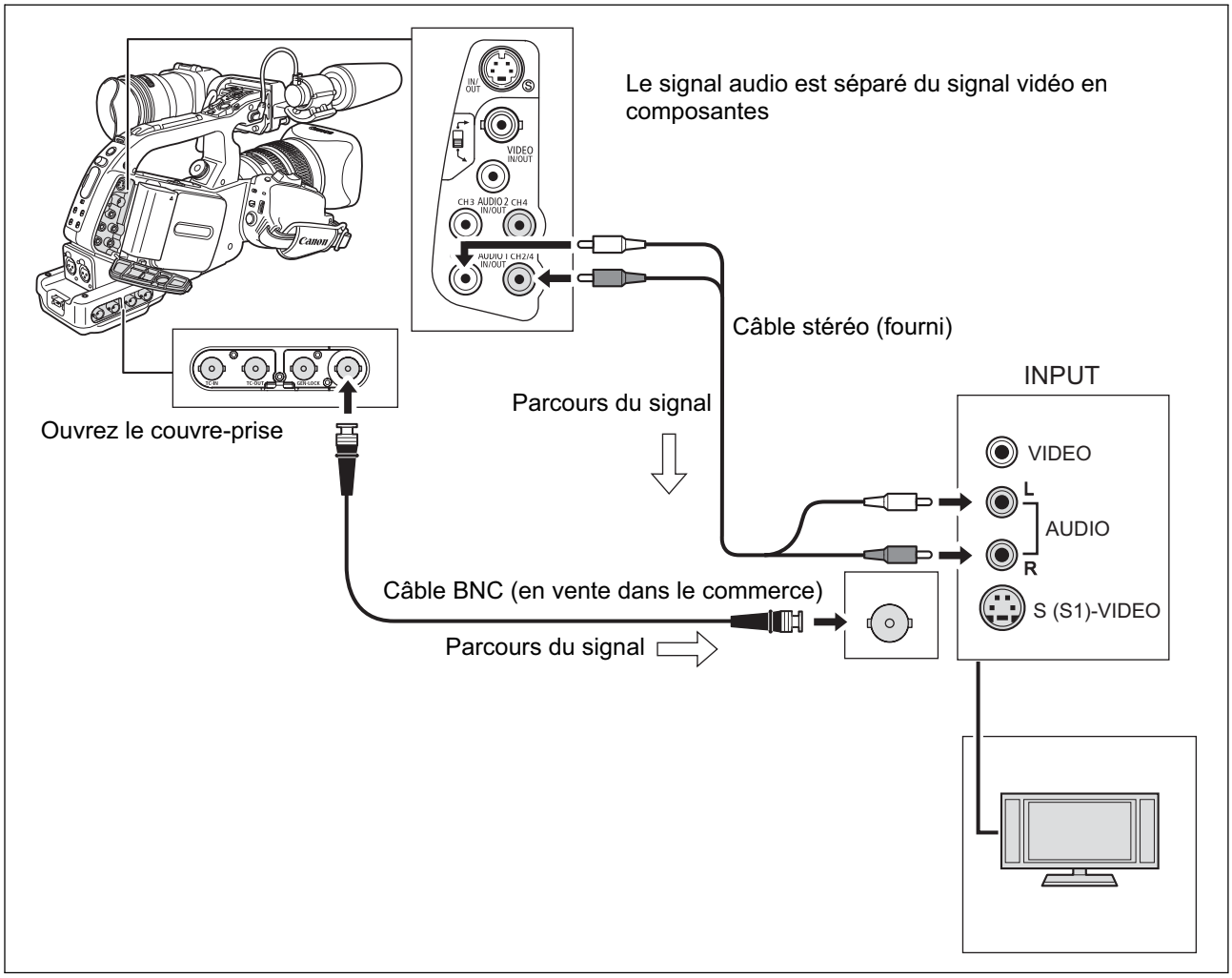

F

Lecture

Mettez en service la sortie HD/SD SDI et sélectionnez l'option de sortie vidéo appropriée (HD ou SD).

1. **Réglez la molette POWER sur VCR/PLAY .**
2. **Ouvrez le menu et sélectionnez [SIGNAL SETUP]. Sélectionnez [SDI OUTPUT] et réglez-le sur [ON].**
3. **Pour le même sous-menu [SIGNAL SETUP], sélectionnez [SDI SPEC.]. Sélectionnez [AUTO] ou [SD LOCKED] en fonction de la sortie vidéo que vous souhaitez utiliser.**
4. **Refermez le menu.**

2 Utilisation de la prise COMPONENT OUT (prise "D")

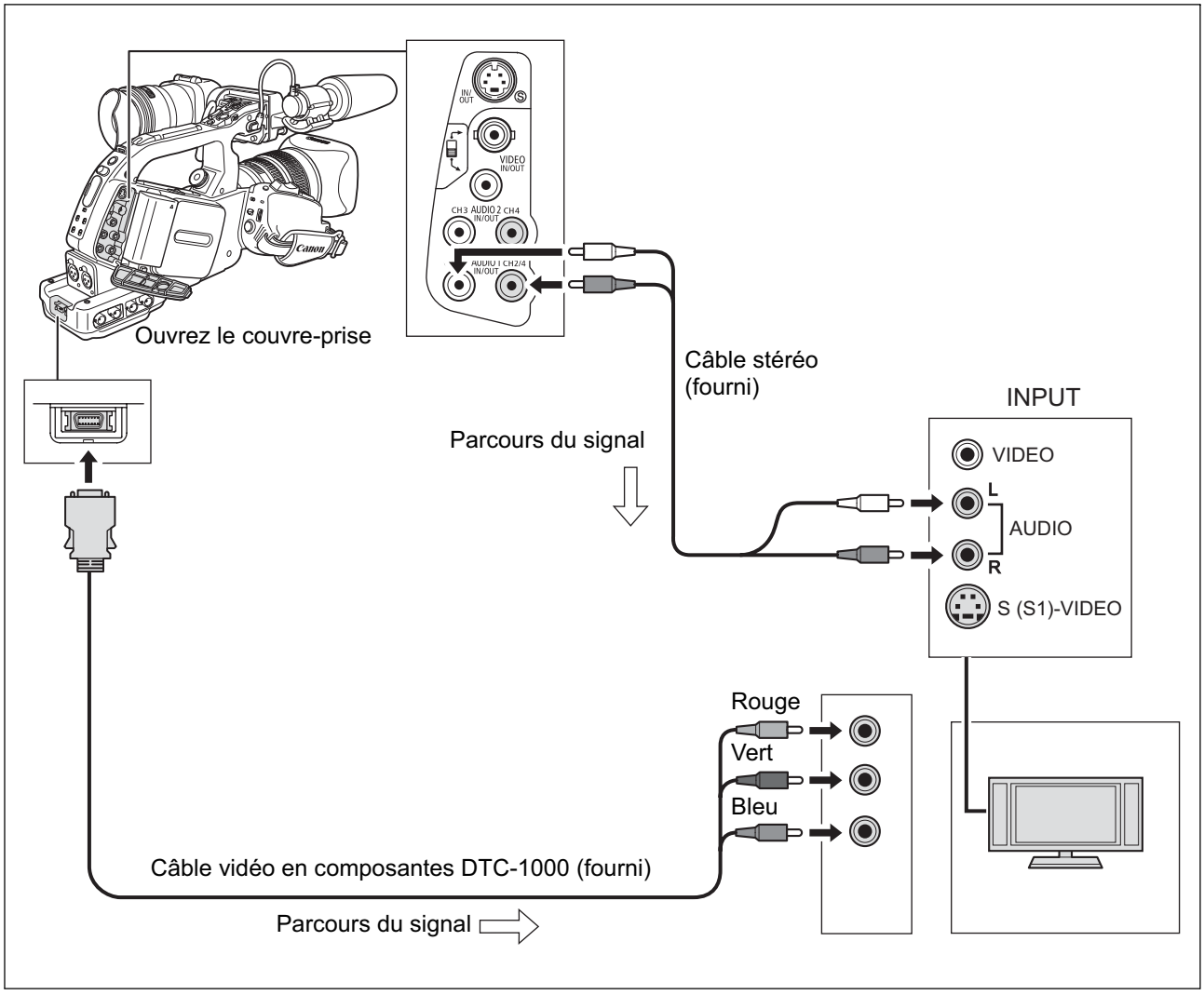

Sélectionnez le signal vidéo en composantes approprié en fonction du téléviseur ou du moniteur connecté.

Ouvrez le menu et sélectionnez [SIGNAL SETUP]. Sélectionnez [COMP. OUT], sélectionnez une option de réglage et refermez le menu.

3 Utilisation de la prise HDV/DV

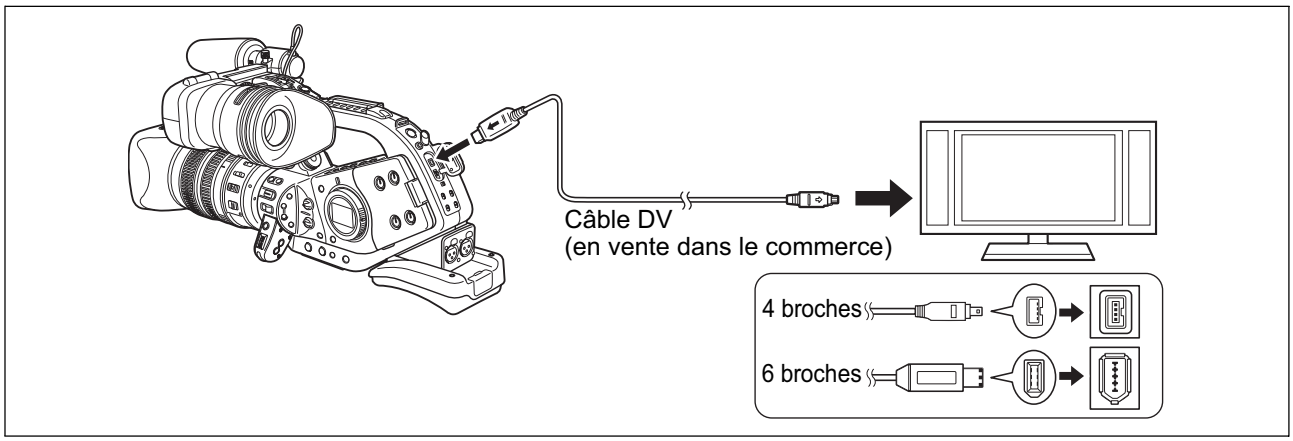

- Lors de la connexion du caméscope à un moniteur de télévision compatible DV, vous pouvez avoir besoin de réaliser sur le téléviseur une procédure pour qu'il reconnaisse le caméscope. Reportez-vous au manuel d'instruction du téléviseur ou du moniteur.
- Si nécessaire, mettez en service la conversion DV et sélectionnez si vous voulez convertir une bande enregistrée en HD au format SD en suivant la procédure suivante.

Ouvrez le menu et sélectionnez [SIGNAL SETUP]. Sélectionnez [HD DOWN-CONV], sélectionnez une option de réglage et refermez le menu.

4 Utilisation de la prise S-VIDEO ou VIDEO

Lors d'une connexion à un téléviseur, réglez le sélecteur d'entrée sur VIDEO. Lors d'une connexion à un magnétoscope, réglez le sélecteur d'entrée sur LINE. Reportez-vous aussi au manuel d'instruction du téléviseur ou du magnétoscope.

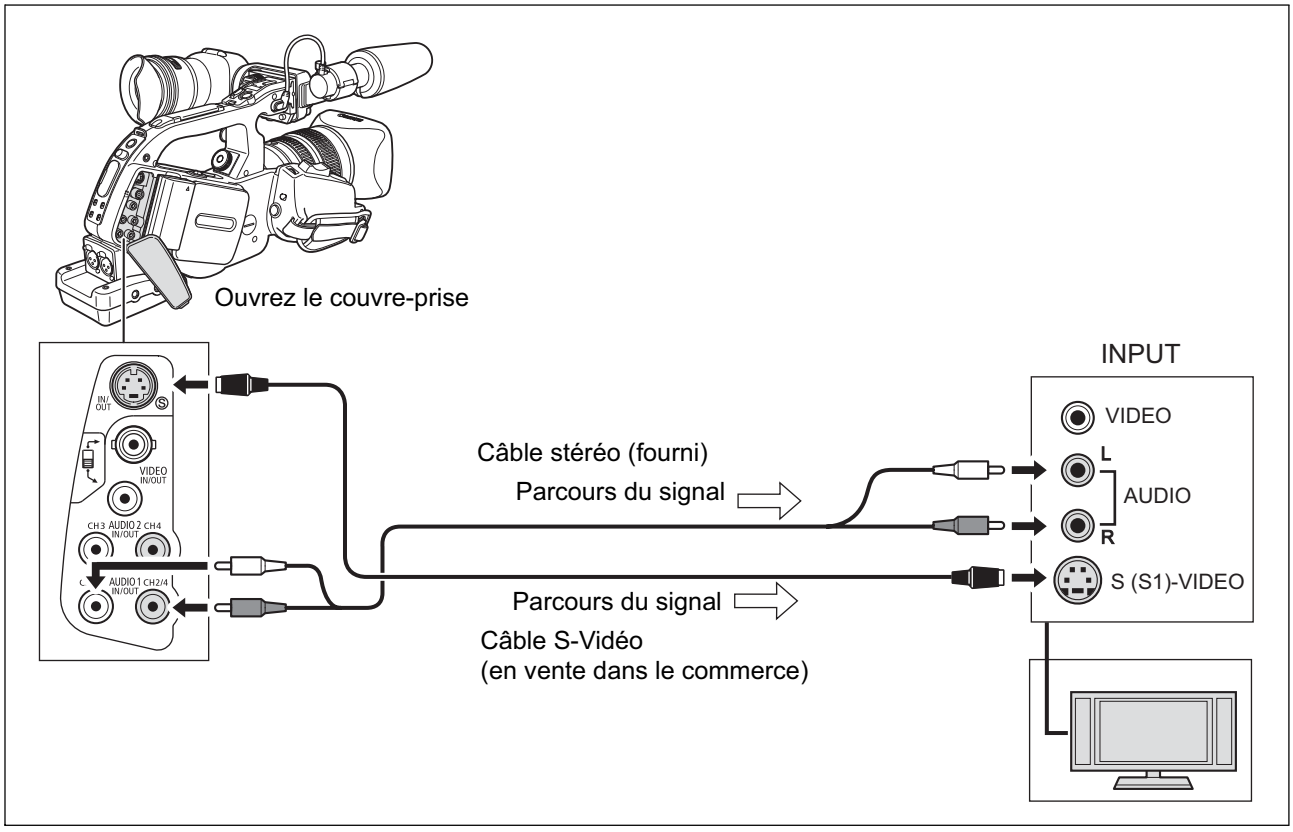

F

Lecture

- Nous recommandons d'alimenter le caméscope à partir d'une source d'alimentation secteur.
- Si vous effectuez la connexion à la prise RCA, réglez le sélecteur RCA/BNC vers le bas sur RCA. Si vous effectuez la connexion à la prise BNC, réglez le sélecteur RCA/BNC vers le haut sur BNC.
- **Téléviseurs munis de prises S1-Vidéo** : un enregistrement réalisé avec un rapport d'aspect 16:9 (📖 49) est reproduit automatiquement en mode écran large si vous connectez le caméscope au téléviseur en utilisant la prise S1-VIDEO.
- **Téléviseurs munis d'un système ID-1** : un enregistrement réalisé avec un rapport d'aspect 16:9 (📖 49) est reproduit automatiquement en mode écran large si vous connectez le caméscope au téléviseur en utilisant la prise S(S1-) VIDEO ou la prise VIDEO.
- En mode de recherche avance rapide, de recherche arrière rapide, de recherche visuelle arrière d'une bande enregistrée en mode HDV, l'image peut être déformée.

Connexion à un téléviseur ou un moniteur ordinaire (non HDTV/HiVision)

1 Utilisation de la prise COMPONENT OUT (prise "D")

Reportez-vous au schéma de connexion de la section précédente (📖 106).
Sélectionnez le signal vidéo en composantes approprié en fonction du téléviseur ou du moniteur connecté.

Ouvrez le menu et sélectionnez [SIGNAL SETUP]. Sélectionnez [COMP. OUT], sélectionnez une option de réglage et refermez le menu.

2 Utilisation de la prise S-VIDEO ou VIDEO

Reportez-vous au schéma de connexion de la section précédente (📖 107).
Lors d'une connexion à un téléviseur, réglez le sélecteur d'entrée sur VIDEO. Lors d'une connexion à un magnétoscope, réglez le sélecteur d'entrée sur LINE. Reportez-vous aussi au manuel d'instruction du téléviseur ou du magnétoscope.

- Nous recommandons d'alimenter le caméscope à partir d'une source d'alimentation secteur.
- Si vous effectuez la connexion à la prise RCA, réglez le sélecteur RCA/BNC vers le bas sur RCA. Si vous effectuez la connexion à la prise BNC, réglez le sélecteur RCA/BNC vers le haut sur BNC.
- **Téléviseurs munis de prises S1-Vidéo :** un enregistrement réalisé avec un rapport d'aspect 16:9 (📖 49) est reproduit automatiquement en mode écran large si vous connectez le caméscope au téléviseur en utilisant la prise S1-VIDEO.
- **Téléviseurs munis d'un système ID-1 :** un enregistrement réalisé avec un rapport d'aspect 16:9 (📖 49) est reproduit automatiquement en mode écran large si vous connectez le caméscope au téléviseur en utilisant la prise S(S1-) VIDEO ou la prise VIDEO.
- En mode de recherche avance rapide, de recherche arrière rapide, de recherche visuelle arrière d'une bande enregistrée en mode HDV, l'image peut être déformée.

Sortie audio

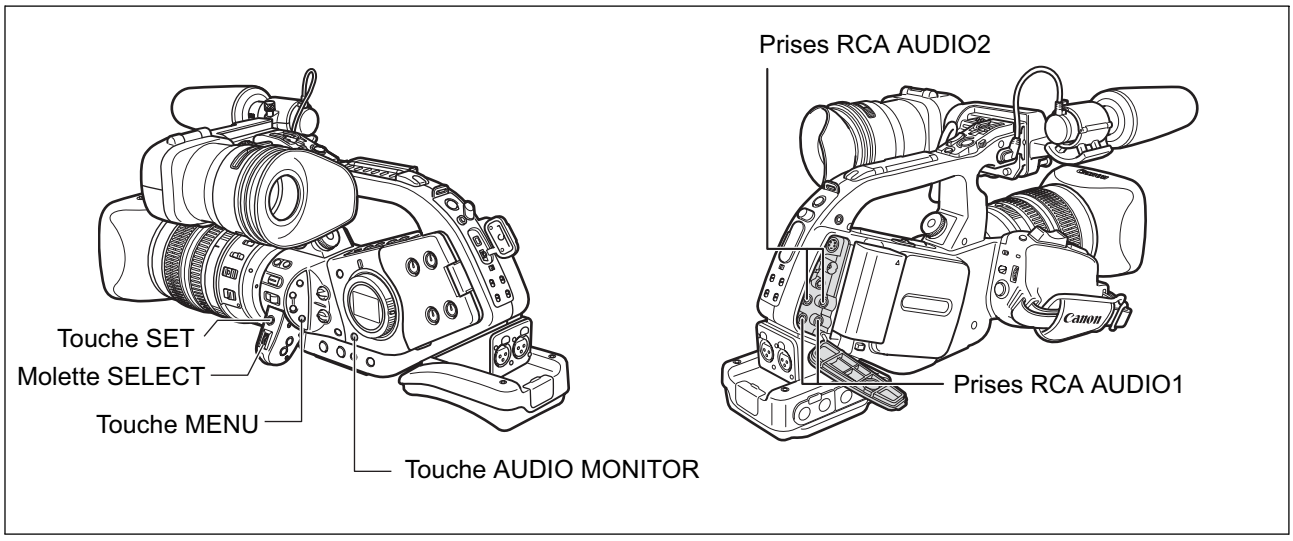

TAPE CARD | EXT. CONT. VCR/PLAY A Tv Av M

Sélection de la sortie audio des prises RCA

Appuyez sur la touche AUDIO MONITOR.

Appuyez répétitivement sur la touche permet de choisir les options dans l'ordre suivant : CH1/2, CH3/4 et CH1/2 /CH3/4.

Sélection des canaux audio

MENU (32) AUDIO SETUP ▶ SEL AUDIO CH·CH 1/3 /CH 2/4

Ouvrez le menu et sélectionnez [AUDIO SETUP]. Sélectionnez [SEL AUDIO CH], sélectionnez une option de réglage et refermez le menu.

Sélection du mixage audio

MENU (32) AUDIO SETUP ▶ MIX SELECT···VARIABLE

1. **Ouvrez le menu et sélectionnez [AUDIO SETUP]. Sélectionnez [MIX SELECT], réglez-le sur [VARIABLE] ou [FIXED] et refermez le menu.**
2. **Si vous avez sélectionné [VARIABLE], ajustez l'équilibre du mixage avec les touches MIX BALANCE CH1/2 et CH3/4 de la télécommande sans fil.**

Retour à une position pré-repérée

Si vous souhaitez retourner à une scène particulière plus tard, repérez le point avec la mémoire du point zéro et la bande s'arrêtera à ce point lors du rembobinage/avance rapide de la bande.

Cette fonction est utilisée à partir de la télécommande.

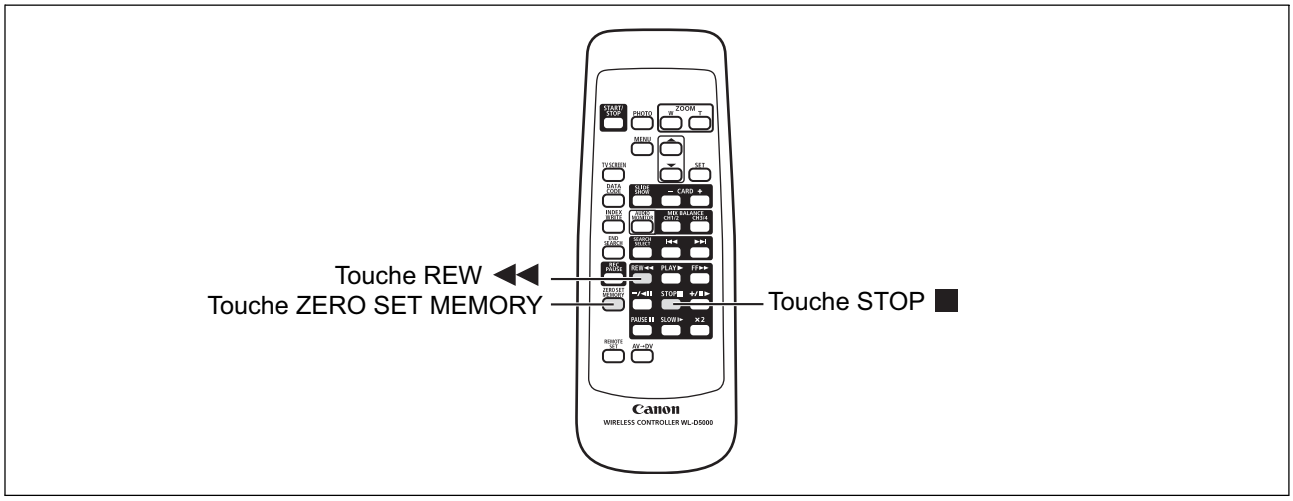

TAPE | CARD | EXT. CONT. | VCR/PLAY | A | Tv | Av | M

1. Appuyez sur la touche ZERO SET MEMORY à l'endroit auquel vous souhaitez retourner plus tard.

- Le compteur de bande est réinitialisé sur 0:00:00 et la marque M apparaît.
- Pour annuler, appuyez de nouveau sur la touche ZERO SET MEMORY.

2. Quand vous avez terminé la lecture, rembobinez la bande.

- "◀◀ RTN" apparaît.
- La bande s'arrête automatiquement à "0:00:00" et la marque M disparaît.
- Le compteur de bande change sur le code temporel.

❍ La mémoire du point zéro peut ne pas fonctionner correctement quand le code temporel n'a pas été enregistré de façon consécutive.

❍ La fonction de mémoire du point zéro peut ne pas fonctionner correctement si vous mélangez des enregistrements aux standards HDV et DV sur la même bande.

Recherche d'index

Avec la recherche d'index, vous pouvez localiser n'importe quel point que vous avez marqué avec un signal d'index (📖 93). Cette fonction est utilisée à partir de la télécommande.

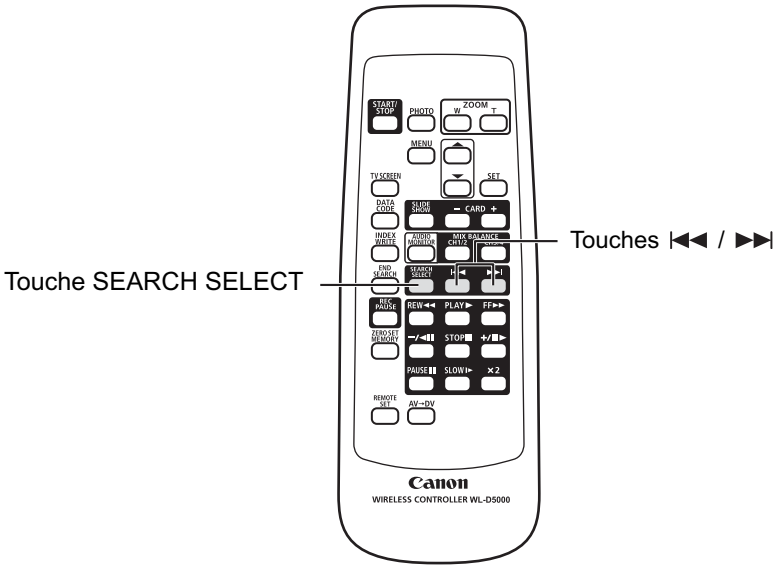

TAPE | CARD

EXT. CONT. | VCR/PLAY | A | Tv | Av | M

1. Appuyez sur la touche SEARCH SELECT pour afficher "INDEX SEARCH".

"➡ INDEX" apparaît.

2. Appuyez sur la touche ⏮ ou ⏭ pour démarrer la recherche.

- Appuyez plusieurs fois pour rechercher les signaux d'index plus loin (10 fois maximum).
- Appuyez sur la touche STOP ■ pour arrêter la recherche.

❍ La lecture peut commencer légèrement avant ou après le signal d'index.

❍ La fonction de recherche d'index peut ne pas fonctionner correctement si vous mélangez des enregistrements aux standards HDV et DV sur la même bande.

F

Lecture

Recherche de date

Vous pouvez localiser le changement de la date/du fuseau horaire avec la fonction de recherche de date. Cette fonction est utilisée à partir de la télécommande.

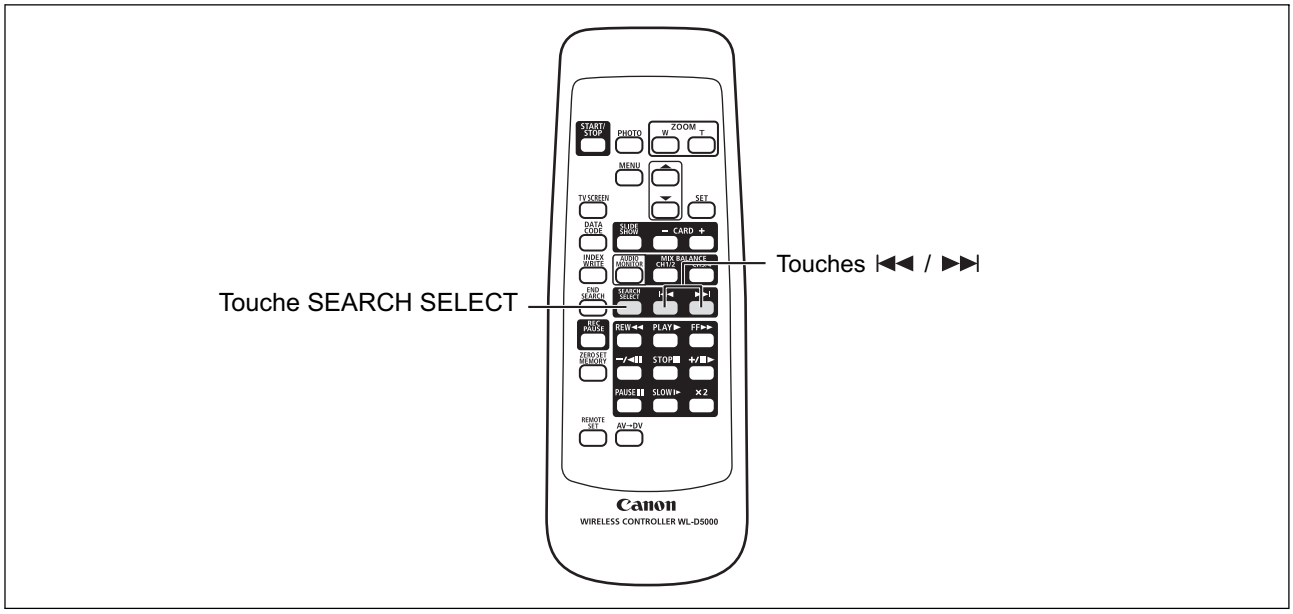

TAPE | CARD | EXT. CONT. | VCR/PLAY | A | Tv | Av | M

1. Appuyez sur la touche SEARCH SELECT pour afficher “DATE SEARCH”.

“➡ ” apparaît.

2. Appuyez sur la touche ⏮ ou ⏭ pour démarrer la recherche.

- Appuyez plusieurs fois pour rechercher un changement de date se trouvant plus loin (jusqu’à 10 fois).
- Appuyez sur la touche STOP ■ pour arrêter la recherche.

❍ Un enregistrement d’une durée supérieure à une minute par date/fuseau horaire est nécessaire.
❍ La recherche de date peut ne pas fonctionner si le code de données n’est pas affiché correctement.
❍ La fonction de recherche de date peut ne pas fonctionner correctement si vous mélangez des enregistrements aux standards HDV et DV sur la même bande.

Affichage du code de données

Le caméscope conserve un code de données contenant la date et l'heure d'enregistrement ainsi que d'autres données relatives à la prise de vues telles que la vitesse d'obturation, le gain et l'exposition (nombre-f).

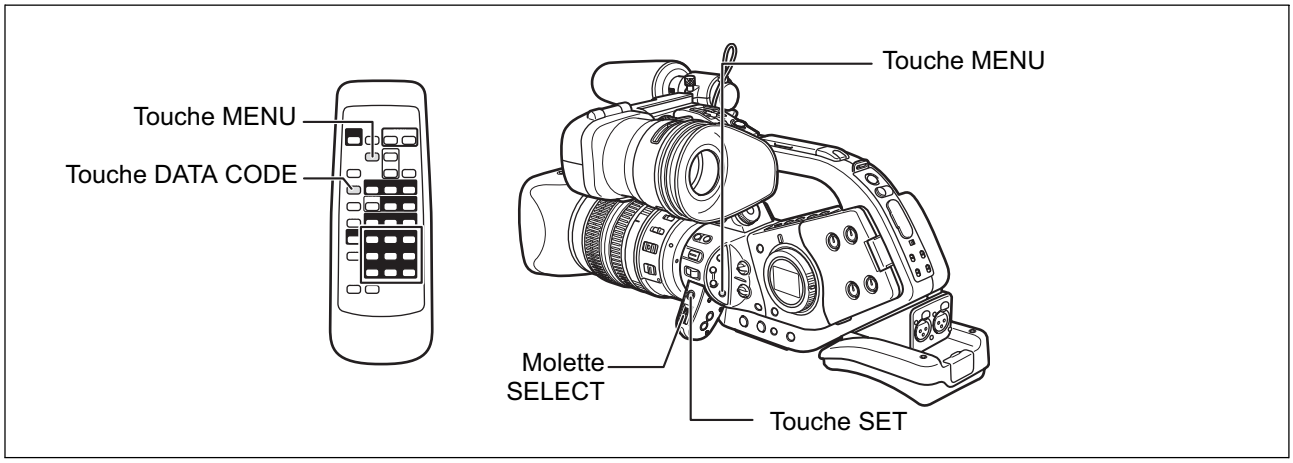

TAPE CARD | EXT. CONT. | VCR/ PLAY | A | Tv | Av | M

Sélection de la combinaison des codes de données

MENU (📖 32) DISPLAY SETUP/ 💬 ▶ DATA CODE····DATE & TIME

Ouvrez le menu et sélectionnez [DISPLAY SETUP/ 💬]. Sélectionnez [DATA CODE], sélectionnez une option de réglage et refermez le menu.

Affichage du code de données

Appuyez sur la touche DATA CODE de la télécommande sans fil.

Le code de données ne s'affichera pas la prochaine fois que vous mettrez le caméscope sous tension.

Auto-dateur six secondes

La date et l'heure apparaissent pendant 6 secondes quand vous démarrez la lecture ou pour indiquer que la date ou le fuseau horaire a été changé.

MENU (📖 32) DISPLAY SETUP/ 💬 ▶ 6SEC.DATE····OFF

Ouvrez le menu et sélectionnez [DISPLAY SETUP/ 💬]. Sélectionnez [6SEC.DATE], réglez-le sur [ON] et refermez le menu.

Changement du mode du capteur de télécommande

Deux modes de capteur de télécommande et un réglage de mise hors service sont disponibles pour éviter les interférences avec les autres télécommandes sans fil Canon utilisées à proximité.

TAPE CARD | EXT. CONT. | VCR/ PLAY | A | Tv | Av | M

Mise hors service du capteur de télécommande

MENU (32) SYSTEM/ ⊗ ▶ WL.REMOTE····· 1

Ouvrez le menu et sélectionnez [SYSTEM/ ⊗]. Sélectionnez [WL.REMOTE], réglez-le sur [OFF] et refermez le menu.

"" apparaît.

Changement du mode du capteur de télécommande

MENU (32) SYSTEM/ ⊗ ▶ WL.REMOTE····· 1

1. **Sur le caméscope, ouvrez le menu et sélectionnez [SYSTEM/ ⊗]. Sélectionnez [WL.REMOTE], réglez-le sur [2] et refermez le menu.**
   Le mode choisi apparaît pendant quelques secondes.
2. **Sur la télécommande sans fil, maintenez la pression sur la touche REMOTE SET. Appuyez sur la touche ZOOM T pour le mode 2. Maintenez la pression sur la touche pendant plus de 2 secondes.**
   Si vous avez réglé le caméscope sur le mode 1, appuyez sur la touche ZOOM **W** pour le mode 1.

- La télécommande sans fil retourne au mode 1 quand vous remplacez les piles. Changez le mode si nécessaire.
- Assurez-vous que le caméscope et la télécommande sans fil sont réglés sur le même mode. Affichez le mode du caméscope en appuyant sur n'importe quelle touche de la télécommande sans fil (à l'exception de la touche REMOTE SET) et réglez le mode de la télécommande sans fil sur le même mode. Changez les piles si la télécommande sans fil ne fonctionne toujours pas.

Enregistrement d'un signal vidéo extérieur (entrée de ligne analogique, entrée HDV/DV)

Vous pouvez enregistrer sur la bande un signal vidéo extérieur à partir de l'entrée vidéo analogique (standard SD) à partir de l'entrée HDV/DV (standard SD ou HD).

TAPE | CARD

EXT. CONT. | VCR/PLAY | A | Tv | Av | M

F

Entrée de ligne analogique

Vous pouvez sélectionner les canaux audio à enregistrer avec le signal vidéo.

1. **Connectez le caméscope à l'appareil vidéo analogique.**
   Pour le schéma de connexion à un appareil analogique, reportez-vous à la section 4 de *Connexion d'un moniteur/téléviseur* (📖 107).
2. **Réglez la molette POWER sur VCR/PLAY et insérez une cassette vierge.**
3. **Ouvrez le menu et sélectionnez [AUDIO SETUP]. Sélectionnez [AUDIO MODE], sélectionnez une option de réglage et refermez le menu.**
4. **Sélectionnez l'entrée audio.**
   Sélectionnez l'entrée avec la touche INPUT SELECT de AUDIO1 (pour une entrée analogique, réglez-la sur AUDIO1 ou REAR).
5. **Appareil connecté : insérez la cassette enregistrée.**
6. **Appuyez sur les touches ● et ❚❚ (ou sur la touche REC PAUSE de la télécommande sans fil).**
   - Le caméscope entre en mode pause à l'enregistrement. Dans ce mode vous pouvez contrôler l'image sur l'écran.
   - Si vous appuyez uniquement sur la touche ●, l'enregistrement démarre immédiatement.
7. **Appareil connecté : reproduisez la bande.**
8. **Appuyez sur la touche ❚❚ (ou sur la touche PAUSE ❚❚ de la télécommande sans fil) quand la scène que vous souhaitez enregistrer apparaît.**
   L'enregistrement démarre.
9. **Appuyez sur la touche ■ pour arrêter l'enregistrement.**
10. **Appareil connecté : arrêtez la lecture.**

Entrée HDV/DV

1. **Connectez le caméscope à l'appareil vidéo extérieur.**
   Pour le schéma de connexion à un appareil numérique, reportez-vous à la section 3 de *Connexion d'un moniteur/téléviseur* (📖 107).
2. **Réglez la molette POWER sur VCR/PLAY et insérez une cassette vierge.**
3. **Appareil connecté : insérez la cassette ou le disque enregistré.**
4. **Appuyez sur les touches ● et ❚❚ (ou sur la touche REC PAUSE de la télécommande sans fil).**
   - Le caméscope entre en mode pause à l'enregistrement. Dans ce mode vous pouvez contrôler l'image sur l'écran.
   - Si vous appuyez uniquement sur la touche ●, l'enregistrement démarre immédiatement.
5. **Appareil connecté : démarrez la lecture.**

6. **Appuyez sur la touche ❚❚ (ou sur la touche PAUSE a de la télécommande sans fil) quand la scène que vous souhaitez enregistrer apparaît.**
   L'enregistrement démarre.
7. **Appuyez sur la touche ■ pour arrêter l'enregistrement.**
8. **Appareil connecté : arrêtez la lecture.**

L'enregistrement n'est pas possible si l'option [PLAYBACK STD] n'est pas réglée sur [AUTO] (📖 36).

Signal de protection des droits d'auteur

Certaines bandes sont protégées par des droits d'auteur. Si vous essayez de reproduire une telle bande, "COPYRIGHT PROTECTED PLAYBACK IS RESTRICTED" apparaît et vous ne pouvez pas voir le contenu de la bande. Si vous essayez d'enregistrer une telle bande par la prise DV, "COPYRIGHT PROTECTED DUBBING RESTRICTED" apparaît et vous ne pouvez pas enregistrer le contenu de la bande.

Nous recommandons d'alimenter le caméscope à partir d'une source d'alimentation secteur.

Conversion des signaux analogiques en signaux numériques (convertisseur analogique-numérique)

En utilisant le caméscope, vous pouvez convertir des signaux d'entrée analogiques en signaux vidéo numériques (standard SD) et les sortir par la prise HDV/DV.

F

TAPE | CARD

EXT. CONT. | VCR/PLAY | A | Tv | Av | M

MENU (📖 32)

SIGNAL SETUP ▶ AV➡DV·····OFF

Ouvrez le menu et sélectionnez [SIGNAL SETUP]. Sélectionnez [AV➡DV], réglez-le sur [ON] et refermez le menu.

- ❍ En fonction du signal envoyé par l'appareil connecté, la conversion analogique/numérique des signaux peut ne pas fonctionner correctement (par ex. les signaux comprenant des signaux de protection des droits d'auteur ou les signaux anormaux tels que les signaux dédoublés).
- ❍ Normalement, réglez [AV➡DV] sur [OFF]. S'il est réglé sur [ON], les signaux numériques ne peuvent pas être entrés par la prise HDV/DV du caméscope.
- ❍ En fonction du logiciel et des spécifications de votre ordinateur, il se peut que vous ne puissiez pas transférer les signaux convertis par la prise HDV/DV.

- ❍ Nous recommandons d'alimenter le caméscope à partir d'une source d'alimentation secteur.
- ❍ Vous pouvez aussi appuyer sur la touche AV➡DV sur la télécommande sans fil. Appuyer répétitivement sur la touche de la télécommande met alternativement la conversion AV ➡ DV en et hors service.

Connexion à un ordinateur (IEEE1394)

Pour connecter le caméscope à un ordinateur, assurez-vous que vous respectez la configuration suivante : un ordinateur muni d'une prise IEEE1394 (DV) et un logiciel de montage vidéo avec capacité de capture vidéo installé. Pour la configuration minimum requise pour le montage vidéo, reportez-vous au manuel d'instruction du logiciel de montage vidéo.

Les utilisateurs de Windows XP (SP2) peuvent utiliser le logiciel CONSOLE (vendu séparément) pour transférer les enregistrements (au standard HDV ou DV) vidéo et audio du caméscope sur le disque dur de l'ordinateur. Pour les détails, reportez-vous à l'aide en ligne du logiciel.

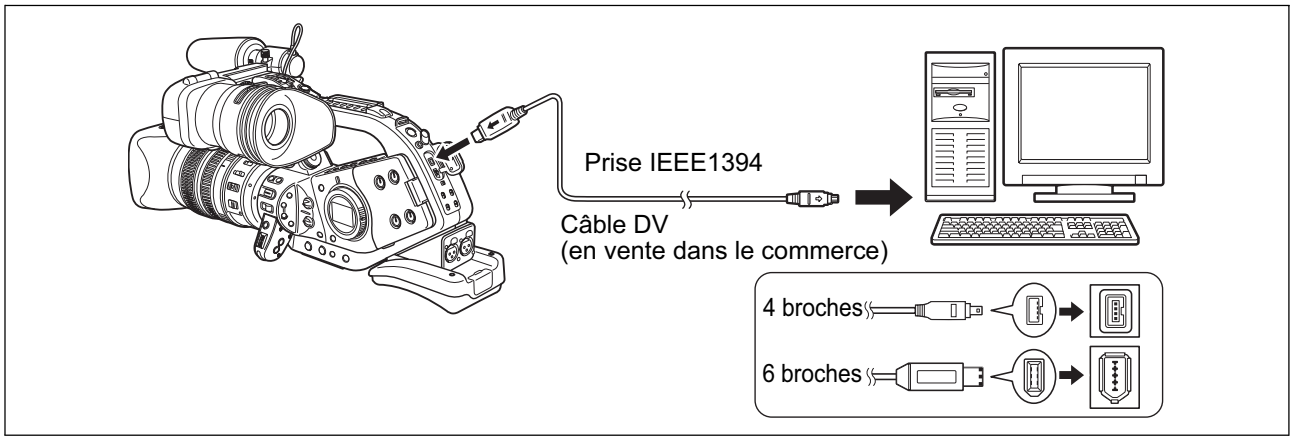

- ❍ Le transfert risque de ne pas fonctionner correctement selon le logiciel utilisé et les caractéristiques/réglages de votre ordinateur.
- ❍ Si l'ordinateur se fige quand le caméscope est connecté, déconnectez puis reconnectez le câble DV. Si le problème persiste, déconnectez le câble, mettez le caméscope et l'ordinateur hors tension puis de nouveau sur tension et reconnectez-les.
- ❍ Assurez-vous que le systéme de capture vidéo de l'ordinateur est compatible avec les standard de signal vidéo que vous utilisez. Si l'ordinateur n'est pas compatible avec le standard de signal de la sortie vidéo du caméscope, il se peut que le caméscope ne soit pas correctement détecté ou qu'il ne fonctionne pas correctement.

- ❍ Reportez-vous aussi au manuel d'instruction de l'ordinateur.
- ❍ Ajustez les réglages [PLAYBACK STD] et [HD DOWN-CONV] dans le sous-menu SIGNAL SETUP en fonction des standards de signal vidéo de l'ordinateur connecté.
- ❍ Lors de la sortie du signal vidéo du caméscope sur l'ordinateur:
  - sortie vidéo (HDV) : dans le menu SIGNAL SETUP, réglez [PLAYBACK STD] sur [HDV] et [HD DOWN-CONV] sur [OFF].
  - sortie vidéo (DV) : dans le menu SIGNAL SETUP réglez [PLAYBACK STD] sur [DV].
  - sortie vidéo (DV) d'un enregistrement réalisé à l'origine au standard HDV : dans le menu SIGNAL SETUP, réglez [PLAYBACK STD] sur [HDV] et [HD DOWN-CONV] sur [ON].
- ❍ Lors de l'entrée d'un signal vidéo de l'ordinateur sur le caméscope :
  - entrée vidéo (HDV) : dans le menu SIGNAL SETUP, réglez [PLAYBACK STD] sur [HDV] et [HD DOWN-CONV] sur [OFF].
  - entrée vidéo (DV) : dans le menu SIGNAL SETUP réglez [PLAYBACK STD] sur [DV].

Sélection de la qualité/taille de l'image

Changement de la qualité de l'image fixe

Vous pouvez choisir parmi Super-fin, Fin et Normal.

TAPE CARD | EXT. CONT. | VCR/PLAY | A | Tv | Av | M

MENU (📖 32) RECORDING SETUP ▶ IMG QUALITY••FINE

Ouvrez le menu et sélectionnez [RECORDING SETUP]. Sélectionnez [IMG QUALITY], sélectionnez une option de réglage et refermez le menu.

Changement de la taille de l'image fixe

Vous pouvez choisir parmi 1920 x 1080, 848 x 480, 1440 x 1080 et 640 x 480 pixels.

TAPE CARD | EXT. CONT. | VCR/PLAY | A | Tv | Av | M

MENU (📖 32) RECORDING SETUP ▶ IMAGE SIZE•••1440x1080

Ouvrez le menu et sélectionnez [RECORDING SETUP]. Sélectionnez [IMAGE SIZE], sélectionnez une option de réglage et refermez le menu.

❍ Les images fixes sont enregistrées sur la carte mémoire en utilisant la compression JPEG.
❍ Nombre d'images fixes 📷 pouvant être enregistrées sur la carte mémoire :

Taille de l'image	Qualité d'image	Nombre d'images			Taille de fichier par Image
		16Mo	128Mo	512Mo	
LW 1920 x 1080	Super-fin	9	90	365	1390Ko
	Fin	14	135	550	930 Ko
	Normal	25	265	1080	480 Mo
SW 848 x 480	Super-fin	45	455	1845	280 Mo
	Fin	70	645	2615	200 Mo
	Normal	140	1295	5230	100 Mo
L 1440 x 1080	Super-fin	10	120	485	1050 Mo
	Fin	15	180	725	710 Mo
	Normal	35	350	1425	360 Mo
S 640 x 480	Super-fin	65	595	2410	210 Mo
	Fin	95	865	3485	150 Mo
	Normal	170	1555	6280	80 Mo

- ces chiffres sont approximatifs. Ils varient en fonction des conditions d'enregistrement et du sujet.
- le nombre total d'images fixes pouvant être enregistrées diminue si vous mémorisez des fichiers de préréglage personnalisé sur la carte.

Numéros de fichier

Un numéro de fichier compris entre 0101 et 9900 est affecté automatiquement aux images fixes et les images sont stockées dans des dossiers contenant 100 images maximum. Les dossiers sont numérotés de 101 à 998.

RESET	Le numéro de fichier est réinitialisé chaque fois qu'une nouvelle carte mémoire est insérée. Si la carte mémoire contient déjà des fichiers d'image, le numéro de fichier consécutif sera affecté.
CONTINU	Le caméscope mémorise le numéro de fichier de la dernière image et affecte le numéro de fichier consécutif à l'image suivante, même quand une nouvelle carte mémoire est insérée. (Si un numéro de fichier plus grand existe déjà sur la carte mémoire, le numéro consécutif sera affecté.) Il n'y a pas de numéro de fichier en double. C'est pratique pour ranger les images sur un ordinateur.

TAPE | CARD | EXT. CONT. | VCR/ PLAY * | A | Tv | Av | M

* Uniquement lors de la lecture d'une bande.

MENU (📖 32)

RECORDING SETUP ▶ FILE NOS. ·····CONTINUOUS

Pour changer le réglage, ouvrez le menu et sélectionner [RECORDING SETUP]. Sélectionnez [FILE NOS.], réglez-le sur [RESET] et refermez le menu.

Enregistrement d'images fixes sur une carte mémoire

Vous pouvez enregistrer des images fixes avec le caméscope, à partir d'une bande dans le caméscope. Vous pouvez aussi enregistrer une image fixe sur la carte mémoire pendant l'enregistrement d'une séquence vidéo sur la bande.

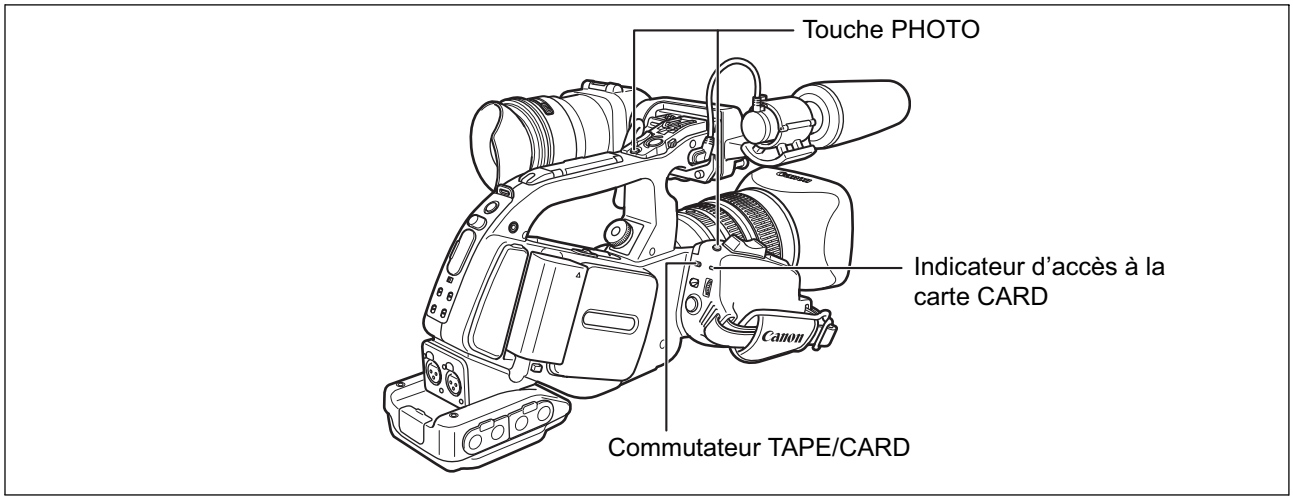

TAPE | CARD | EXT. CONT. | VCR/PLAY | A | Tv | Av | M

1. **Tournez la molette POWER pour accéder à un programme d'enregistrement et déplacez le commutateur TAPE/CARD sur ▭.**
2. **Appuyez à mi-course sur la touche PHOTO.**
   - Le symbole ◉ devient vert et la mise au point est faite. Il se peut que la photo apparaisse floue pendant un moment pendant que le caméscope effectue la mise au point.
   - Quand la touche PHOTO est enfoncée jusqu'à mi-course, vous pouvez aussi utiliser la bague de mise au point pour ajuster la mise au point.
   - L'exposition est mémorisée.
   - Quand vous appuyez sur la touche PHOTO sur la télécommande sans fil, l'enregistrement démarre immédiatement.

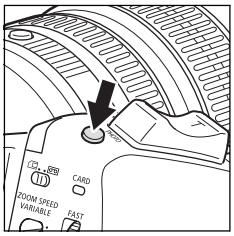

3. **Appuyez à fond sur la touche PHOTO.**
   - Le symbole ◉ disparaît.
   - L'indicateur d'accès CARD clignote et l'écran d'accès à la carte apparaît.

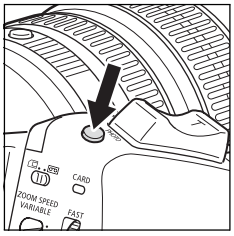

❍ Ne mettez pas le caméscope hors tension, ne changez pas la position du commutateur TAPE/CARD ou de la molette POWER, n'ouvrez pas le couvercle de la fente de la carte mémoire, ne retirez pas la carte mémoire quand l'indicateur d'accès CARD clignote. Cela pourrait endommager les données.

❍ Lorsque vous utilisez une carte mémoire SD, assurez-vous que la languette de protection est dans la position permettant l'enregistrement.

❍ **Quand le mode priorité à la mise au point est réglé sur [ON] :**
quand vous appuyez à fond sur la touche PHOTO avant que le symbole ◉ ne devienne vert, il faut environ 2 secondes (4 secondes en programme d'enregistrement Nuit) pour ajuster la mise au point.
si le sujet ne convient pas à l'autofocus, le caméscope verrouille la mise au point. Dans ce cas, ajustez la mise au point manuelle avec la bague de mise au point.

❍ **Quand le mode priorité à la mise au point est réglé sur [OFF] :**
à l'étape 2, ◉ devient vert et la mise au point et l'exposition sont mémorisées.

❍ **À propos de la fonction d'économie d'énergie :**
en mode CAMERA CARD : afin d'économiser l'énergie quand le caméscope est alimenté par une batterie d'alimentation, le caméscope entre automatiquement en mode d'économie d'énergie si aucune opération n'est effectuée pendant 5 minutes. Avec l'option [POWER SAVE] du menu [SYSTEM/⊗], vous pouvez sélectionner si l'appareil se met hors tension (réglage sur [ON]) ou non (réglage sur [OFF]).
Si vous réglez l'option d'économie d'énergie sur [ON] et que l'ordinateur s'éteint automatiquement, appuyez sur la touche STANDBY pour reprendre l'enregistrement ou tournez la molette POWER sur OFF puis ramenez-le sur un mode d'enregistrement.

Mise hors service du mode priorité de mise au point

Mettez hors service le mode de priorité à la mise au point si vous souhaitez enregistrer une image fixe dés que vous appuyez sur la touche PHOTO.

TAPE **CARD** | EXT. CONT. | VCR/PLAY | A | Tv | Av | M

MENU (📖 32) CAMERA SETUP ▶ FOCUS PRI.···ON

Ouvrez le menu et sélectionnez [CAMERA SETUP]. Sélectionnez [FOCUS PRI.], réglez-le sur [OFF] et refermez le menu.

Enregistrement d'une image fixe sur une carte mémoire pendant l'enregistrement d'une séquence vidéo sur une bande

Quand vous enregistrez une séquence vidéo sur une bande, vous pouvez enregistrer simultanément la même image comme image fixe sur une carte mémoire. Si vous sélectionnez [ON+CP DATA] comme réglage d'enregistrement de l'image fixe, vous pouvez intégrer les réglage du préréglage personnalisé dans une image fixe de l'image actuelle. C'est pratique si vous souhaite charger plus tard les réglages du préréglage personnalisé que vous avez utilisé lors de l'enregistrement d'une scène spécifique.

TAPE CARD | EXT. CONT. | VCR/PLAY | A | Tv | Av | M

MENU (📖 32) RECORDING SETUP ▶ STILL I. REC·OFF

1. **Ouvrez le menu et sélectionnez [RECORDING SETUP]. Sélectionnez [STILL I.REC], réglez-le sur [ON] ou [ON+CP DATA] et refermez le menu.**
2. **Pendant l'enregistrement d'une séquence vidéo, appuyez sur la touche PHOTO.**

❍ Les images fixes ne peuvent pas être enregistrées sur une carte mémoire quand un fondu est en service.
❍ "OFF" apparaît quand vous appuyez sur la touche PHOTO quand [STILL I.REC] est réglé sur [OFF].

Capture d’une image fixe à partir de la bande

Quand vous reproduisez une bande, vous pouvez capturer la même image comme image fixe sur une carte mémoire.

TAPE | CARD | EXT. CONT. | VCR/PLAY | A | Tv | Av | M

MENU (📖 32) RECORDING SETUP ▶ STILL I. REC·OFF

1. **Ouvrez le menu et sélectionnez [RECORDING SETUP]. Sélectionnez [STILL I.REC], réglez-le sur [ON] ou [ON+CP DATA] et refermez le menu.**
2. **Pendant la lecture de la bande, appuyez sur la touche PHOTO.**

Affichage sur l’écran pendant l’enregistrement d’une image fixe

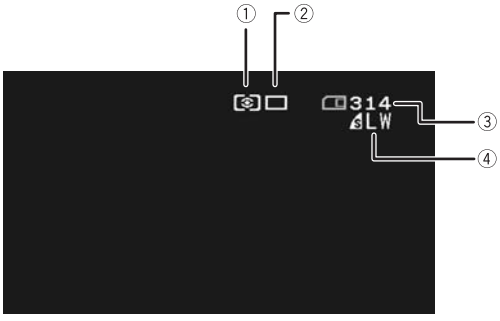

① Icône de méthode de mesure

Indique la mode de mesure actuellement sélectionné pour l’enregistrement des images fixes.

② Icône du mode d’acquisition

Indique la mode d’acquisition actuellement sélectionné pour l’enregistrement des images fixes.

③ Capacité restante sur la carte pour les images fixes

- clignote en rouge : pas de carte
- en vert : 6 images ou plus
- en jaune : 1 à 5 images
- en rouge : plus d’images

- L’indication peut ne pas diminuer même si un enregistrement a été fait, ou peut diminuer de 2 images en une fois.
- Tous les indicateurs apparaissent en vert quand une carte mémoire est reproduite.

“▶” Affichage d’accès à la carte

Indique que le caméscope est en train d’écrire sur la carte mémoire.

④ Qualité et taille de l’image

Indique la qualité et la taille actuellement sélectionnées pour l’enregistrement des images fixes.

Sélection du mode d'acquisition

Prise de vue en rafale	Permet de capturer une série rapide d'images fixes en maintenant pressée la touche PHOTO. Pour le nombre d'images par seconde, reportez-vous au tableau ci-dessous.
Prise de vue en rafale grande vitesse	
AEB (bracketing auto)	La caméscope enregistre une image fixe avec trois réglages différents de l'exposition (sombre, normal, lumineux avec un décalage de 1/2 EV).
Une seule prise de vue	Permet d'enregistrer une seule image fixe en appuyant sur la touche PHOTO.

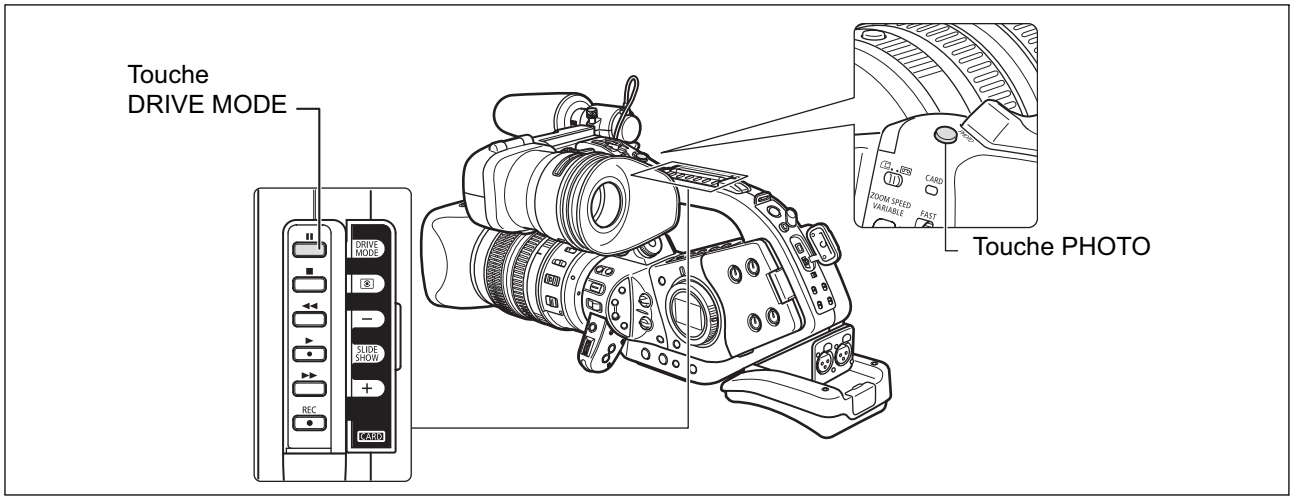

TAPE CARD | EXT. CONT. | VCR/ PLAY | A | Tv | Av | M

Changement du mode d'acquisition

1. **Réglez la molette POWER pour accéder à un programme d'enregistrement autre que et déplacez le commutateur TAPE/CARD sur .**
2. **Appuyez sur la touche DRIVE MODE pour choisir le mode d'acquisition souhaité.**
   Le réglage change chaque fois que vous appuyez sur la touche.

Prise de vue en rafale/prise de vue en rafale grande vitesse

Maintenez pressée la touche PHOTO.

Une série d'images fixes est enregistrée aussi longtemps que vous maintenez la touche PHOTO pressée.

Nombre maximum de prises de vue en rafale par enregistrement :

Taille de l'image fixe	Images par seconde		Nombre maximum de prises de vue en rafale
	Vitesse normale	Grande vitesse	
LW 1920 x 1080	3 images	5 images	30 images
SW 848 x 480	3 images	5 images	60 images
L 1440 x 1080	3 images	5 images	30 images
S 640 x 480	3 images	5 images	60 images

Ces chiffres sont approximatifs et varient selon les conditions d'enregistrement et les sujets.
Plus d'espace est requis sur la carte mémoire. Le mode de prise de vues en rafale s'arrête quand la carte est pleine.

Bracketing auto

Appuyez sur la touche PHOTO.

Trois images fixes dans des expositions différentes sont enregistrées sur la carte mémoire.

Assurez-vous qu'il y a suffisamment d'espace sur la carte mémoire.

Sélection de la méthode de mesure

EVALUATIVE	Convient aux prises de vue dans des conditions ordinaires, y compris les scènes en contre-jour. Le caméscope divise l'image en plusieurs zones pour mesurer la lumière. Il évalue la position et la luminosité du sujet, le fond, l'éclairage direct ou le contre-jour, et ajuste l'exposition du sujet principal en conséquence.
CENT.WEIGHT.AVERAGE	Fait la moyenne de la lumière mesurée sur toute la scène en mettant un accent sur le sujet au centre de l'image.
SPOT	Mesure la zone située à l'intérieure du cadre de mesure spot AE.

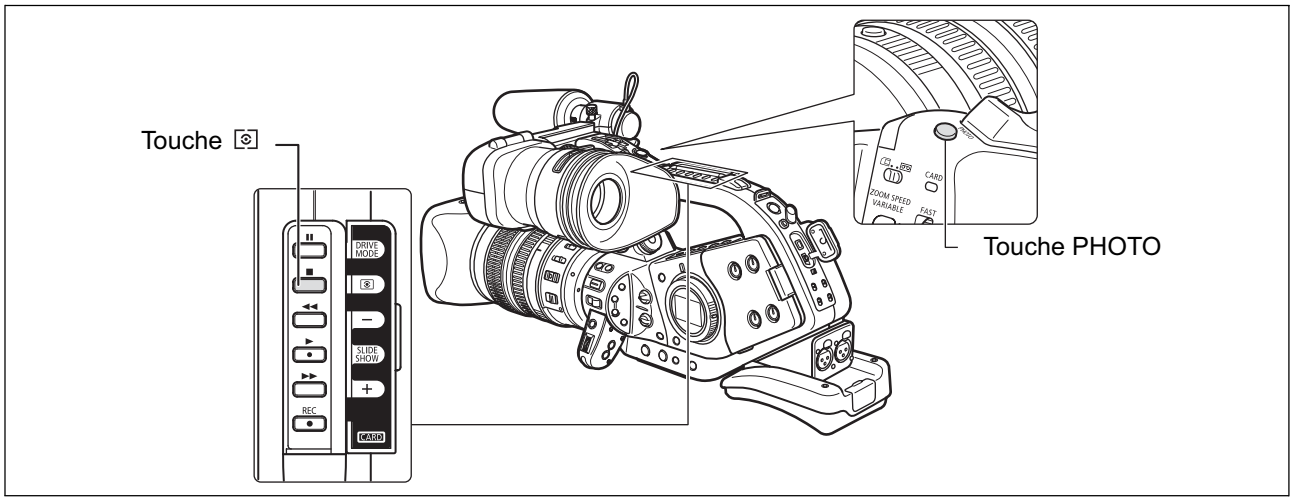

TAPE CARD | EXT. CONT. | VCR/ PLAY | A | Tv | Av | M

1. **Réglez la molette POWER sur A, Tv, Av ou M, et déplacez le commutateur TAPE/ CARD sur .**
2. **Appuyez sur la touche .**
   - Le réglage change chaque fois que vous appuyez sur la touche.
   - Le symbole du réglage actuellement sélectionné apparaît.
   - Si vous sélectionnez (SPOT), le cadre de mesure AE apparaît au centre de l'écran.

Utilisation d'un flash optionnel

Vous pouvez utiliser les flashs Speedlite Canon compatibles E-TTL II conçus pour les appareils photos Canon SLR, y compris les modèles 420EX/430EX/550EX/580EX, pour enregistrer des images fixes naturelles dans des conditions d'éclairage faible. Reportez-vous aussi au manuel d'instructions du flash Speedlite.

F

Connexion d'un flash Speedlite

❍ Lors de la connexion d'un flash Speedlite Canon, vous ne pouvez pas utiliser le cordon de griffe porte-accessoire conçu pour les appareils SLR Canon EOS.
❍ Mettez toujours le caméscope hors tension avant de connecter ou de détacher un flash.

1. **Insérez le pied de montage du flash bien droit et à fond dans la griffe porte-accessoire avancée.**
2. **Serrez la bague de verrouillage.**
   Quand vous tournez la bague de verrouillage, la broche de verrouillage sort et verrouille la position du flash.

Pour détacher le flash :
Tournez la bague de verrouillage complètement dans le sens opposé. Vérifiez que la broche de verrouillage est débloquée avant de détacher le flash de la griffe porte-accessoire avancée.

Utilisation du flash

TAPE | CARD | EXT. CONT. | VCR/ PLAY | A | Tv | Av | M

1. **Réglez la molette POWER sur un mode d'enregistrement autre que M et mettez le flash sous tension.**
   - Quand le flash Speedlite se charge, l'indicateur ⚡ clignote en blanc. Une fois que le flash est chargé, l'indicateur ⚡ reste allumé en vert.
   - Si l'indicateur ⚡ continue de clignoter en blanc pendant longtemps, remplacez les piles.
2. **Appuyez sur la touche PHOTO pour enregistrer une image fixe.**

❍ Attendez que le flash soit chargé avant d'enregistrer l'image fixe. Vous pouvez enregistrer une image fixe quand le flash est en train de se charger mais le flash ne se déclenche pas.
❍ Mettez le flash Speedlite hors tension quand vous ne l'utilisez pas.
❍ Le flash ne se déclenche pas pendant le verrouillage de l'exposition.
❍ Lors de l'utilisation du flash, vous pouvez utiliser les vitesses d'obturation 1/4è à 1/500è en mode Tv.
❍ Le caméscope ne prend pas en charge la fonction Bounce Flash ou la fonction de système à plusieurs flash sans fil des flashs Speedlite 420EX/430EX/550EX/580EX.
❍ Le caméscope ne prend pas en charge l'émetteur sans fil ST-E2 pour flash Speedlite ou la fonction de commande maître/esclave des flashs Speedlite 420EX/430EX/550EX/580EX.
❍ Lors d'un enregistrement dans des conditions très sombres, la lampe d'appoint de l'autofocus du flash Speedlite peut l'allumer quand vous maintenez enfoncée la touche PHOTO jusqu'à mi-course (si vous enregistrez avec l'autofocus).
❍ Le flash Speedlite ne se déclenche pas quand le mode d'acquisition est réglé sur Bracketing auto.

Contrôle d'une image fixe juste après son enregistrement

Vous pouvez choisir d'afficher une image fixe pendant 2, 4, 6, 8 ou 10 secondes après son enregistrement.

TAPE | **CARD** | EXT. CONT. | VCR/ PLAY | A | Tv | Av | M

MENU (📖 32) CAMERA SETUP ▶ REVIEW ·····2SEC

Ouvrez le menu et sélectionnez [CAMERA SETUP]. Sélectionnez [REVIEW], sélectionnez une option de réglage et refermez le menu.

- L'image fixe est affichée aussi longtemps que vous maintenez pressée la touche PHOTO après l'enregistrement.
- Le menu d'opération des images fixes apparaît si vous appuyez sur la touche SET pendant le contrôle d'une image fixe, ou quand vous appuyez sur la touche SET juste après un enregistrement. Dans ce menu, vous pouvez protéger (📖 132) ou effacer (📖 131) l'image.
- [REVIEW] ne peut pas être choisi quand (prise de vue en rafale), (prise de vue en rafale grande vitesse) ou (bracketing auto) est sélectionné.

Lecture d'images fixes à partir d'une carte mémoire

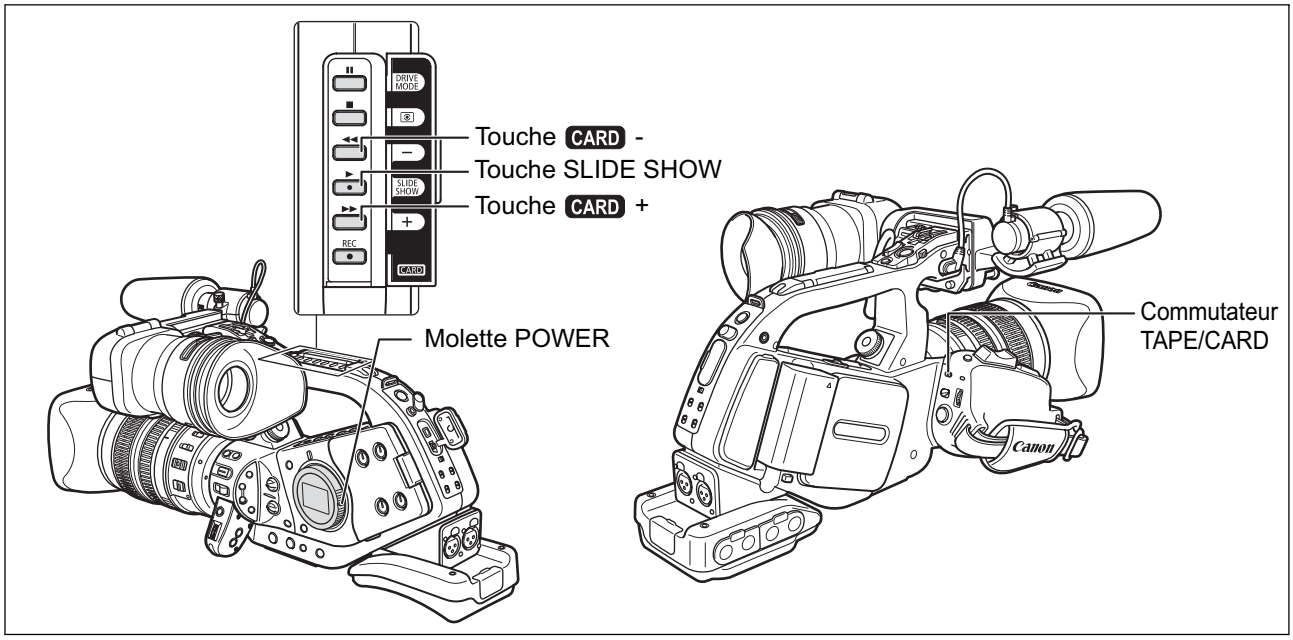

TAPE **CARD** | EXT. CONT. | VCR/PLAY | A | Tv | Av | M

1. Tournez la molette POWER sur VCR/PLAY et déplacez le commutateur TAPE/CARD sur ▭.

2. Appuyez sur la touche CARD +/– pour vous déplacer parmi les images.

❍ Les images non enregistrées avec ce caméscope, transférées à partir d'un ordinateur, modifiées sur un ordinateur et les images dont le nom de fichier a été changé peuvent ne pas être reproduites correctement.

❍ Ne mettez pas le caméscope hors tension, ne changez pas la position du commutateur TAPE/CARD ou de la molette POWER, n'ouvrez pas le couvercle de la fente de la carte mémoire, ne retirez pas la carte mémoire quand l'indicateur d'accès à la carte clignote. Cela pourrait endommager les données.

Diaporama

Appuyez sur la touche SLIDE SHOW.

- Les images sont reproduites l'une après l'autre.
- Appuyez de nouveau sur la touche pour arrêter le diaporama.

Écran d'index

1. Déplacez le levier de zoom vers W.

6 images maximum apparaissent.

2. Tournez la molette SELECT pour sélectionner une image.

- Déplacez la marque "☞" sur l'image que vous souhaitez afficher.
- Vous pouvez faire défiler les pages d'index en appuyant sur la touche CARD + / –.

3. Déplacez le levier de zoom vers T.

L'écran d'index est annulé et l'image sélectionnée est affichée.

Fonction de consultation de carte

Vous pouvez localiser des images sans avoir à les afficher une par une. Le nombre en haut à droite de l'écran indique le numéro d'image de l'image actuelle par rapport au nombre total d'images.

Maintenez pressée la touche CARD + / –.

Quand vous relâchez la touche, l'image correspondant au numéro d'image apparaît.

Effacement des images

Vous pouvez effacer les images une par une ou toutes en même temps.

❍ Faites attention lors de l'effacement des images. Les images effacées ne peuvent pas être récupérées.
❍ Effacer une image fixe intégrant un fichier de préréglage personnalisé (enregistré avec le réglage [ON+CP DATA]) effacera l'image et le fichier de préréglage personnalisé.

Les images protégées ne peuvent pas être effacées.

F

Effacement d'une seule image

TAPE **CARD** | EXT. CONT. | VCR/PLAY | A | Tv | Av | M

1. **Sélectionnez l'image que vous souhaitez effacer.**
2. **Appuyez sur la touche SET pour ouvrir le menu d'opération des images fixes.**
   En mode CAMERA CARD, le menu apparaît si vous appuyez sur la touche SET pendant le contrôle d'une image fixe, ou quand vous appuyez sur la touche SET juste après un enregistrement.
3. **Sélectionnez [IMAGE ERASE].**
4. **Sélectionnez [YES].**
   - l'image est effacée et l'image précédente apparaît.
   - Si une image est protégée, [YES] apparaît en gris.

Effacement de toutes les images

TAPE **CARD** | EXT. CONT. | VCR/PLAY | A | Tv | Av | M

MENU (📖 32) CARD OPERATIONS ▶ ERASE ALL IMAGES

1. **Ouvrez le menu et sélectionnez [CARD OPERATIONS].**
2. **Sélectionnez [ERASE ALL IMAGES].**
3. **Sélectionnez [YES] et refermez le menu.**
   Toutes les images fixes sauf celles qui sont protégées sont effacées.

Protection des images

Vous pouvez protéger vos images importantes des effacements accidentels pendant l'affichage d'une seule image ou de l'écran d'index.

Si une carte mémoire est initialisée, toutes les images y compris celles qui sont protégées, sont effacées de façon permanente.

TAPE **CARD** | EXT. CONT. | VCR/PLAY | A | Tv | Av | M

1. **Sélectionnez l'image que vous souhaitez protéger.**
2. **Appuyez sur la touche SET pour ouvrir le menu d'opération des images fixes.**
   En mode CAMERA CARD, le menu apparaît si vous appuyez sur la touche SET pendant le contrôle d'une image fixe, ou quand vous appuyez sur la touche SET juste après un enregistrement.
3. **Sélectionnez [⊶PROTECT].**
   "⊶" apparaît et l'image ne peut plus être effacée.

Protection pendant l'affichage de l'écran d'index

TAPE **CARD** | EXT. CONT. | VCR/PLAY | A | Tv | Av | M

MENU (📖 32) CARD OPERATIONS ▶ ➡ ⊶PROTECT

1. **Déplacez le levier de zoom vers W.**
   - 6 images maximum apparaissent.
   - Sélectionnez l'image que vous souhaitez protéger.
2. **Ouvrez le menu et sélectionnez [CARD OPERATIONS]. Sélectionnez [➡ ⊶PROTECT] et appuyez sur la touche SET.**
   - "⊶" apparaît sur l'image.
   - Sélectionnez des images supplémentaires avec la touche SELECT et protégez-le de la même façon.
3. **Refermez le menu.**

Initialisation d'une carte mémoire

Initialisez les nouvelles cartes ou quand vous obtenez le message "CARD ERROR". Vous pouvez aussi initialiser une carte mémoire pour effacer toutes les données qu'elle contient.

- ❍ L'initialisation d'une carte mémoire efface toutes les données, y compris les images protégées et les fichiers de préréglage personnalisé.
- ❍ Les images et les fichiers de préréglage personnalisé par l'initialisation ne peuvent pas être récupérées.
- ❍ Si vous utilisez une carte mémoire autre que celle fournie avec le caméscope, initialisez-la avec le caméscope.

F

MENU (📖 32)

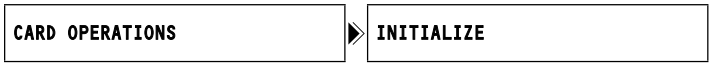

1. **Ouvrez le menu et sélectionnez [CARD OPERATIONS].**
2. **Sélectionnez [INITIALIZE].**
3. **Sélectionnez [EXECUTE].**
4. **Sur l'écran de confirmation, sélectionnez [YES].**
   l'initialisation de la carte mémoire demarre.

Réglages de l’ordre d’impression

Vous pouvez sélectionner des images fixes pour l’impression et régler le nombre de copies. Les réglages d’ordre d’impression sont compatibles avec le standard Digital Print Order Format (DPOF) et peuvent être utilisés pour l’impression sur des imprimantes compatibles DPOF. Un maximum de 998 images fixes peuvent être sélectionnées.

Sélection des images fixes pour l’impression (ordre d’impression)

TAPE | **CARD** | EXT. CONT. | VCR/PLAY | A | Tv | Av | M

1. **Sélectionnez l’image que vous souhaitez imprimer.**
2. **Appuyez sur la touche SET pour ouvrir le menu d’opération des images fixes.**
3. **Sélectionnez [⎙ PRINT ORDER].**
4. **Sélectionnez le nombre de copies.**
   - “⎙” apparaît sur l’image.
   - Pour annuler l’ordre d’impression, réglez le nombre de copies sur 0.

Sélection sur l’affichage de l’écran d’index

MENU (📖 32) CARD OPERATIONS ▶ ➡ ⎙PRINT ORDER

1. **Déplacez le levier de zoom vers W.**
   - 6 images maximum apparaissent.
   - Sélectionnez l’image que vous souhaitez imprimer.
2. **Ouvrez le menu et sélectionnez [CARD OPERATIONS]. Sélectionnez [➡ ⎙PRINT ORDER].**
3. **Appuyez sur la touche SET et réglez le nombre de copies avec la molette SELECT.**
   - “⎙” apparaît sur l’image.
   - Pour annuler l’ordre d’impression, réglez le nombre de copies sur 0.
4. **Refermez le menu.**

Suppression de tous les ordres d’impression

MENU (📖 32) CARD OPERATIONS ▶ ⎙ PRINT ORDERS ALL ERASE

1. **Ouvrez le menu et sélectionnez [CARD OPERATIONS].**
2. **Sélectionnez [⎙ PRINT ORDERS ALL ERASE] et sélectionnez [YES].**
   Tous les indications “⎙” disparaissent.
3. **Refermez le menu.**

Réglages conservés à la mise hors tension ou en mode STANDBY

La liste ci-dessous donne les réglages qui sont conservés lorsque vous mettez le caméscope hors tension ou que vous appuyez sur la touche STANDBY. Si la pile bouton au lithium intégrée est épuisée, tous les réglages sont effacés.

F

Mode d'enregistrement

	Mise hors tension	Mode STANDBY	Changement du commutateur MODE SELECT entre HD et SD
Réglage d'ouverture en mode Av	○		Réinitialisation
Réglage de vitesse d'obturation en mode Tv	○		Réinitialisation
Réglage d'ouverture, vitesse d'obturation en mode Manuel	○		Réinitialisation
Balance des blancs personnalisée	○		
Mémorisation d'exposition en/hors service	Retour au mode désactivé	○	Réinitialisation
Réglage d'ouverture, vitesse d'obturation en mémorisation d'exposition	Réinitialisation	○	Réinitialisation
Réglage des barres de couleur*	Réinitialisation	○	
Barres de couleur en/hors service*	Réinitialisation	○	
Réglage des fondus*	Réinitialisation	○	
Ouverture/fermeture en fondu*	Réinitialisation		○
CAMERA Réglages du MENU	○		
CAMERA CARD Réglages du MENU	○		
Affichage sur l'écran du téléviseur en/hors service	○		
Affichage sur le viseur	Retour à l'écran normal		○
Éclairage du panneau latéral	Retour au mode désactivé		
Mémoire du point zéro*	○		

* N'est pas disponible pour enregistrer des images fixes sur la carte mémoire.

La liste ci-dessous donne les réglages qui sont conservés lorsque vous changez de mode de programme d'exposition automatique ou que vous modifiez la vitesse séquentielle.

Mode d'enregistrement

	Quand vous passez à un programme d'enregistrement autre que ▭ Enregistrement simple	Lorsque vous passez à ▭ Enregistrement simple	Lorsque vous modifiez la vitesse séquentielle*
Réglage d'ouverture en mode Av	○		Réinitialisation
Réglage de vitesse d'obturation en mode Tv	○		Réinitialisation
Réglage d'ouverture, vitesse d'obturation en mode Manuel	○		Réinitialisation
Balance des blancs personnalisée	○		
Mémorisation d'exposition en/hors service	Retour au mode désactivé		
Réglage d'ouverture, vitesse d'obturation en mémorisation d'exposition	Réinitialisation		
Réglage des barres de couleur*	○		
Barres de couleur en/hors service*	○		
Réglage des fondus*	○	Réinitialisation	○
Ouverture/fermeture en fondu*	○	Réinitialisation	○
CAMERA Réglage du MENU	○		
CAMERA CARD Réglages du MENU	○		
Affichage sur l'écran du téléviseur en/hors service	○		
Affichage sur le viseur	○		
Éclairage du panneau latéral	○		
Mémoire du point zéro*	○		

* N'est pas disponible pour enregistrer des images fixes sur la carte mémoire.

Affichages sur l'écran

Mise hors service des affichages sur l'écran du caméscope

Vous pouvez cacher les affichages de l'écran pour utiliser l'écran complètement pour la lecture.

TAPE CARD | EXT. CONT. | VCR/ PLAY | A | Tv | Av | M

MENU (📖 32) DISPLAY SETUP/ ▶ DISPLAYS····ON

Ouvrez le menu et sélectionnez [DISPLAY SETUP/]. Sélectionnez [DISPLAYS], réglez-le sur [OFF <PLAYBK>] et refermez le menu.

- Les messages d'avertissement continuent d'apparaître et les codes de données apparaissent s'ils sont en service.
- Les affichages de fonctionnement de la bande apparaissent pendant 2 secondes.

Mise hors/en service des affichages sur l'écran du téléviseur

Quand vous connectez un téléviseur pour l'enregistrement, vous pouvez choisir de masquer les affichages du caméscope sur l'écran du téléviseur. Pour la lecture, vous pouvez mettre en service les affichages sur l'écran du téléviseur.

TAPE CARD | EXT. CONT. | VCR/ PLAY | A | Tv | Av | M

MENU (📖 32) DISPLAY SETUP / ▶ TV SCREEN····ON

Ouvrez le menu et sélectionnez [DISPLAY SETUP/]. Sélectionnez [TV SCREEN], réglez le sur [ON] ou [OFF] et refermez le menu.

Les affichages apparaissent ou disparaissent de l'écran du téléviseur en fonction du réglage sélectionné.

Affichage sur l'écran pendant l'enregistrement

Reportez-vous aussi à 📖 45.

CAMERA

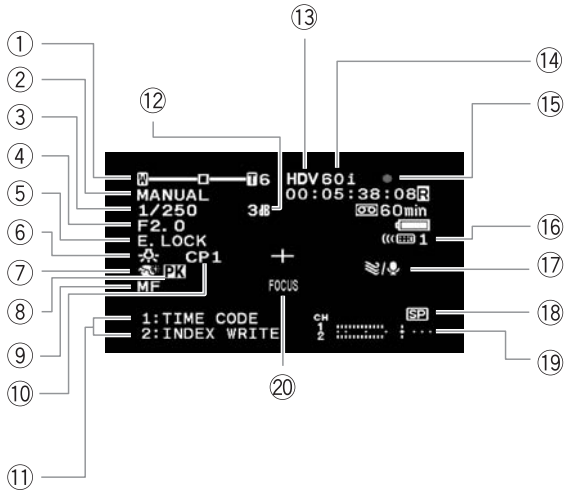

CAMERA CARD

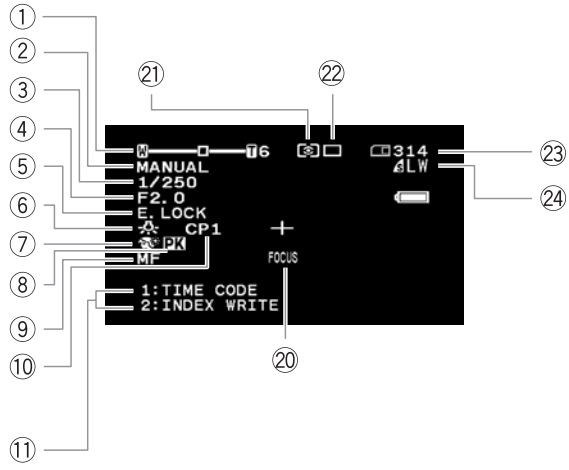

① Position du zoom/ Vitesse du zoom (📖 51) / Niveau d'exposition (📖 76)	⑭ Vitesse séquentielle (📖 58)
② Programme d'exposition automatique (📖 71)	⑮ Fonctionnement de la bande ● REC ●❚❚ PAUSE ■ STOP ▲ EJECT
③ Vitesse d'obturation* (📖 74, 76)	⑯ Mode du capteur de télécommande (📖 114)
④ Ouverture* (📖 75, 76)	⑰ Filtre anti-vent (📖 66)
⑤ Mémorisation d'exposition (📖 77) / Décalage de l'exposition (📖 78)	⑱ Mode d'enregistrement (📖 100)
⑥ Balance des blancs (📖 80)	⑲ Témoin de niveau audio (📖 69)
⑦ Détail des tons chair (📖 83)	⑳ Agrandissement (📖 55)
⑧ Compensation (📖 55)	㉑ Méthode de mesure (📖 126)
⑨ Mise au point manuelle (📖 54)	㉒ Mode d'acquisition (📖 124)
⑩ Préréglage personnalisé (📖 84)	㉓ Photos disponibles sur la carte (📖 119)
⑪ Touches personnalisées (📖 92)/ Date et heure (📖 42)	㉔ Qualité/taille de la photo (📖 119)
⑫ Gain (📖 79)	
⑬ Standard d'enregistrement (📖 48)	

* En mode manuel

Affichages sur l'écran pendant la lecture

VCR/PLAY

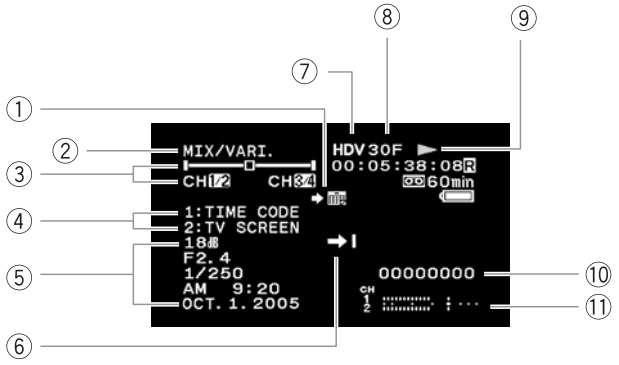

VCR/PLAY CARD

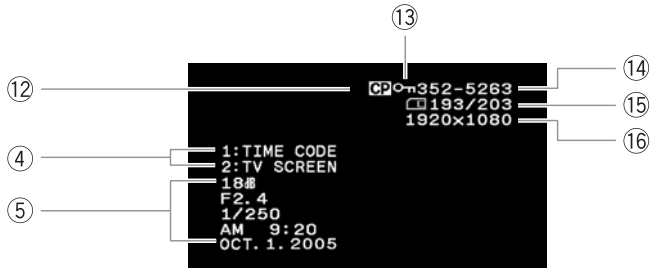

① Recherche de date (📖 112)/ Recherche d'index (📖 111)	⑩ Bits utilisateur (📖 64)
② Sortie audio (📖 109)	⑪ Témoin de niveau audio (📖 69)
③ Balance de mixage (📖 109)	⑫ Données préréglées personnalisées intégrées dans l'image fixe (📖 90)
④ Touches personnalisées (📖 92)	⑬ Image protégée (📖 132)
⑤ Code de données (📖 113)	⑭ Numéro de l'image (📖 120)
⑥ Recherche de la fin (📖 50)	⑮ Nombre total d'images fixes (📖 119)
⑦ Standard d'enregistrement (📖 48)	⑯ Taille de l'image fixe (📖 119)
⑧ Vitesse séquentielle (📖 58)	
⑨ Fonctionnement de la bande (📖 103)	

- ● REC
- ●❚❚ PAUSE
- ■ STOP
- ⏏ EJECT
- ▶ PLAY
- ▶▶ : avance rapide
- ◀◀ : rembobinage
- ▶▶/◀◀ : recherche visuelle avant/ recherche visuelle arrière
- ×2▶/◀×2 : lecture à vitesse double arrière/avant
- ×1▶/◀×1 : lecture à vitesse normale arrière/avant
- ❚❚▶/◀❚❚ : lecture image par image /lecture arrière image par image
- ▶❚❚/❚❚◀ : pause à la lecture

F

Informations additionnelles

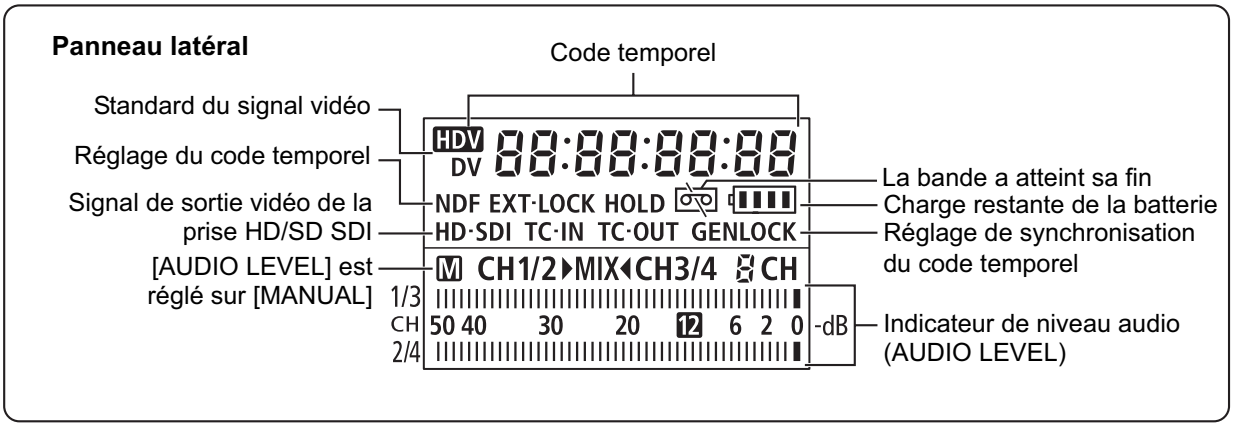
Panneau latéral
Code temporel
Standard du signal vidéo
Réglage du code temporel
Signal de sortie vidéo de la prise HD/SD SDI
[AUDIO LEVEL] est réglé sur [MANUAL]
HDV
DV
88:88:88:88
NDF EXT·LOCK HOLD
HD·SDI TC·IN TC·OUT GENLOCK
M CH1/2 MIX CH3/4 8 CH
1/3
CH
2/4
50 40 30 20 12 6 2 0 -dB
La bande a atteint sa fin
Charge restante de la batterie
Réglage de synchronisation du code temporel
Indicateur de niveau audio (AUDIO LEVEL)

Liste des messages

Message	Explication	📖
SET THE TIME ZONE, DATE AND TIME	Vous n'avez pas réglé la zone horaire, la date et l'heure. Ce message apparaît chaque fois que vous mettez le caméscope sous tension jusqu'à ce que vous régliez la zone horaire, la date et l'heure.	42
CHANGE THE BATTERY PACK	La batterie d'alimentation est déchargée. Remplacez ou chargez la batterie d'alimentation.	16
THE TAPE IS SET FOR ERASURE PREVENTION	La cassette est protégée. Remplacez la bande ou changez la position de la languette de protection.	147
REMOVE THE CASSETTE	Le caméscope s'arrête pour protéger la bande. Retirez et réinsérez la cassette.	30
CHECK THE HDV/DV INPUT	Le câble DV n'est pas connecté ou l'appareil numérique connecté est hors tension.	115
CONDENSATION HAS BEEN DETECTED	De la condensation d'humidité a été détectée dans le caméscope.	145
TAPE END	La bande a atteint sa fin. Rembobinez la bande ou remplacez la cassette.	–
HEADS DIRTY, USE CLEANING CASSETTE	Les têtes vidéo sont sales. Nettoyez les têtes vidéo.	144
ENTERING "POWER STANDBY"	Apparaît pendant une seconde quand vous appuyez sur la touche STANDBY.	44
CHECK THE LENS	L'objectif est mal monté. Tournez l'objectif jusqu'à ce que vous entendiez un déclic. Si le message est toujours affiché, démontez l'objectif puis remontez-le.	25
NO CARD	La carte mémoire n'est pas insérée dans le caméscope.	31
NO IMAGES	Aucune image n'est enregistrée sur la carte mémoire.	–
CARD ERROR	Une erreur s'est produite au niveau de la carte mémoire. Le caméscope ne peut pas enregistrer ou reproduire l'image. L'erreur peut être temporaire. Si les messages disparaissent après 4 secondes et que "" clignote en rouge, mettez le caméscope hors tension, retirez la carte puis réinsérez-la. Si "" devient vert, vous pouvez continuer l'enregistrement ou la lecture.	–
CARD FULL	Il n'y a plus de place sur la carte mémoire. Remplacez-la par une autre carte ou effacez des images.	–
NAMING ERROR	Les numéros de dossier et de fichier ont atteint leur valeur maximale.	–
UNIDENTIFIABLE IMAGE	L'image n'est pas enregistrée avec la compression JPEG ou avec une autre compression non compatible avec le caméscope, ou le fichier d'image est corrompu.	–
THE CARD IS SET FOR ERASURE PREVENTION	La carte mémoire SD est protégée contre les effacements. Remplacez la carte ou changez la position de la languette de protection.	31
INCORRECT TAPE STANDARD PLAYBACK IS RESTRICTED	Vous avez essayé de reproduire une bande enregistrée dans un standard différent que celui dans lequel le caméscope est réglé.	–
THE MEMORY CARD COVER IS OPEN	Refermez le couvercle de la fente de la carte mémoire.	31
HD INCOMPATIBLE LENS	Vous avez monté un objectif qui ne prend pas en charge l'enregistrement HDV.	25
THIS LENS HAS NO STILL SHOOTING CAPABILITY	Vous avez monté un objectif qui ne prend pas en charge l'enregistrement d'images fixes.	25
INCOMPATIBLE INPUT SIGNAL	Vous avez essayé d'entrer un signal vidéo incompatible avec les caméscope (par exemple, 720p).	115
PLAYBACK STD LOCKED PLAYBACK IS RESTRICTED	Quand le standard de lecture est déjà réglé sur le caméscope, vous avez essayé de reproduire une bande dans un standard vidéo différent du standard réglé.	103
PLAYBACK STD LOCKED INCOMPATIBLE VIDEO INPUT	Quand le standard de lecture est déjà réglé sur le caméscope, vous avez essayé d'entrer un signal vidéo dans un standard vidéo différent du standard réglé.	115
COPYRIGHT PROTECTED PLAYBACK IS RESTRICTED	Vous essayez de reproduire une bande protégée par des droits d'auteur.	116

Message	Explication	📖
COPYRIGHT PROTECTED DUBBING RESTRICTED	Vous essayez de doubler une bande protégée par des droits d'auteur. Ce message peut aussi apparaître quand un signal anormal est reçu pendant un enregistrement de l'entrée de ligne analogique ou pendant une conversion analogique-numérique d'une bande protégée par des droits d'auteur.	116

Maintenance/Divers

Précautions concernant la manipulation du caméscope

❍Ne transportez pas le caméscope en le tenant par le viseur, le microphone ou un câble.
❍Ne laissez pas le caméscope dans un endroit sujet aux hautes températures, tel que dans une voiture garée en plein soleil, et à une forte humidité.
❍N'utilisez pas le caméscope dans un endroit sujet à des champs magnétiques ou électriques importants tel que près d'un téléviseur ordinaire, un téléviseur à plasma, un émetteur de radio ou d'un appareil de communication portable.
❍Ne dirigez pas l'objectif ou le viseur vers une source de lumière importante. Ne laissez pas le caméscope dirigé vers un sujet lumineux.
❍N'utilisez pas le caméscope dans un endroit poussiéreux ou sableux. La poussière et le sable pourraient causer des dommages s'ils entraient dans la cassette ou le caméscope. La poussière et le sable peuvent aussi endommager l'objectif. Fixez le bouchon d'objectif après utilisation.
❍Le caméscope n'est pas étanche. L'eau, la boue ou le sel pourrait causer des dommages s'ils entraient dans la cassette ou le caméscope.
❍Faites attention à l'émission de chaleur des appareils d'éclairage.
❍Ne démontez pas le caméscope. Si le caméscope ne fonctionne pas correctement, consultez un personnel de service qualifié.
❍Manipulez le caméscope avec précaution. Ne soumettez pas le caméscope à des chocs ou à des vibrations car cela pourrait l'endommager.
❍Évitez les changements soudains de température. Amener rapidement le caméscope d'une température chaude à une température froide, ou inversement d'une température froide à une température chaude, peut créer une condensation d'humidité sur sa surface extérieure (📖 145).

Rangement

❍Si vous n'avez pas l'intention d'utiliser le caméscope pendant une période prolongée, rangez-le dans un endroit sans poussière, avec une faible humidité et à une température inférieure à 30 ºC.
❍Après une inutilisation prolongée, vérifiez les fonctions de votre caméscope pour vous assurer qu'il fonctionne correctement.

Nettoyage

Boîtier du caméscope et objectif

❍Utilisez un chiffon doux et sec pour nettoyer le boîtier du caméscope et l'objectif. N'utilisez jamais de chiffon traité chimiquement ou de solvants volatiles tels que du diluant à peinture.

Écran LCD

❍Nettoyez l'écran LCD avec un chiffon de nettoyage pour lunettes en vente dans le commerce.
❍De la condensation d'humidité peut se former sur la surface de l'écran quand la température change brutalement. Essuyez-le avec un chiffon doux et sec.

Viseur

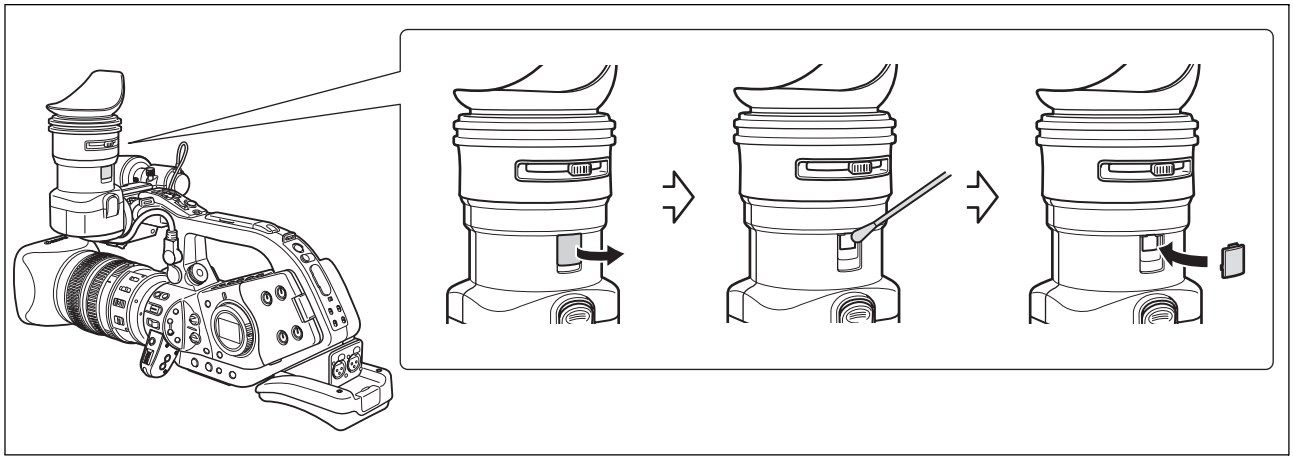

1. **Ouvrez le cache de protection (par ex. en utilisant un tournevis à tête plate).**
2. **Nettoyez le verre avec un coton-tige.**
3. **Remontez le cache de protection.**

Faites attention de ne pas rayer le verre quand vous le nettoyez.

Têtes vidéo

❍Si le message “HEADS DIRTY, USE CLEANING CASSETTE” apparaît, quand l’image de lecture est déformée, ou si, pendant la lecture d’une bande au standard HDV, l’image et/ou le son sont interrompus momentanément (environ 0,5 secondes) c’est que les têtes vidéo ont besoin d’être nettoyées.

❍Pour conserver la meilleure qualité d’image, nous vous recommandons de nettoyer souvent les têtes vidéo avec la cassette de nettoyage de tête vidéo numérique Canon DVM-CL ou une cassette de nettoyage sèche en vente dans le commerce.

❍Les bandes déjà enregistrées avec des têtes vidéo sales peuvent ne pas être reproduites correctement même si vous nettoyez les têtes vidéo.

❍N’utilisez pas de cassette de nettoyage de type humide avec ce caméscope.

❍Si la qualité de l’image de lecture ne s’améliore pas après le nettoyage des têtes vidéo, cela peut-être signifier qu’il y a un mauvais fonctionnement. Consultez un centre de service après vente Canon.

Condensation

Amener rapidement le caméscope d'une température chaude à une température froide, ou inversement d'une température froide à une température chaude, peut créer une condensation d'humidité (gouttelettes d'eau) sur sa surface intérieure. Arrêtez d'utiliser le caméscope si de la condensation a été détectée. Continuer d'utiliser le caméscope peut l'endommager.

La condensation peut se former dans les cas suivants :

quand le caméscope est amené d'une pièce climatisée dans une pièce chaude et humide.

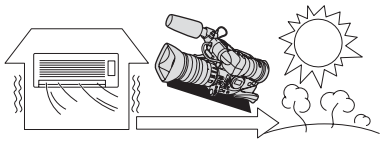

quand le caméscope est amené d'un endroit froid dans une pièce chaude.

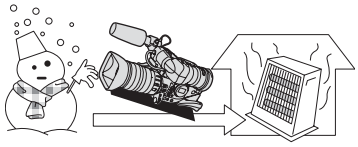

quand le caméscope est laissé dans une pièce humide.

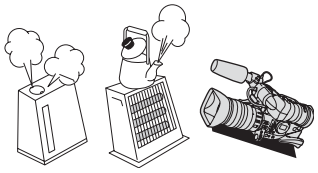

quand une pièce froide est chauffée rapidement.

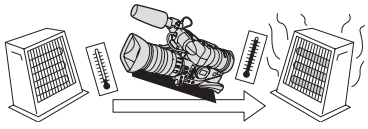

Comment éviter la condensation :

❍retirez la cassette, placez le caméscope dans un sac en plastique étanche et laissez-le s'acclimater doucement aux changements de température avant de le retirer du sac.

Quand de la condensation est détectée :

❍le caméscope s'arrête et le message d'avertissement "CONDENSATION HAS BEEN DETECTED" apparaît pendant environ 4 secondes et "💧" clignote.

❍si une cassette est en place, le message d'avertissement "REMOVE THE CASSETTE" apparaît et "📼" clignote. Retirez la cassette immédiatement et laissez le logement de la cassette ouvert. Laisser la cassette dans le caméscope peut endommager la bande.

❍aucune cassette ne peut être insérée quand de la condensation est détectée.

Résumé :

❍il faut environ 1 heure pour que les gouttelettes s'évaporent. Une fois que l'avertissement de condensation s'arrête de clignoter, attendez pendant plus d'une heure avant de reprendre l'utilisation.

Précautions de manipulation de la batterie d'alimentation

DANGER!
Manipulez la batterie avec précaution.

- Tenez-la éloignée du feu (où elle risque d'exploser).
- N'exposez pas la batterie d'alimentation à des températures supérieures à 60 ºC. Ne la laissez pas près d'un appareil de chauffage ou dans une voiture quand il fait chaud.
- N'essayez pas de la démonter ou de la modifier.
- Ne la laissez pas tomber et ne la soumettez pas à des chocs.
- Ne la mouillez pas.

❍Les batteries d'alimentation chargées continuent de se décharger naturellement. Par conséquent, chargez-la le jour de l'utilisation ou la veille pour être sûr qu'elle soit complètement chargée.
❍Fixez le couvre-prises sur la batterie d'alimentation quand elle n'est pas utilisée. Les contacts avec des objets métalliques peuvent causer un court-circuit et endommager la batterie d'alimentation.
❍Des prises sales peuvent entraîner un mauvais contact entre la batterie et le caméscope. Essuyez les prises avec un chiffon doux.
❍Ranger une batterie d'alimentation chargée pendant une longue période (environ 1 an) peut réduire sa durée de vie ou affecter ses performances. Nous recommandons de décharger complètement la batterie d'alimentation avant de la ranger dans un endroit sec et à une température inférieure à 30 ºC. Si vous n'avez pas l'intention d'utiliser la batterie d'alimentation pendant une période prolongée, chargez-la et déchargez-la complètement au moins une fois par an. Si vous possédez plusieurs batteries d'alimentation, réalisez ces précautions en même temps pour toutes les batteries d'alimentation.
❍Bien que la plage de températures de fonctionnement de la batterie d'alimentation soit de 0 ºC à 40 ºC, la plage optimale est de10 ºC à 30 ºC. À basse température, les performances seront réduites temporairement. Réchauffez la batterie dans votre poche avant de l'utiliser.
❍Remplacez la batterie d'alimentation si la durée d'utilisation après une pleine charge diminue de façon importante à température normale.

Le couvre-prises

Le couvre-prise de la batterie d'alimentation a une ouverture en forme de [▭]. Cela est pratique si vous souhaitez distinguer les batteries d'alimentation chargées de celles qui ne le sont pas. Dans le cas d'une batterie d'alimentation chargée, par exemple, appliquez le couvre-prises de façon à ce que l'ouverture en forme de [▭] montre l'étiquette bleue.

Partie postérieure de la batterie d'alimentation

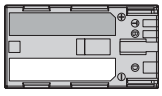

Couvre-prises appliqué
Batterie chargée

Batterie déchargée

Précautions lors de la manipulation des cassettes

❍Rembobinez les bandes après leur utilisation. Si la bande a du jeu ou est endommagée, l'image et le son peuvent être déformés.
❍Remettez les cassettes dans leur boîtier et conservez-les debout. Rembobinez la bande de temps en temps si les cassettes sont rangées pendant longtemps.
❍Ne laissez pas la cassette dans le caméscope après utilisation.
❍N'utilisez pas de cassette de bandes collées ou des cassettes non standards, elles pourraient endommager le caméscope.
❍N'utilisez pas de cassettes qui ont été coincées dans un mécanisme : elles pourraient souiller les têtes vidéo.
❍N'insérez rien dans les petits trous de la cassette, et ne la recouvrez pas de ruban adhésif.
❍Manipulez la cassette avec précaution. Ne laissez pas tomber les cassettes, ne les soumettez pas à des chocs importants car cela pourrait les endommager.
❍Avec les cassettes munies d'une fonction de mémoire, les bornes métalliques peuvent devenir sales à l'usage. Nettoyez les bornes avec un coton tige après environ 10 insertions /retraits. La fonction de mémoire n'est pas supportée par le caméscope.

F

Protection des cassettes contre les effacements accidentels

Pour protéger vos enregistrements des effacements accidentels, faites glisser la languette de protection de la cassette vers la gauche. (La position de cette languette est appelée SAVE ou ERASE OFF.)
Si vous insérez une cassette protégée en mode d'enregistrement, le message "THE TAPE IS SET FOR ERASURE PREVENTION" (la cassette est protégée contre les effacements accidentels) apparaît pendant environ 4 secondes et "" se met à clignoter. Si vous souhaitez enregistrer sur cette cassette, faites glisser la languette vers la droite.

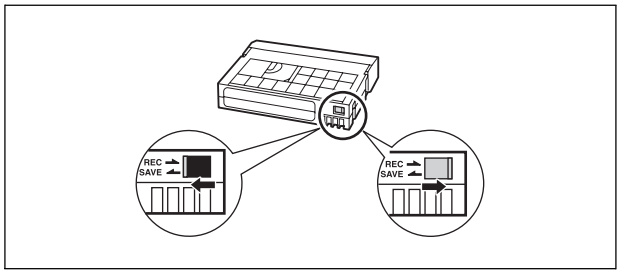

Carte mémoire

❍Pour transférer les images fixes enregistrées sur la carte mémoire sur un ordinateur, utilisez un lecteur de carte en vente dans le commerce ou un adaptateur de carte mémoire PC/PCMCIA.
❍Initialisez les nouvelles cartes avec le caméscope. Les cartes mémoire initialisées avec un autre appareil tel qu'un ordinateur peuvent ne pas fonctionner correctement.
❍Nous vous recommandons de conserver des sauvegardes des images de la carte mémoire sur le disque dur de votre ordinateur ou sur une autre mémoire externe. Les données d'image peuvent être endommagées ou perdues à cause d'un défaut de la carte mémoire ou une exposition à de l'électricité statique. Canon Inc. ne peut être tenue responsable pour les données endommagées ou perdues.
❍N'utilisez pas la carte mémoire dans un endroit sujet à un fort champ magnétique.
❍Ne laissez pas la carte mémoire dans un endroit sujet à une forte humidité ou à de hautes températures.
❍Ne démontez pas la carte mémoire.
❍Ne tordez pas, ne laissez pas tomber, ne soumettez pas la carte mémoire à des chocs et ne l'exposez pas à l'eau.
❍Amener rapidement la carte mémoire d'une température chaude à une température froide, ou inversement d'une température froide à une température chaude, peut créer une condensation d'humidité sur sa surface extérieure et intérieure. Si de la condensation se forme sur la carte, mettez-la de côté jusqu'à ce que l'humidité se soit évaporée complètement.

❍Ne touchez pas, n'exposez pas les bornes à la poussière ou aux saletés.
❍Vérifiez la direction avant d'insérer la carte mémoire. Insérez une carte mémoire de force dans la fente peut endommager la carte mémoire ou le caméscope.
❍Ne retirez pas l'étiquette de la carte mémoire, ne fixez pas une autre étiquette sur la carte mémoire.

Utilisation du caméscope à l'étranger

Sources d'alimentation électrique

Vous pouvez utiliser l'adaptateur secteur compact pour alimenter le caméscope et pour charger les batteries d'alimentation dans n'importe quel pays avec une alimentation comprise entre 100 et 240 V secteur, 50/60 Hz. Consultez le centre de service après-vente Canon pour plus d'informations sur les adaptateurs de fiche pour une utilisation à l'étranger.

Lecture sur l'écran d'un téléviseur

Vous pouvez reproduire vos enregistrements uniquement sur des téléviseurs du système NTSC. Le système NTSC est utilisé dans les pays/régions suivants :
Antigua, Aruba, Bahamas, Barbades, Bermudes, Bolivie, Canada, Chili, Colombie, Corée, Costa Rica, Cuba, Équateur, El Salvador, Guam, Guatemala, Groenland, Haïti, Honduras, Jamaïque, Japon, Mexique, Micronésie, Myanmar, Nicaragua, Panama, Pérou, Philippines, Puerto Rico, Saint Kitts-et-Nevis, Sainte-Lucie, Saint-Vincent et les Grenadines, Samoa américaines, Surinam, Taiwan, Trinité-et-Tobago, USA, Venezuela, Iles Vierges.

Recyclage de la batterie au lithium rechargeable intégrée

Si vous souhaitez mettre au rebut votre caméscope, retirez d'abord la batterie au lithium rechargeable intégrée pour la recycler selon les règles de recyclage en vigueur dans votre pays.

1. **Retirez la plaque signalétique avec un tournevis à tête plate comme montré sur l'illustration.**

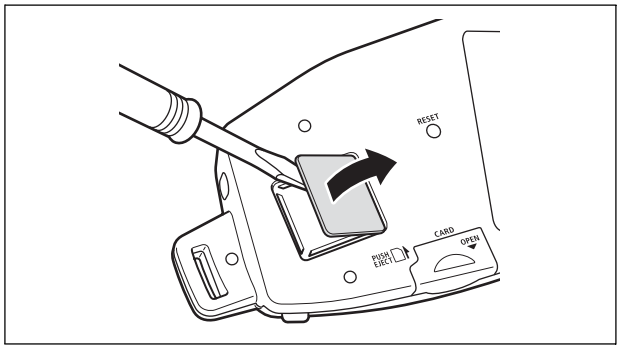

2. **En utilisant une paire de ciseaux ou des petites cisailles, coupez les 4 joints en plastique indiqués et retirez le couvercle.**

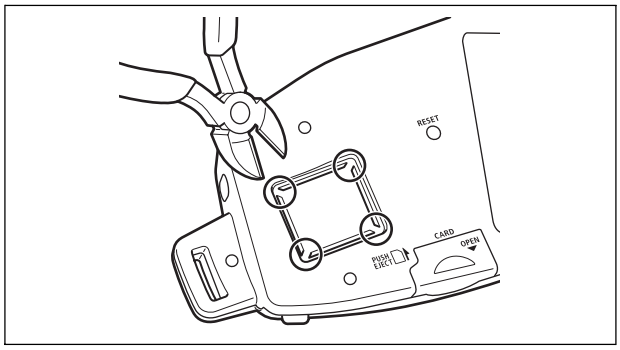

3. **En utilisant une paire de pinces, retirez la carte flexible sur laquelle la pile au lithium est installée et tirez pour la détacher.**

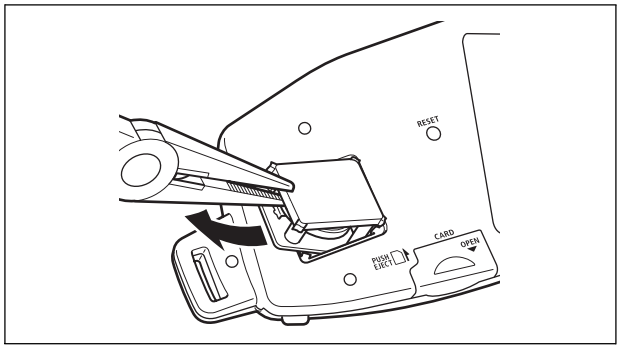

- ❍ Ne retirez pas le couvercle dans un autre but que le retrait de la batterie pour recyclage lors de la mise au rebut du caméscope.
- ❍ Une fois retirée, conservez la batterie hors de la portée des enfants. Si elle est avalée, consultez un médecin immédiatement. La pile peut se fissurer et son électrolyte peut endommager l'estomac et les intestins.
- ❍ Lors du retrait de la batterie au lithium intégrée, déconnectez toutes les sources d'alimentation (adaptateur compact et batterie d'alimentation) du caméscope.

Dépannage

Si vous avez un problème avec votre caméscope, reportez-vous à cette liste. Consultez votre revendeur ou un centre de service après vente Canon si le problème persiste.

Source d'alimentation électrique

Problème	Cause	Solution	📖
Le caméscope ne se met pas sous tension.	La batterie d'alimentation n'est pas fixée correctement.	Fixez la batterie d'alimentation correctement.	16
Le caméscope se met hors tension tout seul.	La fonction d'économie d'énergie est en service.	Mettez le caméscope sous tension.	44
Le viseur s'allume et s'éteint.	La batterie d'alimentation est déchargée.	Remplacez ou chargez la batterie d'alimentation.	16

Enregistrement/lecture

Les touches ne fonctionnent pas.	Aucune cassette n'est insérée.	Insérez une cassette.	30
"💧" clignote sur l'écran.	De la condensation a été détectée.	Reportez-vous à la page indiquée.	145
"REMOVE THE CASSETTE" apparaît sur l'écran.	Le caméscope s'arrête pour protéger la bande.	Retirez et réinsérez la cassette.	30
La télécommande sans fil ne fonctionne pas.	Le caméscope et la télécommande sans fil ne sont pas réglés sur le même mode de capteur de télécommande.	Changez le mode de capteur de télécommande.	114
	Les piles de la télécommande sans fil sont usées.	Remplacez les piles.	29
Des caractères anormaux apparaissent sur l'écran. Le caméscope ne fonctionne pas correctement.	Ce caméscope utilise un micro-ordinateur. Un bruit extérieur ou de l'électricité statique peut entraîner l'apparition de caractères anormaux sur l'écran.	Déconnectez l'alimentation électrique et reconnectez-la après un court instant. Si le problème persiste, déconnectez l'alimentation électrique et appuyez sur le bouton RESET avec un objet pointu. Appuyer sur le bouton RESET réinitialise tous les réglages.	–

Enregistrement

La molette POWER n'est pas en position OFF mais le témoin POWER est éteint.	L'option [LED ON/OFF] est réglée sur [OFF].	Réglez l'option [LED ON/OFF] sur [ON].	100
Aucune image n'apparaît sur l'écran.	La molette POWER n'est pas réglée sur un programme d'enregistrement.	Réglez la molette POWER sur un programme d'enregistrement.	43
"SET THE TIME ZONE, DATE AND TIME" apparaît sur l'écran.	Le fuseau horaire, la date et l'heure ne sont pas réglés, ou la batterie au lithium rechargeable intégrée est épuisée.	Réglez le fuseau horaire, la date et l'heure. Si nécessaire, alimentez le caméscope avec l'adaptateur secteur compact et laissez-le connecté avec la molette POWER réglé sur OFF pendant au moins 24 heures pour recharger la batterie intégrée avant de réaliser les réglages.	42
Appuyer sur la touche marche/arrêt ne démarre pas l'enregistrement.	Aucune cassette n'est insérée.	Insérez une cassette.	30
	La molette POWER n'est pas réglée sur un programme d'enregistrement.	Réglez la molette POWER sur un programme d'enregistrement.	43
	Le levier de verrouillage de la poignée de transport est activé.	Faites glisser le levier de verrouillage sur la gauche pour le désactiver.	44

Enregistrement

Problème	Cause	Solution	📖
Le caméscope ne fait pas la mise au point.	La mise au point automatique ne fonctionne pas sur ce sujet.	Faites la mise au point manuellement.	54
	Le viseur n'est pas ajusté.	Ajustez le viseur avec le levier de réglage dioptrique du viseur.	22
	L'objectif est sale.	Nettoyez l'objectif.	143
La lampe témoin ne s'allume pas.	[TALLY LAMP] est réglé sur [OFF] dans le menu.	Réglez [TALLY LAMP] sur [ON] ou [BLINK].	101
Une barre lumineuse verticale apparaît sur l'écran.	Une forte lumière dans une scène sombre peut faire apparaître une barre (tâche) lumineuse verticale. Ce n'est pas un mauvais fonctionnement.	Enregistrez en mode Av avec f5,6–f8,0.	75
L'image du viseur est floue.	Le viseur n'est pas ajusté.	Ajustez le viseur avec le levier de réglage dioptrique du viseur.	22
Le son ne s'enregistre pas.	La touche INPUT SELECT n'est pas réglée sur la bonne position.	Réglez la touche INPUT SELECT sur la bonne position.	66 67
	La touche REC LEVEL est réglée sur M et le niveau d'enregistrement est trop bas.	Ajustez le niveau audio correctement.	69
Le son s'enregistre, mais le niveau est très faible.	Le microphone connecté à la prise XLR nécessite une alimentation fantôme.	Réglez la touche +48V sur ON.	66 67
	L'atténuateur de microphone est activé.	Réglez la touche MIC ATT. sur OFF.	66 67

Lecture

Problème	Cause	Solution	📖
Appuyer sur la touche de lecture ne démarre pas la lecture.	Le caméscope est hors tension, ou il n'est pas réglé en mode VCR/PLAY.	Réglez le caméscope en mode VCR/PLAY.	103
	Aucune cassette n'est insérée.	Insérez une cassette.	30
La bande avance mais aucune image n'apparaît sur l'écran du téléviseur.	Les têtes vidéo sont sales.	Nettoyez les têtes vidéo.	144
	Vous essayez de reproduire ou de doubler une bande protégée par des droits d'auteur.	Arrêtez la lecture/doublage.	–
Pendant la lecture d'une bande enregistrée au standard HDV, il y a de brèves interruption dans l'image de lecture.	Les têtes vidéo sont sales.	Nettoyez les têtes vidéo.	144
Lors de la connexion d'un téléviseur ou un moniteur muni d'une prise COMPONENT OUT (prise "D"), tous les affichages sur l'écran sont hors service.	L'option [HD DOWN-CONV] est réglée sur [ON] ou l'option [DISPLAYS] est réglée sur [OFF <PLAYBK>].	Réglez l'option [HD DOWN-CONV] sur [OFF] ou réglez l'option [DISPLAYS] sur [ON].	38 140

Utilisation de la carte mémoire

Problème	Cause	Solution	📖
La carte mémoire ne peut pas être insérée.	La carte mémoire n'est pas dirigée dans la direction correcte.	Retournez la carte mémoire et réinsérez-la.	31
La carte mémoire ne peut pas être enregistrée.	Il n'y a pas de carte mémoire.	Insérez une carte mémoire.	31
	La carte mémoire est pleine.	Remplacez la carte mémoire ou effacez des images.	131
	La carte mémoire n'est pas initialisée.	Initialisez la carte mémoire.	133
	Les numéros de dossier et de fichier ont atteint leur valeur maximale.	Réglez [FILE NOS.] sur [RESET] et insérez une carte mémoire.	120
La carte mémoire ne peut pas être reproduite.	La molette POWER ou le commutateur TAPE/CARD ne sont pas réglés sur la position correcte.	Mettez la molette POWER sur la position VCR/PLAY et le commutateur TAPE/CARD sur ▭.	129
Une image ne peut pas être effacée.	L'image est protégée.	Annulez la protection.	132
"▭" clignote en rouge.	Une erreur relative à la carte s'est produite.	Mettez le caméscope hors tension. Retirez et réinsérez la carte mémoire. Initialisez la carte mémoire si le clignotement persiste.	133

Autres

Objectifs avec stabilisateur d'image intégré : des bulles d'air on été détectées à l'intérieur de l'objectif.	Il peut arriver que des bulles d'air se forment à l'intérieur de l'objectif en avion ou en montagne. Ce n'est pas un mauvais fonctionnement. Les bulles d'air disparaîtront au bout d'une semaine environ.	–

A propos de l'écran LCD

L'écran a été réalisé avec des techniques de très haute précision, avec plus de 99,99% de pixels actifs par rapport aux spécifications. Moins de 0,01% des pixels peuvent occasionnellement avoir un défaut d'allumage ou apparaître en noir ou en vert. Cela n'a aucun effet sur les images enregistrées et ne constitue pas un mauvais fonctionnement.

Schéma fonctionnel

(La disponibilité diffère d'un endroit à l'autre)

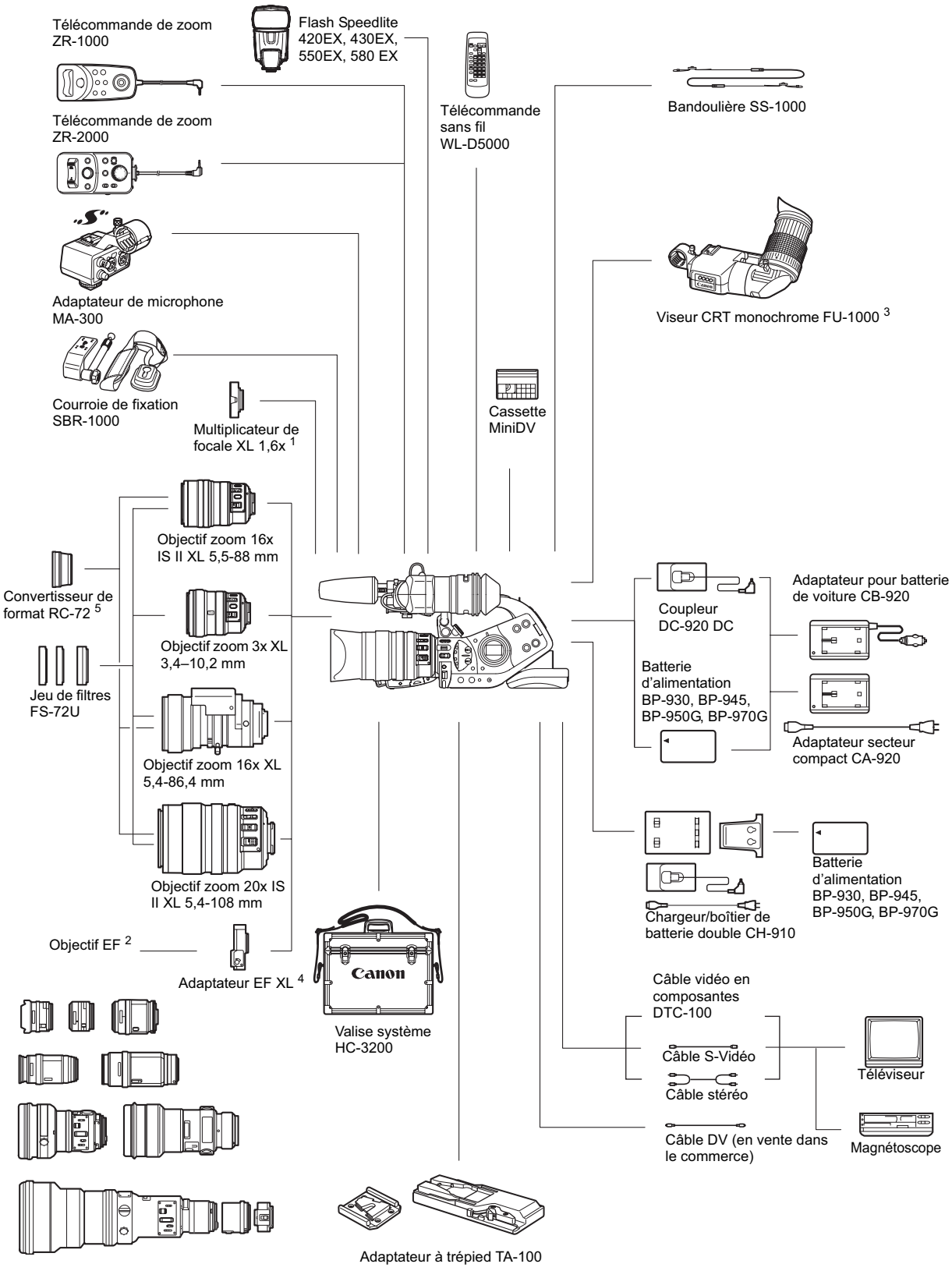

F

Informations additionnelles

[1] Peut être attaché aux objectifs zoom manuels HD 20x L IS, 20x L IS, 16x IS II et 16x (uniquement pour l'enregistrement en mode SD).

[2] Vous ne pouvez pas utiliser les objectifs EF-S.

[3] Quand vous utilisez le viseur CRT monochrome FU-1000 avec le XL H1, vous pouvez utiliser l'adaptateur de secteur compact ou l'adaptateur pour batterie de voiture CB-920 optionnel comme source d'alimentation. Vous ne pouvez pas utiliser l'adaptateur de batterie d'alimentation fourni avec le FU-1000 ; à la place, connectez le coupleur DC directement au XL H1 et connectez-le à l'adaptateur de secteur compact ou l'adaptateur pour batterie de voiture.
De plus, vous ne pouvez pas utiliser le protecteur de microphone fourni avec le FU-1000 quand vous l'utilisez avec le XL H1.

[4] Lors de la fixation d'un objectif EF au XL H1, l'équivalent 35 mm de la longueur focale effective est la suivante : 4:3 - environ 8,8x / 16:9 - environ 7,2x.

[5] Uniquement pendant un enregistrement en mode SD 4:3.

Accessoires en option

Il est recommandé d'utiliser des accessoires Canon d'origine.
Ce produit est conçu pour atteindre une excellente performance lorsqu'il est utilisé avec des accessoires Canon d'origine. Canon ne peut être tenue responsable de tout dégât causé à ce produit et/ou de tout accident, tel qu'un incendie, provoqués par le mauvais fonctionnement d'accessoires qui ne sont pas des accessoires d'origine Canon (par exemple une fuite et/ou l'explosion d'une batterie d'alimentation). Notez que cette garantie ne s'applique pas aux réparations consécutives à des défaillances d'accessoires qui ne sont pas des accessoires d'origine Canon, même si vous pouvez demander ce type de réparation à vos frais.

F

Batteries

La batterie BP-950G est également disponible comme accessoire en option. La batterie BP-970G en option fournit plus de 35% de durée d'enregistrement de plus que la BP-950G.

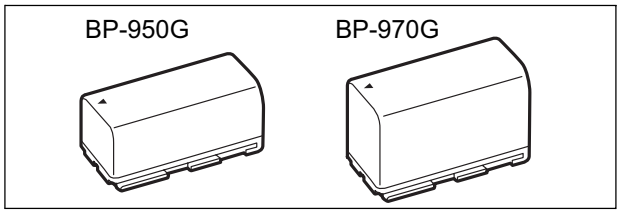

Adaptateur pour batterie de voiture CB-920

Utilisez l'adaptateur pour batterie de voiture pour alimenter le caméscope ou pour charger les batteries d'alimentation en déplacement. L'adaptateur se branche sur la prise allume-cigare de votre voiture et fonctionne sur une batterie 12-24 V CC à masse négative.

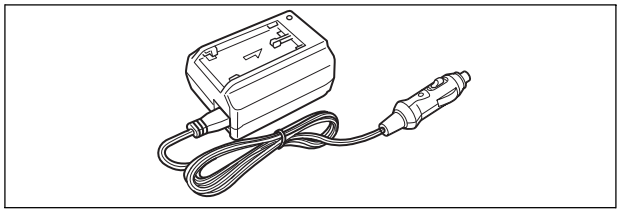

Jeu de filtres FS-72U

Un filtre UV, un filtre ND et un filtre polarisant circulaire vous aident à contrôler les conditions d'éclairage difficiles.

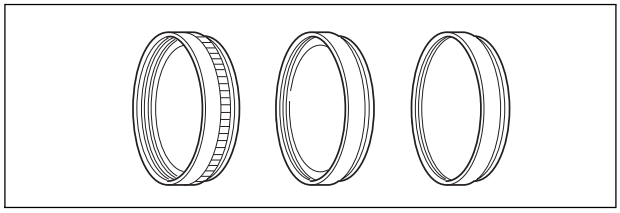

Valise système HC-3200

Une valise solide, fermant à clé, qui apporte la sécurité et une protection de style au caméscope pendant son transport et pour son rangement.

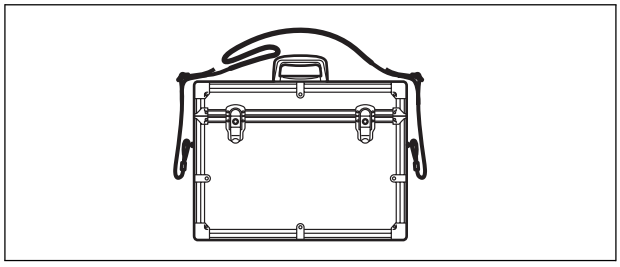

Objectif zoom 3x XL 3,4–10,2 mm

Un objectif super grand-angle qui vous offre une plage 24,5-73,5 mm (équivalent aux films 35 mm).

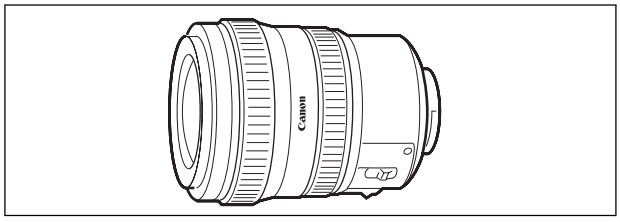

Objectif zoom 16x XL 5,4–86,4 mm

Objectif zoom haute résolution avec deux modes zoom (manuel et électrique), un filtre ND intégré et des fonctions AE.

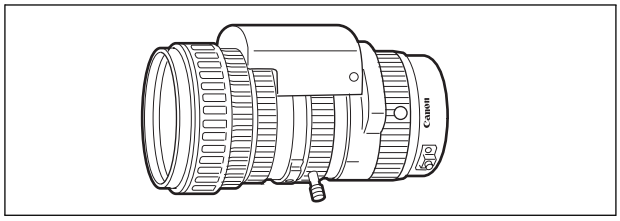

Multiplicateur de focale XL 1,6x

Montez ce multiplicateur de focale entre l'objectif XL Canon et le XL H1 pour augmenter la longueur focale de l'objectif de 1,6x.

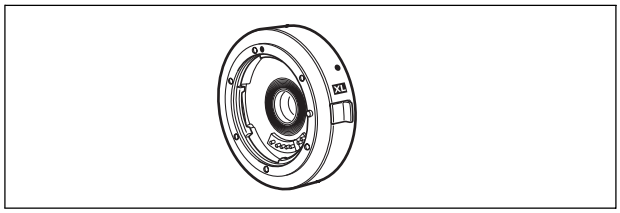

Adaptateur EF XL

Vous permet de monter des objectifs EF Canon sur le XL H1. La différence de taille entre le capteur CCD de 1/3 de pouce du XL H1 et un film 35 mm signifie que la profondeur de focale effective des objectifs des appareils photo est multipliée par 8,8 fois (4:3)/7,2 fois (16:9).

- Demandez à votre revendeur local la confirmation de compatibilité avec les objectifs choisis.

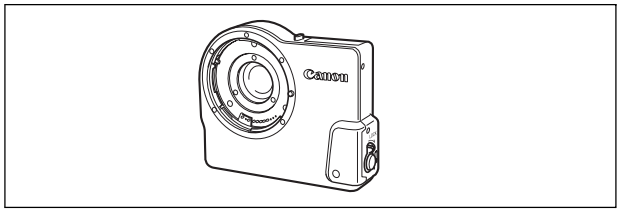

Viseur CRT monochrome FU-1000

Viseur monochrome de qualité professionnelle avec tube cathodique de 1,5 pouce.

- Si vous utilisez le FU-1000 avec le XL H1, vous pourrez alimenter l'appareil via le CA-920 ou via le CB-920 en option. L'adaptateur de batterie d'alimentation fourni avec le FU-1000 n'est pas nécessaire. Fixez le coupleur DC directement sur le XL H1, puis connectez-le avec le CA-920/CB-920.

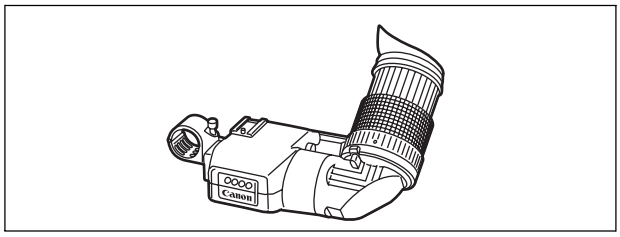

Adaptateur à trépied TA-100

Le TA-100 vous permet de fixer/retirer rapidement le XL H1 du trépied.

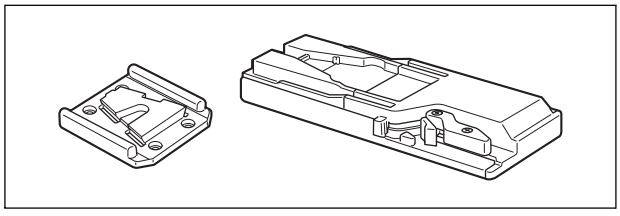

Courroie de fixation SBR-1000

Utiliser la SBR-1000 comme soutien additionnel de la caméra vidéo avec la bandoulière allègera de façon significative le poids de la caméra lors de la prise de vue.

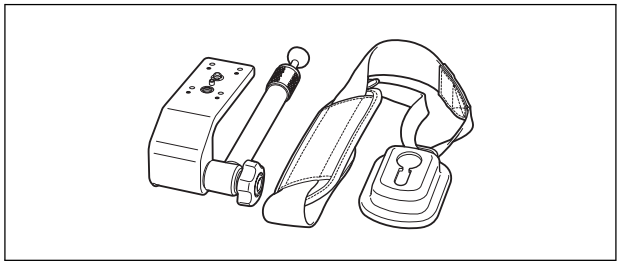

Adaptateur de microphone MA-300

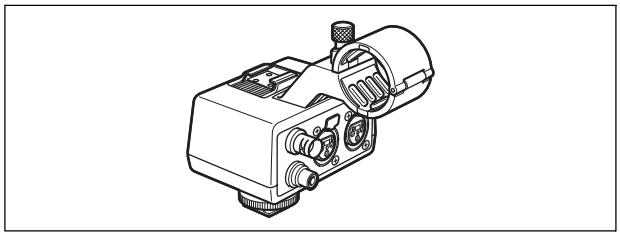

Avec le MA-300, vous pouvez utiliser des microphones équilibrés sur les 4 canaux.

- Le MA-300 ne permet pas l'utilisation d'une alimentation fantôme.

Chargeur/boîtier de batterie double CH-910

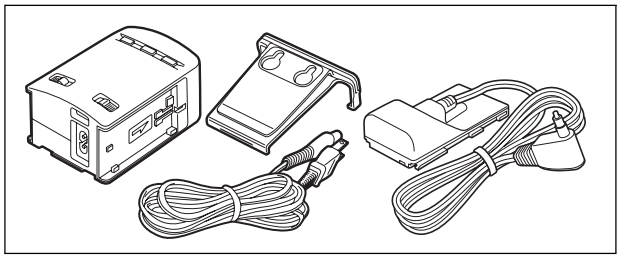

Le CH-910 est capable de recharger deux batteries d'alimentation de manière consécutive. Vous pouvez également alimenter le caméscope en lui connectant le CH-910 avec des batteries d'alimentation chargées. Si vous fixez deux batteries d'alimentation, vous pourrez remplacer la batterie épuisée sans couper l'alimentation.

Batterie d'alimentation	Durée de charge
BP-950G	280 min.
BP-970G	380 min.

La durée de charge varie avec les conditions de charge.

Télécommande de zoom ZR-2000

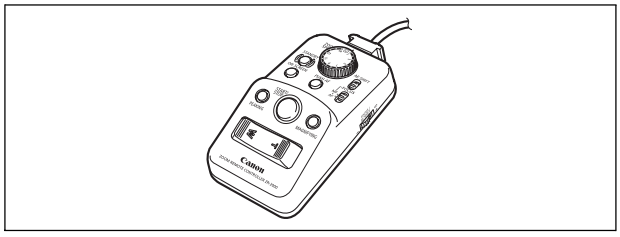

Quand la ZR-2000 est connectée à la prise LANC d'un caméscope Canon, il est possible de commander des fonctions telles que le démarrage et l'arrêt de l'enregistrement, le zoom et la mise au point tout en regardant l'image sur l'affichage local sans avoir à toucher au caméscope. C'est particulièrement pratique quand que le caméscope est monté sur un trépied et vous souhaitez obtenir une stabilité maximum pour la prise de vue.

Viseur couleur FU-2000

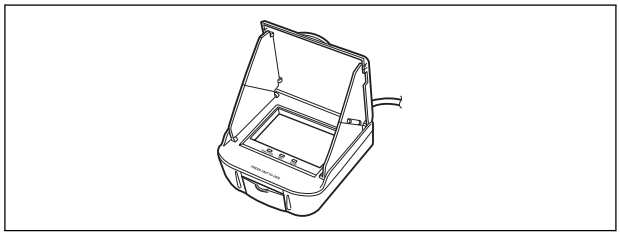

Quand le FU-2000 est connecté à la douille de viseur couleur du caméscope, il est possible de contrôler l'image sur l'écran sans avoir à se trouver à côté du caméscope. De plus, en connectant le FU-2000 à la télécommande de zoom ZR-2000, vous pouvez accéder aux commandes du caméscope tout en regardant l'image sur l'écran sans toucher avoir à touche le caméscope.

Cette marque identifie un accessoire vidéo Canon garanti d'origine. Quand vous utilisez un équipement vidéo Canon, nous vous recommandons d'utiliser des accessoires de marque Canon ou des produits portant la même marque.

Caractéristiques

XL H1

Système

Système d'enregistrement vidéo	Tête rotative, système de balayage hélicoïdal, enregistrement d'appareil numérique HDV Vidéo haute définition 1080i DV Système de consommateur numérique VCR SD
Système d'enregistrement audio	HDV MPEG-1 audio layer 2 / MPEG-2 audio layer 2, 16 bits (48 kHz) Vitesse de transfert: 384 kbps (2CH) DV Son numérique PCM, 16 bits (48 kHz/2CH) ou 12 bits (32 kHz/4CH)
Système de télévision	Vidéo haute définition HD (HDV) 1080/60i Signal NTSC couleur au standard EIA (525 lignes, 60 trames)
Capteur d'image	3 capteurs CCD de 1/3 de pouce (décalage de pixel horizontal), environ 1 670 000 pixels Nombre de pixels effectifs : HDV environ 1 560 000 DV 4:3 environ 1 170 000 DV 16:9 environ 1 560 000
Format de cassette	Cassettes vidéo portant la marque "MiniDV".
Vitesse de la bande	HDV 18,81 mm/s DV SP: 18,81 mm/s, LP: 12,56 mm/s
Durée d'enregistrement maximum (cassette de 60 min.)	HDV 60 min. DV SP: 60 min., LP : 90 min.
Durée d'avance rapide/rembobinage	Environ 2 min. 20 sec. (avec une cassette de 60 min.)
Viseur	2,4 pouces rapport d'aspect 16:9, TFT en couleur, environ 215 000 pixels, configuration delta RGB
Microphone	Microphone stéréo électret à capacité
Monture d'objectif	Système de monture XL interchangeable
Système autofocus	Autofocus TTL, mise au point manuelle avec bague de mise au point (avec l'objectif HD 20x L IS)
Balance des blancs	Balance des blancs automatique, balance des blancs préréglée (intérieur, extérieur), balance des blancs personnalisée, ou réglage de la température de couleur
Éclairement minimal	0,5 lx (avec l'objectif HD 20x L IS, mode 60i/30F, mode manuel, obturateur de 1/4è, f/1,6, gain de 18 dB)
Éclairement recommandé	Plus de 100 lx (60i/30F)

Carte mémoire

Support d'enregistrement	Carte mémoire SD, Carte MultiMedia (MMC)*
Taille des images sur la carte	1920 x 1080, 1440 x 1080, 848 x 480, 640 x 480 pixels
Format de fichier	Format de fichiers propriétaire (DCF), compatible Exif 2.2**, compatible DPOF
Méthode de compression d'image	Compression JPEG : super-fin, fin, normale

* L'utilisation du caméscope a été testée avec des cartes mémoire SD jusqu'à 2 Go. La performance ne peut être garantie pour toutes les cartes mémoire SD.

** Ce caméscope prend en charge le format Exif 2.2 (aussi appelé "Exif Print"). Exif Print est un standard permettant d'améliorer les communications entre les caméscopes et les imprimantes. En effectuant une connexion à une imprimante compatible avec Print Exif, les données d'image du caméscope au moment de la prise de vue sont utilisées et optimisées, permettant une impression de grande qualité.

Prises Entrée/Sortie

Prise S-vidéo	1 Vc-c/75 ohms (signal Y), 0,286 Vc-c/75 ohms (signal C)
Prise vidéo	Prise RCA/prise BNC 1 Vc-c/75 ohms, asymétrique
Prise HD/SD-SDI	Prise BNC, sortie uniquement, 0,8 Vc-c/75 ohms, asymétrique SDI 480/60i : SMPTE 259M HD-SDI : SMPTE 292M
Prise COMPONENT OUT	Compatible 1080i (D3)/576i (D1)
Prises de sortie audio	Prise RCA (L, R), 2 jeux -10 dBv, (charge de 47 kohms, vraie grandeur -12 dB)/3 kohms ou moins, asymétrique
Prises d'entrée audio	FRONT MIC : Mini jack stéréo ø 3,5 (asymétrique), ATT : 20 dB -55 dBv (mode Auto)/600 ohms Max : -67 dBv (mode Manuel, volume max.) AUDIO 1, 2 : Prise RCA (asymétrique) -10 dBv/47 kohms REAR : Prise XLR (broche 1 : blindage, broche 2 : chaud, broche 3 : froid), ATT : 20 dB -54 dBv (mode auto)/600 ohms (commutateur LINE/MIC réglé sur MIC) 0 dBv (mode auto)/600 ohms (commutateur LINE/MIC réglé sur LINE) Max 1 : -66 dBv (mode Auto, élévation de gain REAR MIC de 12 dB) Max 2 : -66 dBv (mode Manuel, volume max.) Max 3 : -78 dBv (mode manuel, volume max., élévation de gain REAR MIC de 12 dB)
Prise HDV/DV	Connecteur spécial à 4 broches, entrée/sortie (compatible IEEE1394)
Prise GENLOCK	Prise BNC, entrée uniquement, 1 Vc-c/75 ohms
Prise TC-IN	Prise BNC, entrée uniquement, 0,5 - 1,8Vp-p/10 kohms
Prise TC-OUT	Prise BNC, sortie uniquement, 1 Vc-c/75 ohms
Prise de casque	Mini jack stéréo de ø 3,5 mm -23,5 dBv (charge de 16 ohms)/50 ohms
Prise LANC	Mini jack stéréo de ø 2,5 mm

Alimentation/Autres

Alimentation (nominale)	7,4 V (batterie d'alimentation)
Consommation électrique	7,8 W (enregistrement avec autofocus, objectif HD 20x L IS monté, mode HD)
Températures de fonctionnement	0 – 40 °C
Dimensions (W x H x D)	226 x 220 x 496 mm
Poids (boîtier du caméscope uniquement)	2.435 g
(entièrement chargé)	3.750 g

Objectif

Certaines spécifications de l'objectif changent comme indiqué ci-dessous lorsque vous fixez le XL H1.

	Angle de prise de vue		Format du champ á la distance minimum de mise au point	
	Grand-angle	Téléobjectif	Grand-angle	Téléobjectif
Objectif HD 20x L IS	39° 51´ x 30° 29´ (4:3) 51° 36´ x 30° 29´ (16:9)	2° 05´ x 1° 34´ (4:3) 2° 46´ x 1° 34´ (16:9)	[20 mm] 47,7 x 35,4 mm (4:3) 64,8 x 35,4 mm (16:9)	[1 m] 52,9 x 39,7 mm (4:3) 70,5 x 39,7 mm (16:9)
Objectif 20x L IS	39° 51´ x 30° 29´ (4:3) 51° 36´ x 30° 29´ (16:9)	2° 05´ x 1° 34´ (4:3) 2° 46´ x 1° 34´ (16:9)	[20 mm] 47,7 x 35,4 mm (4:3) 64,8 x 35,4 mm (16:9)	[1 m] 52,9 x 39,7 mm (4:3) 70,5 x 39,7 mm (16:9)
Objectif zoom manuel 16x	39° 51´ x 30° 29´ (4:3) 51° 36´ x 30° 29´ (16:9)	2° 36´ x 1° 57´ (4:3) 3° 28´ x 1° 57´ (16:9)	[50 mm] 60,1 x 44,6 mm (4:3) 81,9 x 44,6 mm (16:9)	[1 m] 42,0 x 31,7 mm (4:3) 55,8 x 31,7 mm (16:9)
Objectif zoom 16x IS II	39° 11´ x 29° 57´ (4:3) 50° 46´ x 29° 57´ (16:9)	2° 33´ x 1° 55´ (4:3) 3° 24´ x 1° 55´ (16:9)	[20 mm] 45,3 x 33,7 mm (4:3) 61,7 x 33,7 mm (16:9)	[1 m] 59,4 x 44,7 mm (4:3) 79,3 x 44,7 mm (16:9)
Objectif zoom 3x	59° 52´ x 46° 48´ (4:3) 75° 01´ x 46° 48´ (16:9)	21° 44´ x 16°25´ (4:3) 28° 42´ x 16° 25´ (16:9)	[20 mm] 58,8 x 44,2 mm (4:3) 78,2 x 44,2 mm (16:9)	[0,5 m] 203,0 x 152,7 mm (4:3) 270,2 x 152,7 mm (16:9)

Adaptateur secteur compact CA-920

Alimentation	Secteur 100 – 240 V, 50/60 Hz
Consommation électrique	24 W
Sortie nominale	Adaptateur : 7,2 V CC, 2,0 A, Chargeur : 8,4 V CC, 1,5 A
Températures de fonctionnement	0 – 40 °C
Dimensions	75 x 99 x 51 mm
Poids	215 g sans le câble d'alimentation

Batterie d'alimentation BP-950G

Type de batterie	Batterie rechargeable au lithium-ion
Tension nominale	7,4 V CC
Températures de fonctionnement	0 – 40 °C
Capacité de la batterie	5.200 mAh
Dimensions	38,2 x 40,3 x 70,5 mm
Poids	210 g

Le poids et les dimensions sont approximatifs. Erreurs et omissions exceptées. Sujet à changement sans notification.

Index

A

Accessoires 9
Adaptateur secteur 16
Affichage des écrans 137–139
Affichage du zoom 52
Afficheur LCD 22
Agrandissement EVF 55
Alimentation fantôme (microphone) 67, 68
Atténuateur de microphone 66
Auto [A] (programme d'enregistrement) 71
Autofocus 53
Autofocus provisoire 54
Av (programme d'enregistrement) 75
Avec saut d'image (code temporel) 60

B

Balance des blancs 80
Bandoulière 24
Barres de couleur 96
Batterie d'alimentation 16
Batterie de sauvegarde intégrée 17
Bits utilisateur 64
Bracketing auto (images fixes) 125

C

Capteur de télécommande 29
Caractéristiques 158
Carte mémoire 31
Carte mémoire SD 31
Carte mémoire, formatage 133
Cassettes, insertion et retrait 30
CLEAR SCAN 91
Code de données 113
Code temporel 60
Commande DV 98
Compensation EVF 55
Condensation 145
Connexion à un téléviseur 105, 108
Connexion à un téléviseur haute définition (HiVision/HDTV) 105
Contrôle d'enregistrement 47
Contrôle des images fixes 128
Convertisseur analogique/numérique 117
Coupleur DC 17

D

Date et heure 42
Décalage de l'exposition 78
Défilement en enregistrement (code temporel) 60
Défilement libre (code temporel) 60
Dépannage 150
Diaporama 129

E

Économie d'énergie 44
Écrêtage 85
Enregistrement audio 65
Enregistrement d'index 93
Enregistrement de caractères 100
Enregistrement en contre-plongée 44
Enregistrement simple ▭ (programme d'enregistrement) 71
Enregistrement, bande 43
Enregistrement, carte mémoire (images fixes) 121
Entrée du code temporel 62
Équilibre du mixage 109
Étranger, utilisation du caméscope 148
Exposition 77

F

Fichiers de préréglage personnalisé, copie 89
Filtre ND 57
Flash (images fixes) 127
Fondus 97
Format de la date 102

G

Gain 79
Gain de couleur 86
Gamma 84
Genlock (verrouillage de synchronisation) 62
Guides de rapport d'aspect 46

I

Image fixe, effacement 131
Image fixe, protection 132
Image fixe, qualité et taille 119
Indicateur de niveau audio (AUDIO LEVEL) 69
Indicateurs DEL 101
Indication de la bande restante 45
Indication de la charge restante de la batterie 45

K

Knee 85

L

Lampe témoin 101
Langue 101
Lecture, bande 103
Lecture, carte mémoire 129

M

Maintenance 143
Manuel M (programme d'enregistrement) 72
Marqueur central 46
Marqueur de niveau 46
Matrice de couleur 86
Mémoire du point zéro 110
Mémorisation de l'exposition 77
Messages d'erreur 141
Méthode de mesure (images fixes) 126
Microphone 23, 66
Mise au point 53
Mise au point manuelle 54
Mode audio 65
Mode de conversion pulldown (vitesse séquentielle de 24F) 59
Mode LP 100

Mode SP 100
Molette POWER 10
Motif de zébrures (ZEBRA) 82

N

Netteté 85
Nettoyage des têtes vidéo 144
Niveau de configuration 85
Niveau du noir 85
NR 86
Nuit (programme d'enregistrement) 72
Numéros de fichier 120

O

Objectif HD 20x L IS 25, 155
Ordres d'impression 134

P

Panneau latéral LCD 140
Pare-soleil 26
Phase de couleur 86
Préréglage de mise au point 55
Préréglage du défilement en enregistrement
(code temporel) 60
Préréglage personnalisé 84
Prise de vue en rafale (images fixes) 124
Prise HD/SD SDI 105
Prise HDV/DV 107, 115, 118
Programme d'exposition automatique 71
Programmes d'enregistrement 71
Protection des cassettes 147

R

Rapport d'aspect 49
Recherche d'index 111
Recherche de date 112
Recherche de la fin 50
Réglage du foyer arrière 27
Réglages des préréglages personnalisés 87
Réglages des préréglages personnalisés, pour les
images fixes 90
Réglages du MENU 33

S

Sangle de poignée 24
Sans saut d'image (code temporel) 60
Signal de référence audio 96
Sortie audio 109
Sortie du code temporel 62
Spot 72
stabilisateur d'image 70
Standard du signal 48
Standards d'enregistrement des bandes HDV/DV 6
Standards de signal vidéo HD/SD 6
Suppression maîtresse 85
Synchronisation externe 62

T

Télécommande sans fil 29
Téléviseur haute définition, connexions 105
Téléviseur, connexions 105
Touches personnalisées 92
Tv (programme d'enregistrement) 74

U

Utilisation du zoom 51

V

VCR STOP 44, 92
Verrouillage audio 65
Vidéo en composantes 106
Vidéo extérieure, entrée de ligne analogique 115
Vidéo extérieure, entrée HDV/DV 115
Viseur 20–23
Viseur, réglage dioptrique 22
Vitesse de prise de vue 74
Vitesse du zoom 51
Vitesse séquentielle 58

Z

Zone de sécurité 47
Zoom préréglé 52
Zoom sur la poignée de transport 51
Zoom sur la poignée latérale 51

Schéma de branchement audio

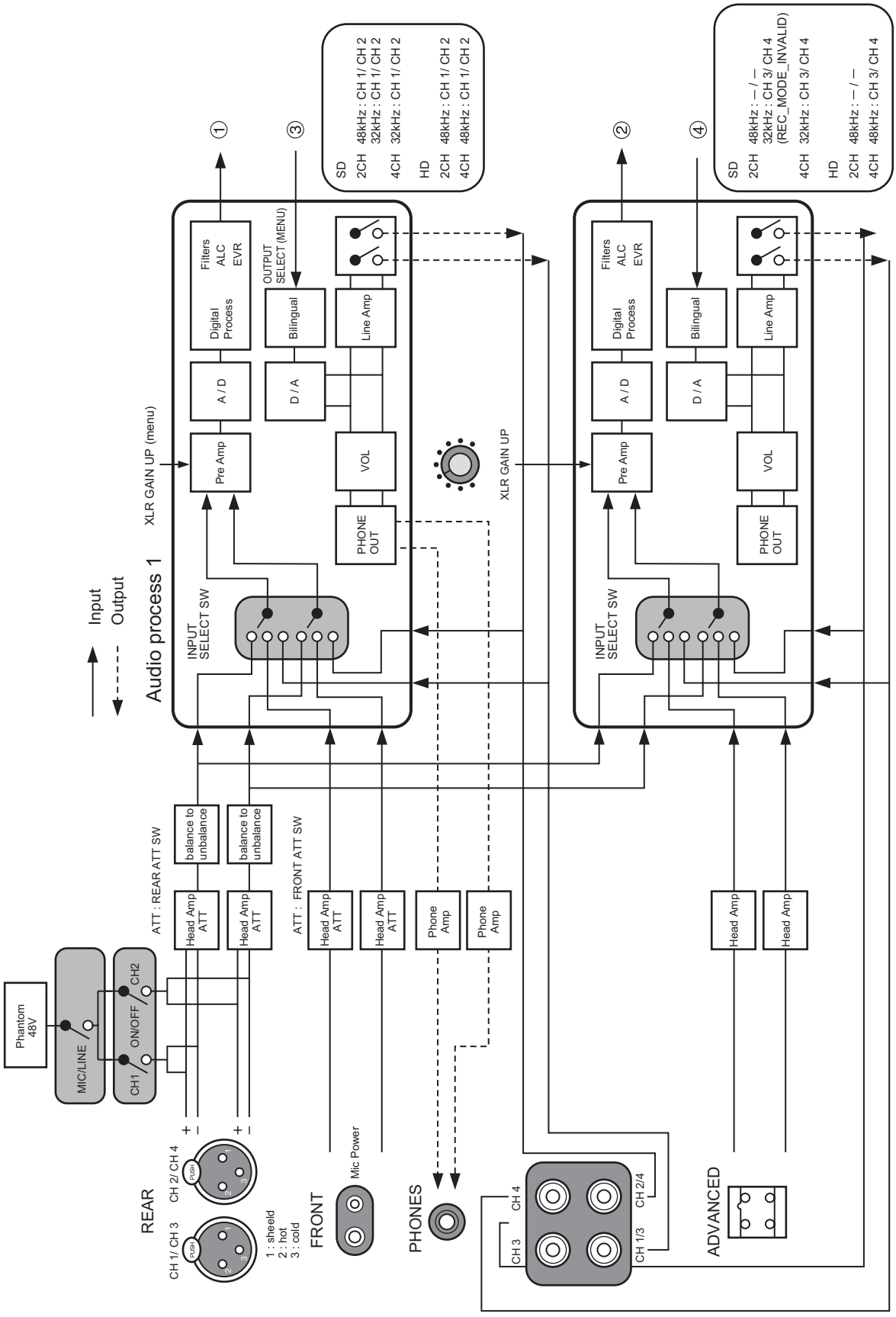

F

Informations additionnelles

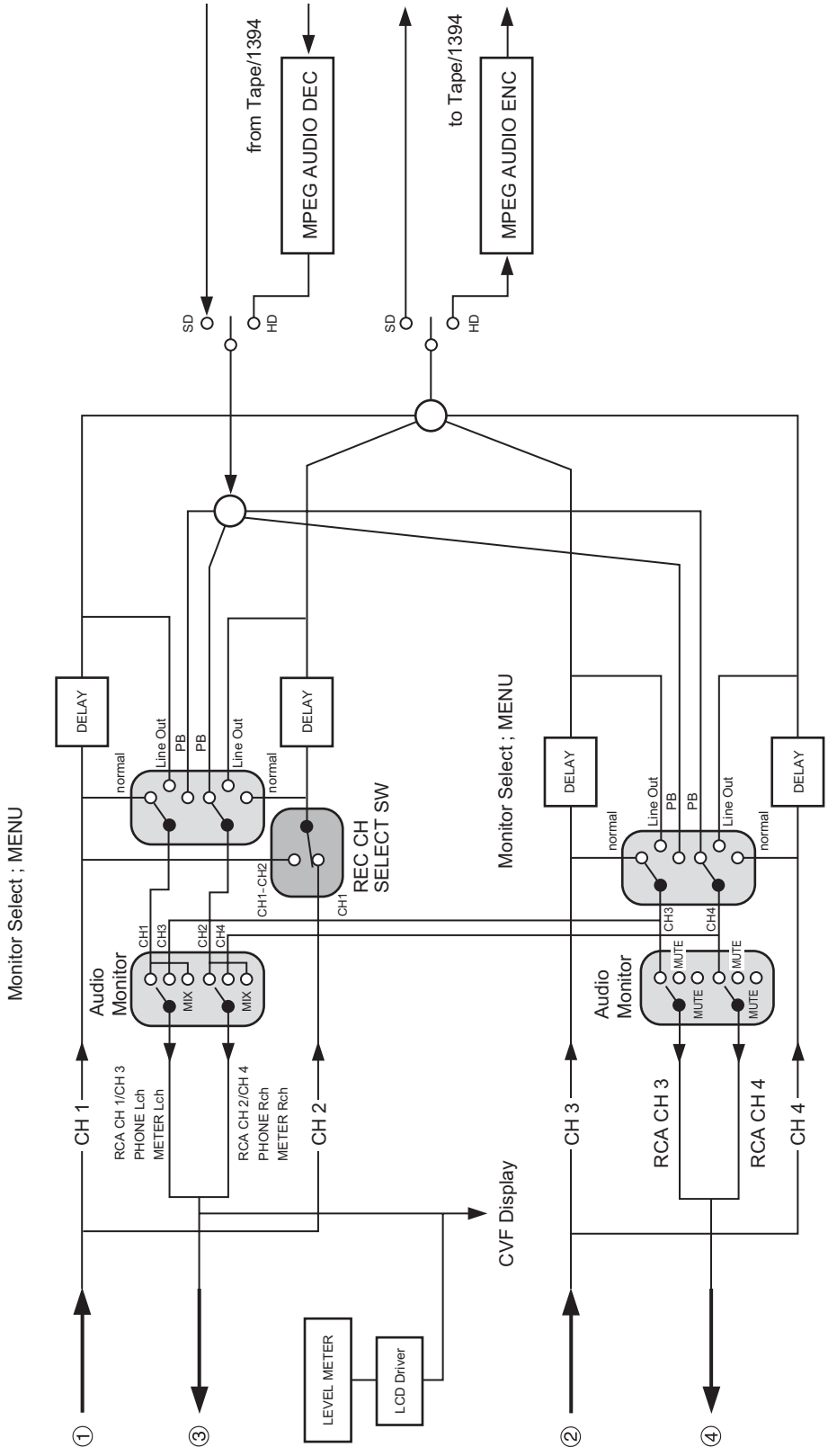
from Tape/1394
MPEG AUDIO DEC
to Tape/1394
MPEG AUDIO ENC
SD
HD
SD
HD
DELAY
DELAY
DELAY
DELAY
Line Out
PB
PB
Line Out
normal
normal
REC CH
SELECT SW
CH1–CH2
CH1
Monitor Select ; MENU
Monitor Select ; MENU
CH1
CH3
CH2
CH4
MIX
MIX
Audio
Monitor
CH3
CH4
MUTE
MUTE
MUTE
MUTE
Audio
Monitor
CH 1
RCA CH 1/CH 3
PHONE Lch
METER Lch
RCA CH 2/CH 4
PHONE Rch
METER Rch
CH 2
CH 3
RCA CH 3
RCA CH 4
CH 4
CVF Display
LEVEL METER
LCD Driver
①
③
②
④

Touches personnalisées

Faites une copie de cette page et amenez-la avec vous comme rappel des fonctions qui peuvent être affectées à chacune des deux touches personnalisées en chaque mode de fonctionnement.

Vous pouvez affecter les fonctions que vous utilisez fréquemment aux touches personnalisées. Différentes fonctions peuvent être affectées aux touches personnalisées dans chacun des différents modes de fonctionnement.

Réglages par défaut :

	CAMERA	VCR/PLAY	CAMERA CARD	VCR/PLAY CARD
CUSTOM KEY 1	TIME CODE	ECRAN TV	ZEBRA	ECRAN TV
CUSTOM KEY 2	INDEX WRITE	DATA CODE	ECRAN TV	DATA CODE

Les fonctions que vous pouvez assigner aux touches personnalisées sont les suivantes :

CAMERA Code temporel (TIME CODE) Enregistrement d'index (INDEX WRITE) Motif de zébrures (ZEBRA) VCR stop [2] Écran du téléviseur (TV SCREEN) Retenue du mode temporel (TC HOLD)[2] Niveau audio (AUDIO LEVEL) Mode écran N et B (EVF BW MODE) Touche CP arrière (CP BKWD KEY) [1,2] Inversion EVF (FLIP EVF) [2]	**VCR/PLAY** Code temporel (TIME CODE) Écran du téléviseur (TV SCREEN) Code de données (DATA CODE) Niveau audio (AUDIO LEVEL) Retenue du mode temporel (TC HOLD) [2] Mode écran N et B (EVF BW MODE)
CAMERA CARD Motif de zébrures (ZEBRA) Écran du téléviseur (TV SCREEN) Mode écran N et B (EVF BW MODE) Touche CP arrière (CP BKWD KEY) [1,2] Foyer arrière (FB) Inversion EVF (FLIP EVF) [2]	**VCR/PLAY CARD** Écran du téléviseur (TV SCREEN) Code de données (DATA CODE) Mode écran N et B (EVF BW MODE)

[1] Peut seulement être affecté à la touche personnalisée 2.
[2] Cette fonction peut uniquement être utilisée avec une touche personnalisée.

CANADA

ÉQUIPEMENT VIDÉO DIGITAL GRAND PUBLIC DE CANON GARANTIE LIMITÉE

La garantie limitée exposée ci-dessous est fournie par Canon Canada Inc. («Canon Canada») relativement à l'équipement vidéo digital Canon acheté au Canada. La présente garantie limitée n'est valide que sur présentation d'une facture ou d'une autre preuve d'achat de cet équipement vidéo digital Canon à un bureau de service Canon lorsque des réparations sont nécessaires.

L'équipement vidéo digital grand public de Canon est garanti contre tout vice de matériaux ou de fabrication, en usage normal, privé et personnel, comme suit :

Pièces : Les pièces défectueuses seront remplacées par des nouvelles pièces ou, au gré de Canon Canada, par des pièces reconstruites comparables pendant une période d'un an suivant la date de l'achat initial, exception faites des têtes vidéo, qui son garanties pour une période de 3 mois suivant la date d'achat initiale.

Main-d'oeuvre : La main-d'oeuvre est fournie sans frais par nos centres de service Canon au Canada pendant une période d'un an suivant la date de l'achat initial.

La présente garantie limitée couvre toutes les défectuosités, sauf dans les cas suivants :

(a) La perte du produit ou les dommages qu'il a subi suite à :

- i) un accident, une catastrophe naturelle, une manipulation non appropriée, un emploi abusif, une négligence, une modification non autorisée du produit ou à défaut de suivre les instructions énoncéesdans le manuel d'emploi ;
- ii) l'usage d'accessoires, de fixations, de produits, de fournitures, de pièces ou de dispositifs qui ne répondent pas aux normes de Canon pour ce produit Canon ou qui causent de fréquents problèmes d'entretien anormaux ;
- iii) des réparations effectués ou des services fournis par un tiers autre qu'un bureau de service Canon ;
- iv) des piles défectueuses ou tout contact du produit avec de l'eau, du sable, ou des corps étrangers ;
- v) l'expédition (une réclamation doit être présentée à l'expéditeur).

(b) L'élimination ou la modification du numéro de série original figurant sur l'équipement vidéo.

(c) Une utilisation de l'équipement vidéo digital à des fins commerciales, professionelles ou industrielles.

La présente garantie limité ne couvre pas le coffre (finition extérieure) de l'équipement vidéo digital, les vidéocassettes, les cassettes servant au nettoyage des têtes et elle ne s'applique pas à l'équipement vidéo digital acheté à l'extérieur du Canada.

POUR OBTENIR LE SERVICE EN VERTU DE LA GARANTIE

Faire parvenir l'équipement vidéo digital Canon dans sa boîte originale ou un emballage équivalent, convenablement emballé et entièrement assuré, frais d'expédition payés d'avance avec une copie de la facture ou d'une autre preuve d'achat, une copie de la présente carte de garantie et la description du problème, à l'un des bureaux de service Canon au Canada.

RESTRICTIONS

Sauf tel que l'exigent les lois applicables, la présente garantie remplace toutes les autres garanties, modalités ou déclarations, explicites ou implicites, statutaires ou autres, concernant ce produit Canon, y compris des garanties ou des modalités implicites de qualité marchande ou d'adaptabilité à une fin particulière.

Canon Canada n'est aucunement responsable des dommages spéciaux, accessoires ou indirects ou des pertes qui peuvent découler, en raison d'une négligence ou autrement, de l'usage impropre ou abusif ou de l'impossibilité d'utiliser ce produit Canon (y compris la perte de profits, de revenus, de vidéocassettes ou de jouissance), ou encore de tout défaut de respecter toute garantie, modalité, ou déclaration explicite ou implicite. Tout recouvrement relatif à cette garantie ne devrait pas excéder le prix d'achat de l'appareil.

Canon Canada n'assume aucune autre responsabilité relativement à ce produit Canon et elle interdit à quiconque de le faire en son nom. Sauf tel que l'exigent les lois applicables, la présente garantie ne s'applique à aucune autre personne que l'acheteur initial de ce produit Canon ou la personne qui l'a reçu en cadeau.

AVIS AU CONSOMMATEUR

Si vous prévoyez faire des vidéos importants ou si le produit n'a pas été utilisé depuis longtemps, veuillez vérifier toutes les fonctions au moyen du manuel d'emploi avant de vous en servir.

Canon

CANON INC.

U.S.A. — **CANON U.S.A., INC. NEW JERSEY OFFICE**
100 Jamesburg Road, Jamesburg, NJ 08831 USA
CANON U.S.A., INC. CHICAGO OFFICE
100 Park Blvd., Itasca, IL 60143 USA
CANON U.S.A., INC. LOS ANGELES OFFICE
15955 Alton Parkway, Irvine, CA 92618 USA
CANON U.S.A., INC. HONOLULU OFFICE
210 Ward Avenue, Suite 200, Honolulu, HI 96814 USA

- **If you have any questions, call the Canon U.S.A. Information Center toll-free at 1-800-828-4040 (U.S.A. only).**

CANADA — **CANON CANADA INC. NATIONAL HEADQUARTERS**
6390 Dixie Road, Mississauga, Ontario L5T 1P7
CANON CANADA INC. CALGARY
2828, 16th Street, N.E. Calgary, Alberta T2E 7K7
CANON CANADA INC. MONTREAL
5990 Côte de Liesse, Quebec H4T 1V7

- **If you have any questions, call the Canon Canada Information Center toll-free at 1-800-828-4040. (Canada only)**

- **Si vous avez des questions, veuillez téléphoner sans frais au Canada 1-800-828-4040. (Canada seulement)**

MEXICO — **CANON MEXICANA, S. DE R.L. DE C.V.**
Periferico Sur No. 4124 Col. Ex-Rancho de Anzaldo C.P. 01900
México, D.F., México
CANON U.S.A., INC. NEW JERSEY OFFICE
100 Jamesburg Road, Jamesburg, NJ 08831 USA

CENTRO Y SURAMÉRICA — **CANON LATIN AMERICA, INC.**
703 Waterford Way Suite 400 Miami, FL 33126 USA

ASIA — **CANON HONGKONG COMPANY LTD.**
19/F, The Metropolis Tower, 10 Metropolis Drive, Hunghom, Kowloon, Hong Kong

Printed on 100% reused paper.
Document réalisé avec du papier recyclé à 100%.
El papel aqui utilizado es 100% reciclado.

PUB.DIM-720
0000Ni0.0

© CANON INC. 2005

PRINTED IN JAPAN
MPRIME AU JAPON
IMPRESO EN JAPÓN