HARDEL

HORLOGE/RADIO/AMARME NUMERIQUE AVEC PROJECTION MURALE DE L'HEURE

HCR-850

Manuel d'utilisation

EMPLACEMENT DES COMMANDES ET ELEMENTS

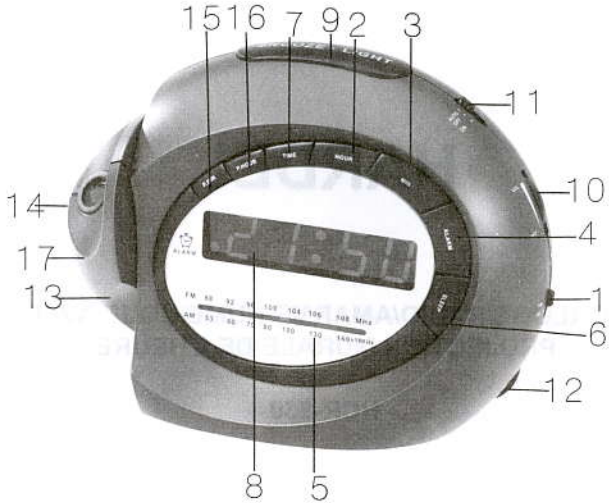

1. INTERRUPTEUR DE SELECTION DE LA BANDE
2. TOUCHE DE REGLAGE DES HEURES
3. TOUCHE DE REGLAGE DES MINUTES
4. TOUCHE D'EXTINCTION DE L'ALARME
5. ECHELLE DES FREQUENCES
6. TOUCHE SOMMEIL
7. TOUCHE DE REGLAGE DE L'HORLOGE
8. AFFICHAGE NUMERIQUE
9. TOUCHE SNOOZE (répétition de l'alarme)
10. REGLAGE DU VOLUME
11. SELECTION DE LA FONCTION
12. SELECTION DE LA FREQUENCE
13. PROJECTEUR
14. PROJECTEUR ON/OFF
15. TOUCHE DE REGLAGE DES MINUTES POUR LA PROJECTION
16. TOUCHE DE REGLAGE DES HEURES POUR LA PROJECTION
17. BOUTON DE MISE AU POINT DU PROJECTEUR

ALIMENTATION

Cet appareil est conçu pour fonctionner sur le secteur (230V/50Hz). La pile de type 9V 006p n'est utilisée que pour la sauvegarde du réglage de l'horloge.

FONCTIONNEMENT DE LA RADIO

1. Pour allumer la radio, faites glisser le sélecteur de fonction (11) en position "ON".
2. Faites glisser le sélecteur de bande (1) en position FM ou AM.
3. Réglez le volume (10) au niveau souhaité.
4. Faites tourner le bouton de recherche de la fréquence (12) pour atteindre la station souhaitée.
5. Pour éteindre la radio, faites glisser le sélecteur de fonction (11) en position "OFF".

REGLAGE DE L'HORLOGE

1. Pour régler les heures, maintenez la touche de réglage de l'horloge (7) enfoncée et appuyez sur la touche de réglage des heures (2) jusqu'à ce que l'heure souhaitée s'affiche. Relâchez alors les deux touches.
2. Pour régler les minutes, maintenez la touche de réglage de l'horloge (7) enfoncée et appuyez sur la touche de réglage des minutes (3) jusqu'à ce que l'heure correcte s'affiche. Relâchez alors les deux touches.

FONCTIONNEMENT DE L'ALARME

1. Pour activer la fonction alarme, faites glisser le sélecteur de fonction (11) en position "AUTO". L'indicateur de l'alarme s'allume alors à l'affichage.
2. Pour régler l'heure de réveil, maintenez la touche de réglage de l'alarme (4) enfoncée et appuyez sur la touche de réglage des heures (2) jusqu'à ce que l'heure de réveil souhaitée s'affiche. Maintenez enfoncée la touche de réglage de l'alarme (4) et appuyez sur la touche de réglage des minutes (3) jusqu'à ce que l'heure de réveil correcte s'affiche.
3. Pour que le réveil sonne à l'heure prédéfinie, le bouton de réglage du volume (10) doit être tourné en position minimum. (vous devez entendre un "clic".)
4. Pour vous faire réveiller par la radio, le bouton de réglage du volume (10) doit être tourné au niveau souhaité et vous devez avoir sélectionné une station radio au moyen du bouton de réglage de la fréquence. Quand l'alarme se déclenche, faites glisser le sélecteur de fonction (11) en position "OFF" pour désactiver définitivement la fonction 'alarme', OU appuyez sur la touche de réglage de l'alarme (4) pour faire sonner l'alarme à la même heure le lendemain.

FONCTION SNOOZE (REPETITION DE L'ALARME)

1. Quand l'alarme se déclenche, appuyez sur la touche Snooze (9) pour couper temporairement la sonnerie ou la radio. Environ 9 minutes plus tard, la sonnerie ou la radio sera activée à nouveau.
2. Pour annuler la fonction snooze, faites glisser le sélecteur de fonction (11) en position "OFF" ou appuyez sur la touche de réglage de l'alarme (4).

S'ENDORMIR AVEC LA RADIO

1. Sélectionnez la station radio souhaitée.
2. Faites glisser le sélecteur de fonction (11) en position "AUTO" ou "OFF".
3. Appuyez sur la touche sommeil (6) et l'écran affichera 59 minutes comme temps d'endormissement par défaut. Ce délai peut être réduit en appuyant sur la touche de réglage des minutes (3) tout en maintenant enfoncée la touche sommeil (6).
4. Ce délai peut également être porté à 1heure et 59 minutes en appuyant une seule fois sur la touche de réglage des heures (2) tout en maintenant enfoncée la touche sommeil (6).
5. La radio restera allumée pendant le délai prédéfini puis s'éteindra automatiquement.
6. Pour éteindre la radio avant la fin du délai prédéfini, appuyez une fois sur la touche Snooze (9).

S'ENDORMIR ET SE REVEILLER AVEC LA RADIO

1. Sélectionnez la station radio souhaitée.
2. Faites glisser le sélecteur de fonction (11) en position "AUTO".
3. Réglez l'heure de réveil comme indiqué ci-dessus.
4. Appuyez sur la touche sommeil (6) et réglez le délai d'endormissement.

ANTENNE

Cette radio possède une antenne intégrée en ferrite pour la réception de la bande AM dont la réception est directionnelle. Par conséquent, en modifiant l'orientation de l'appareil, vous pouvez améliorer la réception AM. La réception FM s'effectue par un fil d'antenne souple situé à l'arrière de l'appareil. Il est important d'étirer ce fil complètement pour obtenir une réception FM optimale.

REGLAGE DE LA PROJECTION DE L'HEURE

1. Pour régler les heures, appuyez sur la touche "P.HOUR" (16) pour faire défiler les heures jusqu'à ce que s'affiche l'heure souhaitée.
2. Pour régler les minutes, appuyez sur la touche "P.MIN" (15) pour faire défiler les minutes jusqu'à ce que s'affiche le nombre de minutes souhaité.
3. Utilisez le bouton de mise au point (17) pour affiner la précision de l'image projetée.
4. Veuillez noter que le projecteur(13) s'éteint automatiquement à l'heure prédéfinie pour l'alarme (Voir section FONCTIONNEMENT DE L'ALARME), quelle que soit la position de l'interrupteur ON/OFF du projecteur (14).

NOTES:

-NE PROJECTEZ L'IMAGE DE L'HEURE QUE SUR LA PARTIE SUPERIEURE D'UN MUR, Où L'INTENSITE LUMINEUSE EST SUPPOSEE ÊTRE FAIBLE DURANT LA PROJECTION.

- DISTANCE MAXIMALE DE PROJECTION : 1 à 3 mètres.

SPECIFICATIONS

Alimentation: AC 230V 50Hz
Pile DC 9V, 006p (sauvegarde de l'horloge)
Gamme de fréquences
FM : 88 - 108 MHz
AM : 530 - 1600 KHz
Impédance haut-parleur: 8ohm

L'emballage de ce produit est recyclable et peut être réutilisé. Veuillez vous référer aux réglementations locales.

Cet appareil est fabriqué à base de produits pouvant être recyclés et réutilisés s'il est démonté par une entreprise spécialisée.

Ne jetez ou ne brûlez jamais les piles, elle doivent êtres déposées dans les points de récolte prévus à cet effet, en fonction des réglementations locales.