VOLVO FH12 Globetrotter 420

TAMIYA

TAMIYA, INC.
3-7,ONDAWARA,SHIZUOKA-CITY,JAPAN.

1/14th SCALE R/C TRACTOR TRUCK

1/14 電動RCビッグトラックシリーズNo.12
トレーラーヘッド・ボルボ FH12
グローブトロッター 420

ABSOLUTE REALISM !!

MOTOR

0600 ©2000 TAMIYA

1/14 RCTR Volvo FH12 Globetrotter 420

VOLVO FH12 Globetrotter 420

●小学生や組立てになれない方は、ご両親や模型にくわしい方にお手伝いをお願いして下さい。

《作る前にお読み下さい。》
お買い求めの際、また組立ての前には必ず内容をお確かめ下さい。万一不良・不足部品などありました場合には、お買い求めの販売店にご相談下さい。

ラジオコントロールメカについて

このＲＣカーは、前後進、ステアリング操作、ギヤーチェンジの３つの操作が行えます。
操縦にはＲＣトレーラートラック用に開発された４チャンネル２サーボ１アンプのプロポや、３チャンネル２サーボ１アンプのプロポセットが最適です。また、４チャンネル３サーボプロポをお持ちの場合はバック付きＦＥＴアンプ（後進もスピードコントロールできるタイプが適しています。）を組み合わせて使用することが出来ます。バック付きＦＥＴアンプがセットされた２チャンネルプロポも使用できますが、走行しながらのギヤーチェンジは出来ません。

★ラジオコントロールメカの取扱いについてはそれぞれの説明書を参考にして下さい。

別にお買い求めいただくもの

《ＲＣトレーラー用３,４チャンネルプロポ》
フタバ：アタック４－４ＷＤ
サンワ：バンガードＦＭ ４ＷＤ
ＪＲ：マックス４ＷＤ ＦＥＴ
ＫＯ：ＥＸ－７ ミント４ch

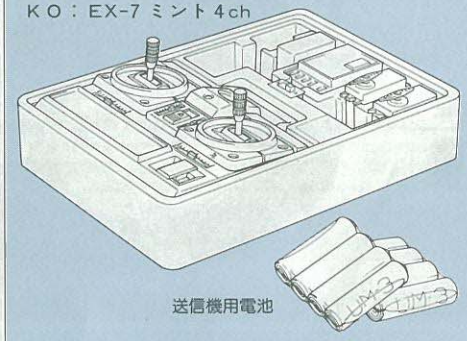

★４チャンネル３サーボプロポでも、バック付ＦＥＴアンプとの組合わせで使用することができます。ＦＥＴアンプはバック側のスピードもコントロールできるものをお使い下さい。

《ＦＥＴアンプ》
バック側のスピードコントロールもできるアンプを使用します。

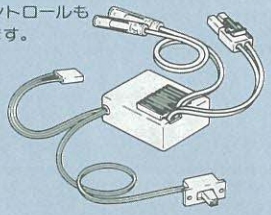

フタバ210CB
サンワバトルファイター
KO ZX-300LB
JR NEA-400BL

《使用できるサーボ》

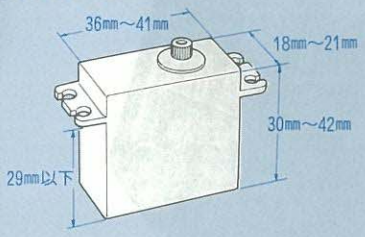

《走行用バッテリー》
★このキットはタミヤニカドバッテリー7.2Ｖレーシングパック専用です。専用充電器と共にお買い求め下さい。なおバッテリーのパックをむいたり、充電器やバッテリーのコードを切ったりすることはショートの原因となり危険です。それらの改造はぜったいにしないで下さい。また充電も専用充電器で正しく行なって下さい。

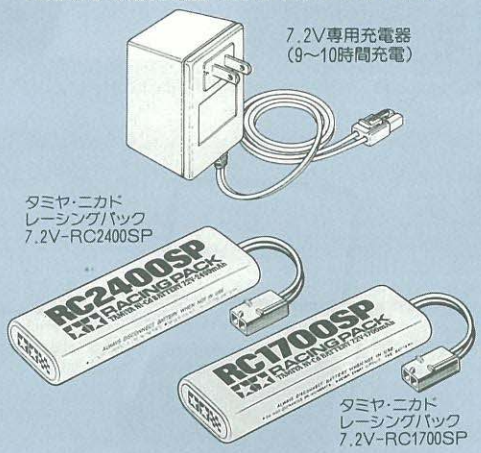

★タミヤニカドバッテリー7.2Ｖはパック式ニッケルカドミウム電池です。放電特性に優れ、しかも繰り返し使えて経済的。家庭用の100Ｖコンセントから行う９～10時間充電器。また家庭用コンセントから約１時間で充電できる家庭用急速充電器もあります。

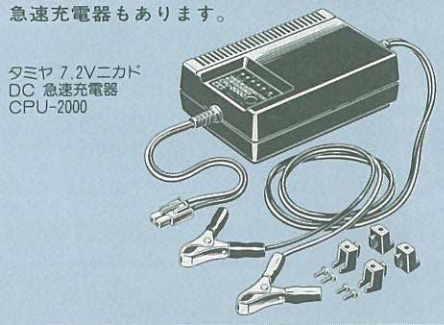

《キットに入っている工具》

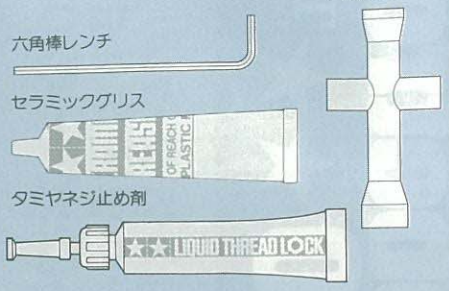

《別に用意する工具》

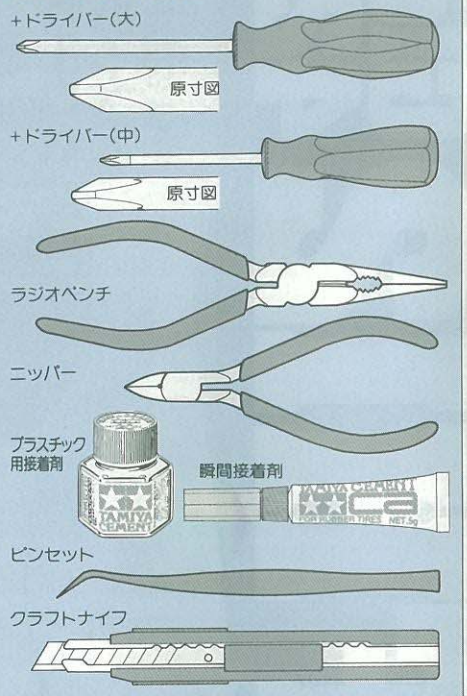

★この他に、ハサミ、セロファンテープ、Ｅリングセッター、ヤスリがあると便利です。

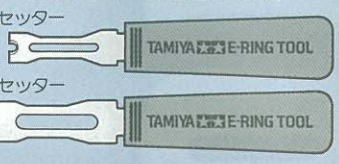

《塗料》
塗装は、モデルの仕上りを決める重要なポイントです。21ページの説明をご覧になってカラフルな塗装をお楽しみ下さい。

《4チャンネルプロポセット》

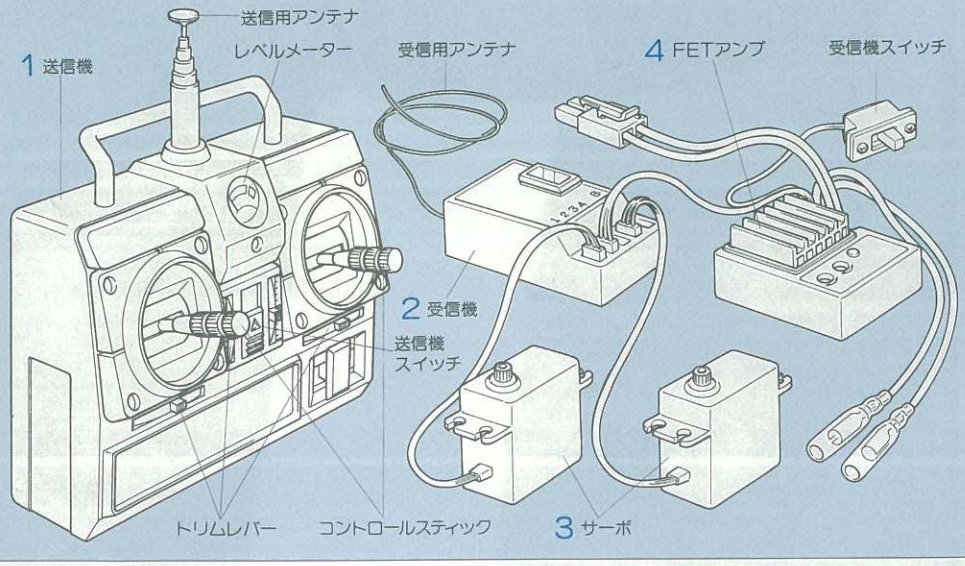

4チャンネル・デジタルプロポセット

４チャンネルプロポセットは送信機、受信機、サーボなどから成りたっています。さらにＲＣボルボＦＨ12ではＦＥＴアンプをスピードコントローラーに使用します。
●送信機＝コントロールボックスとなるもので、スティックの動きを電波の信号に変えてアンテナから発信します。
●コントロールスティック＝車のステアリング、スイッチにつながるサーボを動かし、車をコントロールします。
●トリムレバー＝サーボの動きの中心（中立位置）をずらすための微調整レバーです。
●受信機＝送信機からの電波の信号を受け取る装置です。
●サーボ＝受信機が受けた電波の信号を機械的な動きに変え、車のコントロール部分を動かします。
●ＦＥＴアンプ＝ＲＣカーのスピードコントロールスイッチの代わりに使用します。トランジスターで電流量をコントロールし、無段階にスピードコントロールができます。このＲＣボルボＦＨ12には、バック付でバックのスピードもコントロールできるＦＥＴアンプを使用します。

READ BEFORE ASSEMBLY

《Study and understand the instructions thoroughly before beginning assembly》

Carefully make sure that all parts, and assembly products are included and not damaged before beginning assembly. Consult your local hobby store or authorized Tamiya dealer if any parts or assembly products are missing or damaged.

★Apply the kit-supplied Liquid Thread Lock, only to the specified portions during assembly. Do not use other brand's product, as they could harm plastic.

ERST LESEN, DANN BAUEN.

《Vor dem Zusammenbau die Bauanleitung gründlich studieren》

Achten Sie sorgfältig darauf, daß alle für den Zusammenbau notwendigen Teile enthalten und nicht beschädigt sind. Wenden Sie sich an Ihren Hobbyhändler oder TAMIYA-Fachhändler an Ihrem Wohnort, falls irgendwelche Teile fehlen oder defekt sind.

★Träufeln Sie beim Zusammenbau das im Bausatz mitgelieferte Schraubensicherungsmittel nur in die besonders kenntlich gemachten Stellen ein. Verwenden Sie keine anderen Produkt-Marken, da diese den Kunststoff beschädigen können.

A LIRE AVANT ASSEMBLAGE.

《Etudier et bien assimiler les instructions avant de débuter l'assemblage》

S'assurer que toutes les pièces et la visserie sont au complet avant de commencer le montage. Consulter le revendeur TAMIYA le plus proche s'il s'avère que des pièces sont manquantes ou endommagées.

★Appliquer du frein-filet (Liquid Thread Lock - fourni dans le kit) uniquement sur les zones spécifiées. Ne pas utiliser d'autres marques, sous peine d'endommager le plastique.

4-channel R/C system

《Use a 4-channel digital proportional radio》

This R/C car performs three operations; forward/reverse running, steering, and gear changing. For optimum enjoyment and performance it is recommended to use a 4-channel, 2-servo digital proportional R/C unit combined with an electronic speed control with variable forward and reverse function. A 2-channel radio unit can also be used, but gear will be fixed.

★R/C Tractor Truck compatible radio units are offered in the market from major radio manufacturers. Consult your hobby dealer.

4-Kanal R/C-Anlage

《Verwenden Sie eine 4-Kanal-digital/proportional-Funkfernsteuerung》

Dieses R/C-Auto hat drei Funktionsweisen: Vorwärts/Rückwärts-Fahren, Lenkung und Gangschaltung. Um den größten Spaß zu haben, wird eine 4-Kanal-2 Servo-digital/proportional R/C Anlage zusammen mit einem elektronischen Fahrtregler mit variabler Vorwärts- und Rückwärts-Funktion empfohlen. Es kann auch eine 2-Kanal R/C-Anlage verwendet werden, jedoch sind die Gänge dann fest.

★Funkfernsteuerungen, welche mit dem R/C-Tractor Truck kompatibel sind, werden auf dem Markt von den größeren Herstellern von Funkfernsteueranlagen angeboten. Fragen Sie Ihren Hobby-Händler.

Ensemble R/C 4 voies

《Utiliser un ensemble R/C digital 4 voies》

Ce véhicule R/C peut effectuer: marche avant/arrière, direction et changement de vitesses. Pour des performances optimales, il est recommandé d'employer un ensemble de radiocommande 4 voies avec deux servos et un variateur de vitesse électronique marche avant/marche arrière variables. Une radiocommande 2 voies peut également être installée mais le changement de vitesse sera impossible (rapport fixe).

★Des ensembles R/C compatibles avec ce véhicule sont produits par les principaux fabricants de radiocommandes. Consulter votre détaillant en modèles réduits.

4-channel R/C system
4-Kanal R/C-Anlage
Ensemble R/C 4 voies

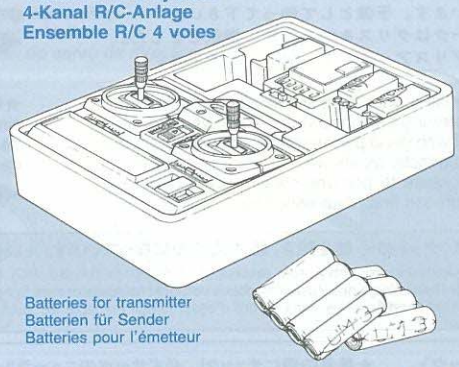

Batteries for transmitter
Batterien für Sender
Batteries pour l'émetteur

Electronic speed control with variable forward and reverse function.
Elektronischer Fahrtregler mit variabler Vorwärts- und Rückwärts-Funktion
Variateur de vitesse électronique marche avant/arrière variables

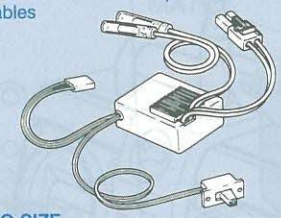

SUITABLE SERVO SIZE
GRÖSSE DER SERVOS
DIMENSIONS MAX. DES SERVOS

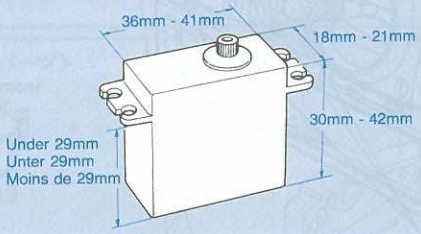

POWER SOURCE

★This kit is designed to use a Tamiya Ni-Cd 7.2V Racing Pack. Purchase it separately at your hobby supply house. Never dismantle or modify battery or charger. Charge batteries according to manual.

STROMQUELLE

★Für diesen Bausatz benötigt man das Tamiya Ni-Cd 7,2V Racing Pack, das gesondert angeboten wird. Nie einen Akku oder ein Ladegerät umbauen oder abändern. Den Akku der Anweisung nach aufladen.

BATTERIE DE PROPULSION

★Le moteur qui équipe ce modèle peut être alimenté par une batterie Tamiya Ni-Cd 7,2V. Racing. L'acheter séparément. Ne jamais pas démonter ou transformer la batterie ou le chargeur. Charger la batterie selon les indications du manuel.

FOR MAXIMUM PERFORMANCE USE ONLY TAMIYA Ni-Cd BATTERIES.

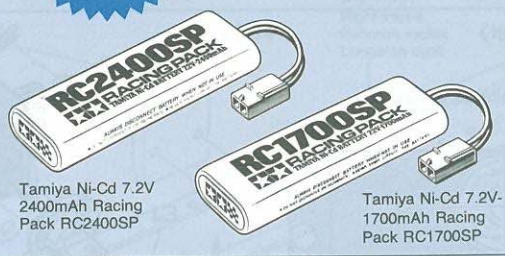

Tamiya Ni-Cd 7.2V 2400mAh Racing Pack RC2400SP

Tamiya Ni-Cd 7.2V-1700mAh Racing Pack RC1700SP

INCLUDED WITH KIT
WERKZEUG IM KASTEN
OUTILS FOURNIS DANS LE KIT

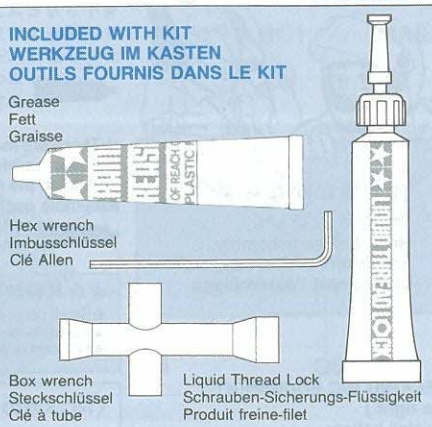

Grease
Fett
Graisse

Hex wrench
Imbusschlüssel
Clé Allen

Box wrench
Steckschlüssel
Clé à tube

Liquid Thread Lock
Schrauben-Sicherungs-Flüssigkeit
Produit freine-filet

TOOLS RECOMMENDED
BENÖTIGTE WERKZEUGE
OUTILS NECESSAIRES

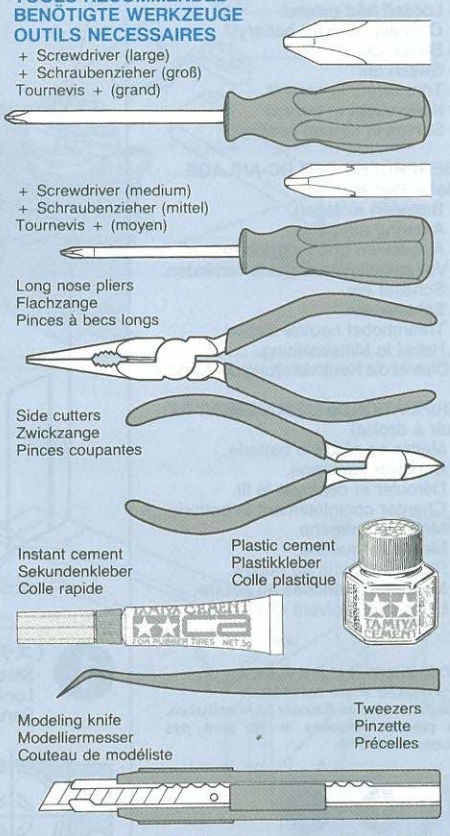

+ Screwdriver (large)
+ Schraubenzieher (groß)
Tournevis + (grand)

+ Screwdriver (medium)
+ Schraubenzieher (mittel)
Tournevis + (moyen)

Long nose pliers
Flachzange
Pinces à becs longs

Side cutters
Zwickzange
Pinces coupantes

Instant cement
Sekundenkleber
Colle rapide

Plastic cement
Plastikkleber
Colle plastique

Modeling knife
Modelliermesser
Couteau de modéliste

Tweezers
Pinzette
Précelles

★Scissors, file, cellophane tape and Tamiya E-Ring tools will also assist in construction. Painting is an important part in finishing your model. Refer to the latter pages of these instructions for painting details.

★Schere, Feile, Tesafilm und TAMIYA-E-Ring-Werkzeuge sind beim Bau sehr hilfreich. Das Lackieren ist ein wichtiger Punkt bei der Fertigstellung des Modells. Detailbemalung siehe nachfolgende Seiten.

★Des ciseaux, des limes, du ruban adhésif et les outils pour circlip Tamiya seront également utiles durant le montage. La peinture est une opération très importante dans la finition d'un modèle. Se référer aux dernières pages de cette notice de montage pour les détails de peinture.

Tool for 2mm E-Ring
Werkzeug für 2mm E-Ring
Outil pour circlip de 2mm

Tool for 4mm E-Ring
Werkzeug für 4mm E-Ring
Outil pour circlip de 4mm

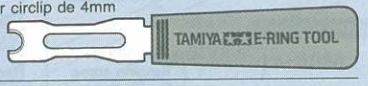

4-CHANNEL R/C SYSTEM

A 4-channel R/C system consists of a transmitter, receiver, and servos. In addition, the model requires an electronic speed control with variable forward and reverse speed.

1. Transmitter: Serves as a control box. Stick movements are transformed into radio wave signals which are transmitted through the antenna.
2. Receiver: Receives singal from the transmitter.
3. Servos: Transforms signals received by the receiver into mechanical movements.
4. Electronic speed control: This unit controls the battery power sent to motor and determines forward and reverse running.

4-KANAL R/C-ANLAGE

Eine 4-Kanal R/C-Anlage besteht aus einem Sender, Empfänger und Servos. Zusätzlich benötigt das Modell einen variablen, elektronischen Vorwärts/Rückwärts-Fahrtregler.

1. Sender: Hebelbewegungen werden in Funkwellen umgesetzt und geben über einen Empfänger Impulse an die im Auto eingebauten Servos.
2. Empfänger erhält Signale von Sender.
3. Servos: Signale vom Empfänger werden im Servo mechanisch übersetzt.
4. Elektronischer Fahrtregler kontrolliert den Strom, der vom Akku zum Motor fließt und bestimmt, ob vorwärts oder rückwärts gefahren wird.

ENSEMBLE R/C 4 VOIES

Un ensemble R/C 4 voies comprend un émetteur, un récepteur et des servos. En plus, ce modèle nécessite l'utilisation d'un variateur de vitesse électronique avec marche avant et arrière variables.

1. Emetteur: Il sert de "boîte de commande", les mouvements des manches génèrent des signaux diffusés par l'antenne.
2. Récepteur: reçoit le signal de l'émetteur.
3. Servos: Les servos transforment les signaux reçus du récepteur en mouvements mécaniques.
4. Variateur de vitesse électronique: il régule l'intensité dy courant alimentant le moteur et détermine le sens de marche.

★小さなビス、ナット類が多く、よく似た形の部品もあります。図をよく見てゆっくり確実に組んで下さい。金具部品は少し多目に入っています。予備として使って下さい。

グリス　このマークはグリスを塗る部分に指示しました。必ず、グリスアップして、組みこんで下さい。

★There are many small screws, nuts and similar parts. Assemble them carefully referring to the drawings. To prevent trouble and finish the model with good performance, it is necessary to assemble each step exactly as shown.

Apply grease to portions shown with this mark. Apply grease first, then assemble.

★Viele kleine Schrauben und Muttern etc. müssen genau der Anleitung nach eingebaut werden. Exaktes Bauen bringt ein gutes Modell mit bester Leistung.

Stellen mit diesem Zeichen erst fetten, dann zusammenbauen.

★Il y a beaucoup de petites vis, d'écrous et de pièces similaires. Les assembler soigneusement en se référant aux dessins. Pour éviter les erreurs suivre les stades du montage dans l'ordre indiqué.

Graisser les endroits indiqués par ce symbole. Graisser d'abord, assembler ensuite.

★金具袋詰はビス、ナットの一部を除き、組み立て順になっています。A袋詰から順にお使い下さい。
★Small parts are packaged in assembly order (except for Screw bags BA, BB, BC). Start from the Parts Bag A.
★Kleinteile sind in der Reihenfolge des Zusammanbaus verpackt (ausgenommen Schraubenbeutel BA,BB,BC). Beginnen Sie mit den Teilen aus Beutel A.
★Les petites pièces sont conditionnées dans l'ordre d'assemblage (excepté les sachets de vis BA, BB, BC). Commencer par le sachet de piéces A.

CHECKING R/C EQUIPMENT (See right.)
① Install battery.
② Extend antenna.
③ Loosen and extend.
④ Connect charged battery.
⑤ Switch on.
⑥ Switch on.
⑦ Trim levers in neutral.
⑧ Keep sticks in neutral.
⑨ Servos in neutral position.

ÜBERPRÜFEN DER RC-ANLAGE (Siehe Bild rechts.)
① Batterien einlegen.
② Antenne ausziehen.
③ Aufwickeln und langziehen.
④ Voll aufgeladene Batterie verbinden.
⑤ Schalter ein.
⑥ Schalter ein.
⑦ Trimmhebel neutral stellen.
⑧ Hebel in Mittelstellung.
⑨ Dies ist die Neutralstellung der Servos.

VERIFICATION DE L'EQUIPEMENT R/C (Voir à droite)
① Mettre en place la batterie.
② Déployer l'antenne.
③ Dérouler et déployer le fil.
④ Charger complètement la batterie.
⑤ Mettre en marche.
⑥ Mettre en marche.
⑦ Placer les trims au neutre.
⑧ Mettre les manches au neutre.
⑨ Les servos doivent être au neutre.

《RCメカのチェック》　★番号の順にチェックし、必ずサーボのニューラルを確認して組みたてて下さい。

① 電池をセットします。
② アンテナをのばします。
③ アンテナをのばします。
④ 充電済走行用バッテリーをつなぎます。
⑤ スイッチを入れます。
⑥ スイッチを入れます。
⑦ トリムレバーを中心に。
⑧ スティックを動かし、サーボの動きを確認して下さい。
⑨ スティックが中心位置のとき、とまっている場所がサーボのニュートラル位置です。

※の部品はキットに含まれません。
Parts marked ※ are not in kit.
Teile mit ※ sind im Bausatz nicht enthalten.
Les pièces marquées ※ ne sont pas incluses dans le kit.

A ① ~ ⑦

① 《サーボ》 Servos

BA1 ・×1　3mmナット Nut Mutter Ecrou

BB1 ・×1　2mmナット Nut Mutter Ecrou

BB6・×1　3×10mmタッピングビス Tapping screw Schneidschraube Vis taraudeuse

MA5・×1　2.6×10mmタッピングビス Tapping screw Schneidschraube Vis taraudeuse

MA6・×1　2.6×16mmタッピングビス Tapping screw Schneidschraube Vis taraudeuse

MA10・×1　3×15mmタッピングビス Tapping screw Schneidschraube Vis taraudeuse

MA15 ・×1　4mmピローボール Ball connector Kugelkopf Connecteur à rotule

MA16 ・×1　5mmピローボール Ball connector Kugelkopf Connecteur à rotule

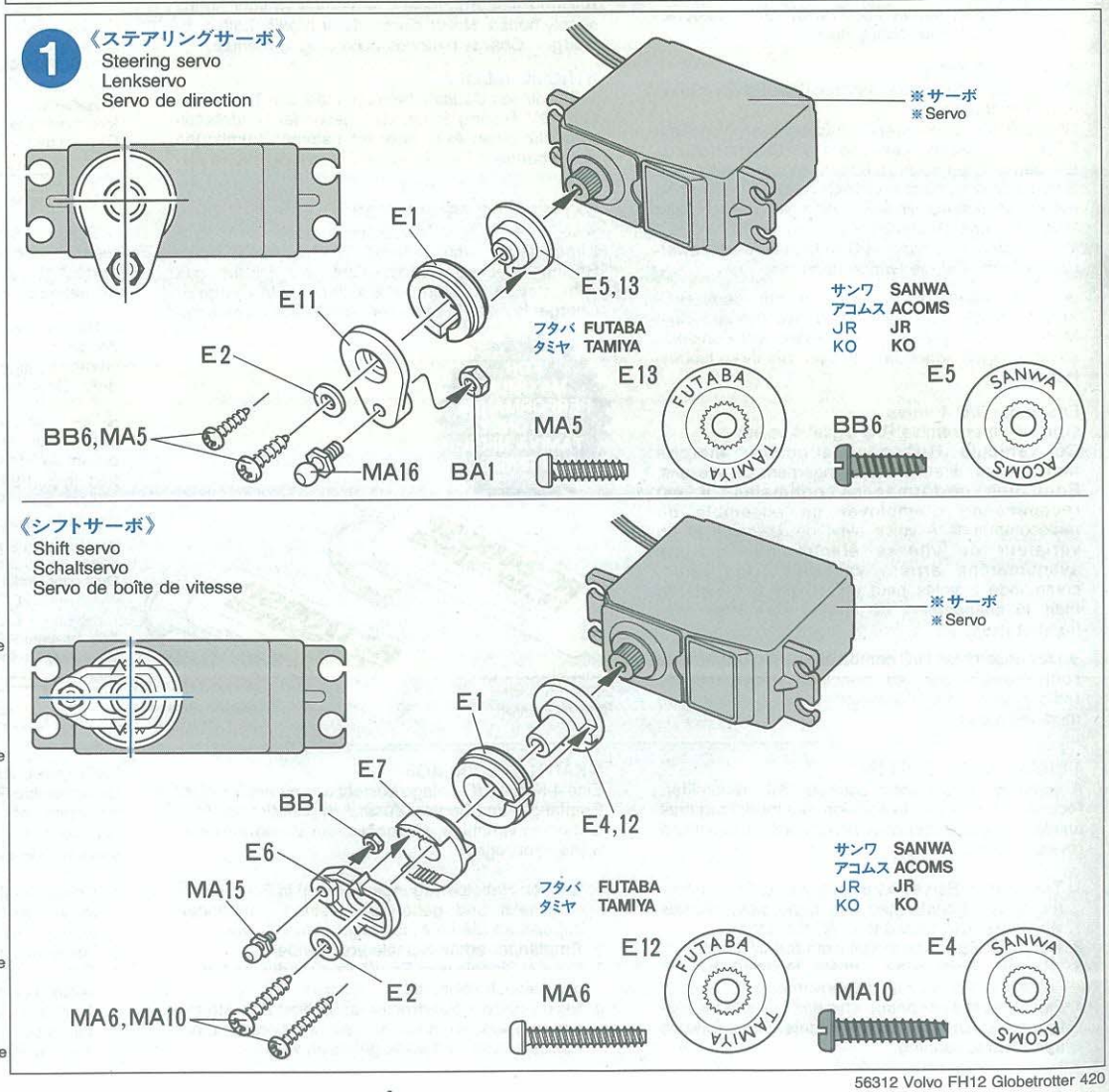

2 《サーボステー》
Servo stay
Servo-Halter
Support de servo

BC1・×1 — 3×8㎜タッピングビス
Tapping screw
Schneidschraube
Vis taraudeuse

MA7・×3 — 3×8㎜フランジタッピングビス
Flange tapping screw
Kragenschraube
Vis taraudeuse à flasque

MA8・×3 — 3×10㎜フランジタッピングビス
Flange tapping screw
Kragenschraube
Vis taraudeuse à flasque

3 《シャーシパーツ》
Cross member
Querträger
Traverse

BA5・×2 — 3×12㎜丸ビス
Screw
Schraube
Vis

BC1・×2 — 3×8㎜タッピングビス
Tapping screw
Schneidschraube
Vis taraudeuse

MA11・×2 — 3㎜NCナット
Press nut
Einpreß-Mutter
Ecrou de pression

MA12・×2 — 3㎜ワッシャー
Washer
Beilagscheibe
Rondelle

4 《サスステー》
Suspension stay
Aufhängungsstrebe
Support de suspension

BC2・×6 — 3×6㎜丸ビス
Screw
Schraube
Vis

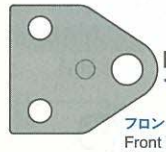
MA1・×2
フロントサスステーA
Front suspension stay A
Vordere Aufhängungsstrebe A
Support de suspension A

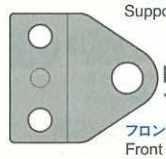
MA2・×2
フロントサスステーB
Front suspension stay B
Vordere Aufhängungsstrebe B
Support de suspension B

MA9・×4 — 3×12㎜タッピングビス
Tapping screw
Schneidschraube
Vis taraudeuse

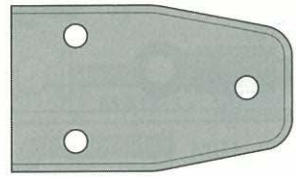
MA14・×2 フロントダンパーステーA
Front damper stay A
Vordere Dämpferstrebe A
Support d'amortisseur avant A

TAMIYA CRAFT TOOLS

良い工具選びは傑作づくりのための第一歩。本格派をめざすモテラーにふさわしいタミヤクラフトツール。耐久性も高く、使いやすい高品質な工具です。

SIDE CUTTER for PLASTIC
精密ニッパー
(プラスチック用)

ITEM 74001

LONG NOSE w/CUTTER
ラジオペンチ

ITEM 74002

2 《ステアリングサーボステー》
Steering servo stay
Lenkservo-Halter
Support de servo de direction

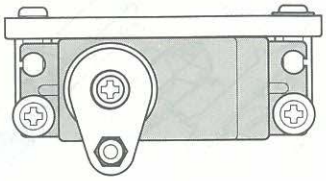

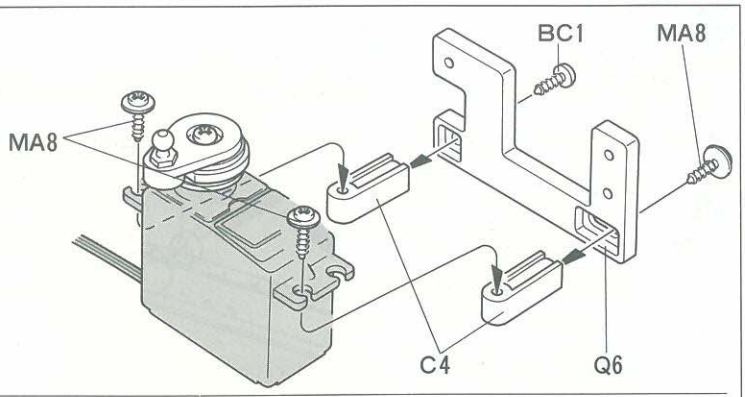

《シフトサーボステー》
Shift servo stay
Schaltservo-Halter
Support de servo de boîte de vitesse

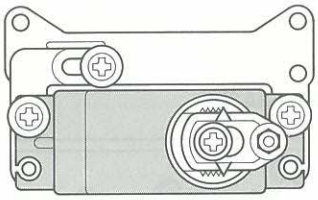

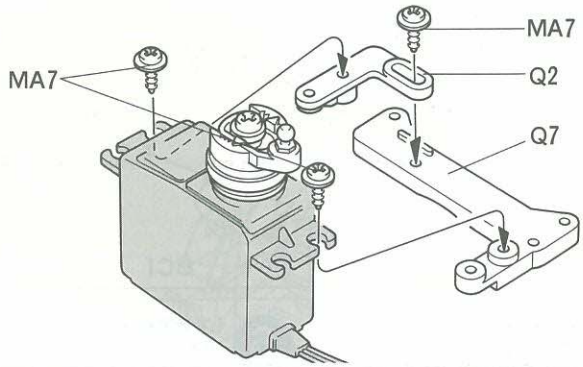

3 《シャーシパーツ》
Cross member
Querträger
Traverse

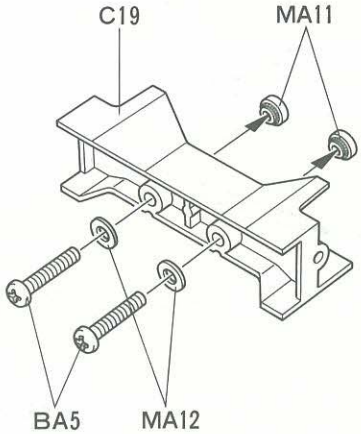

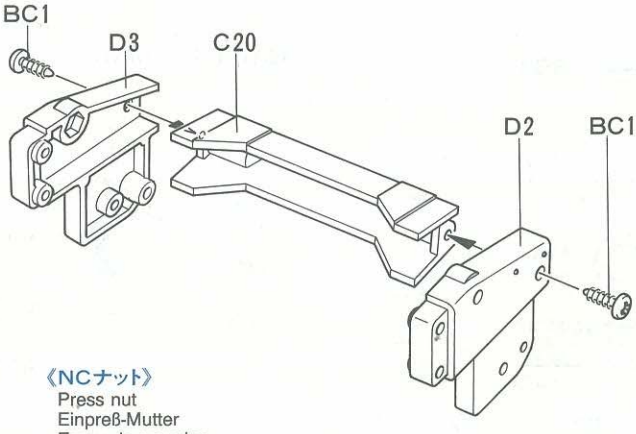

《NCナット》
Press nut
Einpreß-Mutter
Ecrou de pression

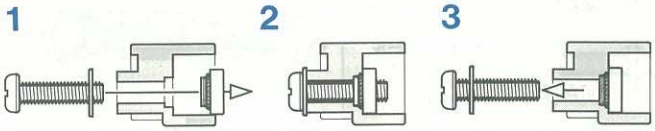

4 《サスステー》
Suspension stay
Aufhängungsstrebe
Support de suspension

★シャーシは保護シールをはがして使用します。
★Remove vinyl protective film from frames.
★Schutzfolie von Rahmen abziehen.
★Enlever le film de protection des longerons.

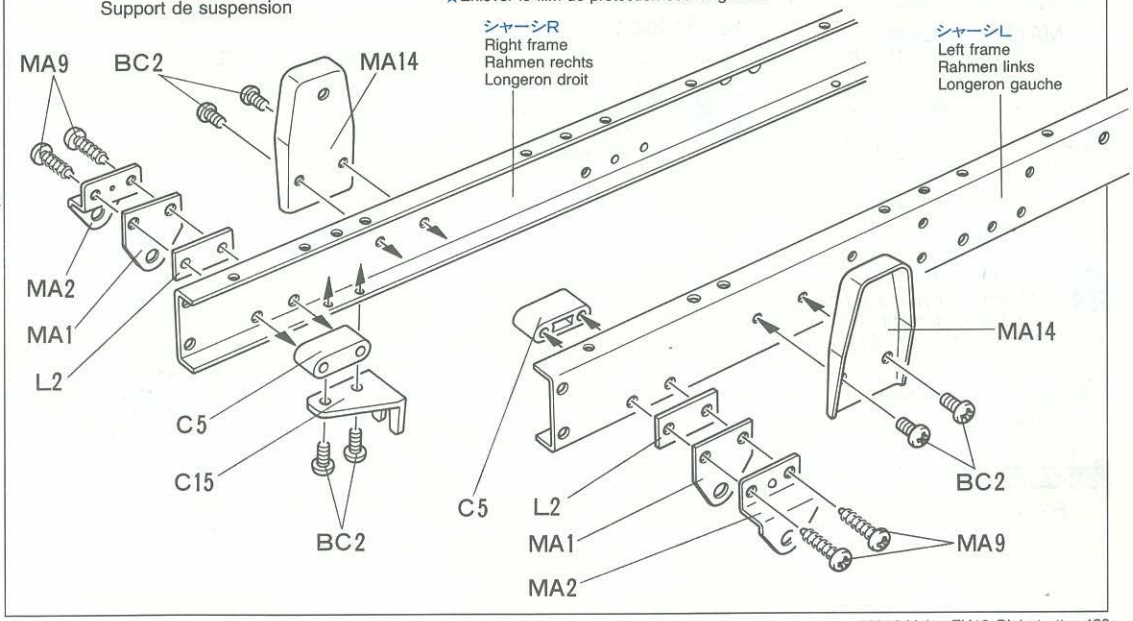

5 《シャーシ》
Frame
Rahmen
Châssis

BA2 ・×2 — 3㎜ロックナット / Lock nut / Sicherungsmutter / Ecrou nylstop

BC1 ×21 — 3×8㎜タッピングビス / Tapping screw / Schneidschraube / Vis taraudeuse

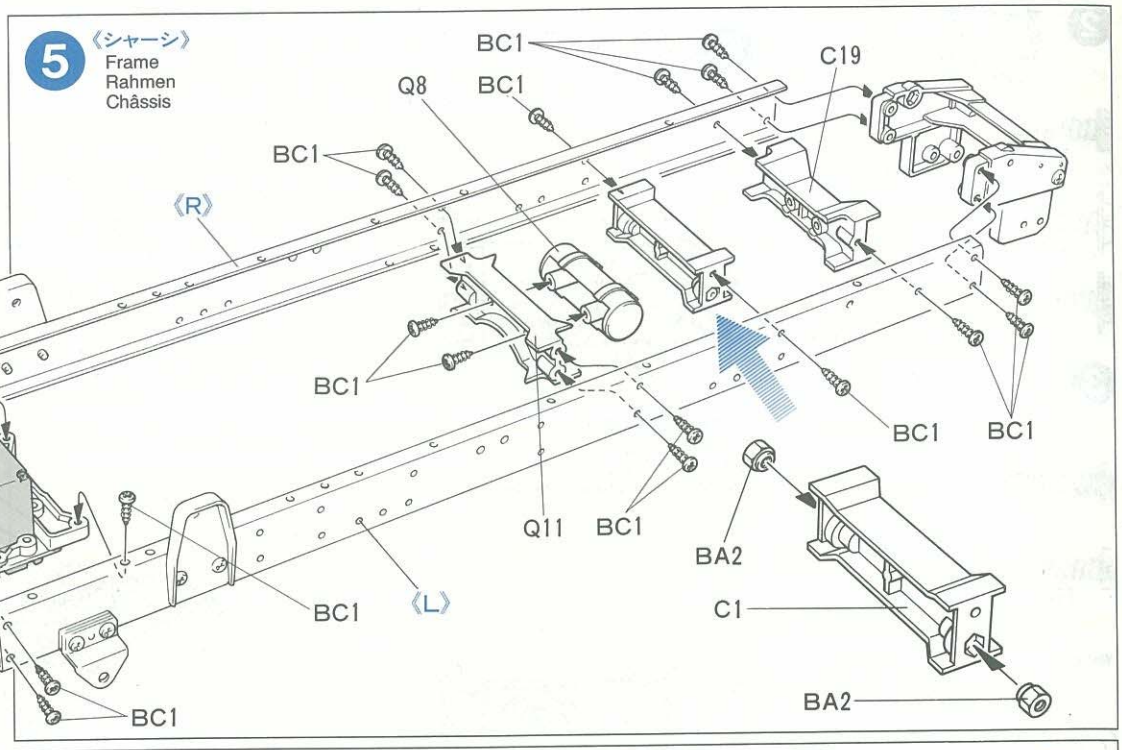

6 《ステアリングロッド》
Steering
Lenkung
Commande de direction

BA1 ・×2 — 3㎜ナット / Nut / Mutter / Ecrou

BB3 ・×2 — 2×5㎜丸ビス / Screw / Schraube / Vis

MA3 ・×1 — 1150メタル / Metal bearing / Metall-Lager / Palier en métal

MA4 ・×1 — 850メタル / Metal bearing / Metall-Lager / Palier en métal

MA13・×6 — 5㎜アジャスター / Adjuster / Einstellstück / Chape à rotule

MA16・×1 — 5㎜ピローボール / Ball connector / Kugelkopf / Connecteur à rotule

MA17・×1 — 5×9㎜ピローボール / Ball connector / Kugelkopf / Connecteur à rotule

MA18・×1 — 3×16㎜全ネジシャフト / Threaded shaft / Gewindestange / Tige filetée

MA19 ・×1 — 3×42㎜両ネジシャフト / Threaded shaft / Gewindestange / Tige filetée

MA21 ・×1 — ステアリングシャフト / Steering rod / Lenksäule / Colonne de direction

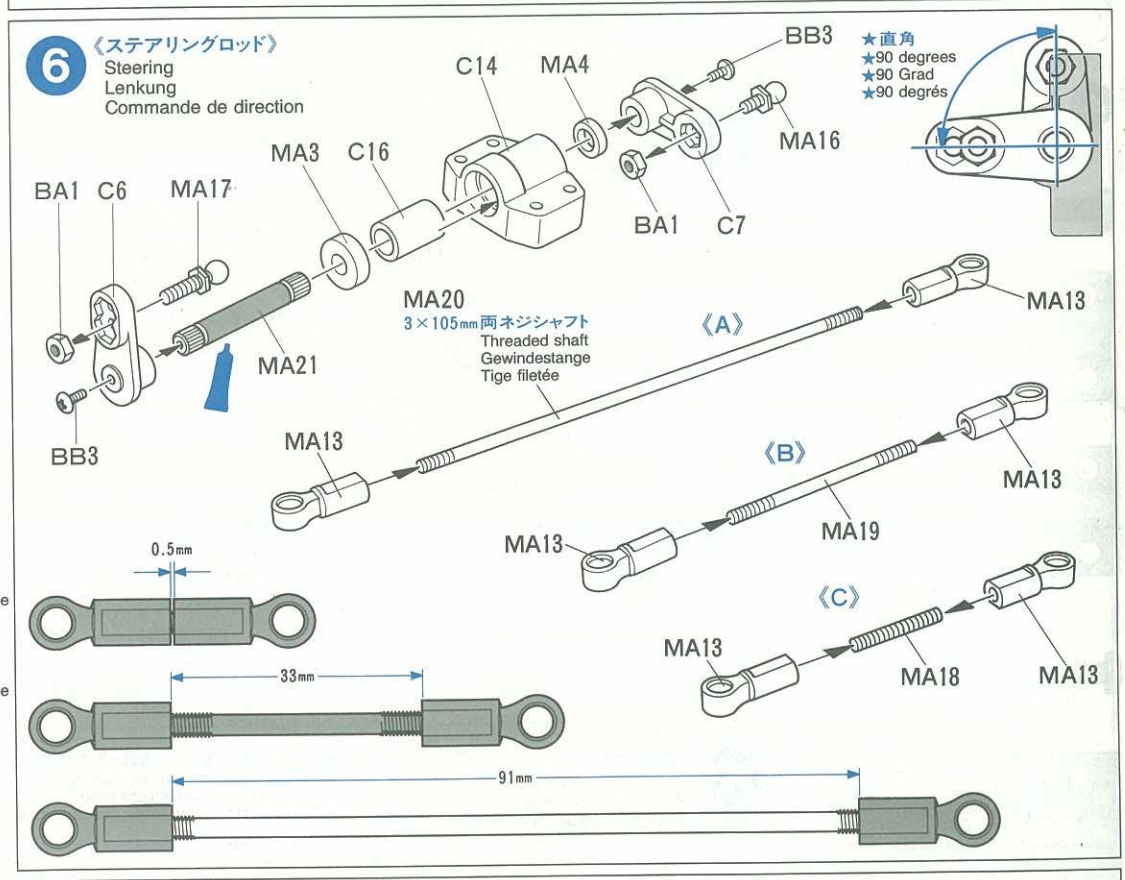

7 《ステアリングサーボのとりつけ》
Attaching steering servo
Lenkservo-Einbau
Fixation du servo de direction

BA4・×3 — 3×8㎜丸ビス / Screw / Schraube / Vis

BA5・×4 — 3×12㎜丸ビス / Screw / Schraube / Vis

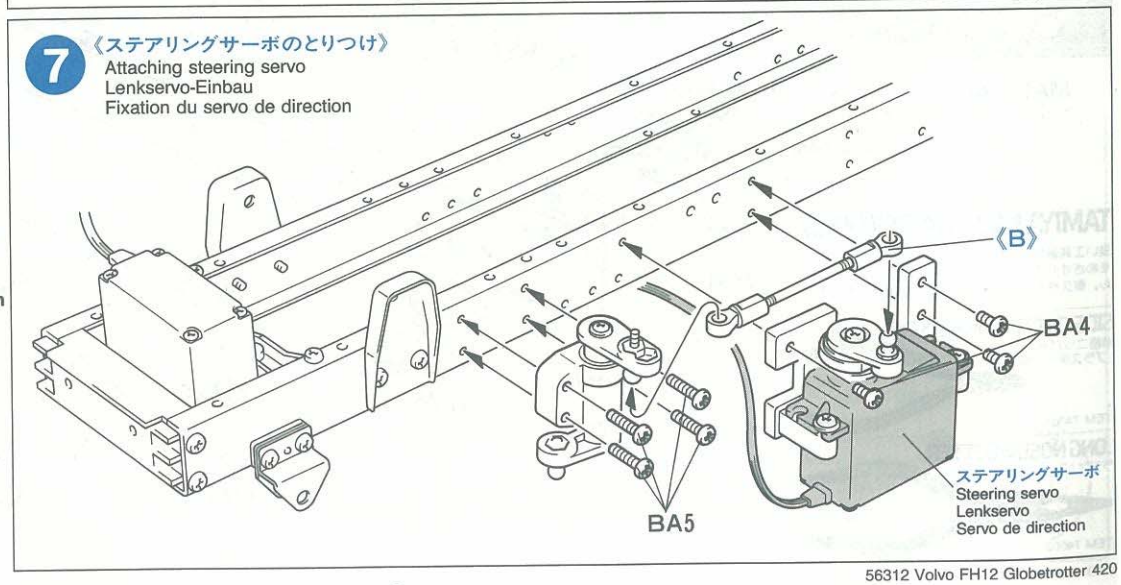

B 8～12

8 《ダンパー》
Damper
Dämpfer
Amortisseurs

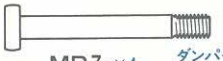

MB7・×4
ダンパーシャフト
Damper shaft
Dämpferstange
Axe d'amortisseur

MB8・×4
ダンパースプリング
Damper spring
Dämpfer-Feder
Ressort d'amortisseur

MB9・×4
ダンパーシリンダー
Damper cylinder
Dämpfer-Zylinder
Corps d'amortisseur

9 《シャックルのとりつけ》
Attaching shackle
Federbügel-Einbau
Mise en place des maillons

BA2・×2
3㎜ロックナット
Lock nut
Sicherungsmutter
Ecrou nylstop

BA3・×2
3㎜フランジナット
Flange nut
Kragenmutter
Ecrou à flasque

BA6・×2
3×15㎜丸ビス
Screw
Schraube
Vis

MB4・×2
ダンパーカラー
Damper collar
Dämpferkragen
Collier d'amortisseur

MB5・×4
シャックル
Shackle
Federbügel
Support de lames

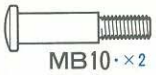

MB10・×2
3×18㎜段付ビス
Step screw
Paßschraube
Vis décolletée

10 《アップライト》
Uprights
Achsschenkel
Fusées

BA1・×3
3㎜ナット
Nut
Mutter
Ecrou

BA3・×8
3㎜フランジナット
Flange nut
Kragenmutter
Ecrou à flasque

BC2・×2
3×6㎜丸ビス
Screw
Schraube
Vis

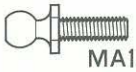

MA17・×3
5×9㎜ピローボール
Ball connector
Kugelkopf
Connecteur à rotule

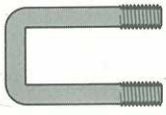

MB1・×4
Uボルト
U Bolt
U-Bolzen
Boulon en U

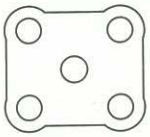

MB3・×2
リーフスペーサー
Spring seat
Federsitz
Assise de ressort

MB13・×2
フロントダンパーステーB
Front damper stay B
Vordere Dämpferstrebe B
Support d'amortisseur avant B

タミヤRCガイドブック
電動ラジオコントロールをより楽しむ方へのガイドブックです。RCの基本的な知識、競技の仕方等を詳しく解説、ご希望の方は模型店におたずね下さい。

8 《ダンパー》
Damper
Dämpfer
Amortisseurs

★4個作ります。
★Make 4.
★4 Satz anfertigen.
★Faire 4 jeux.

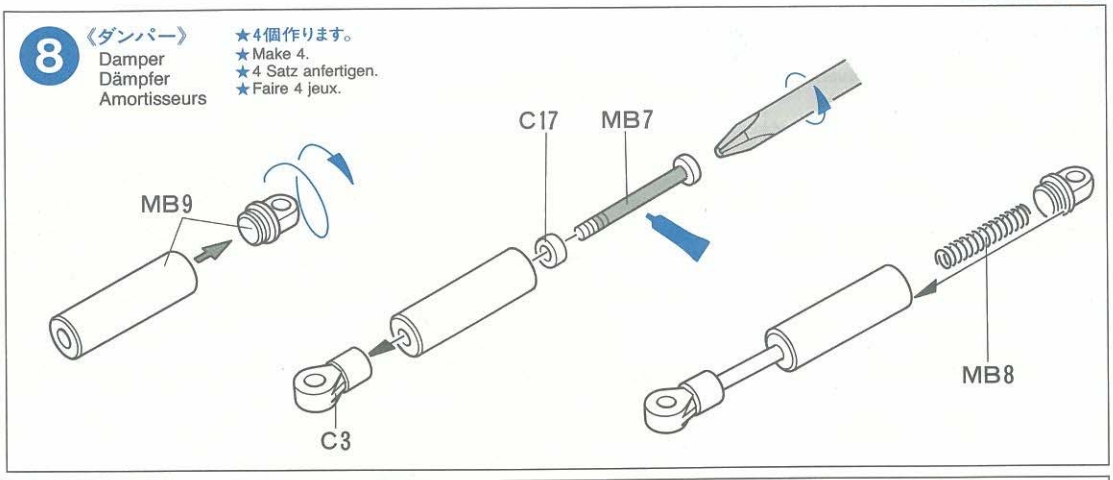

9 《シャックルのとりつけ》
Attaching shackles
Federbügel-Einbau
Mise en place des supports de lames

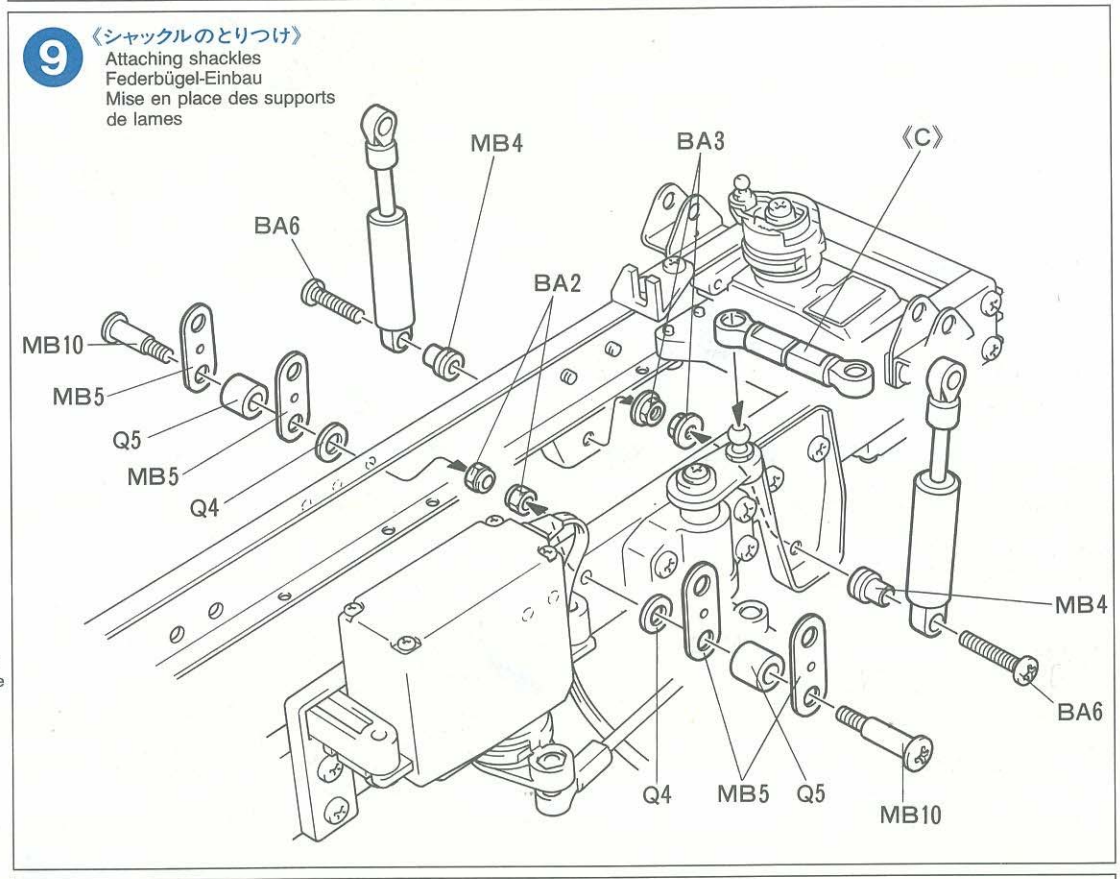

10 《アップライト》
Uprights
Achsschenkel
Fusées

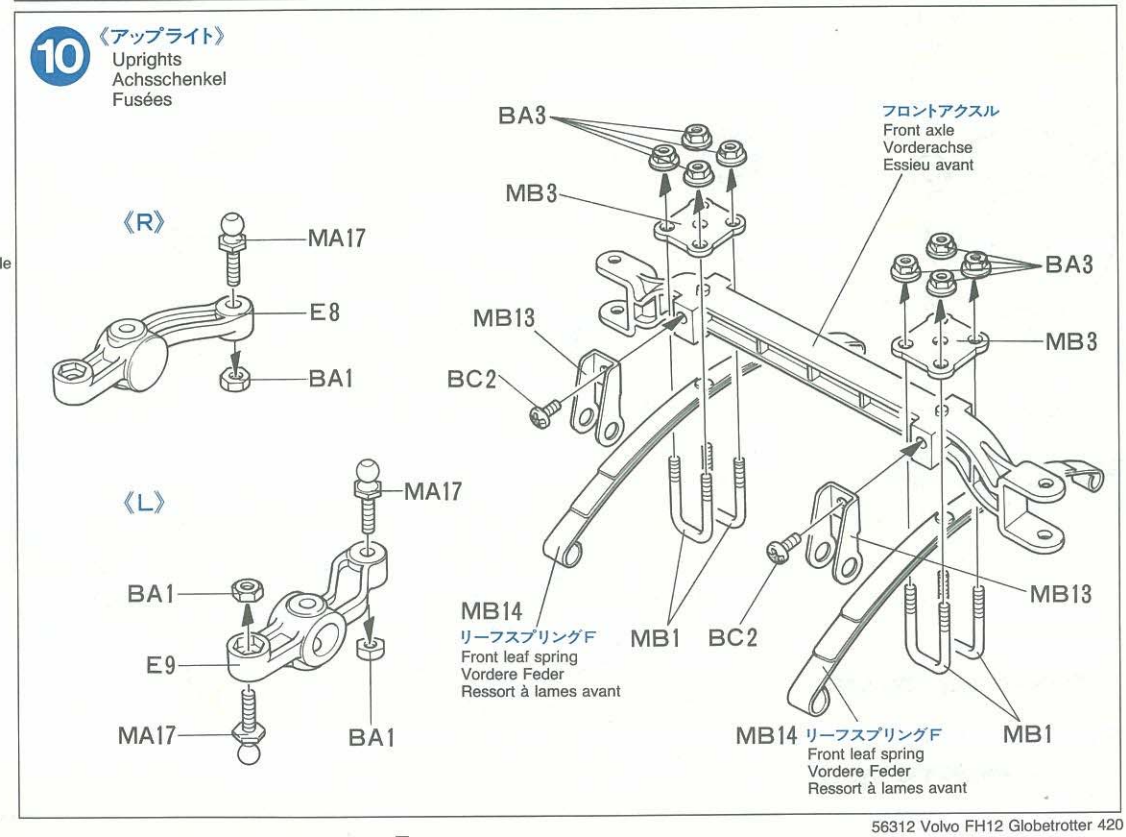

11 《フロントアクスルのとりつけ》
Attaching front axle
Vorderachse-Einbau
Fixation de l'essieu avant

BA2 ・×6
3㎜ロックナット
Lock nut
Sicherungsmutter
Ecrou nylstop

MB11・×6
3×14㎜段付ビス
Step screw
Paßschraube
Vis décolletée

12 《アップライトのとりつけ》
Attaching uprights
Achsschenkel-Einbau
Fixation des fusées

MB2・×2
3×19㎜リンクピン
Link pin
Lenkerbolzen
Axe d'articulation

MB6・×2
2㎜Eリング
E-Ring
Circlip

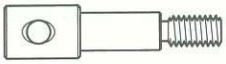
MB12・×2
アップライトシャフト
Upright shaft
Achsschenkelwelle
Axe de fusée

C 13～18

13 《デフギヤー》
Diff gear
Differentialgetriebe
Différentiel

BB4・×3
2×5㎜キャップスクリュー
Cap screw
Zylinderkopfschraube
Vis à tête cylindrique

MC1・×2
ベベルギヤー(大)
Large bevel gear
Kegelrad groß
Grand pignon conique

MC2・×3
ベベルギヤー(小)
Small bevel gear
Kegelrad klein
Petit pignon conique

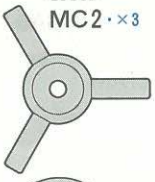
MC3・×1
ベベルシャフト
Star shaft
Stern-Achse
Support de satellites

MC12・×2
9㎜ワッシャー
Washer
Beilagscheibe
Rondelle

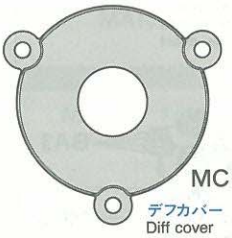
MC13・×1
デフカバー
Diff cover
Differential-Abdeckung
Couvercle de différentiel

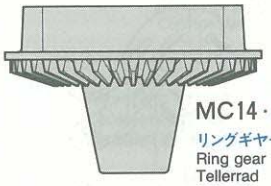
MC14・×1
リングギヤー
Ring gear
Tellerrad
Couronne

ANGLED TWEEZERS
ツル首ピンセット
ITEM 74003

STRAIGHT TWEEZERS
ストレートピンセット
ITEM 74004

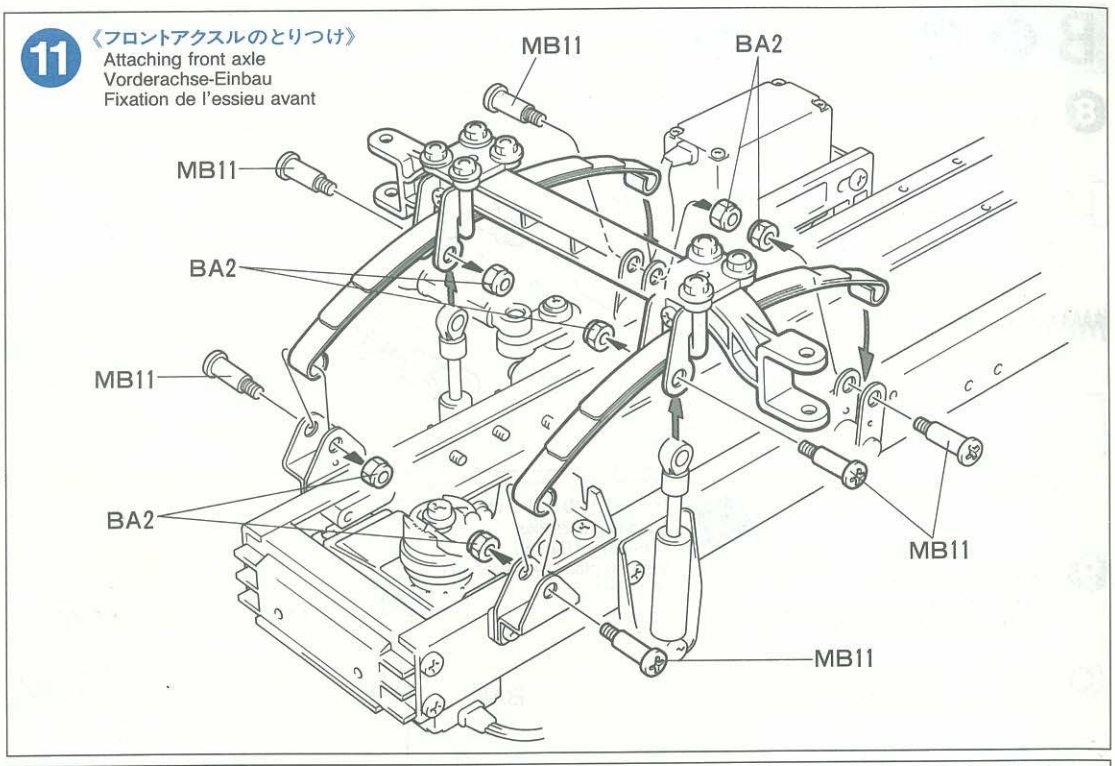

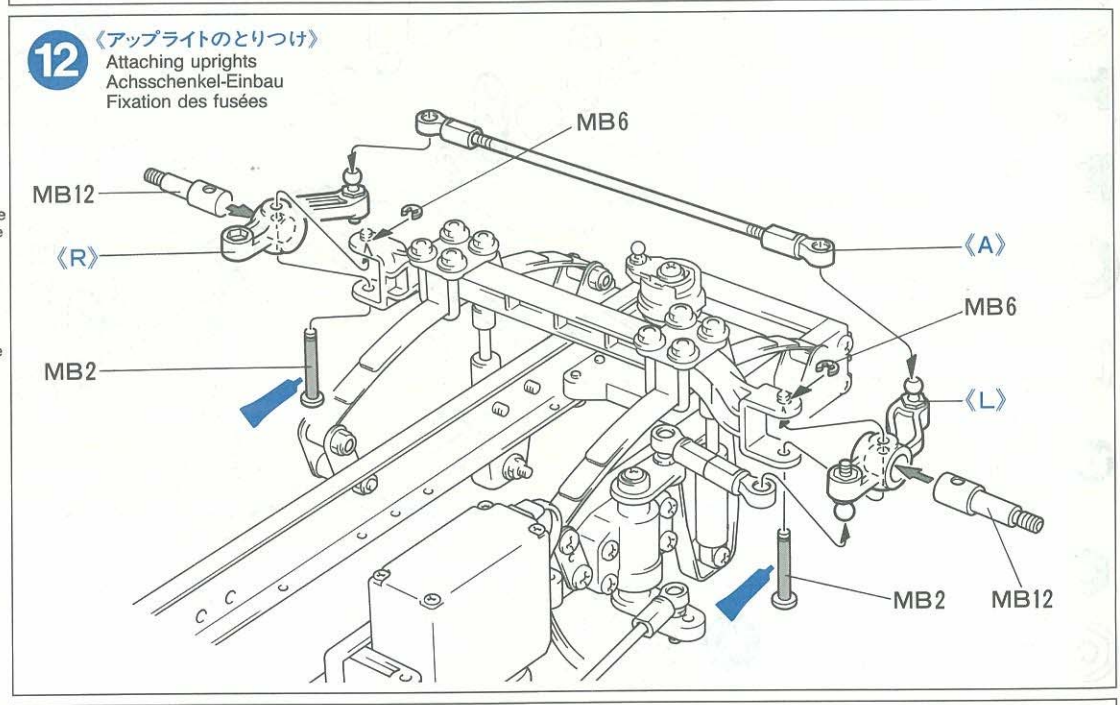

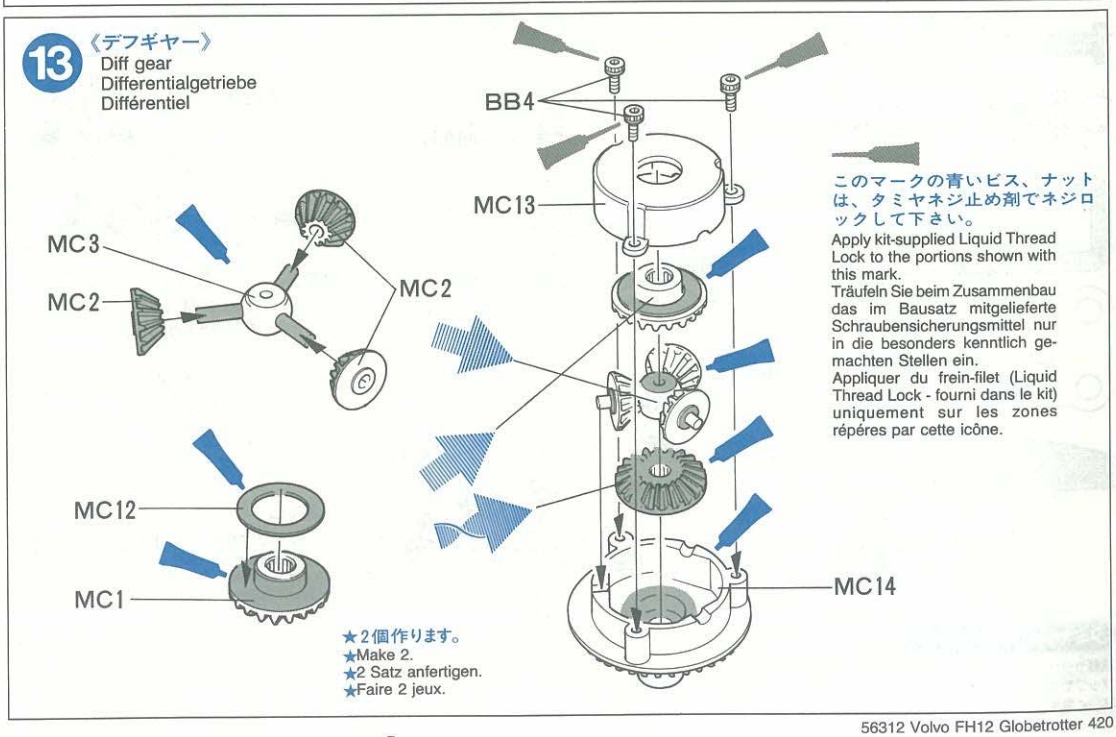

14 《リヤシャフト》
Rear shaft
Hintere Achse
Axe arrière

BB2 ・×4
4mmEリング
E-Ring
Circlip

MA3 ・×4
1150メタル
Metal bearing
Metall-Lager
Palier en métal

15 《リヤアクスル》
Rear axle
Hinterachse
Essieu arrière

BA1 ・×8
3mmナット
Nut
Mutter
Ecrou

BA6・×8
3×15mm丸ビス
Screw
Schraube
Vis

BB2 ・×1
4mmEリング
E-Ring
Circlip

MA3 ・×2
1150メタル
Metal bearing
Metall-Lager
Palier en métal

MC7・×1
ジョイントカップ
Joint cup
Gelenkkapsel
Noix de cardan

MC10 ・×1
3mmイモネジ
Grub screw
Madenschraube
Vis pointeau

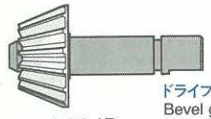
MC17・×1
ドライブベベル
Bevel gear shaft
Kegelradachse
Arbre de pignon conique

16 《リーフスプリングRのとりつけ》
Rear leaf spring
Hintere Feder
Ressort à lames arrière

BA1 ・×4
3mmナット
Nut
Mutter
Ecrou

BA2 ・×2
3mmロックナット
Lock nut
Sicherungsmutter
Ecrou nylstop

MB5・×4
シャックル
Shackle
Federbügel
Support de lames

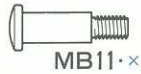
MB11・×2
3×14mm段付ビス
Step screw
Paßschraube
Vis décolletée

MC5・×1
ダンパーマウントL
Left damper mount
Dämpferlager links
Support d'amortisseur gauche

MC6・×1
ダンパーマウントR
Right damper mount
Dämpferlager rechts
Support d'amortisseur droit

MC9・×4
3×27mm丸ビス
Screw
Schraube
Vis

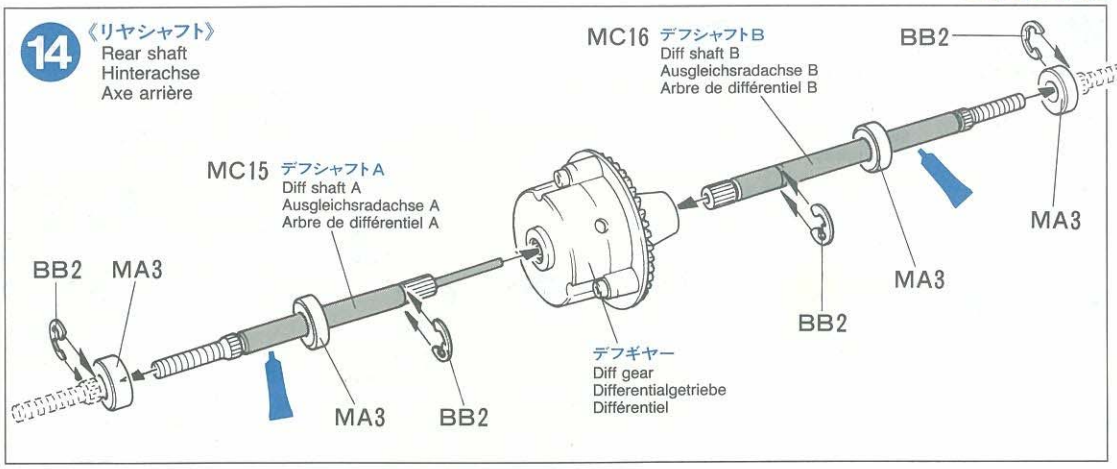

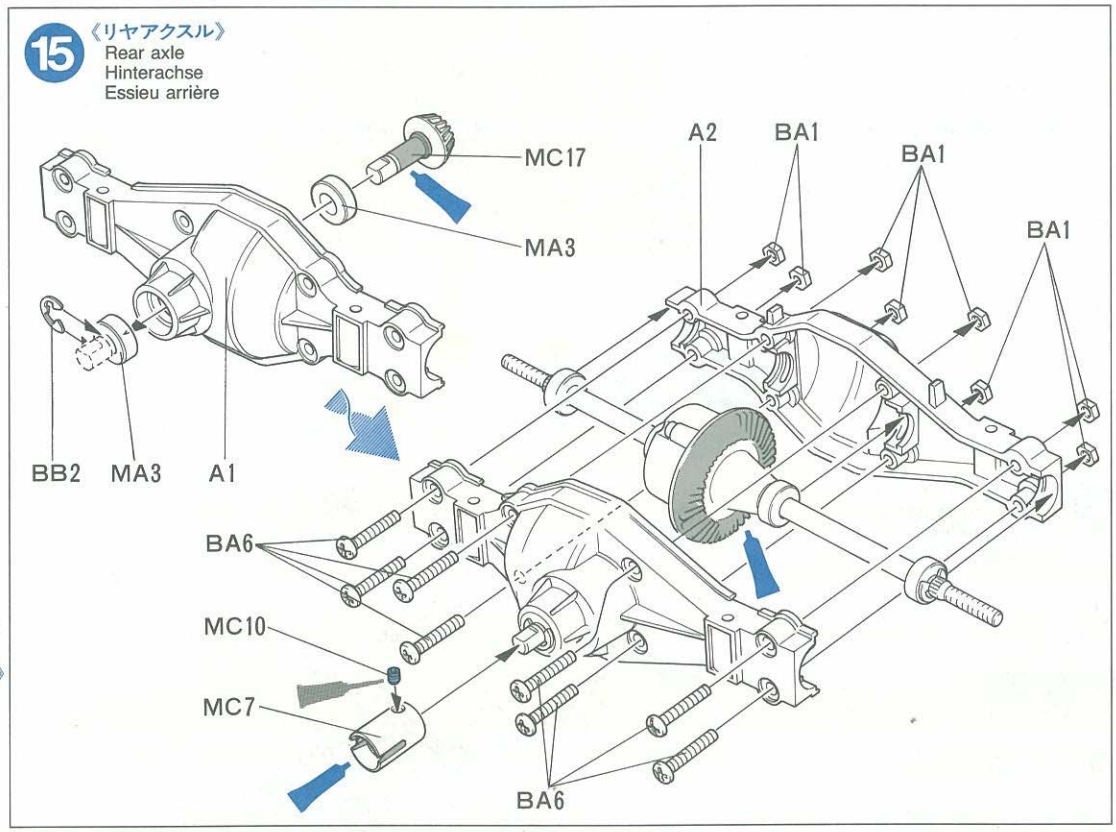

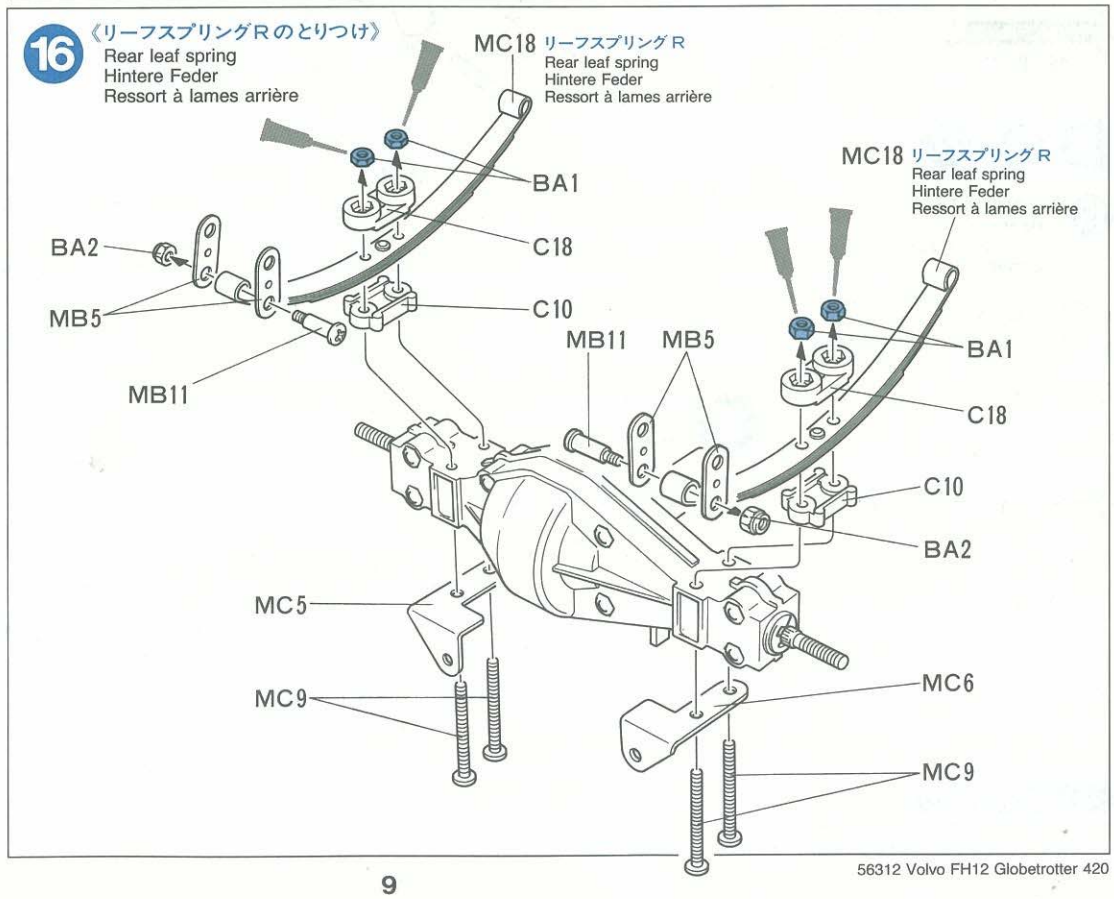

17 《リヤアクスルのとりつけ》
Attaching rear axle
Hinterachse-Einbau
Fixation de l'essieu arrière

BA2 ・×2
3mmロックナット
Lock nut
Sicherungsmutter
Ecrou nylstop

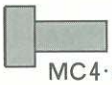
MC4・×4
リーフカラー
Leaf collar
Federkragen
Collier de ressort

MC8・×4
3×20mm丸ビス
Screw
Schraube
Vis

MC11 ・×4
4mmワッシャー
Washer
Beilagscheibe
Rondelle

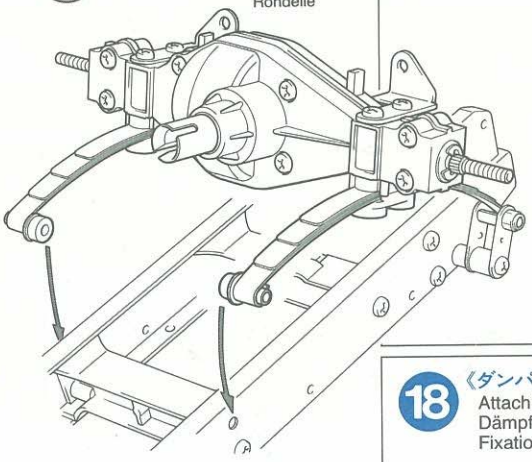

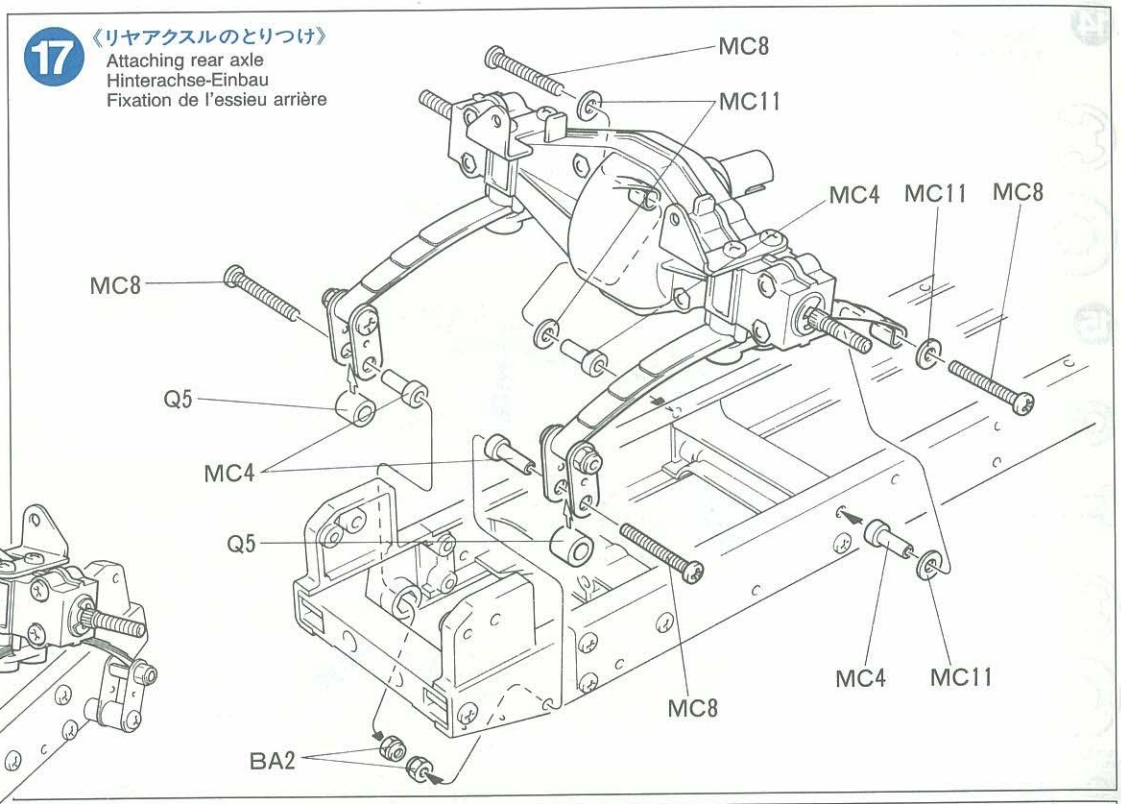

18 《ダンパーのとりつけ》
Attaching dampers
Dämpfer-Einbau
Fixation des amortisseurs

BA3 ・×2
3mmフランジナット
Flange nut
Kragenmutter
Ecrou à flasque

BA6・×2
3×15mm丸ビス
Screw
Schraube
Vis

MB4 ・×4
ダンパーカラー
Damper collar
Dämpferkragen
Collier d'amortisseur

MC8・×2
3×20mm丸ビス
Screw
Schraube
Vis

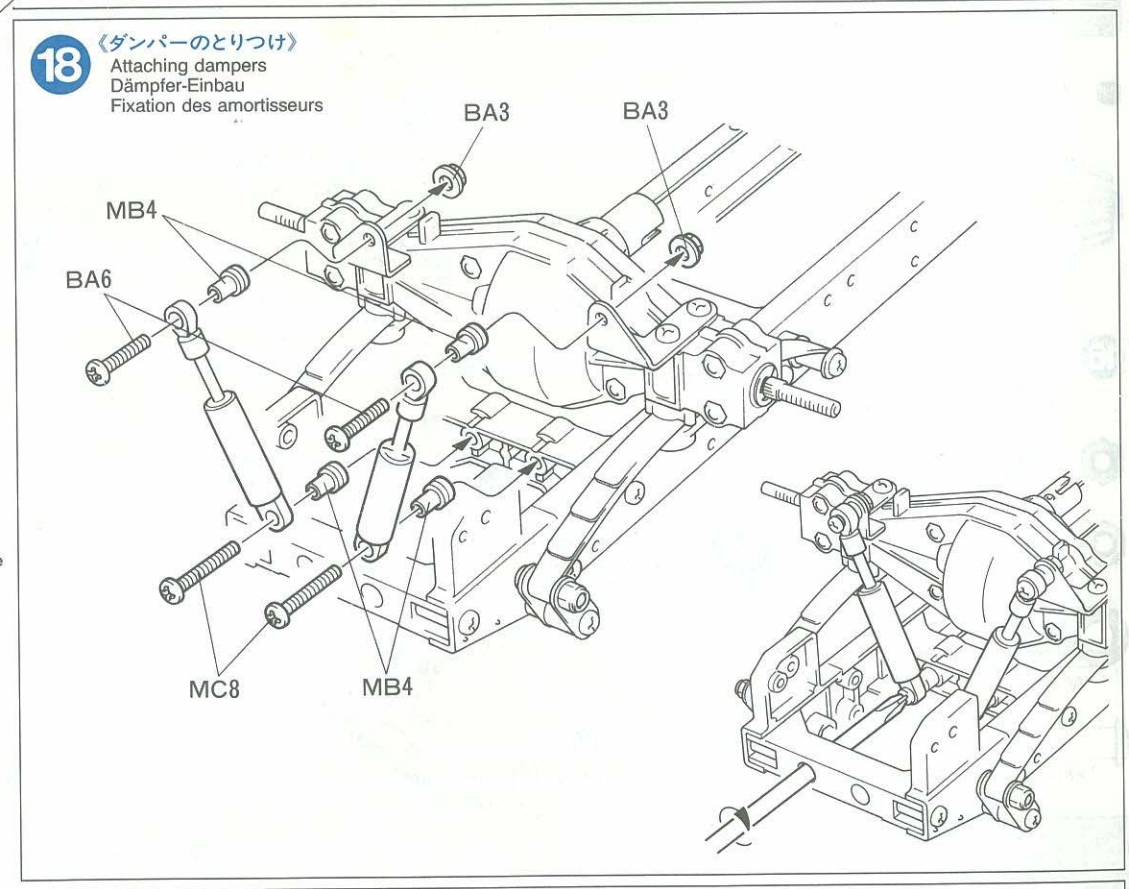

D 19～27

19 《ギヤボックス》
Gearbox
Getriebegehäuse
Carter

BA3 ・×2
3mmフランジナット
Flange nut
Kragenmutter
Ecrou à flasque

BB1 ・×2
2mmナット
Nut
Mutter
Ecrou

BC2 ・×3
3×6mm丸ビス
Screw
Schraube
Vis

MD10・×1
3×30mm片ネジシャフト
Threaded shaft
Gewindestange
Tige filetée

MD12 ・×2
2×6mm丸ビス
Screw
Schraube
Vis

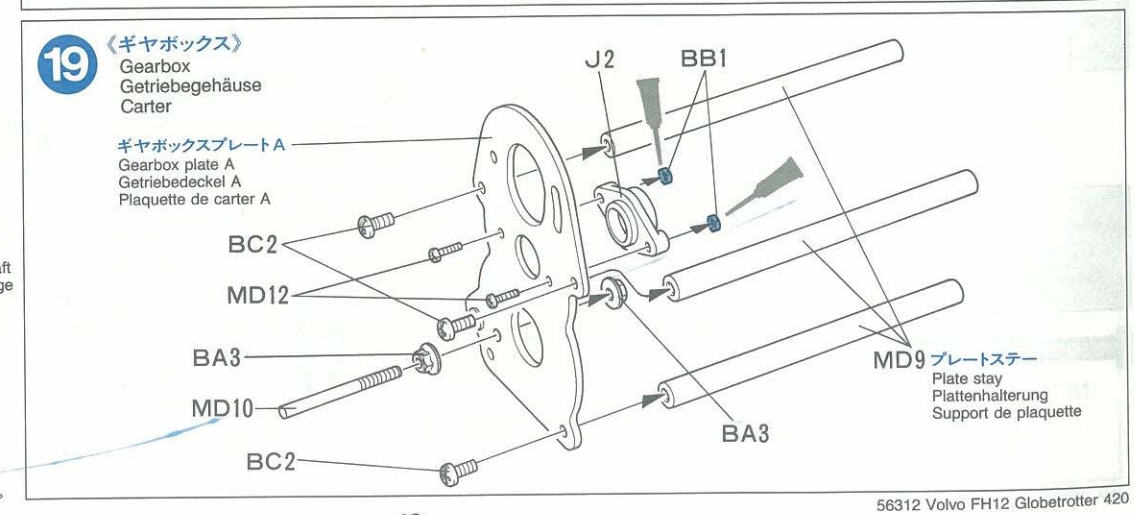

タミヤの総合カタログ
タミヤの全製品を詳しく解説した総合カタログは年に1回発行。ご希望の方は模型店でおたずね下さい。

20 《ギヤシャフトA》
Gear shaft A
Getriebewelle A
Arbre de pignonnerie A

BB2 ・×6 — 4mmEリング / E-Ring / Circlip

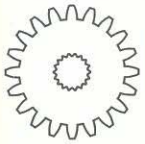
MD1・×1 — 20Tミッションギヤー / 20T Gear / 20Z Zahnrad / Pignon 20 dents

MD2 ・×1 — 13Tミッションギヤー / 13T Gear / 13Z Zahnrad / Pignon 13 dents

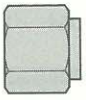
MD3 ・×1 — ギヤスペーサー(短) / Gear hub (short) / Radnabe (kurz) / Moyeu de pignon (court)

21 《ギヤシャフトB》
Gear shaft B
Getriebewelle B
Arbre de pignonnerie B

BB2 ・×6 — 4mmEリング / E-Ring / Circlip

MA3 ・×4 — 1150メタル / Metal bearing / Metall-Lager / Palier en métal

MD6 ・×2 — ギヤスペーサー(長) / Gear hub (long) / Radnabe (lang) / Moyeu de pignon (long)

MD7 ・×4 — 1260メタル / Metal bearing / Metall-Lager / Palier en métal

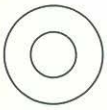
MD11 ・×1 — 13×6mmワッシャー / Washer / Beilagscheibe / Rondelle

22 《シフトロッド》
Shift rod
Schaltstange
Tringlerie de boîte de vitesse

MB6 ・×2 — 2mmEリング / E-Ring / Circlip

MD13 ・×2 — シフトスプリング / Shift spring / Schaltfeder / Ressort de boîte

MD16・×3 — シフトフォーク / Shift fork / Schaltgabel / Fourche de boîte de vitesse

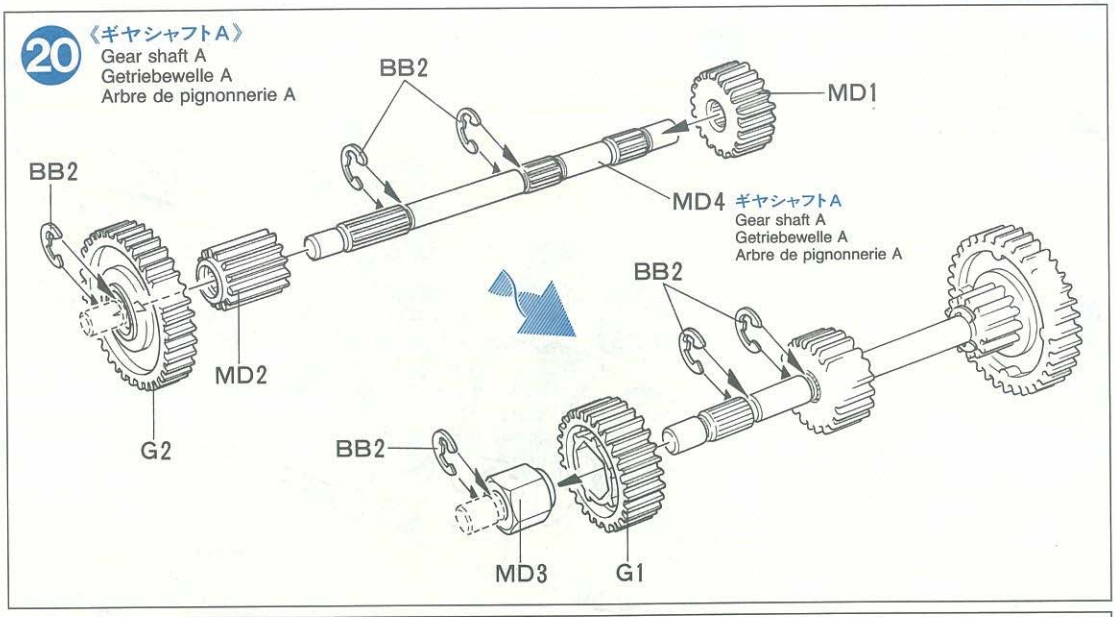

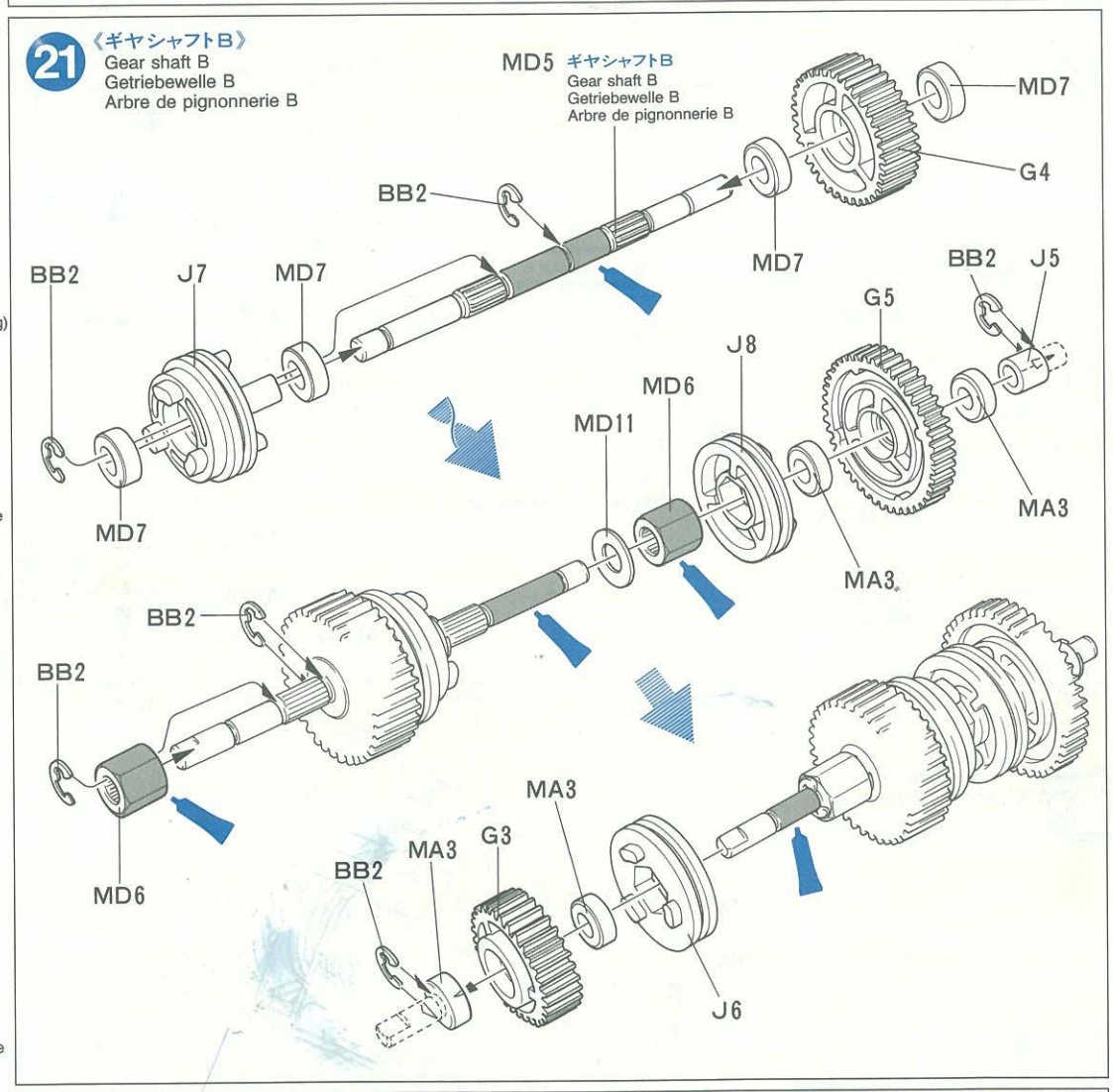

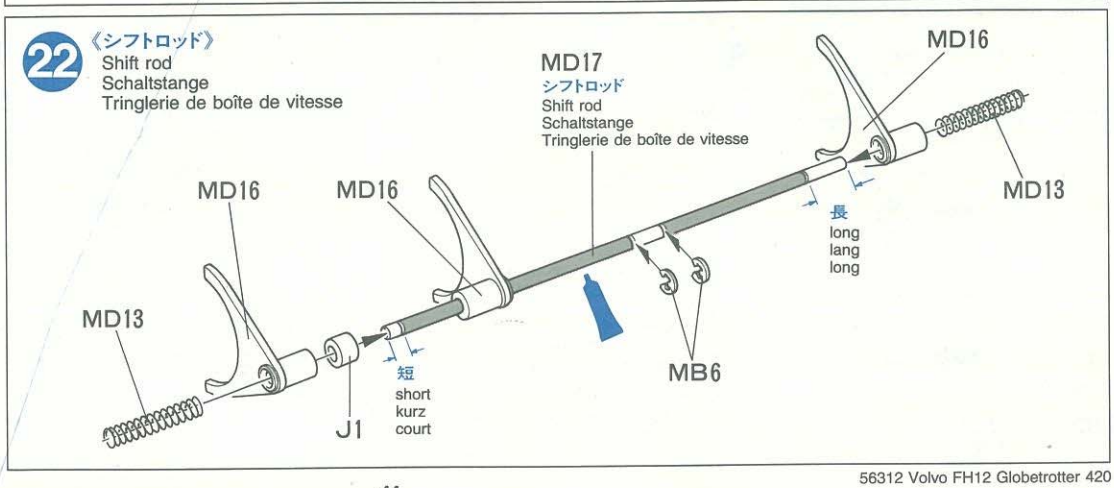

CERAMIC GREASE
タミヤセラミックグリス

ファインセラミックの原料として使われるボロンナイトライドの微粒子を配合した高性能グリスです。特に樹脂パーツに効果的。ギヤーや軸受け、ジョイント部分などにつけて動きをなめらかにし、摩耗をおさえます。

This is a very effective ceramic grease formulated with Boron Nitride and is ideal for lubrication of all gears, bearings and joints on radio control cars. Reduces friction and prolongs life of parts.

23 《ギヤシャフトのとりつけ》
Gear shafts
Getriebewelle
Arbres de pignonnerie

BC2 ・×5 — 3×6mm丸ビス / Screw / Schraube / Vis

MA3 ・×4 — 1150メタル / Metal bearing / Metall-Lager / Palier en métal

24 《モーターのとりつけ》
Motor
Moteur

BC2 ・×2 — 3×6mm丸ビス / Screw / Schraube / Vis

MA12 ・×1 — 3mmワッシャー / Washer / Beilagscheibe / Rondelle

MB6 ・×2 — 2mmEリング / E-Ring / Circlip

MC7・×1 — ジョイントカップ / Joint cup / Gelenkkapsel / Noix de cardan

MC10 ・×2 — 3mmイモネジ / Grub screw / Madenschraube / Vis pointeau

MD8 ・×1 — 4mmシフトボール / Shift ball / Kugelkopf / Rotule de boîte

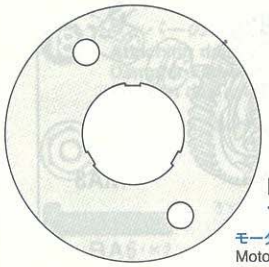
MD15 ・×1 — モータープレート / Motor plate / Motor-Platte / Plaquette-moteur

MD19・×1 — シフトアーム / Shift arm / Schaltarm / Renvoi de boîte

MD20 ・×1 — 10Tピニオンギヤー / 10T Pinion gear / 10Z Motorritzel / Pignon moteur 10 dents

23 《ギヤシャフトのとりつけ》
Gear shafts
Getriebewelle
Arbres de pignonnerie

★ギヤの歯面には薄くグリスを塗って下さい。
★Apply grease to gears.
★Getriebe einfetten.
★Graisser les pignons.

ギヤシャフトA
Gear shaft A
Getriebewelle A
Arbre de pignonnerie A

MA3 J3

ギヤシャフトB
Gear shaft B
Getriebewelle B
Arbre de pignonnerie B

MA3
J3

シフトロッド
Shift rod
Schaltstange
Tringlerie de boîte de vitesse

BC2

ギヤボックスプレートB
Gearbox plate B
Getriebedeckel B
Plaquette de carter B

BC2

BC2

MD9 プレートステー
Plate stay
Plattenhalterung
Support de plaquette

24 《モーターのとりつけ》
Motor installation
Motor-Einbau
Mise en place du moteur

★とりはずします。
★Remove rubber tubing.
★Gummirohr entfernen.
★Enlever le tube en caoutchouc.

MC10 MD15
MD20
MA12
BC2

モーター
Motor
Moteur

MD8
MD19
MC10 J4
MB6
MC7
MB6

★モーターの切りかき部にあわせます。
★Firmly tighten on shaft flat.
★Auf der flachen Seite des Schaftes festziehen.
★Bloquer sur le méplat de l'arbre.

《ギヤーの調節》
Gear adjustment
Getriebe-Einstellung
Ajustement du pignon moteur

★ビスをゆるめ、モーターを移動して軽くまわるようにすきまを調節します。
★Loosen 3x6mm screws and adjust to run smoothly.
★Die 3x6mm Schraube lockern und so einstellen, daß der Motor gleichmäßig läuft.
★Desserrer les vis 3x6mm et régler pour un fonctionnement libre de la pignonnerie.

HOP-UP OPTIONS

OP.8 1150ラバーシールベアリング4個セット
53008 1150 Sealed Ball Bearings (4 pcs.)
OP.29 1150ラバーシールベアリング2個セット
53029 1150 Sealed Ball Bearings (2 pcs.)
OP.65 1260ラバーシールベアリング2個セット
53065 1260 Sealed Ball Bearings (2 pcs.)

MA3 — 1150ラバーシールベアリング / 1150 Ball bearing

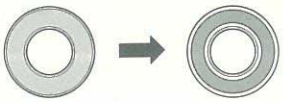
MD7 — 1260ラバーシールベアリング / 1260 Ball bearing

25 《ギヤボックス》
Gearbox
Getriebegehäuse
Carter

BA1 ・×5
3㎜ナット
Nut
Mutter
Ecrou

BA4 ・×5
3×8㎜丸ビス
Screw
Schraube
Vis

26 《シフトロッド》
Shift rod
Schaltstange
Commande de boîte de vitesse

MD21・×2
4㎜アジャスター
Adjuster
Einstellstück
Chape à rotule

MD18・×1
クランクロッド
Crank rod
Kurbelachse
Arbre coudé

27 《ギヤボックスのとりつけ》
Gearbox installation
Getriebegehäuse-Einbau
Installation du carter

BC2 ・×4
3×6㎜丸ビス
Screw
Schraube
Vis

《モーター》
Motor
Moteur

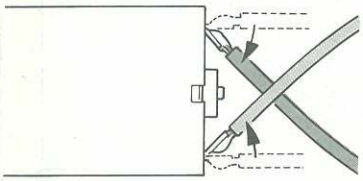

★端子部分をまげてとりつけます。
★Bend terminals as shown.
★Anschlußkabel wie abgebildet biegen.
★Orienter les câbles comme indiqué.

25 《ギヤボックス》
Gearbox
Getriebegehäuse
Carter

BA4
BA4
BA1
B1
B2
BA1

26 《シフトロッド》
Shift rod
Schaltstange
Commande de boîte de vitesse

17㎜
9㎜
MD21
MD18
ギヤボックス側
Gearbox
Getriebegehäuse
Carter
MD21

27 《ギヤボックスのとりつけ》
Gearbox installation
Getriebegehäuse-Einbau
Installation du carter

BC2
シフトロッド
Shift rod
Schaltstange
Commande de boîte de vitesse
ギヤボックス
Gearbox
Getriebegehäuse
Carter
MD14
プロペラシャフト
Propeller shaft
Schraubenwelle
Arbre de transmission

《シフトロッド》
Bottom view
Ansicht von unten
Vue inférieure

E 28~43

28 《トレーラージョイント》
Coupler
Sattelkupplung
Sellette d'attelage

BA3 ・×3
3㎜フランジナット
Flange nut
Kragenmutter
Ecrou à flasque

BA4 ・×4
3×8㎜丸ビス
Screw
Schraube
Vis

BB1 ・×1
2㎜ナット
Nut
Mutter
Ecrou

BB3 ・×2
2×5㎜丸ビス
Screw
Schraube
Vis

MA15 ・×1
4㎜ピローボール
Ball connector
Kugelkopf
Connecteur à rotule

MB6 ・×1
2㎜Eリング
E-ring
E-Ring
Circlip

MD21・×2
4㎜アジャスター
Adjuster
Einstellstück
Chape à rotule

ME9 ・×1
ジョイントナット
Coupler nut
Spannmutter
Ecrou d'attelage

ME13 ・×1
ホールドスプリング
Hold spring
Halterfeder
Ressort de rappel

ME14・×1
リターンスプリング
Return spring
Ausrück-Feder
Ressort de rappel

ME15 ・×2
3×8㎜皿ビス
Screw
Schraube
Vis

29 《ジョイントレバー》
Coupler lever
Kupplungshebel
Commande de sellette

BB1 ・×1
2㎜ナット
Nut
Mutter
Ecrou

MA8・×1
3×10㎜フランジタッピングビス
Flange tapping screw
Kragenschraube
Vis taraudeuse à flasque

MA15 ・×1
4㎜ピローボール
Ball connector
Kugelkopf
Connecteur à rotule

ME8 ・×1
5×4㎜丸ブッシュ
Round bushing
Kreishülse
Entretoise

BC1・×2
3×8㎜タッピングビス
Tapping screw
Schneidschraube
Vis taraudeuse

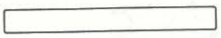
ME2 ・×1
3×28㎜シャフト
Shaft
Achse
Axe

ME10・×1
六角マウント
Hexagonal mount
Sechskantbefestigung
Support hexagonal

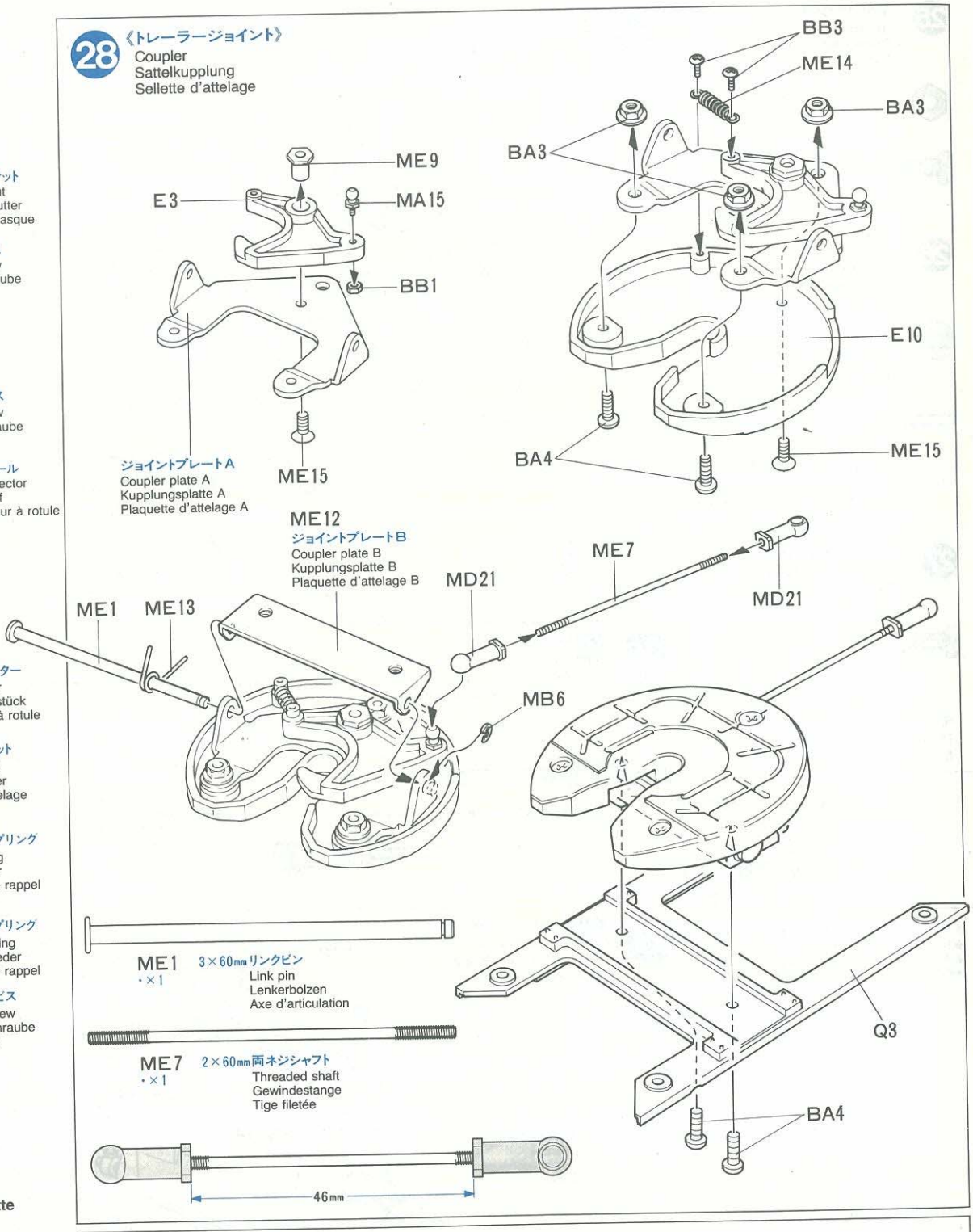

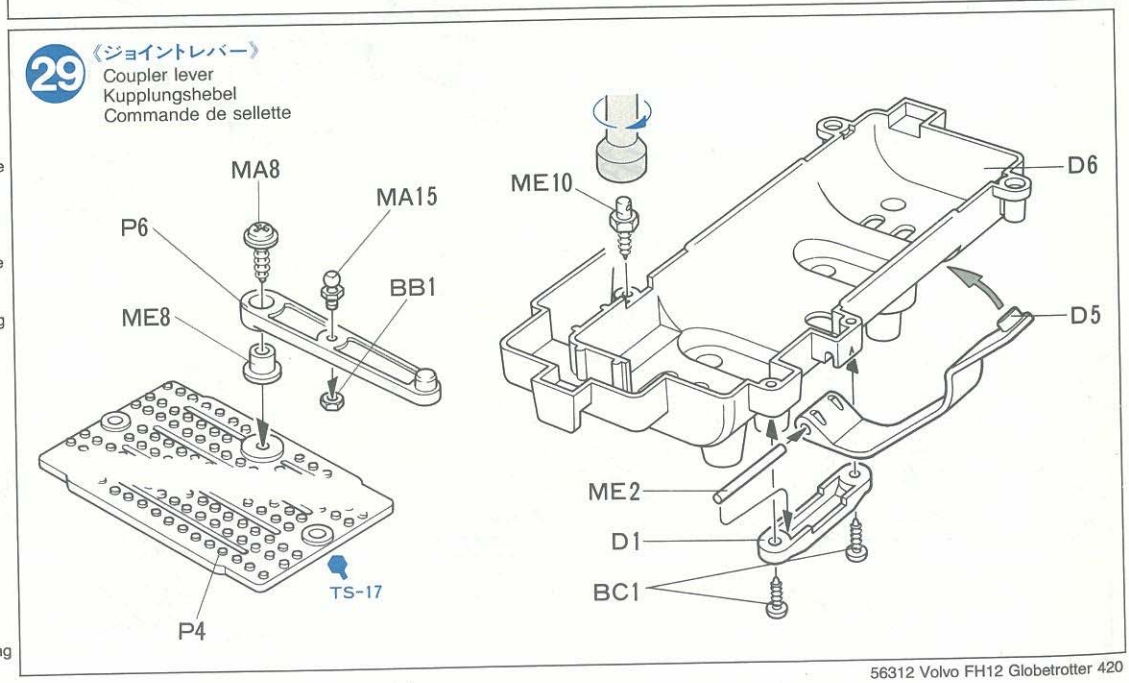

30 《トレーラージョイントのとりつけ》
Attaching coupler
Sattelkupplung-Einbau
Fixation de la sellette d'attelage

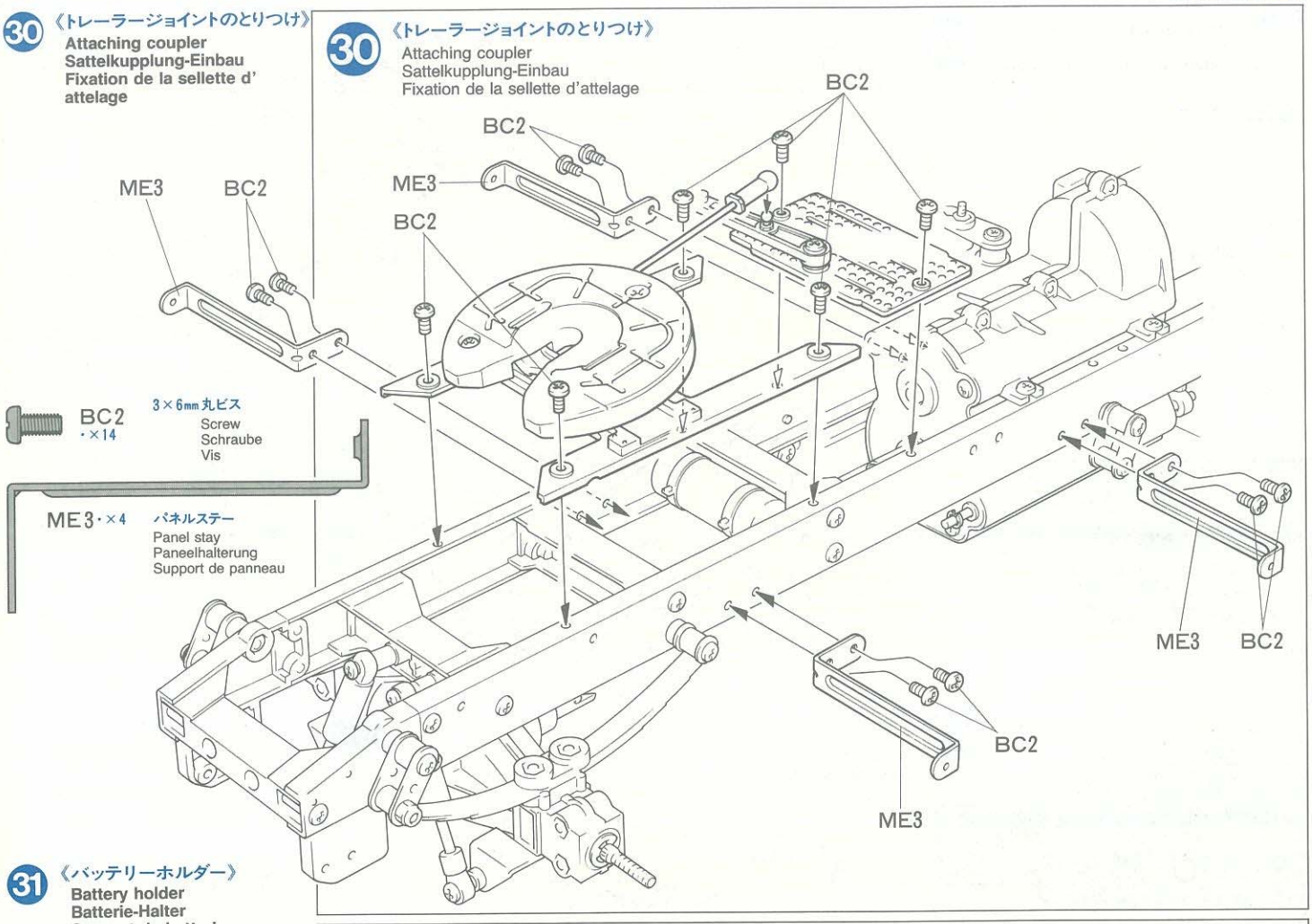

31 《バッテリーホルダー》
Battery holder
Batterie-Halter
Support de batterie

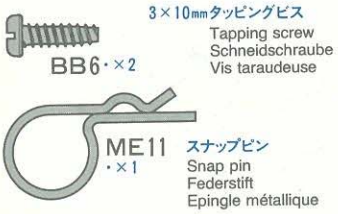

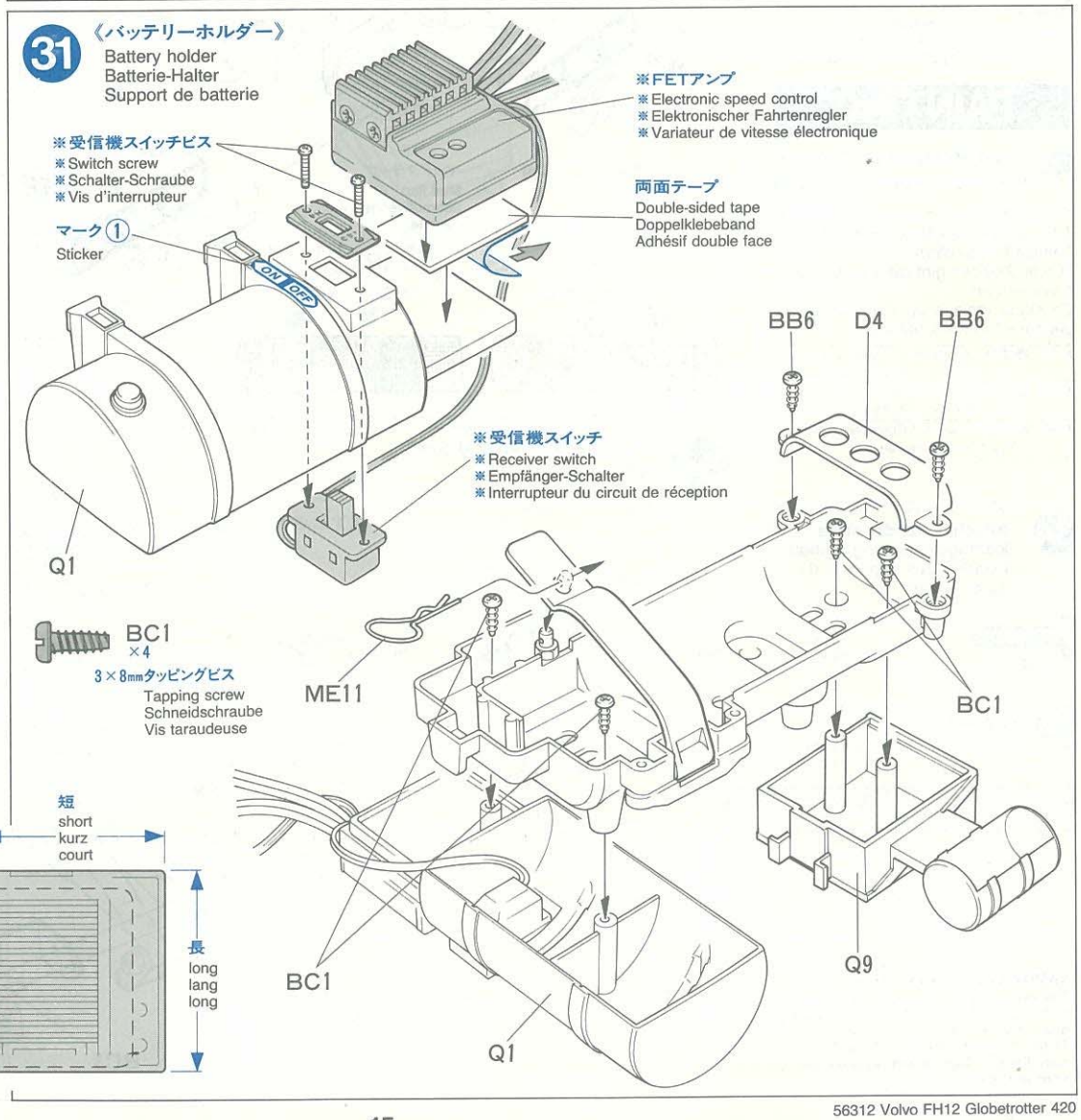

FETアンプ搭載例

注意

アンプメーカーによって取り付け方向が変わります。
★下図を参考に取り付けます。

Installing a separate electronic speed control
CAUTION
★Note direction of electronic speed control. Attach as shown below.

Einbau eines anderen elektronischen Fahrtenregler
VORSICHT!
★Auf richtige Plazierung der Elektronischen Fahrtenregler achten. Gemäß Abbildung einbauen.

Installation d'un autre variateur de vitesse électronique
PRECAUTION
★Noter le sens de variateur de vitesse électronique. Monter comme indiqué.

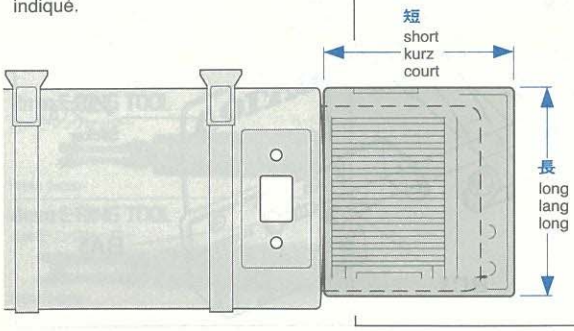

32 《バッテリーホルダーのとりつけ》
Attaching battery holder
Batterie-Halter-Einbau
Fixation du support de batterie

BC2 ・×4 — 3×6㎜丸ビス
Screw
Schraube
Vis

33 《フェンダーステー》
Fender stay
Kotflügelhalterung
Supports de garde-boue

BB3 ・×4 — 2×5㎜丸ビス
Screw
Schraube
Vis

BB5 ・×4 — 2×8㎜タッピングビス
Tapping screw
Schneidschraube
Vis taraudeuse

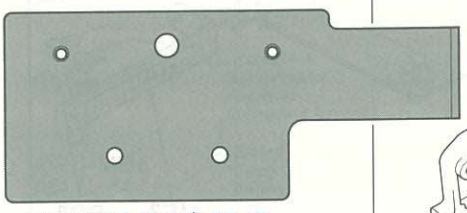

ME18・×1 フェンダーステーR
Right fender stay
Rechte Kotflügelhalterung
Support de garde-boue droit

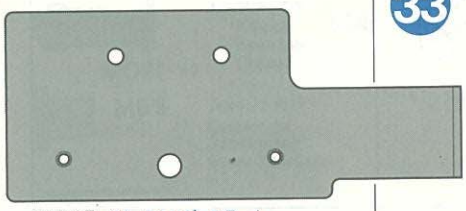

ME17・×1 フェンダーステーL
Left fender stay
Linke Kotflügelhalterung
Support de garde-boue gauche

PAINTING

これは塗装指示のマークです。タミヤカラーのナンバーで指示しました。
This mark denotes numbers for Tamiya Paint colors.
Dieses Zeichen gibt die Tamiya-Farbnummern an.
Ce signe indique la référence de la peinture Tamiya à utiliser.

X-11	● クロームシルバー / Chrome silver / Chrom-Silber / Aluminium chromé
X-26	● クリヤーオレンジ / Clear orange / Klar-Orange / Orange translucide
X-27	● クリヤーレッド / Clear red / Klar-Rot / Rouge translucide

34 《フェンダーステーのとりつけ》
Attaching fender stays
Kotflügelhalterung-Einbau
Fixation des supports de garde-boue

BA5・×2 — 3×12㎜丸ビス
Screw
Schraube
Vis

BC1 ・×2 — 3×8㎜タッピングビス
Tapping screw
Schneidschraube
Vis taraudeuse

ME6・×1 シャーシステー
Chassis stay
Chassis-Strebe
Support du châssis

TAMIYA COLOR CATALOGUE
The latest in cars, boats, tanks and ships. Motorized, radio controlled and museum quality models are all shown in full color in Tamiya's latest catalogue. English,German, French, Spanish and Japanese versions available.

32 《バッテリーホルダーのとりつけ》
Attaching battery holder
Batterie-Halter-Einbau
Fixation du support de batterie

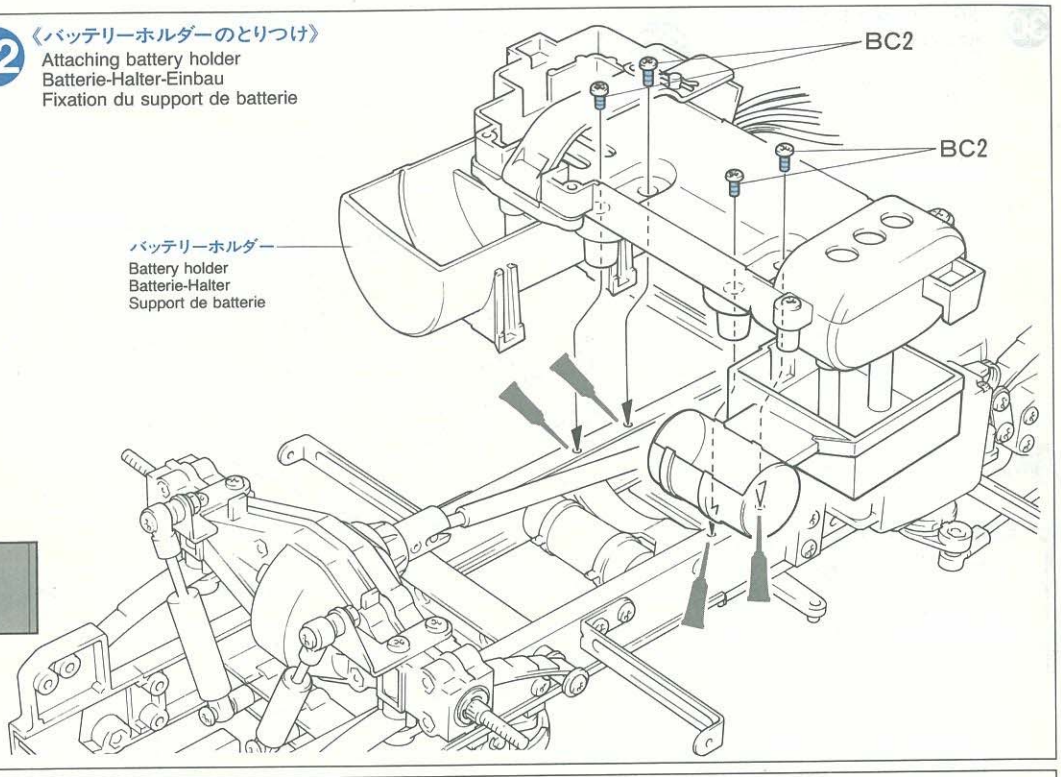

33 《フェンダーステー》
Fender stay
Kotflügelhalterung
Supports de garde-boue

青く塗られた部分は接着します。
Portions indicated in blue require cement.
Blau gekennzeichnete Teile erfordern Klebstoff.
Les parties imprimées en bleu doivent être collées.

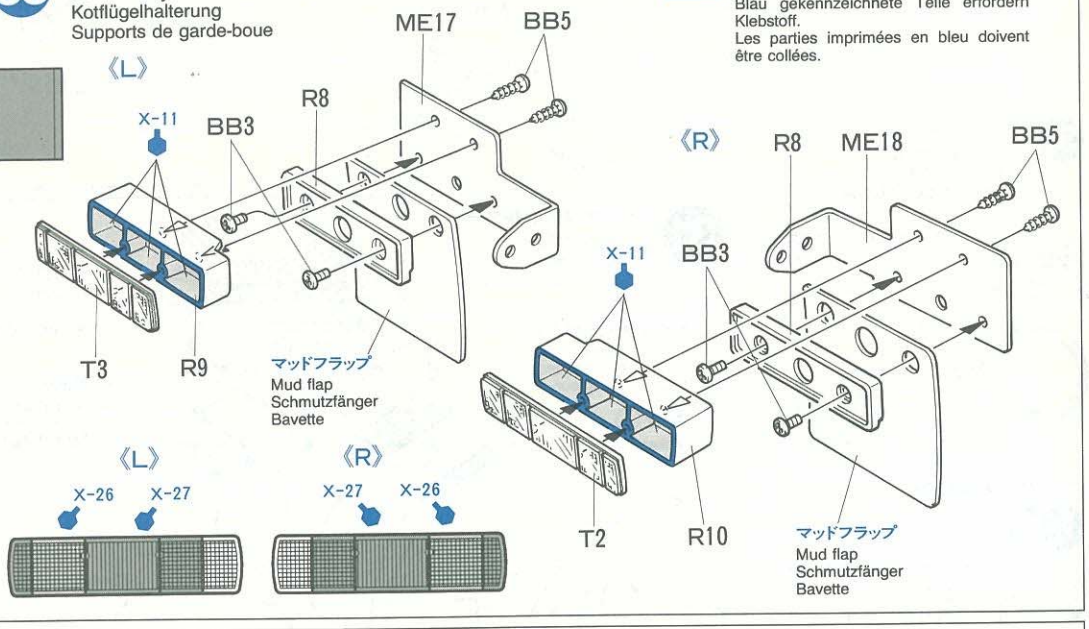

34 《フェンダーステーのとりつけ》
Attaching fender stays
Kotflügelhalterung-Einbau
Fixation des supports de garde-boue

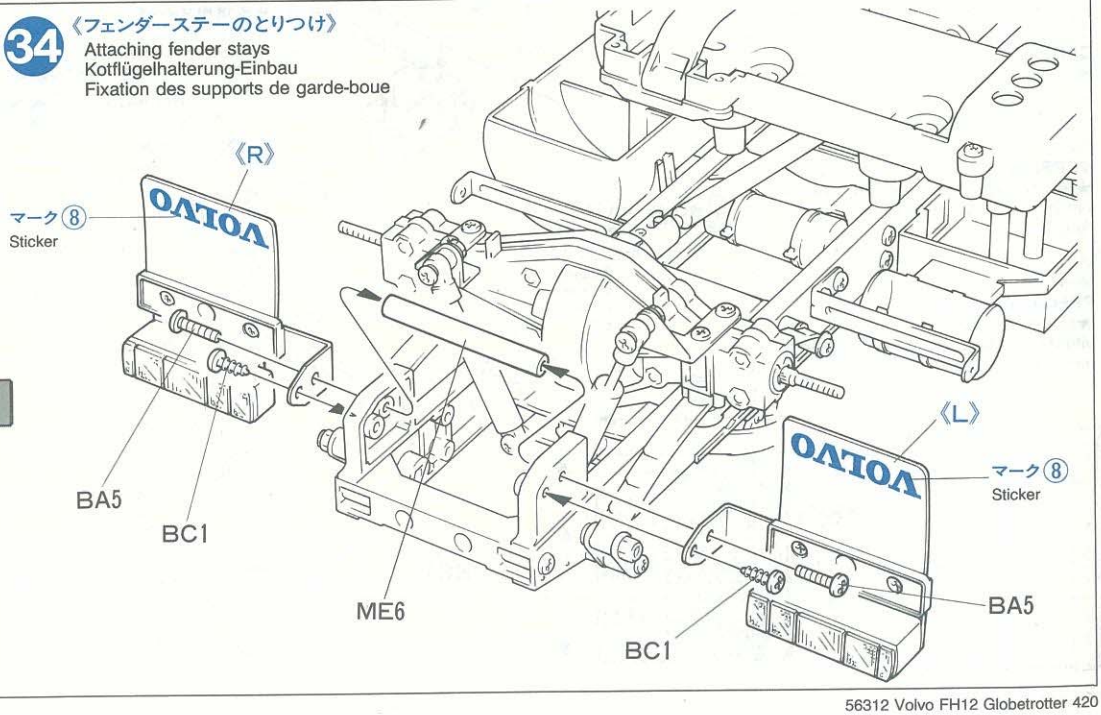

35 《サイドスカート》
Side skirts
Seitenverkleidung
Carénages latéraux

BB5 ×4 — 2×8mmタッピングビス / Tapping screw / Schneidschraube / Vis taraudeuse

36 《フェンダーのとりつけ》
Attaching fenders
Kotflügel-Einbau
Fixation des garde-boues

BA3 ×2 — 3mmフランジナット / Flange nut / Kragenmutter / Ecrou à flasque

BA6 ×4 — 3×15mm丸ビス / Screw / Schraube / Vis

BB3 ×4 — 2×5mm丸ビス / Screw / Schraube / Vis

BC2 ・×2 — 3×6mm丸ビス / Screw / Schraube / Vis

37 《フロントフェンダーのくみたて》
Front frenders
Vordere Kotflügel
Garde-boues avant

BC1 ・×4 — 3×8mmタッピングビス / Tapping screw / Schneidschraube / Vis taraudeuse

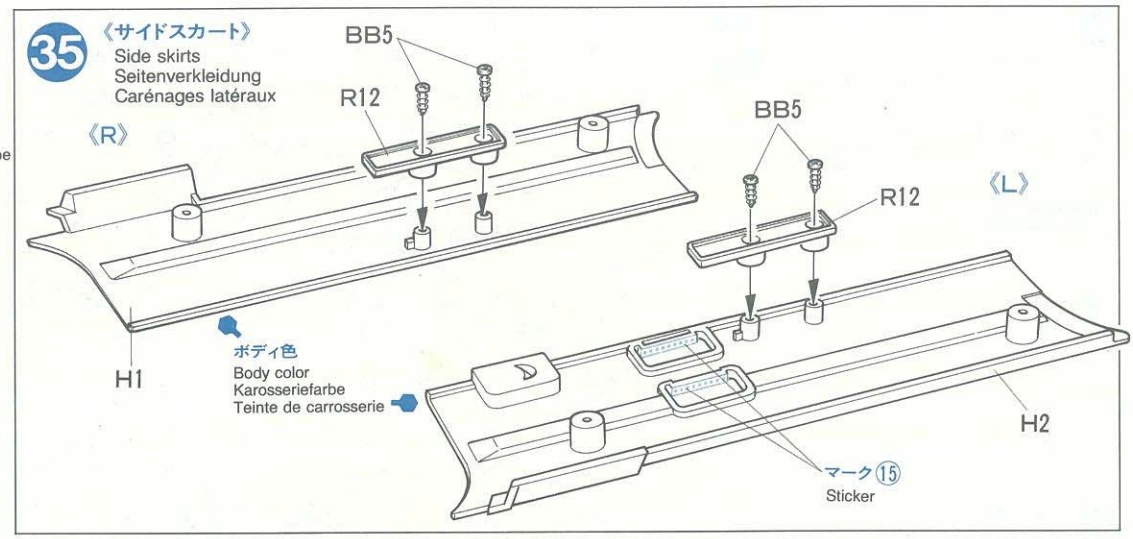

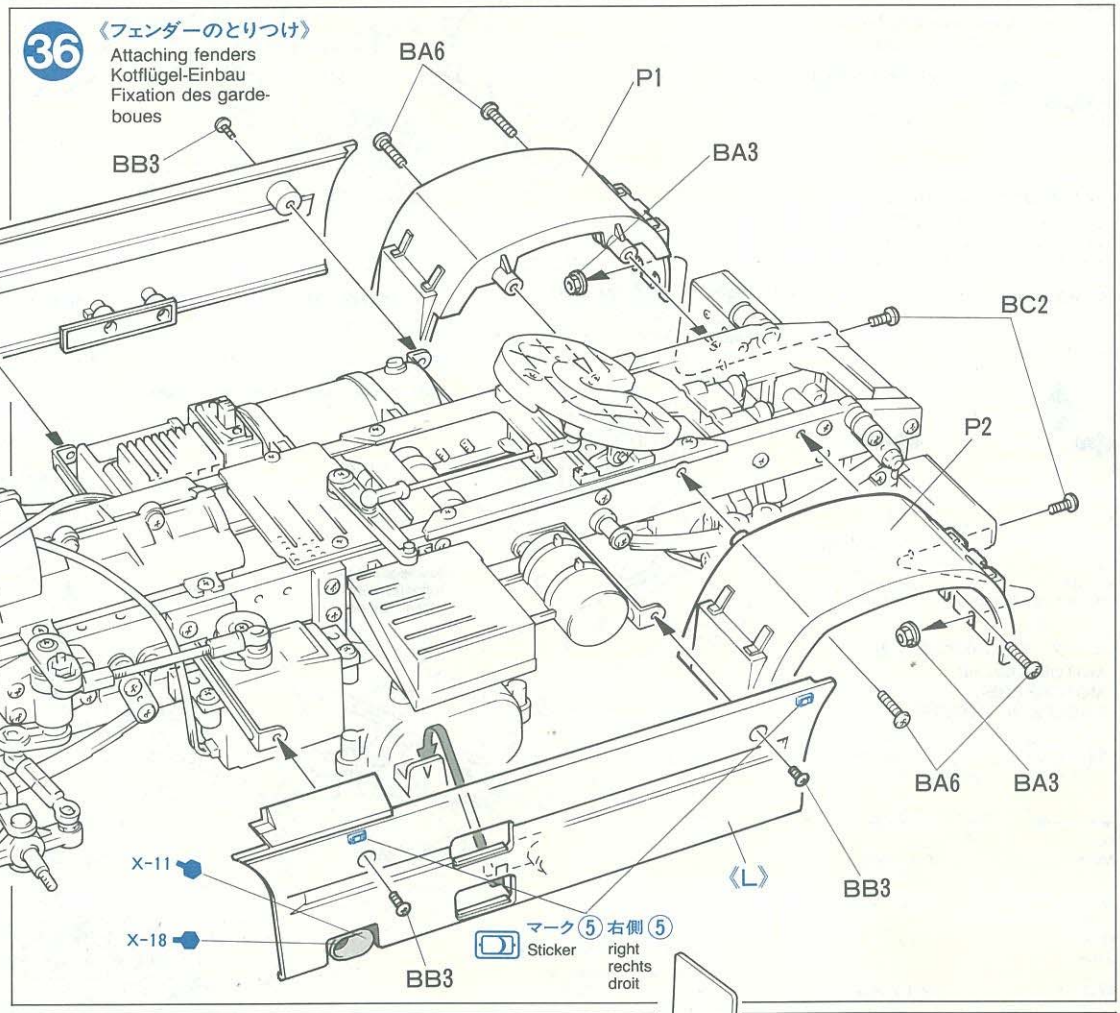

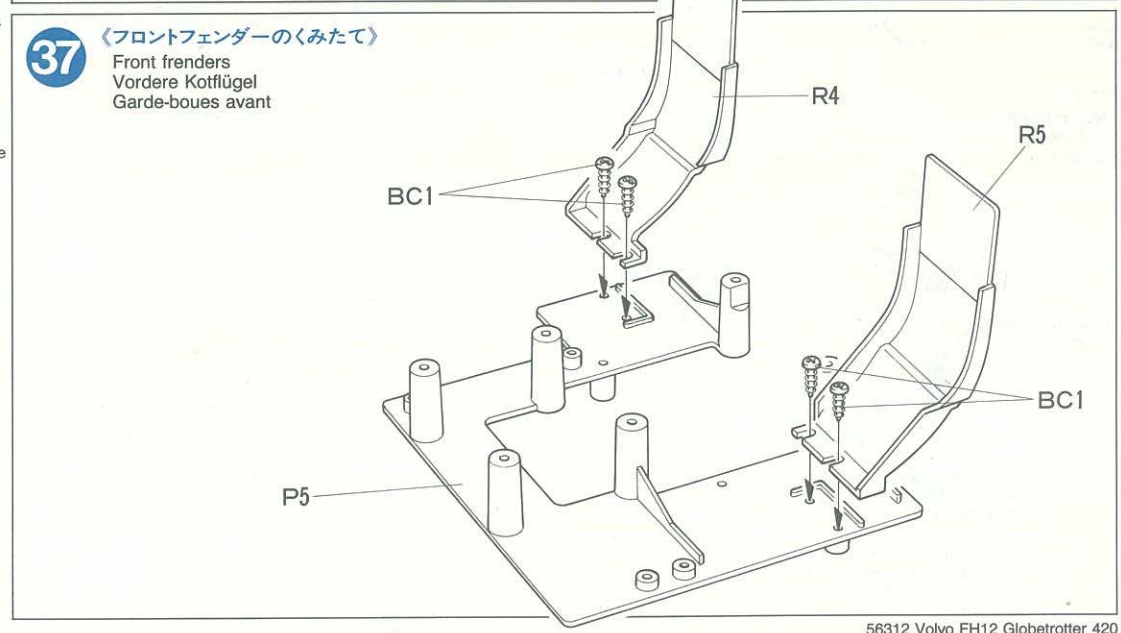

2mm E-RING TOOL
2mmEリングセッター

ITEM 74032

4mm E-RING TOOL
4mmEリングセッター

ITEM 74033

38 《Fフェンダーのとりつけ》
Attaching front fenders
Vordere Kotflügel -Einbau
Fixation des garde-boues avant

BA3 ・×1
3㎜フランジナット
Flange nut
Kragenmutter
Ecrou à flasque

BA6・×1
3×15㎜丸ビス
Screw
Schraube
Vis

BC2 ・×8
3×6㎜丸ビス
Screw
Schraube
Vis

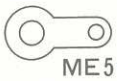
ME5・×1
3㎜板ラグ
Terminal
Anschlußklemme
Cosse

39 《受信機のとりつけ》
Receiver installation
Anschluß des Empfängers
Installation du récepteur

BC1 ・×2
3×8㎜タッピングビス
Tapping screw
Schneidschraube
Vis taraudeuse

《送信機のスティック位置》
OPERATING TRANSMITTER
FUNKTION DES SENDERS
PERATION DE L'EMETTEUR

スピードコントロール用
Throttle
Drosseln
Régime moteur

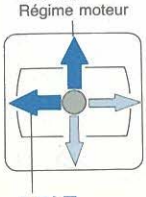

シフト用
Shift
Schalten
Changement de rapport

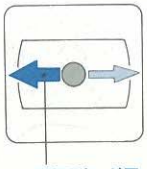

ステアリング用
Steering
Lenken
Direction

《モーターコードのつなぎ方》
MOTOR CABLES
MOTORKABEL
CABLES DU MOTEUR

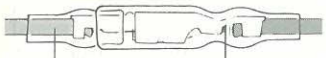

モーター側 Motor Moteur	アンプ側 Speed control Fahrtenregler Variateur de vitesse
黄コード Yellow Gelb Jaune	プラスコード(+) (+) cable (+) Kabel (+) fil
緑コード Green Grün Vert	マイナスコード(−) (−) cable (−) Kabel (−) fil

《ナイロンバンド》
Nylon band
Nylonband
Collier nylon

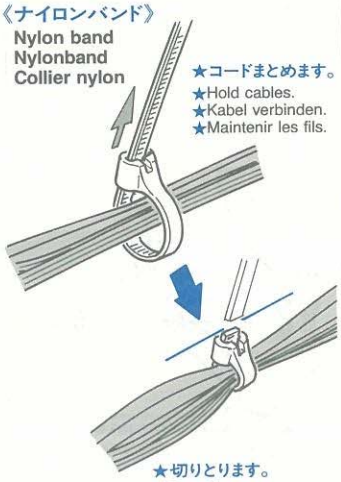

★コードまとめます。
★Hold cables.
★Kabel verbinden.
★Maintenir les fils.

★切りとります。
★Cut off excess.
★Überlänge abschneiden.
★Couper l'excédent.

38 《Fフェンダーのとりつけ》
Attaching front fenders
Vorderer Kotflügel-Einbau
Fixation des gardes-boue avant

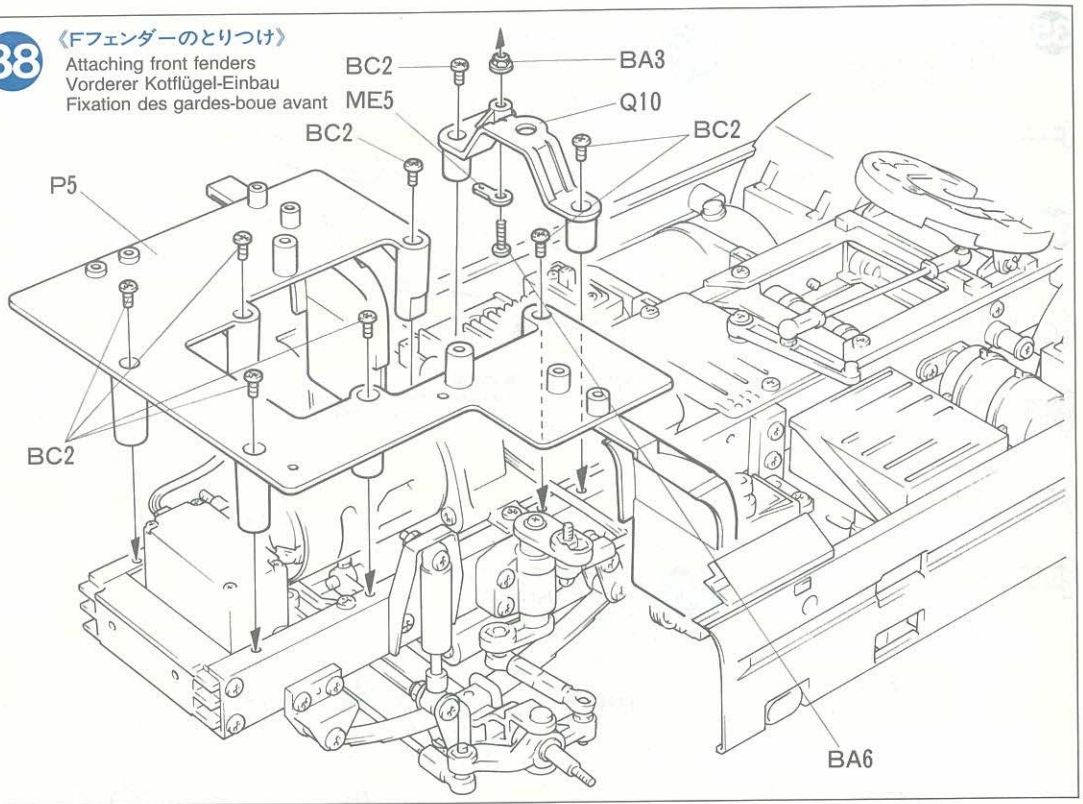

39 《受信機のとりつけ》
Receiver installation
Anschluß des Empfängers
Installation du récepteur

★プロポの説明書を参考にして下さい。
★Refer to the manual included with R/C unit.
★Gemäß der bei der RC-Einheit enthaltenen Anleitung.
★Se référer au manuel inclus dans l'équipement R/C.

★黄コードと＋コード、緑コードと－コードをつなぎます。
★Connect yellow to (+) and green to (−).
★Gelb mit (+) und grün mit (−) verbinden.
★Connecter le fil jaune au fil (+) et le fil vert au fil (−).

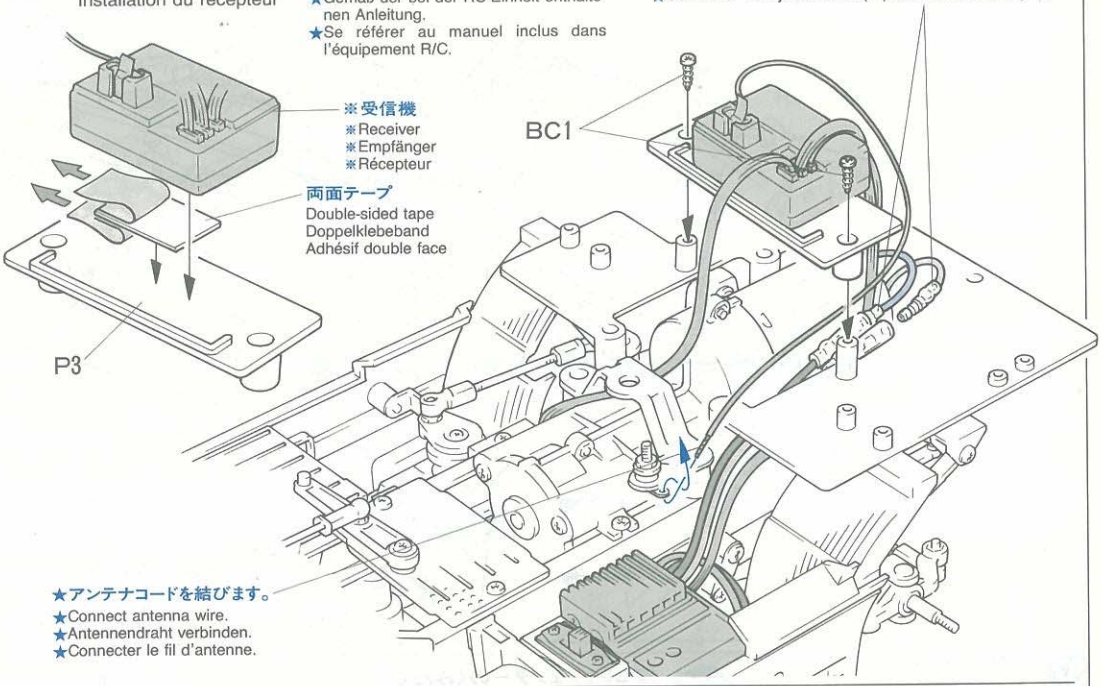

★アンテナコードを結びます。
★Connect antenna wire.
★Antennendraht verbinden.
★Connecter le fil d'antenne.

《バッテリーの搭載》
Battery installation
Batterie-Einbau
Installation de la batterie

※7.2Vレーシングパック
※Tamiya Ni-Cd 7.2V Racing Pack battery
※Batterie: Tamiya Ni-Cd 7,2V Racing Pack
※Tamiya Ni-Cd 7,2V Racing Pack

《7.2Vコネクター》
Battery connector
Batterie-Stecker
Connecteur de batterie

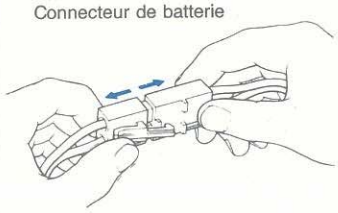

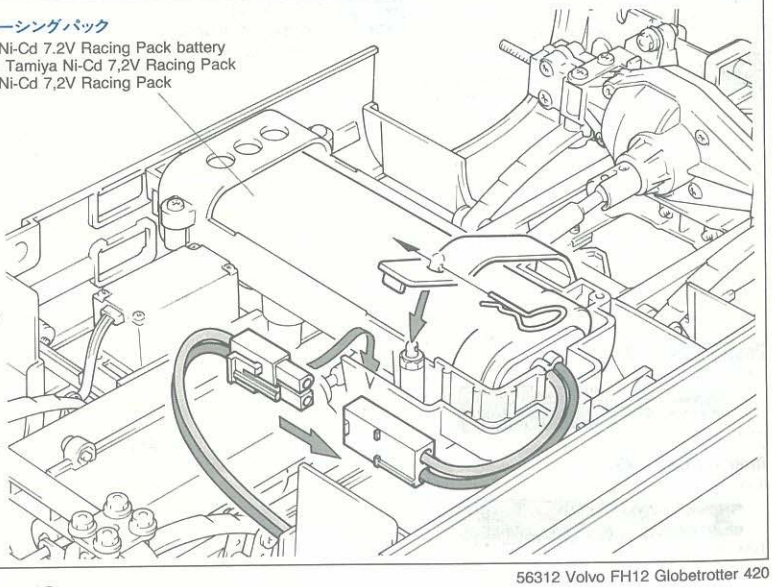

40 《シフト》
SHIFT ADJUSTMENT
LENK-EINSTELLUNG
AJUSTEMENT DU PALONNIER

★サーボホーンは長さの調節が出来ます。サーボストロークによって長さを決めて下さい。
★Adjust servo horn length according to the stroke of servo.
★Servohorn längs gemäß des Servo-Ausschlags einstellen.
★Régler la longueur du palonnier en fonction de la course du servo.

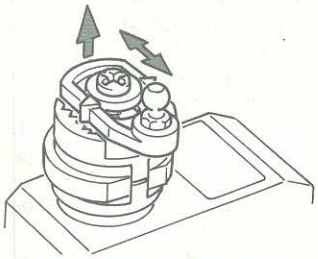

《2チャンネルで走行させる時》
When using 2 chan. radio
Bei Verwendung einer 2-Kanal-Funkfernsteuerung
Lors de l'utilisation d'une radio 2 voies

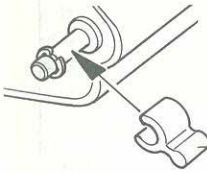

★C9で固定します。
★Attach C9.
★C9 einbauen.
★Attacher C9.

《ローギヤー》
Low gear / Niedrigster Gang / Première (lente)

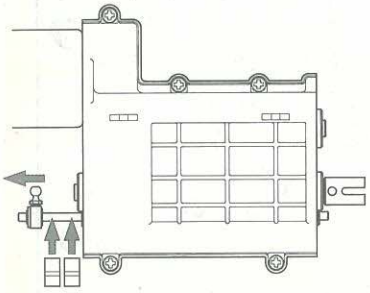

《セカンドギヤー》
Second gear / Zweiter Gang / Seconde (intermédiaire)

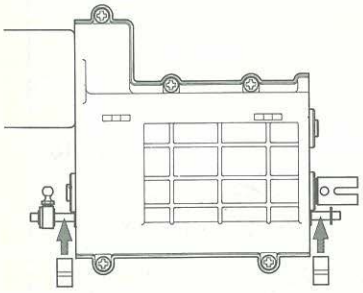

《トップギヤー》
Top gear / Höchster Gang / Troisème (rapide)

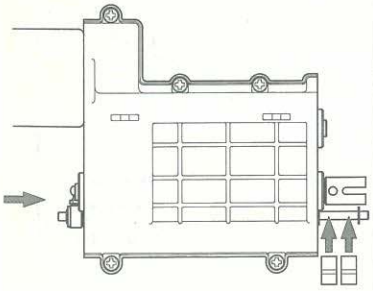

TAMIYA'S R/C GUIDE BOOK
Tamiya's latest Radio Control Guide Book can make you a winner at the racing circuit. Read up on the latest tune up methods, care and maintenance, painting and decorating your cars. English,German, French and Japanese versions available.

40 《シフト》
Shift
Schalten
Changement de vitesse

《ローギヤー》
Low gear
Niedrigster Gang
Première (lente)

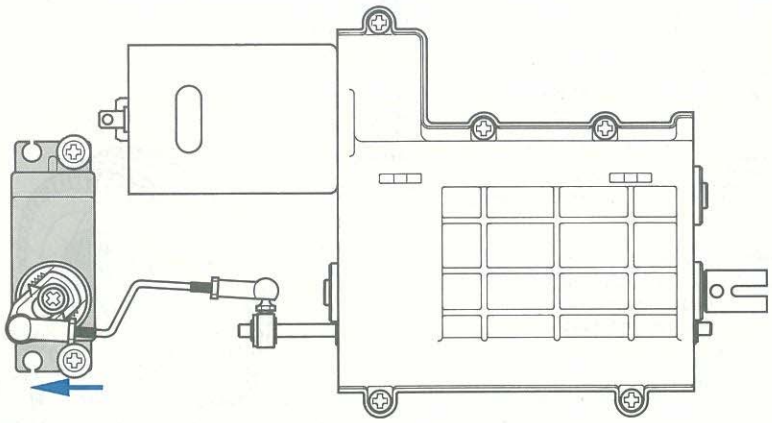

《セカンドギヤー》
Second gear
Zweiter Gang
Seconde (intermédiaire)

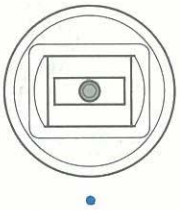

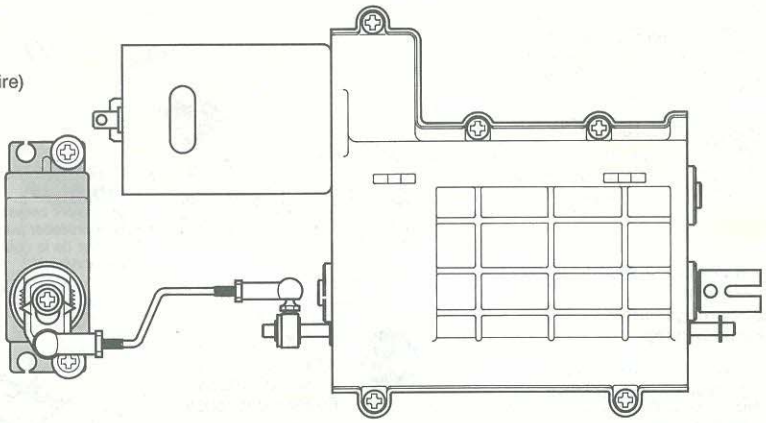

《トップギヤー》
Top gear
Höchster Gang
Troisème (rapide)

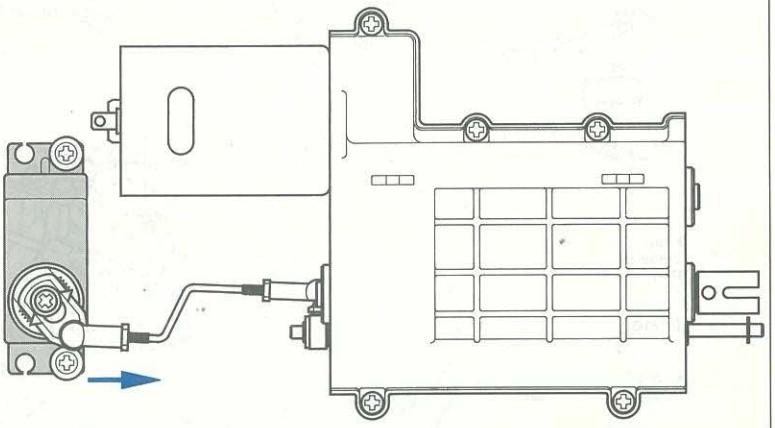

41 《ステアリングの調節》
Steering adjustment
Einstellung der Schubstangen
Réglage de la direction

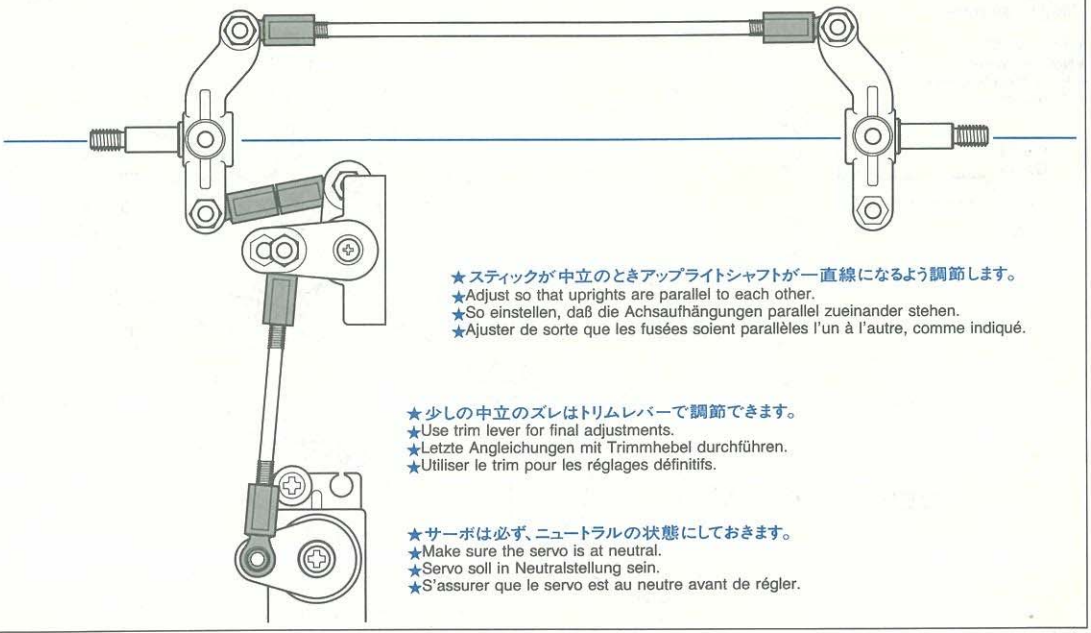

★スティックが中立のときアップライトシャフトが一直線になるよう調節します。
★Adjust so that uprights are parallel to each other.
★So einstellen, daß die Achsaufhängungen parallel zueinander stehen.
★Ajuster de sorte que les fusées soient parallèles l'un à l'autre, comme indiqué.

★少しの中立のズレはトリムレバーで調節できます。
★Use trim lever for final adjustments.
★Letzte Angleichungen mit Trimmhebel durchführen.
★Utiliser le trim pour les réglages définitifs.

★サーボは必ず、ニュートラルの状態にしておきます。
★Make sure the servo is at neutral.
★Servo soll in Neutralstellung sein.
★S'assurer que le servo est au neutre avant de régler.

42 《タイヤ》
Wheels
Räder
Roues

BB1 ・×6
2㎜ナット
Nut
Mutter
Ecrou

BB4・×6
2×5㎜キャップスクリュー
Cap screw
Zylinderkopfschraube
Vis à tête cylindrique

43 《タイヤのとりつけ》
Attaching wheels
Einbau der Räder
Fixation des roues

MA3 ・×4
1150メタル
Metal bearing
Metall-Lager
Palier en métal

ME4 ・×2
ホイールハブ
Wheel hub
Radnabe
Moyeu de roue

ME16・×4
4㎜フランジロックナット
Flange lock nut
Kragenmutter
Ecrou nylstop à flasque

《ナイロンロックナット》
Lock nut
Sicherungsmutter
Ecrou nylstop

★ナイロン部までしめこみます。
★Tighten up into nylon portion.
★Anziehen, bis Gewinde aus Nylon Kunststoffteil schaut.
★Serrer jusqu'à la bague en nylon.

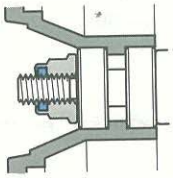

《ホイールハブ》
Wheel hub
Radnabe
Moyeu de roue

★向きに注意
★Note placement.
★Auf richtige Plazierung achten.
★Noter le sens.

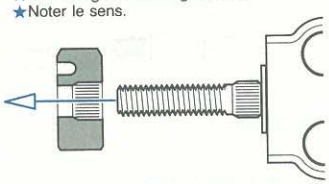

42 《タイヤ》
Wheel
Rad
Roue

《フロント》
Front
Vorne
Avant

★2個作ります。
★Make 2.
★2 Satz anfertigen.
★Faire 2 jeux.

《リヤ》
Rear
Hinten
Arrière

★2個作ります。
★Make 2.
★2 Satz anfertigen.
★Faire 2 jeux.

タイヤ
Tire
Reifen
Pneu

U1

BB1

タイヤ
Tire
Reifen
Pneu

V2

V1

BB4

タイヤ
Tire
Reifen
Pneu

★瞬間接着剤をながし込み接着します。
★Apply instant cement.
★Sekundenkleber auftragen.
★Appliquer de la colle rapide (cyanoacrylate).

43 《タイヤのとりつけ》
Attaching wheels
Einbau der Räder
Fixation des roues

《フロント》
Front
Vorne
Avant

ME16

MA3

MA3

フロントタイヤ
Front wheel
Vorderrad
Roue avant

フロントタイヤ
Front wheel
Vorderrad
Roue avant

MA3

ME16

MA3

ME16

ME4

《リヤ》
Rear
Hinten
Arrière

PED 627

OATOA

リヤタイヤ
Rear wheel
Hinterrad
Roue arrière

リヤタイヤ
Rear wheel
Hinterrad
Roue arrière

マーク⑰
Sticker

ME16

ME4

マーク⑱
Sticker

F 44~59

44 《塗装とマーキング》
Painting & markings
Bemalung & Beschriftung
Peinture et décoration

BC1 ×4 — 3×8㎜タッピングビス / Tapping screw / Schneidschraube / Vis taraudeuse

《マークのはりかた》
①できるだけ余白を残さずに、印刷された部分を切り抜いて下さい。番号のついたマークは切りとってしまうとまちがえやすいのではる順に切りとって下さい。
②裏紙の端の部分を少し切りとり指定された場所にはりあわせます。裏紙をつけたまま位置をあわせて下さい。
③少しずつ裏紙をはがしながら場所がずれたり、マークの中に気泡が残ったりしないように注意しながらはってゆきます。
裏紙を一度に全部はがしてはることは、しわができたり気泡が残ったりする原因となります。

STICKERS
① Cut stickers along colored edge so the transparent film is removed.
② Peel off the end of lining a little and put the sticker in position on the body.
③ Then, remove the lining slowly. In so doing, be careful that the sticker does not move out of position on the body.
If the lining is completely removed in advance, the sticker may become wrinkled or contain unwanted air bubbles.

STICKER
① Die Sticker an den bunten Kanten so ausschneiden, daß der transparente Film weg ist.
② An einer Kante die Unterlage etwas abziehen und Sticker richtig auf die Karosserie legen.
③ Dann die Unterlage langsam ganz abziehen, darauf achten, daß sich der Sticker nicht verschiebt und daß keine Luft unter den Sticker kommt — sonst gibt es Luftblasen.
Wenn die Unterlage vorher komplett entfernt wird, kann der Sticker zusammenkleben.

MOTIFS ADHESIFS
① Découper chaque motif au plus près de ses contours pour éliminer le film transparent.
② Soulever le papier de protection à l'une des extrémités et positionner le motif sur la carrosserie.
③ Retirer lentement le papier de protection en veillant à ce que le motif ne se déplace pas sur la carrosserie.
En retirant entièrement à l'avance le papier de protection, le film risque de former des plis ou de retenir des bulles d'air indésirables.

45 《エアークリーナー》
Air cleaner
Luftfilter
filtre à air

BA3 ×2 — 3㎜フランジナット / Flange nut / Kragenmutter / Ecrou à flasque

BA6・×2 — 3×15㎜丸ビス / Screw / Schraube / Vis

TAMIYA Ca CEMENT FOG-RESISTANT
タミヤ瞬間接着剤(低白化タイプ)
プラスチックはもちろん、金属やメッキパーツ、そしてRCカーのゴムタイヤまですばやく強力に接着します。低白化タイプですからきれいな仕上りが可能。早すぎない硬化時間でパーツの位置決めがしやすいのも特徴です。

44 《塗装とマーキング》
Painting & markings
Bemalung & Beschriftung
Peinture et décoration

★L3は電装回路セットを使用する時外します。
★When using optional electrical unit, remove L3.
★Bei Verwendung der zusätzlichen Elektroeinheit Teil, Entfernen L3.
★Ne pas fixer L3 si l'eclairage optionnel est installé.

両面テープ
Double-sided tape
Doppelklebeband
Adhésif double face
★図の大きさに2枚切り取ります。
★Cut as shown below.
★Wie untenstehend zuschneiden.
★Découper comme ci-dessous

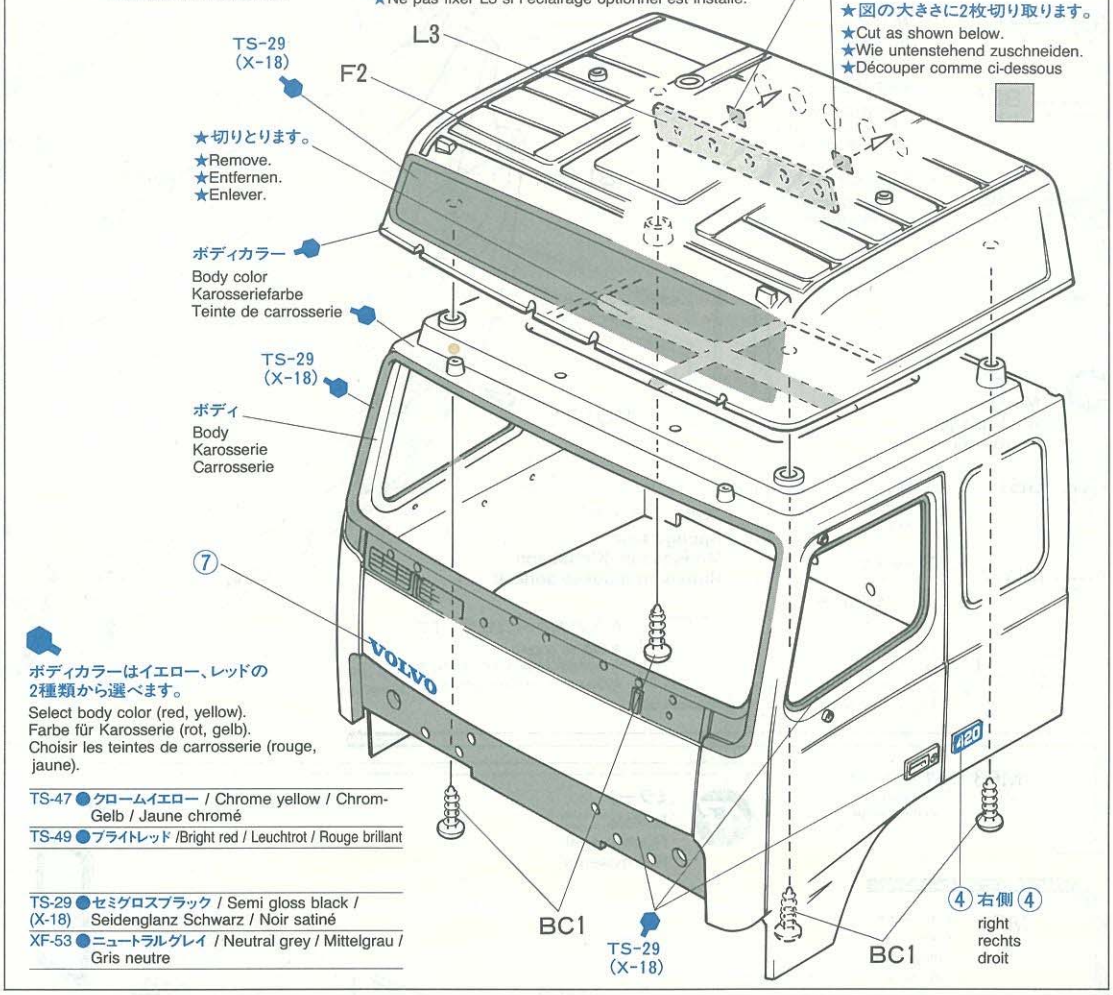

ボディカラーはイエロー、レッドの2種類から選べます。
Select body color (red, yellow).
Farbe für Karosserie (rot, gelb).
Choisir les teintes de carrosserie (rouge, jaune).

TS-47 ●	クロームイエロー / Chrome yellow / Chrom-Gelb / Jaune chromé
TS-49 ●	ブライトレッド /Bright red / Leuchtrot / Rouge brillant
TS-29 (X-18) ●	セミグロスブラック / Semi gloss black / Seidenglanz Schwarz / Noir satiné
XF-53 ●	ニュートラルグレイ / Neutral grey / Mittelgrau / Gris neutre

45 《エアークリーナー》
Air cleaner
Luftfilter
Filtre à air

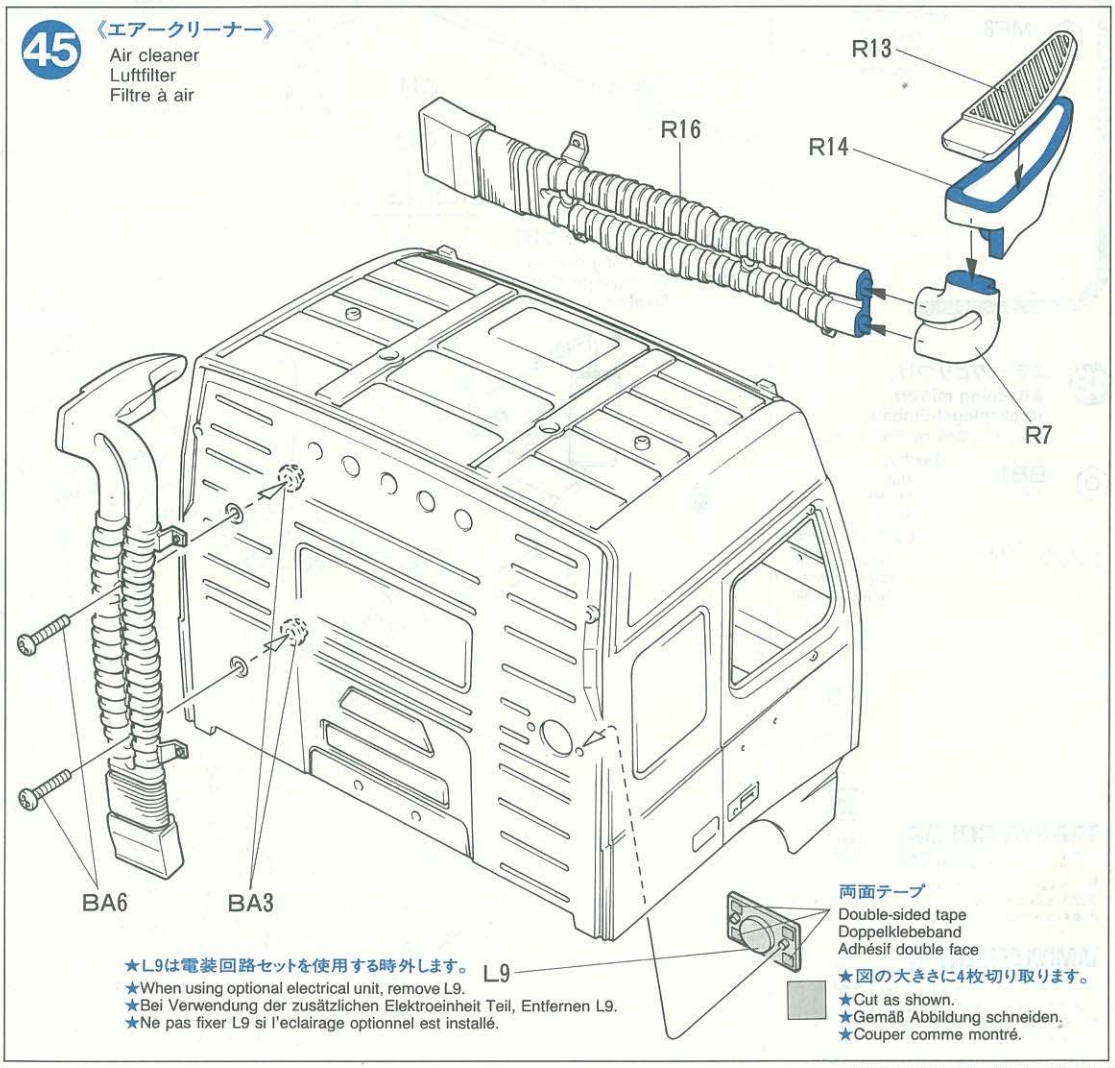

★L9は電装回路セットを使用する時外します。
★When using optional electrical unit, remove L9.
★Bei Verwendung der zusätzlichen Elektroeinheit Teil, Entfernen L9.
★Ne pas fixer L9 si l'eclairage optionnel est installé.

両面テープ
Double-sided tape
Doppelklebeband
Adhésif double face
★図の大きさに4枚切り取ります。
★Cut as shown.
★Gemäß Abbildung schneiden.
★Couper comme montré.

46 《ウインドウのとりつけ》
Attaching window
Scheiben-Einbau
Fixation des vitres

- BB1 ×2 — 2mmナット / Nut / Mutter / Ecrou
- BB5 ×2 — 2×8mmタッピングビス / Tapping screw / Schneidschraube / Vis taraudeuse
- BC1 ×2 — 3×8mmタッピングビス / Tapping screw / Schneidschraube / Vis taraudeuse
- MD12 ×2 — 2×6mm丸ビス / Screw / Schraube / Vis

47 《ミラー》
Mirrors
Rückspiegel
Rétroviseurs

- BB1 ×4 — 2mmナット / Nut / Mutter / Ecrou
- MD12 ×4 — 2×6mm丸ビス / Screw / Schraube / Vis
- MF1 ×2 — ミラーホルダー / Mirror holder / Spiegelhalterung / Fixation de rétroviseur
- MF3 ×1 — サポートロッド / Support rod / Haltestange / Tige de maintien
- MF5 ×2 — ミラーステー / Mirror stay / Spiegelhalterung / Support de rétroviseur
- MF8 ×1 — 2mmロックナット / Lock nut / Sicherungsmutter / Ecrou nylstop

48 《ミラーのとりつけ》
Attaching mirrors
Rückspiegel-Einbau
Fixation des rétroviseurs

- BB1 ×4 — 2mmナット / Nut / Mutter / Ecrou
- BB5 ×2 — 2×8mmタッピングビス / Tapping screw / Schneidschraube / Vis taraudeuse

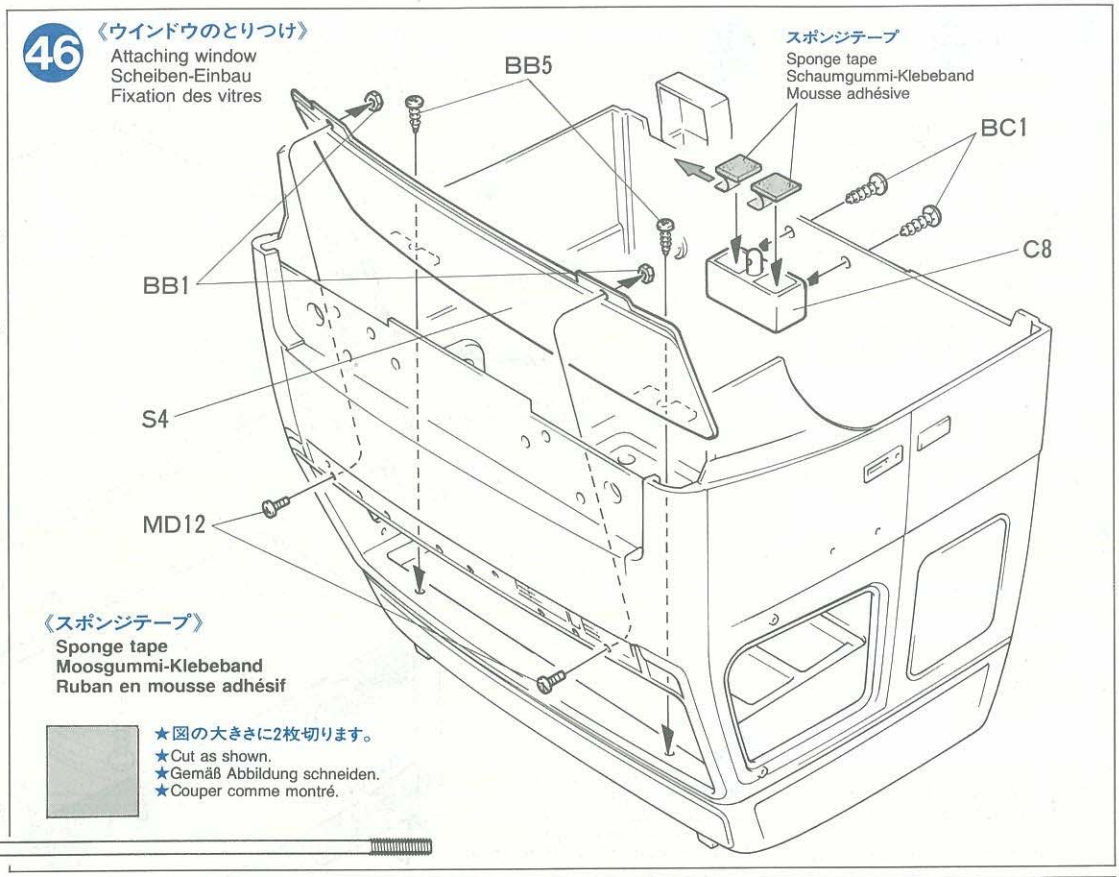

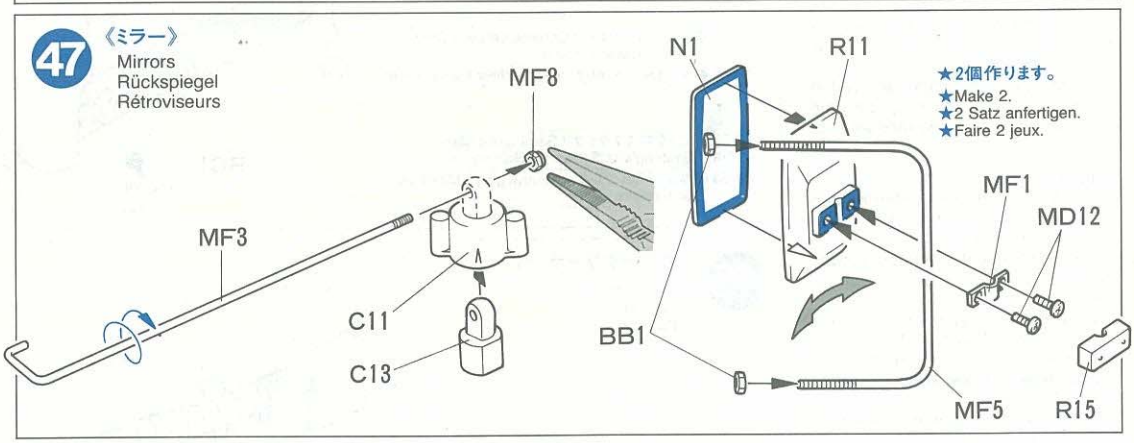

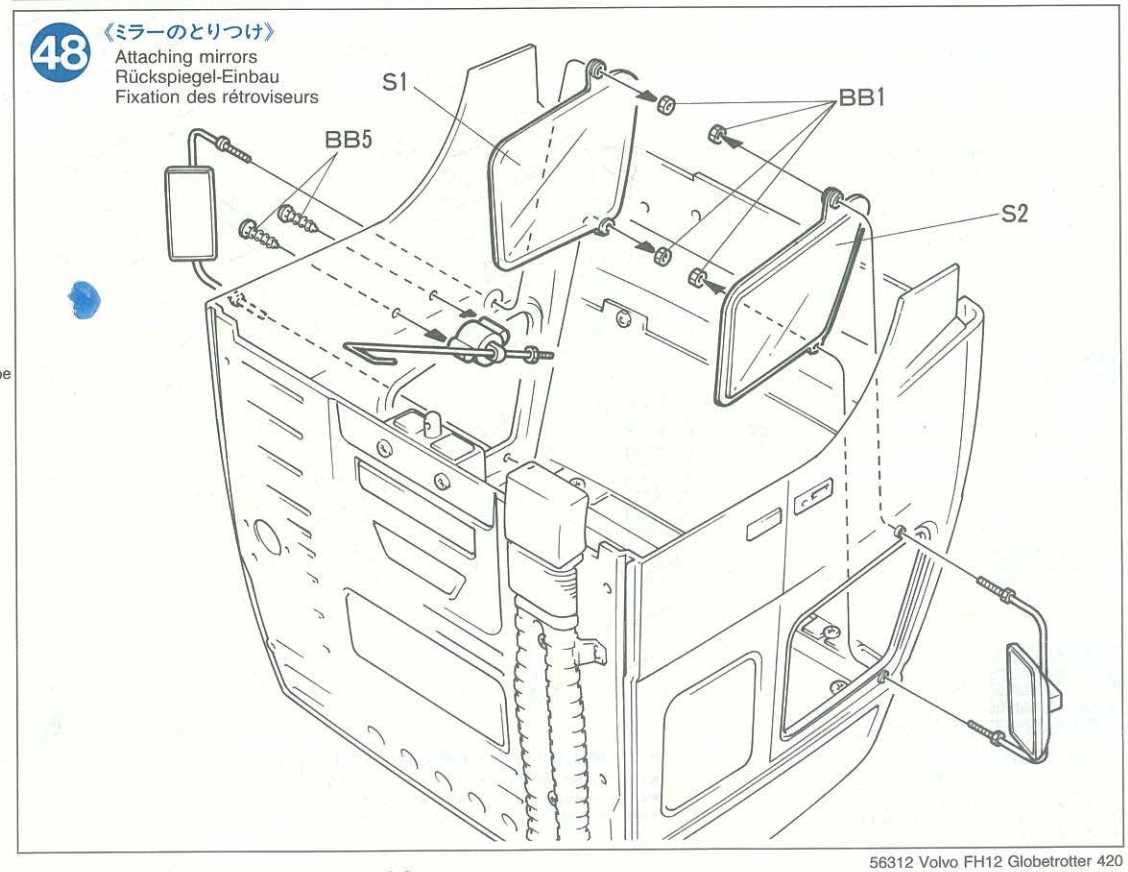

TAMIYA COLOR
タミヤカラー(エナメル塗料)
筆塗り塗装にぴったり。のびが良く筆ムラ、泡立ちもほとんどなし。つやの良さもエナメル塗料ならでは。もちろんスプレー塗装もＯＫ。

TAMIYA CEMENT 40ml
タミヤセメント(ビン入り)
プラスチックモデル用液体接着剤　安定性のいい使い易い四角いビン入り、容量もお徳用です。

49 《サイドスポイラー》
Side spoilers
Seitliche Spoilers
Spoilers latéraux

BB3 ×8 — 2×5mm丸ビス / Screw / Schraube / Vis

50 《ルーフスポイラー》
Roof spoiler
Dachspoiler
Déflecteur de toit

BC1 ×4 — 3×8mmタッピングビス / Tapping screw / Schneidschraube / Vis taraudeuse

51 《ヒンジ》
Hinge
Scharnier
Charnière

BC2 ×4 — 3×6mm丸ビス / Screw / Schraube / Vis

MF4 ×2 — ヒンジ / Hinge / Scharnier / Charnière

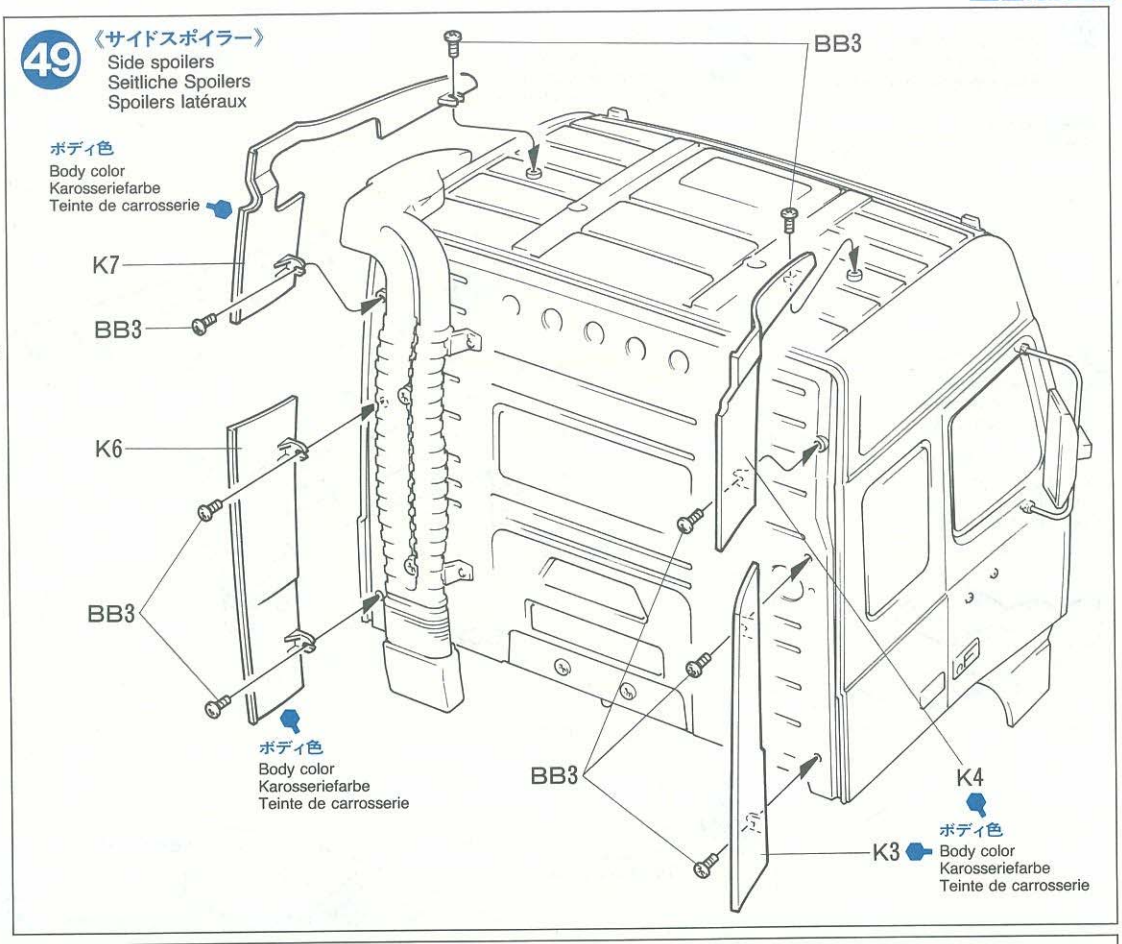

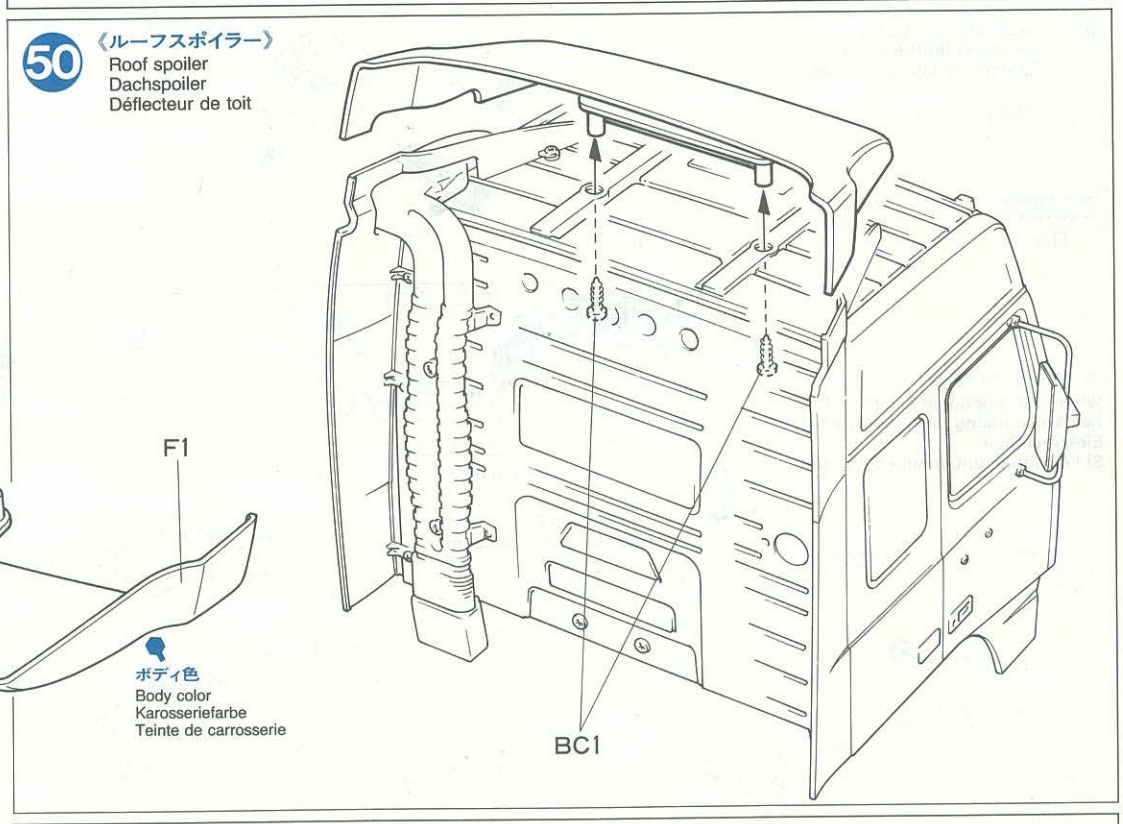

《ルーフスポイラー》
Roof spoiler
Dachspoiler
Déflecteur de toit

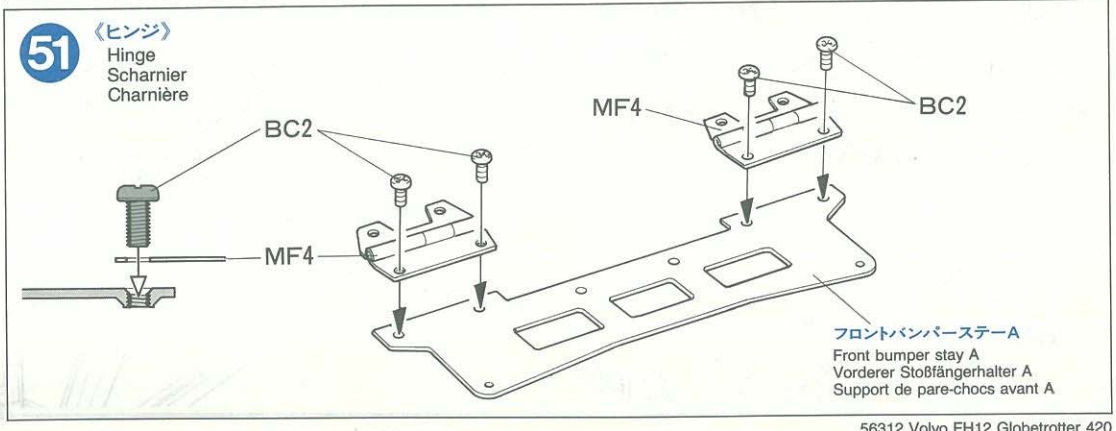

TAMIYA CRAFT TOOLS

(+)SCREWDRIVER·L
プラスドライバーL(5×100)

ITEM 74006

(+)SCREWDRIVER·M
プラスドライバーM(4×75)

ITEM 74007

(−)SCREWDRIVER·M
マイナスドライバーM(4×75)

ITEM 74008

52 《ヒンジのとりつけ》
Attaching hinge
Scharnier-Einbau
Fixation des charnières

BC2 ×6

3×6mm丸ビス
Screw
Schraube
Vis

53 《ダッシュボード》
Dashboard
Armaturenbrett
Tableau de bord

《シートのとりつけ》
Attaching seat
Sitz-Einbau
Fixation du siège

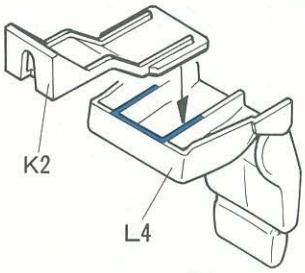

54 《ダッシュボードのとりつけ》
Attaching dashboard
Armaturenbrett-Einbau
Fixation du tableau de bord

BA3 ×2

3mmフランジナット
Flange nut
Kragenmutter
Ecrou à flasque

BA5 ×2

3×12mm丸ビス
Screw
Schraube
Vis

《電装回路(別売)をとりつけるとき》
When using optional Electrical Unit
Bei Verwendung der zusätzlichen Elektroeinheit
Si l'éclairage optionnel est installé

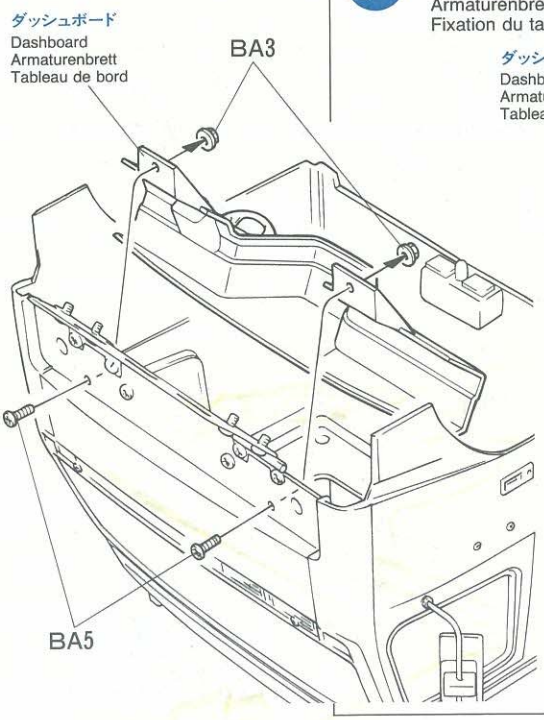

52 《ヒンジのとりつけ》
Attaching hinge
Scharnier-Einbau
Fixation des charnières

フロントバンパーステーB
Front bumper stay B
Vorderer Stoßfängerhalter B
Support de pare-chocs avant B

BC2
BC2

53 《ダッシュボード》
Dashboard
Armaturenbrett
Tableau de bord

L1
XF-53
L10
⑫
XF-53
L11
XF-53
⑨
⑩
⑪

★2個作ります。
★Make 2.
★2 Satz anfertigen.
★Faire 2 jeux.

XF-53
L4
TS-29
(X-18)
K2

54 《ダッシュボードのとりつけ》
Attaching dashboard
Armaturenbrett-Einbau
Fixation du tableau de bord

BA3
シート
Seat
Sitz
Siège
ダッシュボード
Dashboard
Armaturenbrett
Tableau de bord
BA5

55 《グリルのとりつけ》
Attaching front grille
Kühlergrill-Einbau
Fixation de la calandre

BC1 ×2

3×8㎜タッピングビス
Tapping screw
Schneidschraube
Vis taraudeuse

56 《ボディのとりつけ》
Attaching body
Aufsetzen der Karosserie
Fixation de la carrosserie

BC1 ×2

3×8㎜タッピングビス
Tapping screw
Schneidschraube
Vis taraudeuse

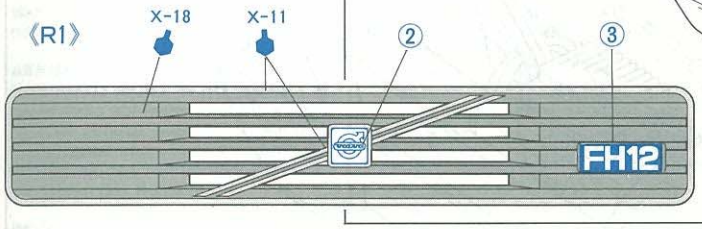

55 《グリルのとりつけ》
Attaching front grille
Kühlergrill-Einbau
Fixation de la calandre

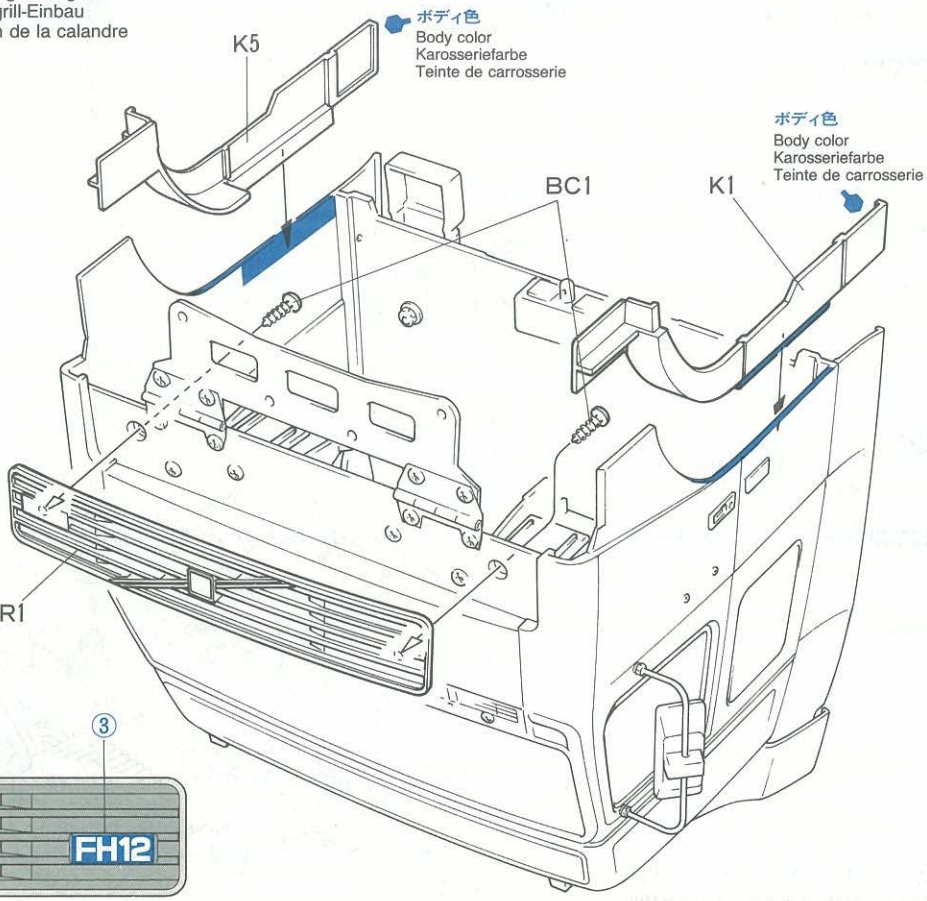

56 《ボディのとりつけ》
Attaching body
Karosserie aufsetzen
Fixation de la carrosserie

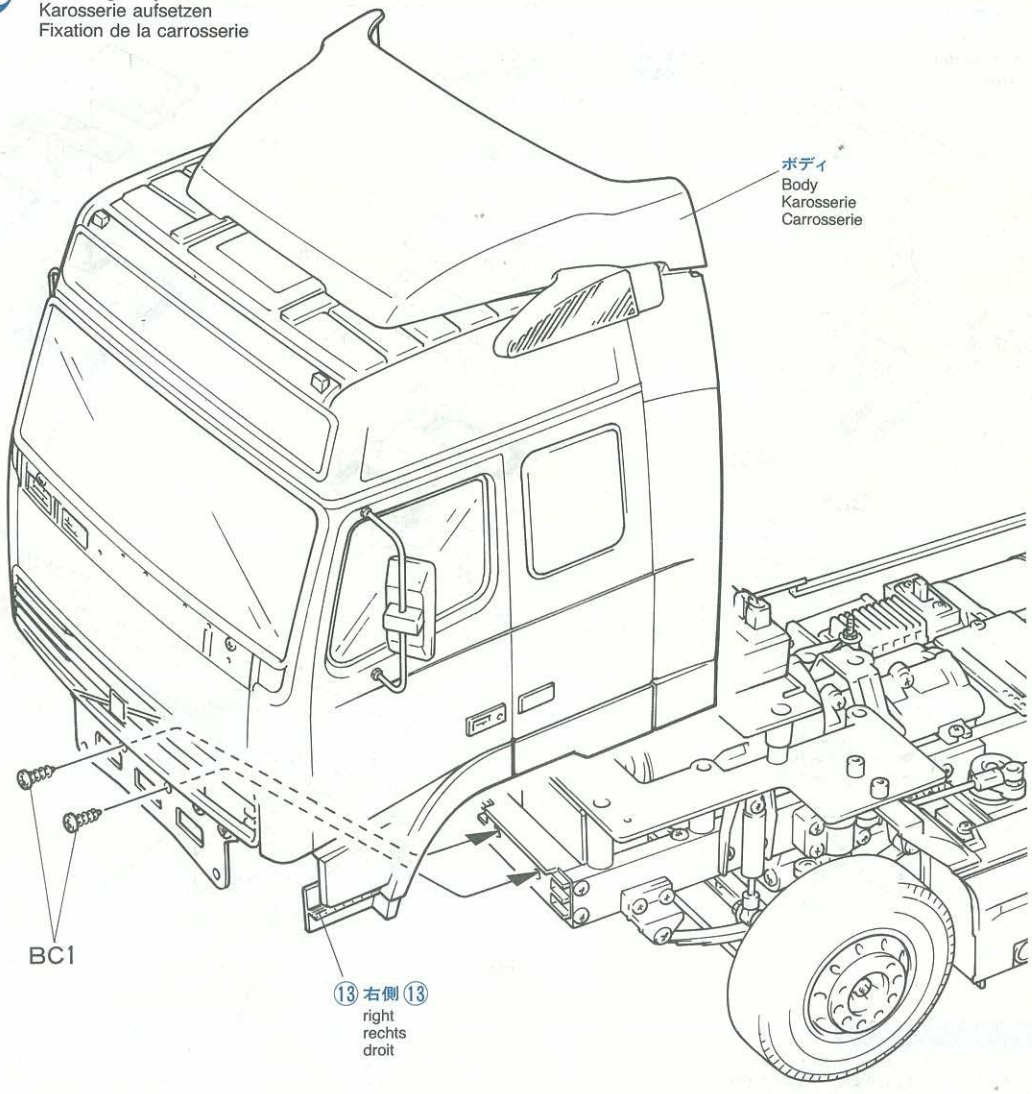

TAMIYA CRAFT TOOLS

良い工具選びは傑作づくりのための第一歩。本格派をめざすモデラーにふさわしいタミヤクラフトツール。耐久性も高く、使いやすい高品質な工具です。

NUT DRIVER 5.5mm
ボックスドライバー5.5㎜

ITEM 74028

GRUB DRIVER 1.5mm
六角レンチドライバー1.5㎜

ITEM 74029

PRECISION CALIPER
精密ノギス

ITEM 74030

DECAL SCISSORS
デカールバサミ

ITEM 74031

NEEDLE NOSE W/CUTTER
ピンセットペンチ

ITEM 74034

SHARP POINTED SIDE CUTTER for PLASTIC
薄刃ニッパー(ゲートカット用)

ITEM 74035

57 《アンテナロッドのとりつけ》
Antenna rod
Antenne
Antenne rigide

BC1 ×2
3×8㎜タッピングビス
Tapping screw
Schneidschraube
Vis taraudeuse

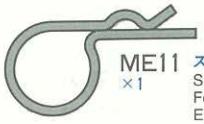
ME11 ×1
スナップピン
Snap pin
Federstift
Epingle métallique

MF2 ×1
アンテナホルダー
Antenna holder
Antennenhalterung
Support d'antenne

58 《バンパー》
Front bumper
Vorderer Stoßfänger
Pare-chocs avant

BB5 ×6
2×8㎜タッピングビス
Tapping screw
Schneidschraube
Vis taraudeuse

MD12 ×2
2×6㎜丸ビス
Screw
Schraube
Vis

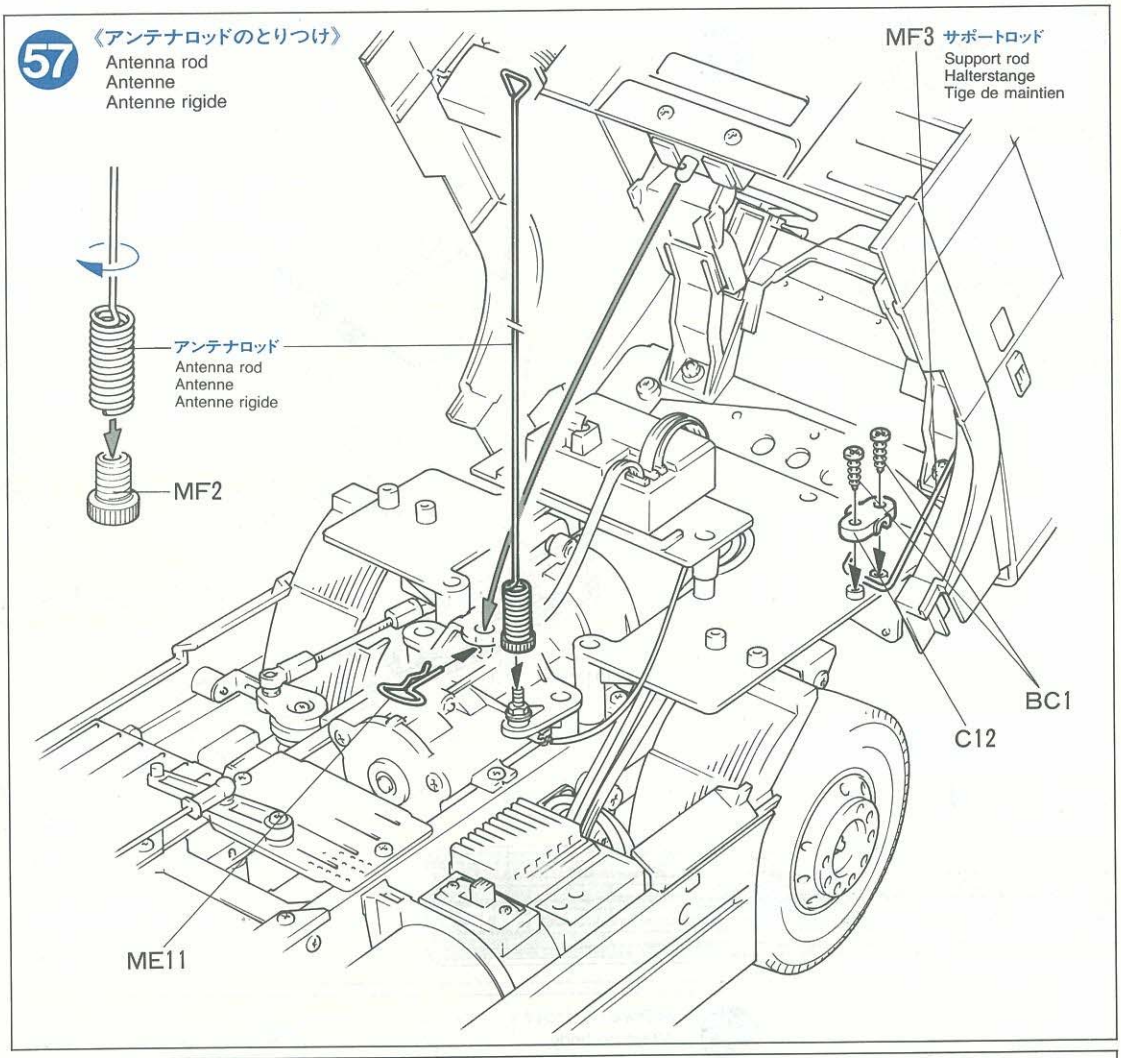

《電装回路(別売)をとりつけるとき》
When using optional Electrical Unit
Bei Verwendung der zusätzlichen Elektroeinheit
Si l'éclairage optionnel est installé.

ヘッドライトランプのとりつけ
Headlight
Scheinwerfer
Phares

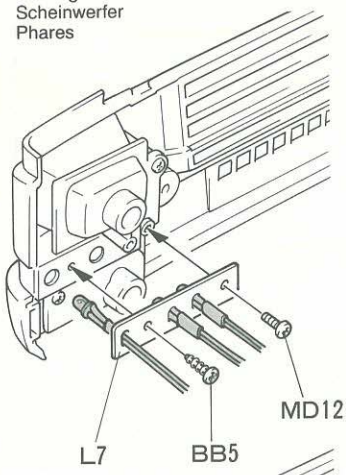

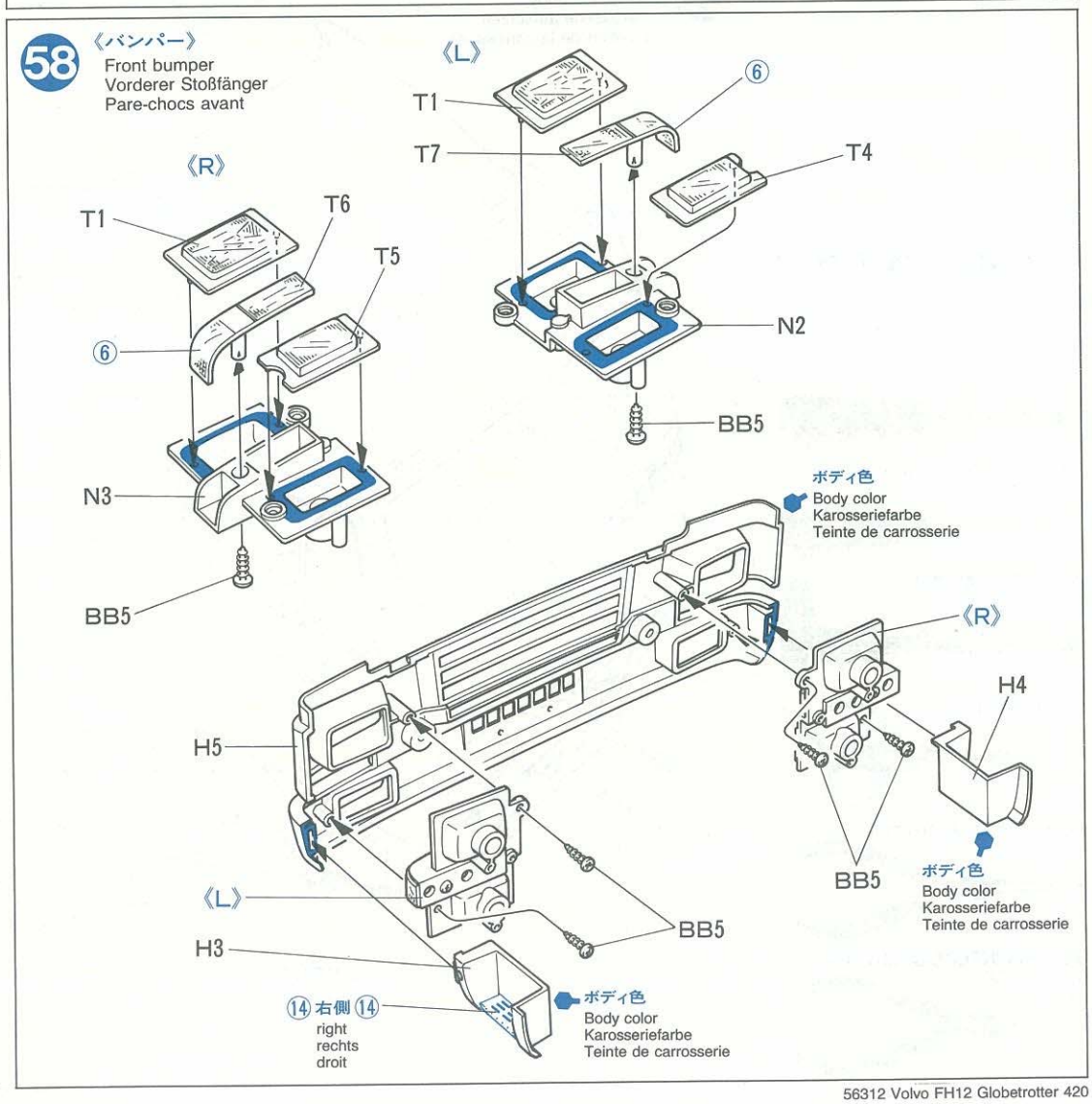

タミヤニュースを読もう
タミヤニュースはモデル作りの情報誌として多くの方に愛読されています。ご希望の方は模型店でおたずね下さい。当社より定期購読する方法もあります。

59 《バンパーのとりつけ》
Attaching front bumper
Einbau des vorderen Stoßfängers
Fixation du pare-chocs avant

BC2 ×2 — 3×6mm丸ビス Screw Schraube Vis

注意して下さい。
CAUTION
VORSICHT!
PRECAUTION

走行させない時は必ず走行用バッテリーのコネクターを外して下さい。

走行用バッテリーをつないだままでおくと、車が暴走することがあります。走らせないときは、必ず走行用バッテリーのコネクターを抜いておきます。

DISCONNECT BATTERY WHEN NOT USING THE CAR
Disconnect Ni-Cd battery when car is not being used. If left connected, a slight movement of the speed controller results in a run away car.

AKKUSTECKER ABZIEHEN, WENN DAS AUTO NICHT IN BETRIEB
Ni-Cd Akku abhängen, wenn das Auto nicht benutzt wird. Bleibt der Anschluß zusammen, kann eine geringe Bewegung des Fahrtreglers zum Davonfahren des Autos führen.

DECONNECTER LA BATTERIE LORSQUE LA VOITURE N'EST PAS UTILISEE
Déconnecter le connecteur de la batterie lorsque la voiture n'est pas utilisée. En la laissant branchée, un léger mouvement du régulateur de vitesse peut mettre en marche le moteur.

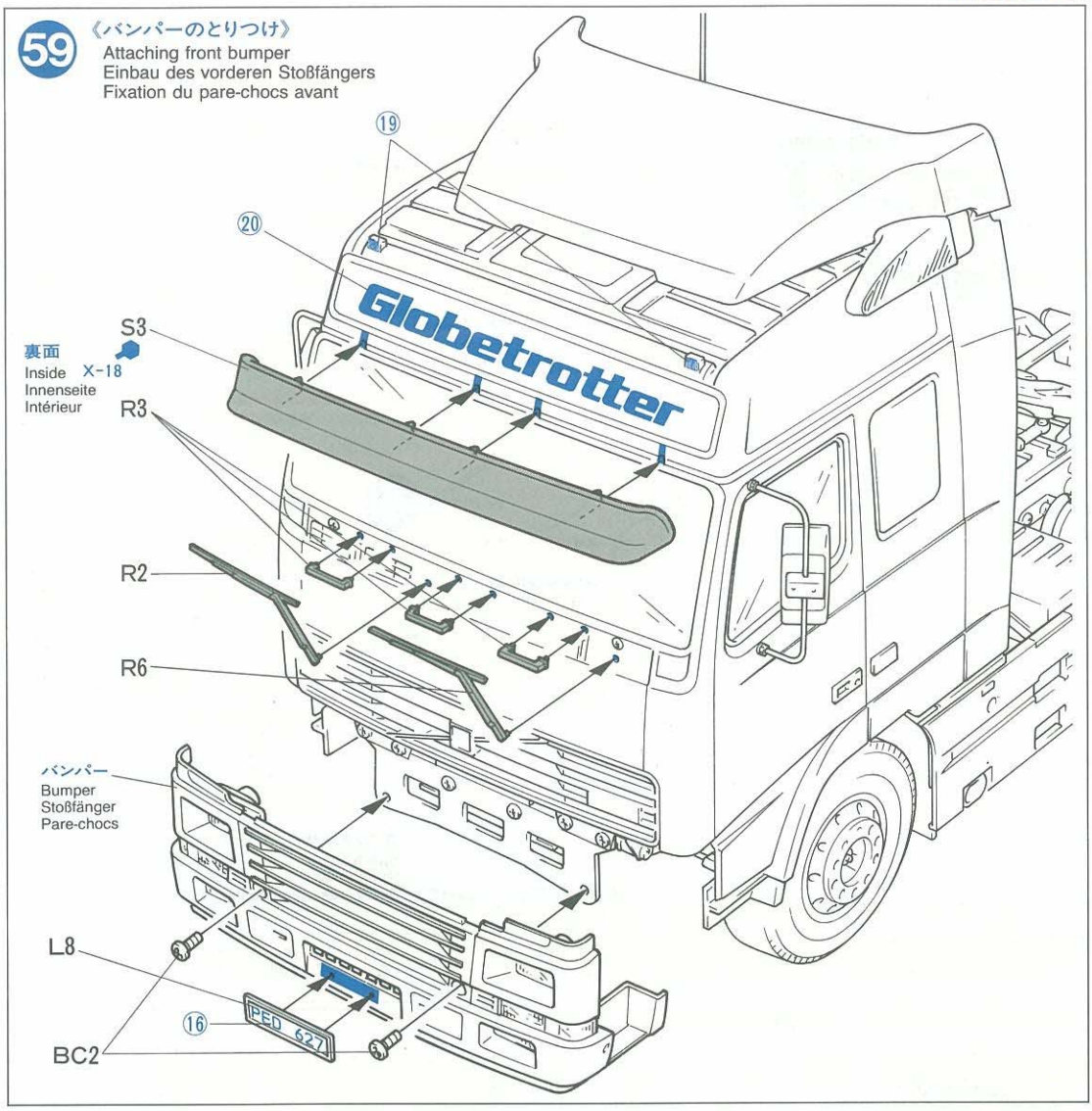

1/14 SCALE R/C TRACTOR TRUCKS OPTIONAL & SPARE PARTS

RCビッグトラックシリーズ
TAMIYA 1/14 R/C TRACTOR TRUCKS

NO.1 キングハウラー KING HAULER (56301)
NO.2 パネルバン・セミトレーラー SEMI-TRAILER (56302)
NO.3 タンク・セミトレーラー TANK-TRAILER (56303)
NO.4 グローブライナー GLOBE LINER (56304)
NO.5 ベンツ1838LS MERCEDES-BENZ 1838LS (56305)
NO.6 フラットベッド・セミトレーラー FLATBED SEMI-TRAILER (56306)
NO.7 ベンツ1850Lパネルバントラック MERCEDES-BENZ 1850L (56307)
NO.9 フォードエアロマックス FORD AEROMAX (56309)
NO.10 ポールトレーラー POLE-TRAILER (56310)

《ボルボFH12オプションパーツ》
OPTIONAL PARTS

ビッグトラック・オプション&スペアパーツ
TRACTOR TRUCKS OPTIONAL & SPARE PARTS

TR OP.NO.1 トレーラーヘッド電装回路セット
56501 Tractor Truck Electrical Unit

TR OP.NO.2 トレーラーライトセット
56502 Semi-Trailer Light Set

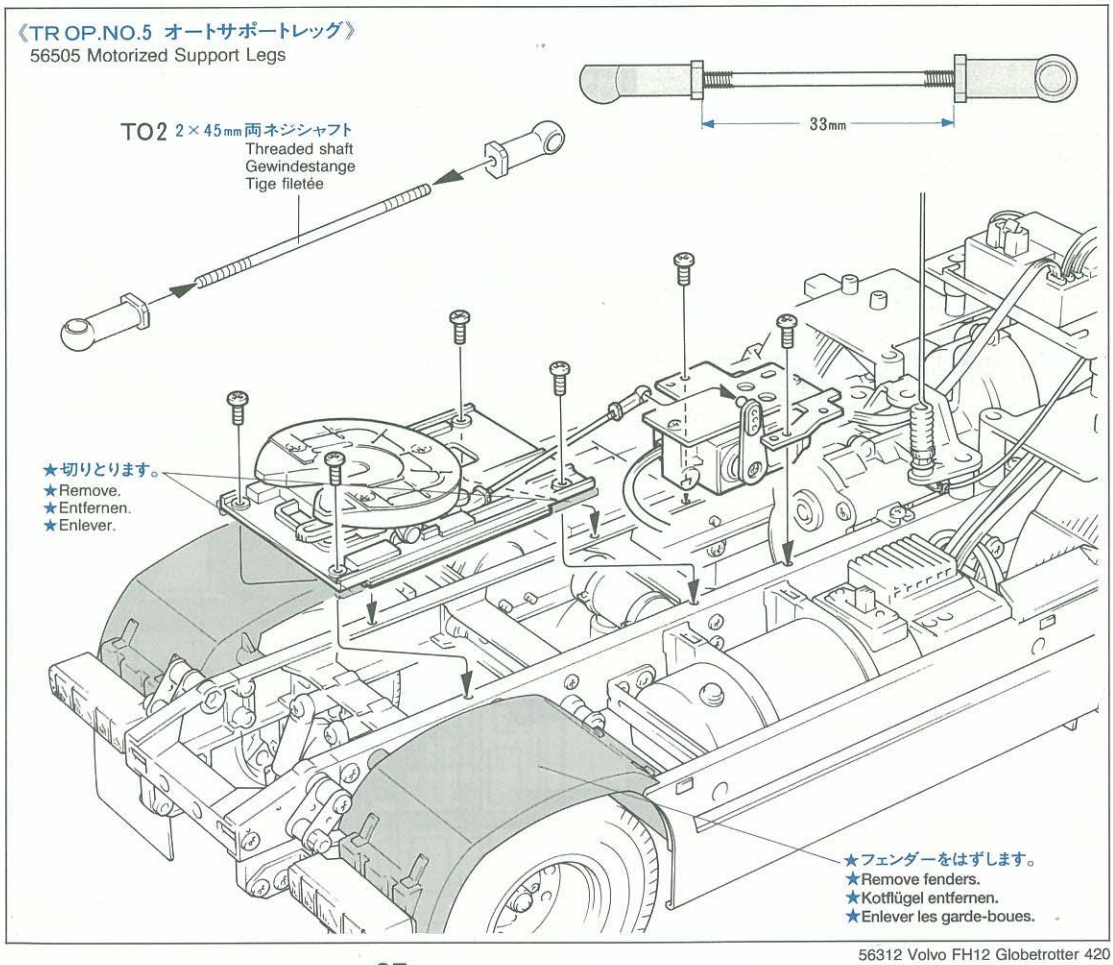

TR OP.NO.3 アルミオイルダンパー
56503 Tractor Truck Oil Shocks (1 pair)

TR OP.NO.5 オートサポートレッグ
56505 Motorized Support Legs

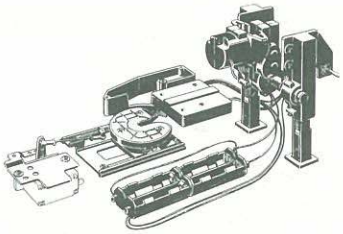

TR.OP.NO.7 ロッドアンテナ
56507 Telescopic Antenna

ホップアップオプション
HOP-UP OPTIONS

OP.NO.8 1150ラバーシールベアリング4個セット
53008 1150 Sealed Ball Bearings (4 pcs.)

OP.NO.29 1150ラバーシールベアリング2個セット
53029 1150 Sealed Ball Bearings (2 pcs.)

OP.NO.65 1260ラバーシールベアリング2個セット
53065 1260 Sealed Ball Bearings (2 pcs.)

《TR OP.NO.1 電装回路セット》
56501 Electrical Unit

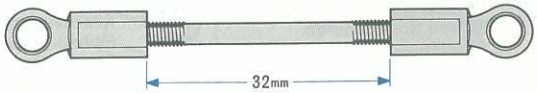

TO1 3×42mm両ネジシャフト
Threaded shaft
Gewindestange
Tige filetée

BC1 3×8mmタッピングビス
Tapping screw
Schneidschraube
Vis taraudeuse

BC1
3×8mmタッピングビス
Tapping screw
Schneidschraube
Vis taraudeuse

スイッチボックス
Switch case
Schaltergehäuse
Commutateur

《ボディ後面》
Body (rear)
Karosserie (hinten)
Carrosserie (arrière)

★コードはシャーシーパーツの穴を通します。
★Pass cables as shown.
★Kabel wie abgebildet durchführen.
★Passer les fills comme indiqué.

スイッチ基板
Switch board
Schalterplatte
Platine des interrupteurs

★キクザをはずしてとりつけます。
★Remove toothed washer.
★Zahnscheibe entfernen.
★Enlever la rondelle rainurée.

★電装回路機器は右側によせてスイッチ基板の裏に両面テープで取り付けます。
★Attach circuitry board to switch board using double-sided tape.
★Schaltkreis-Platine mit Doppelklebeband auf Schalterplatte einbauen.
★Fixer la platine sur la platine des interrupteurs avec de l'adhésif double face.

トレーラーライト・ジャック
Receptacle
Steckdose
Fiche

フロントターミナル
Front terminal
Vorderer Anschluß
Bornes avant

ウィンカーライト
Blinker
Clignotant

ヘッドライト
Headlight
Scheinwerfer
Phare

リヤターミナル
Rear terminal
Hinterer Anschluß
Bornes arrière

ストップライト
Brake light
Bremslicht
Feu Stop

ウィンカーライト
Blinker
Clignotant

ウィンカーライト
Blinker
Clignotant

ヘッドライト
Headlight
Scheinwerfer
Phare

スモールライト
Small light
Lampe (klein)
Petit phare

バックブザー
Backing Beeper
Summer
Sonnerie

ストップライト
Brake light
Bremslicht
Feu Stop

ウィンカーライト
Blinker
Clignotant

PARTS

A PARTS x1 0005563

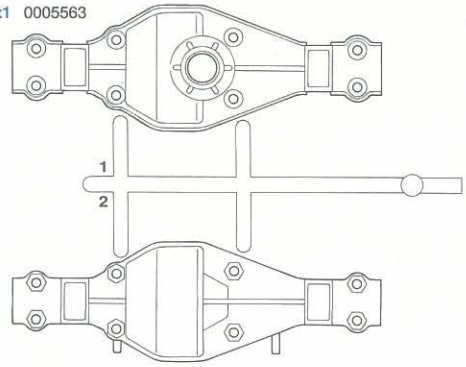

C PARTS x1 0005564

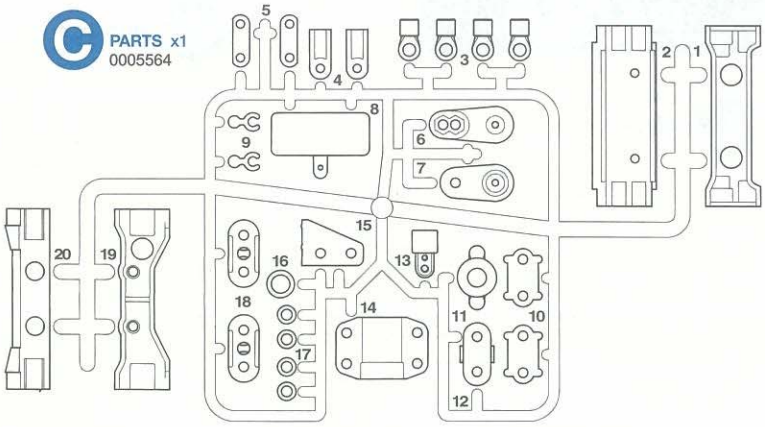

D PARTS x1 0005565

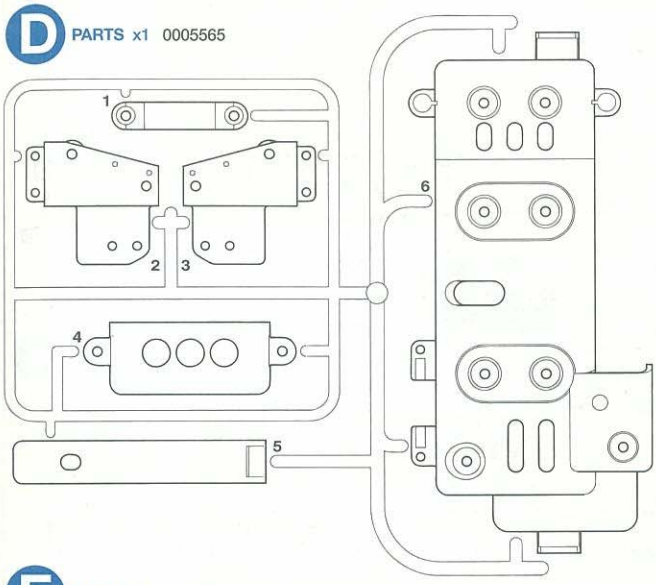

F PARTS x1 0005779

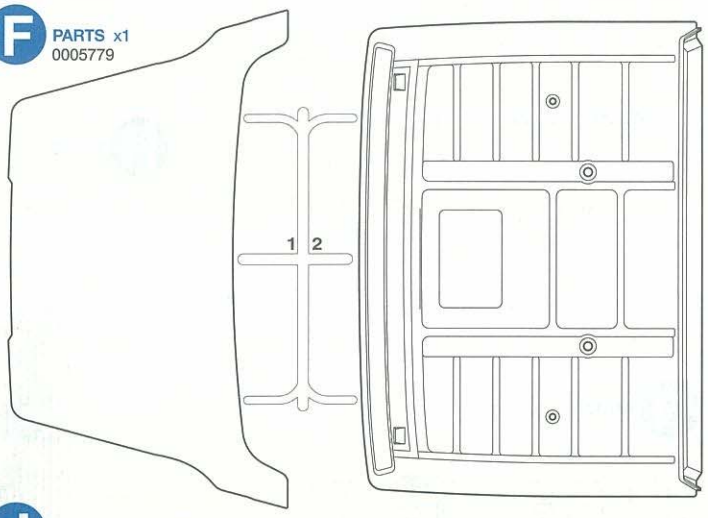

J PARTS x1 9115047

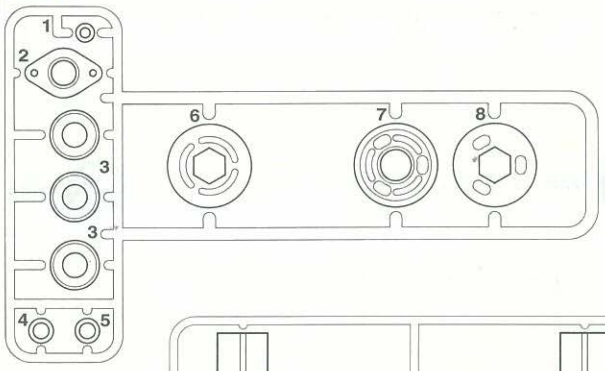

E PARTS x1 0005471

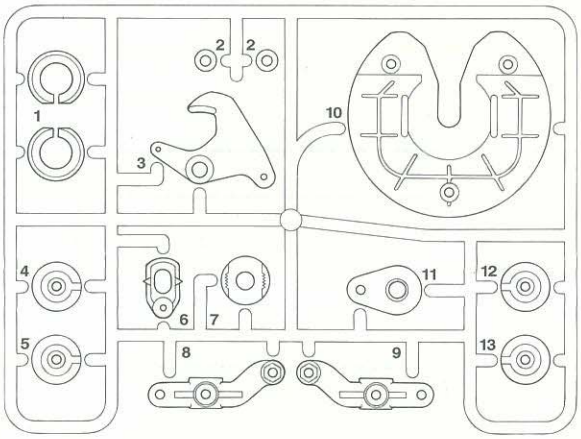

K PARTS x1 0115276

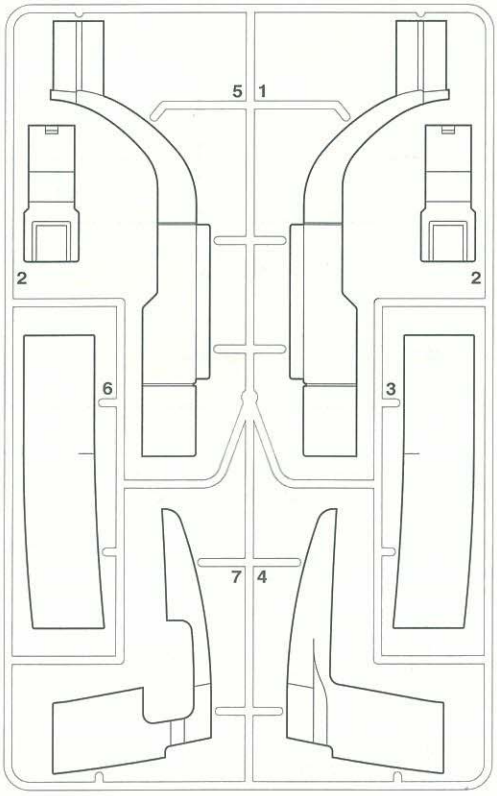

H PARTS x1 0005780

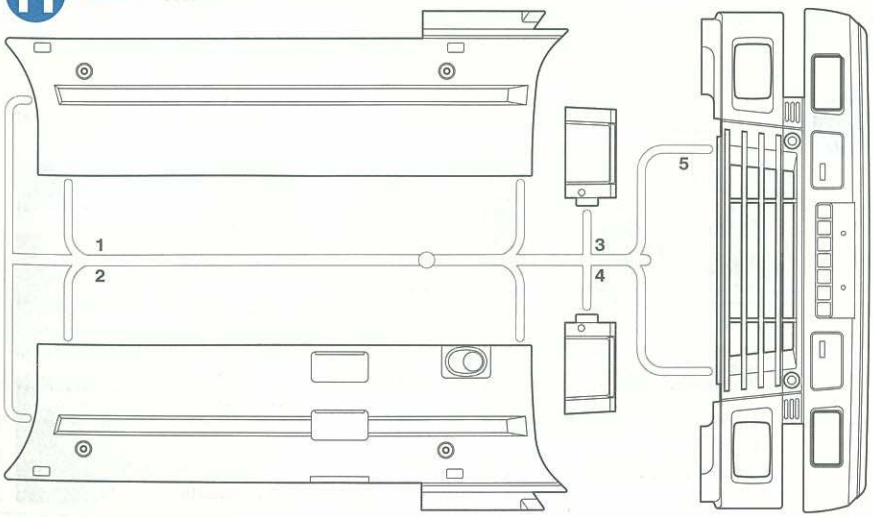

PARTS

L PARTS x1 0115273

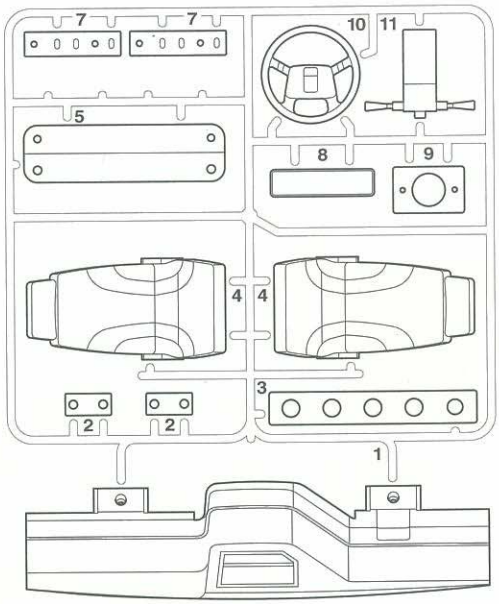

Q PARTS x1 0115272

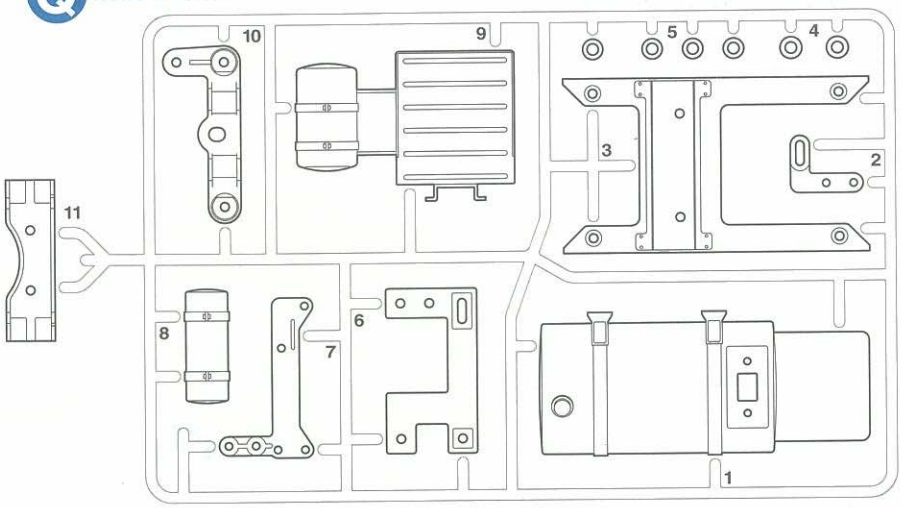

R PARTS x1 0115277

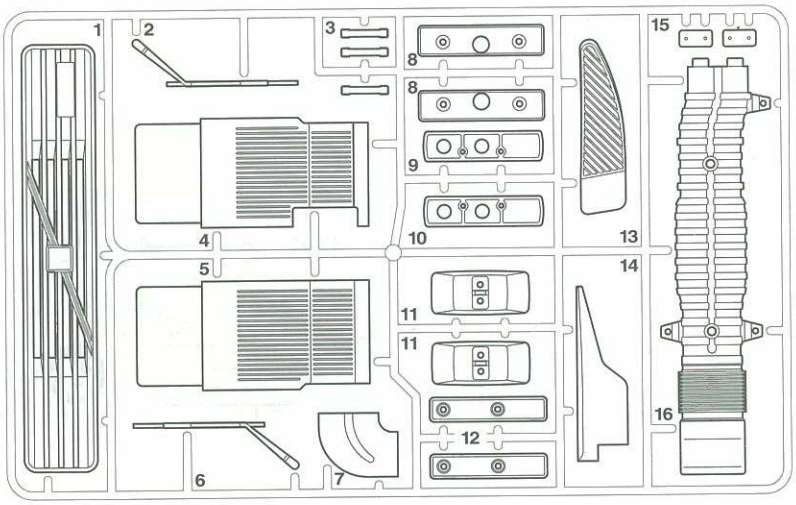

N PARTS x1 0115274

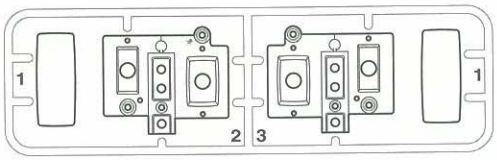

P PARTS x1 0115278

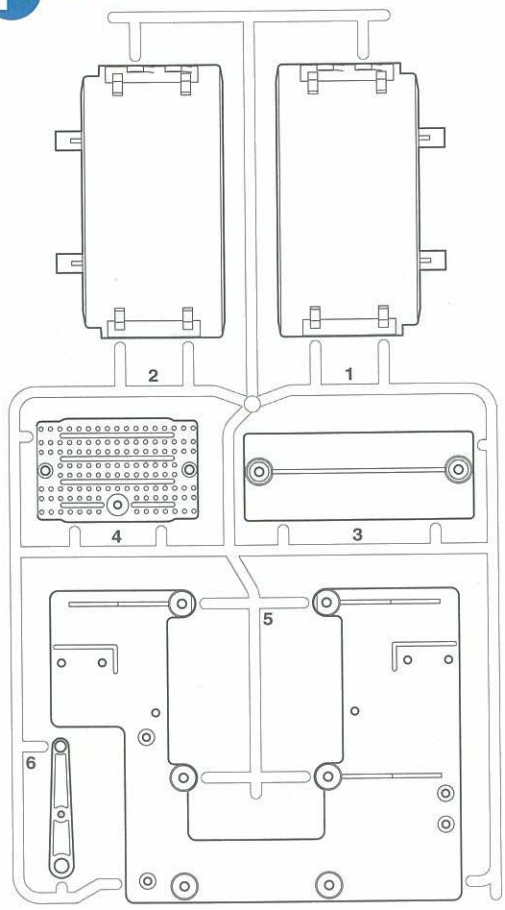

S PARTS x1 0115279

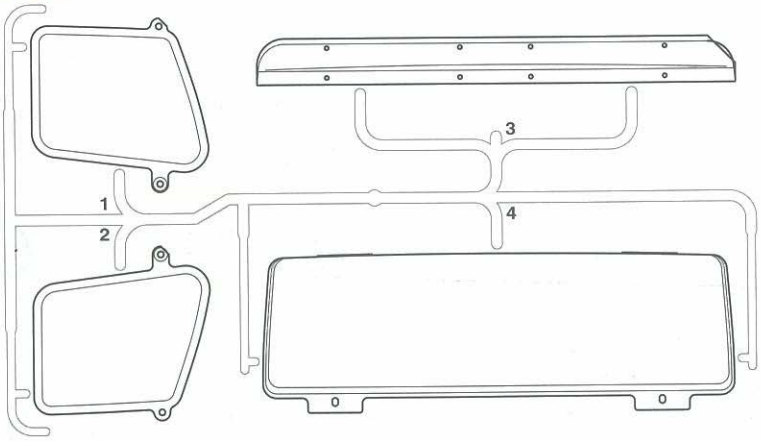

T PARTS x1 0225087

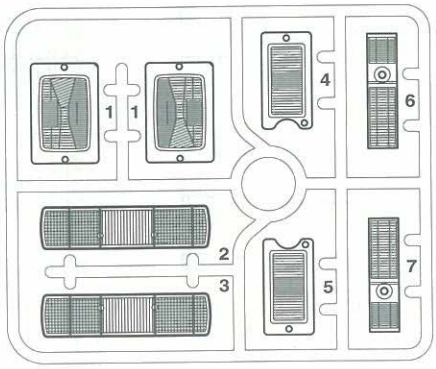

ボディ……x1
Body
Karosserie
Carrosserie 0335185

シャーシL ……x1
Left frame
Rahmen links
Longeron gauche 9805523

シャーシR ……x1
Right frame
Rahmen rechts
Longeron droit 9805523

アンテナロッド ……x1
Antenna rod
Antennenstange
Antenne 5365001

ステッカー ……x1
Sticker 9495346

B PARTS ×1
0005468

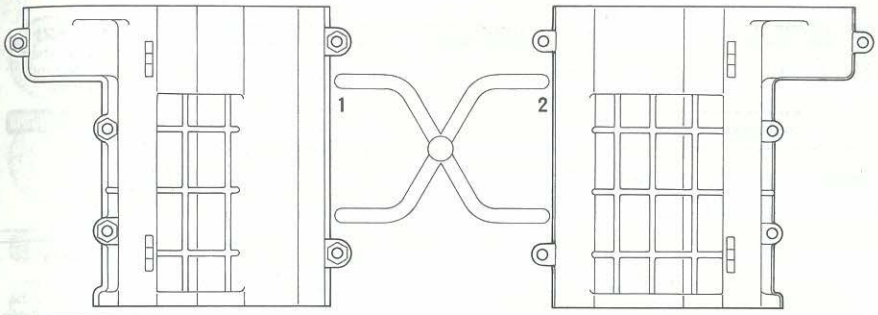

U PARTS ×1
9225053

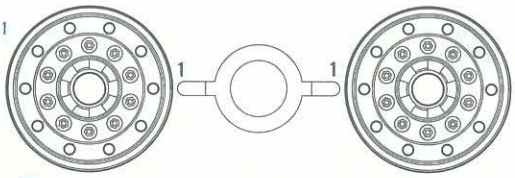

V PARTS ×2
0445258

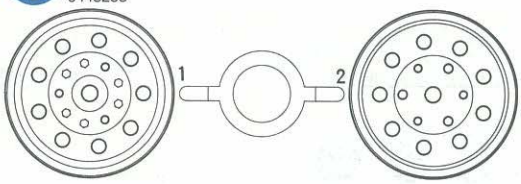

G PARTS
9335128

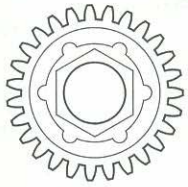

G1 ・×1 27Tプラギヤー
27T Gear
27Z Zahnrad
Pignon 27 dents

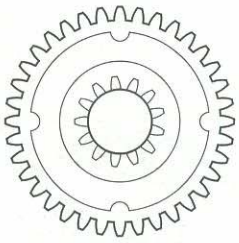

G2 ・×1 36Tプラギヤー
36T Gear
36Z Zahnrad
Pignon 36 dents

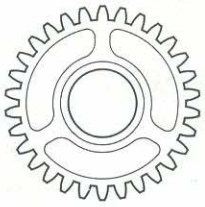

G3 ・×1 30Tプラギヤー
30T Gear
30Z Zahnrad
Pignon 30 dents

G4 ・×1 37Tプラギヤー
37T Gear
37Z Zahnrad
Pignon 37 dents

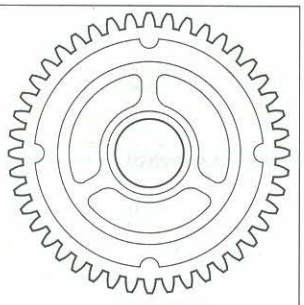

G5 ・×1 44Tプラギヤー
44T Gear
44Z Zahnrad
Pignon 44 dents

TO 工具袋詰
TOOL BAG
WERKZEUG-BEUTEL
SACHET D'OUTILLAGE
9405953

★オプションパーツ取付けの時使います。
★Use with separately sold options.
★Mit separat erhältlichen Zusatzteilen verwenden.
★Utiliser avec des pièces optionnelles disponibles séparément.

TO1・×1 3×42mm両ネジシャフト
9805628
Threaded shaft
Gewindestange
Tige filetée

TO2・×1 2×45mm両ネジシャフト
Threaded shaft
Gewindestange
Tige filetée

両面テープ(黒)……×1
Double-sided tape (black) 50171
Doppelklebeband (schwarz)
Adhésif double face (noir)

スポンジテープ(グレイ)……×1
Sponge tape (gray)
Moosgummi-Klebeband (grau)
Ruban en mousse adhésif (gris)

ナイロンバンド……×3
Nylon band 50595
Nylonband
Collier nylon

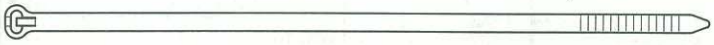

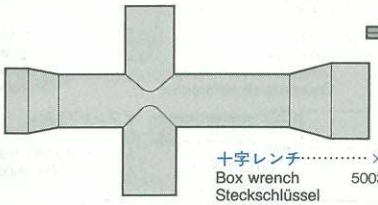

十字レンチ……×1
Box wrench 50038
Steckschlüssel
Clé à tube

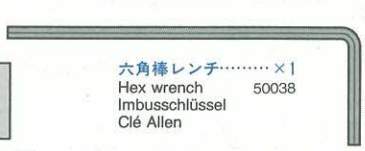

六角棒レンチ……×1
Hex wrench 50038
Imbusschlüssel
Clé Allen

タミヤネジ止め剤……×1
Liquid Thread Lock
Schrauben-Sicherungs-Flüssigkeit
Produit freine-filet 87004

セラミックグリス……×1
Grease 87025
Fett
Graisse

BA ビス袋詰 BA
SCREW BAG BA
SCHRAUBENBEUTEL BA
SACHET DE VIS BA
9465557

BA1 ・×23 3mmナット
Nut
Mutter
Ecrou

BA2 ・×14 3mmロックナット
2220001
Lock nut
Sicherungsmutter
Ecrou nylstop

BA3 ・×24 3mmフランジナット
Flange nut
Kragenmutter
Ecrou à flasque

BA4・×12 3×8mm丸ビス
Screw
Schraube
Vis

BA5・×10 3×12mm丸ビス
Screw
Schraube
Vis

BA6・×19 3×15mm丸ビス
Screw
Schraube
Vis

BB ビス袋詰 BB
SCREW BAG BB
SCHRAUBENBEUTEL BB
SACHET DE VIS BB
9465558

BB1 ・×21 2mmナット
Nut
Mutter
Ecrou

BB2 ・×17 4mmEリング
50380
E-Ring
Circlip

BB3・×20 2×5mm丸ビス
Screw
Schraube
Vis

BB4・×9 2×5mmキャップスクリュー
Cap screw
Zylinderkopfschraube
Vis à tête cylindrique

BB5・×18 2×8mmタッピングビス
50573
Tapping screw
Schneidschraube
Vis taraudeuse

BB6・×3 3×10mmタッピングビス
50577
Tapping screw
Schneidschraube
Vis taraudeuse

BC ビス袋詰 BC
SCREW BAG BC
SCHRAUBENBEUTEL BC
SACHET DE VIS BC
9465559

BC1・×56 3×8mmタッピングビス
Tapping screw
Schneidschraube
Vis taraudeuse

BC2・×62 3×6mm丸ビス
Screw
Schraube
Vis

A 1~7
9415143

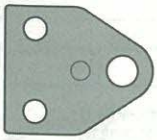

MA1・×2
フロントサスステーA
Front suspension stay A
Vordere Aufhängungsstrebe A
Support de suspension avant A

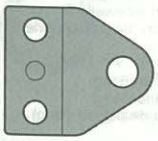

MA2・×2
フロントサスステーB
Front suspension stay B
Vordere Aufhängungsstrebe B
Support de suspension avant B

MA3・×1
1150メタル
Metal bearing
Metall-Lager
Palier en métal
9805622

MA4・×1
850メタル
Metal bearing
Metall-Lager
Palier en métal

MA5・×1 2.6×10mmタッピングビス
50575
Tapping screw
Schneidschraube
Vis taraudeuse

MA6・×1 2.6×16mmタッピングビス
Tapping screw
Schneidschraube
Vis taraudeuse

MA7・×3 3×8mmフランジタッピングビス
Flange tapping screw
Kragenschraube
Vis taraudeuse à flasque

MA8・×3 3×10mmフランジタッピングビス
9805662
Flange tapping screw
Kragenschraube
Vis taraudeuse à flasque

MA9・×4 3×12mmタッピングビス
9805629
Tapping screw
Schneidschraube
Vis taraudeuse

MA10・×1 3×15mmタッピングビス
50583
Tapping screw
Schneidschraube
Vis taraudeuse

MA11 ・×2 3mmNCナット
Press nut
Einpreß-Mutter
Ecrou de pression

MA12 ・×2 3mmワッシャー
50586
Washer
Beilagscheibe
Rondelle

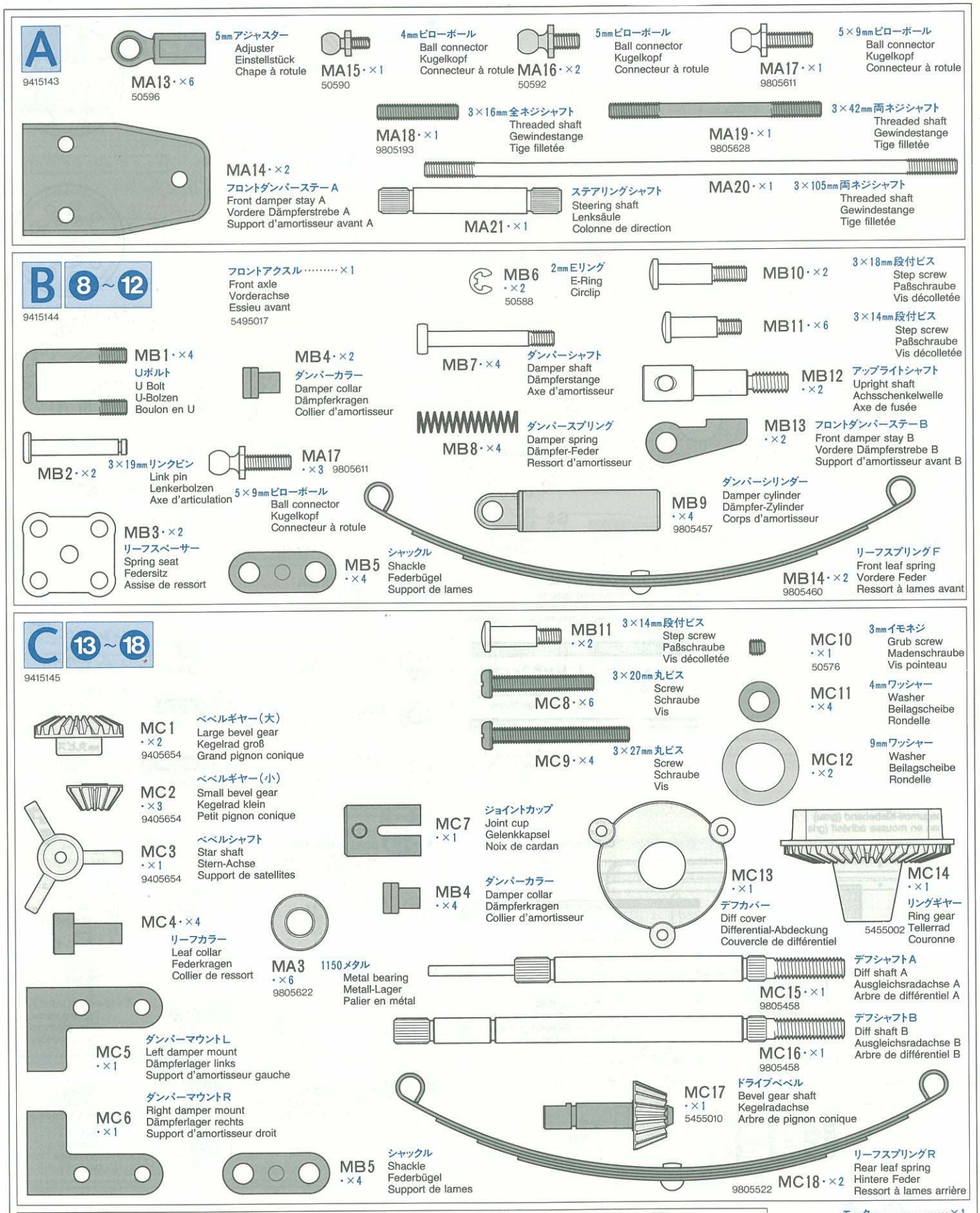
A
9415143
MA13・×6
50596
5㎜アジャスター
Adjuster
Einstellstück
Chape à rotule
MA15・×1
50590
4㎜ビローボール
Ball connector
Kugelkopf
Connecteur à rotule
MA16・×2
50592
5㎜ビローボール
Ball connector
Kugelkopf
Connecteur à rotule
MA17・×1
9805611
5×9㎜ビローボール
Ball connector
Kugelkopf
Connecteur à rotule
MA18・×1
9805193
3×16㎜全ネジシャフト
Threaded shaft
Gewindestange
Tige filletée
MA19・×1
9805628
3×42㎜両ネジシャフト
Threaded shaft
Gewindestange
Tige filletée
MA14・×2
フロントダンパーステーA
Front damper stay A
Vordere Dämpferstrebe A
Support d'amortisseur avant A
MA20・×1
3×105㎜両ネジシャフト
Threaded shaft
Gewindestange
Tige filletée
MA21・×1
ステアリングシャフト
Steering shaft
Lenksäule
Colonne de direction
B 8~12
9415144
フロントアクスル……×1
Front axle
Vorderachse
Essieu avant
5495017
MB6・×2
50588
2㎜Eリング
E-Ring
Circlip
MB10・×2
3×18㎜段付ビス
Step screw
Paßschraube
Vis décolletée
MB11・×6
3×14㎜段付ビス
Step screw
Paßschraube
Vis décolletée
MB1・×4
Uボルト
U Bolt
U-Bolzen
Boulon en U
MB4・×2
ダンパーカラー
Damper collar
Dämpferkragen
Collier d'amortisseur
MB7・×4
ダンパーシャフト
Damper shaft
Dämpferstange
Axe d'amortisseur
MB12・×2
アップライトシャフト
Upright shaft
Achsschenkelwelle
Axe de fusée
MB8・×4
ダンパースプリング
Damper spring
Dämpfer-Feder
Ressort d'amortisseur
MB13・×2
フロントダンパーステーB
Front damper stay B
Vordere Dämpferstrebe B
Support d'amortisseur avant B
MB2・×2
3×19㎜リンクピン
Link pin
Lenkerbolzen
Axe d'articulation
MA17・×3
9805611
5×9㎜ビローボール
Ball connector
Kugelkopf
Connecteur à rotule
MB9・×4
9805457
ダンパーシリンダー
Damper cylinder
Dämpfer-Zylinder
Corps d'amortisseur
MB3・×2
リーフスペーサー
Spring seat
Federsitz
Assise de ressort
MB5・×4
シャックル
Shackle
Federbügel
Support de lames
MB14・×2
9805460
リーフスプリングF
Front leaf spring
Vordere Feder
Ressort à lames avant
C 13~18
9415145
MB11・×2
3×14㎜段付ビス
Step screw
Paßschraube
Vis décolletée
MC10・×1
50576
3㎜イモネジ
Grub screw
Madenschraube
Vis pointeau
MC8・×6
3×20㎜丸ビス
Screw
Schraube
Vis
MC11・×4
4㎜ワッシャー
Washer
Beilagscheibe
Rondelle
MC9・×4
3×27㎜丸ビス
Screw
Schraube
Vis
MC12・×2
9㎜ワッシャー
Washer
Beilagscheibe
Rondelle
MC1・×2
9405654
ベベルギヤー(大)
Large bevel gear
Kegelrad groß
Grand pignon conique
MC2・×3
9405654
ベベルギヤー(小)
Small bevel gear
Kegelrad klein
Petit pignon conique
MC3・×1
9405654
ベベルシャフト
Star shaft
Stern-Achse
Support de satellites
MC7・×1
ジョイントカップ
Joint cup
Gelenkkapsel
Noix de cardan
MB4・×4
ダンパーカラー
Damper collar
Dämpferkragen
Collier d'amortisseur
MC13・×1
デフカバー
Diff cover
Differential-Abdeckung
Couvercle de différentiel
MC14・×1
5455002
リングギヤー
Ring gear
Tellerrad
Couronne
MC4・×4
リーフカラー
Leaf collar
Federkragen
Collier de ressort
MA3・×6
9805622
1150メタル
Metal bearing
Metall-Lager
Palier en métal
MC15・×1
9805458
デフシャフトA
Diff shaft A
Ausgleichsradachse A
Arbre de différentiel A
MC16・×1
9805458
デフシャフトB
Diff shaft B
Ausgleichsradachse B
Arbre de différentiel B
MC5・×1
ダンパーマウントL
Left damper mount
Dämpferlager links
Support d'amortisseur gauche
MC6・×1
ダンパーマウントR
Right damper mount
Dämpferlager rechts
Support d'amortisseur droit
MC17・×1
5455010
ドライブベベル
Bevel gear shaft
Kegelradachse
Arbre de pignon conique
MB5・×4
シャックル
Shackle
Federbügel
Support de lames
MC18・×2
9805522
リーフスプリングR
Rear leaf spring
Hintere Feder
Ressort à lames arrière
D 19~27
9415146
ギヤボックスプレートA……×1
Gearbox plate A
Getriebedeckel A
Plaquette de carter A
ギヤボックスプレートB……×1
Gearbox plate B
Getriebedeckel B
Plaquette de carter B
モーター……×1
Motor
Moteur
7435044
3545009
MD2・×1
13Tミッションギヤー
13T Gear
13Z Zahnrad
Pignon 13 dents
MD5・×1
9805459
ギヤシャフトB
Gear shaft B
Getriebewelle B
Arbre de pignonnerie B
MD1・×1
3545010
20Tミッションギヤー
20T Gear
20Z Zahnrad
Pignon 20 dents
MD3・×1
ギヤスペーサー(短)
Gear hub (short)
Radnabe (kurz)
Moyeu de pignon (court)
MD4・×1
9805459
ギヤシャフトA
Gear shaft A
Getriebewelle A
Arbre de pignonnerie A
MD6・×2
ギヤスペーサー(長)
Gear hub (long)
Radnabe (lang)
Moyeu de pignon (long)

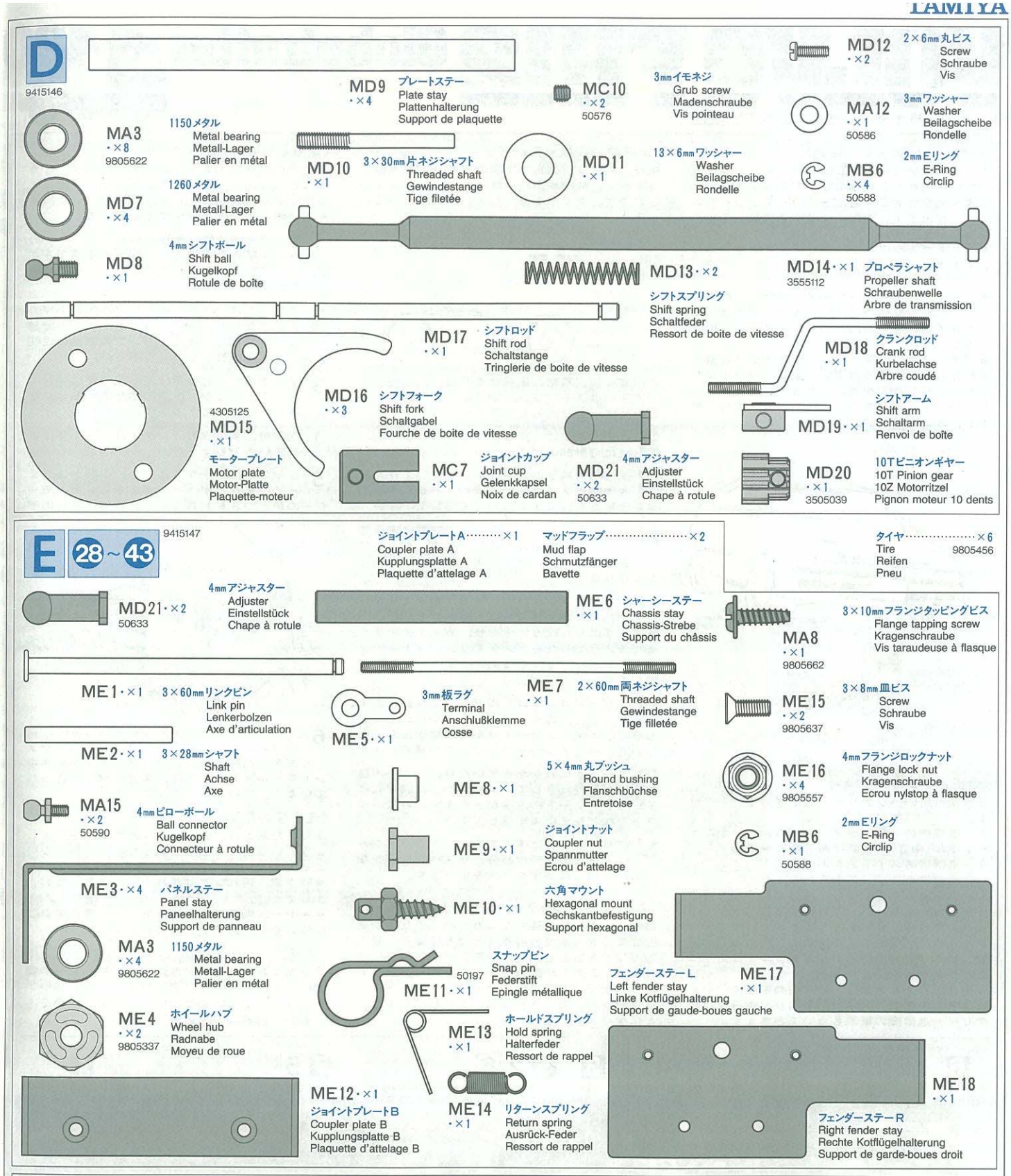
D
9415146
MA3 ・×8 9805622
1150メタル Metal bearing Metall-Lager Palier en métal
MD7 ・×4
1260メタル Metal bearing Metall-Lager Palier en métal
MD8 ・×1
4mmシフトボール Shift ball Kugelkopf Rotule de boîte
MD9 ・×4
プレートステー Plate stay Plattenhalterung Support de plaquette
MD10 ・×1
3×30mm片ネジシャフト Threaded shaft Gewindestange Tige filetée
MC10 ・×2 50576
3mmイモネジ Grub screw Madenschraube Vis pointeau
MD11 ・×1
13×6mmワッシャー Washer Beilagscheibe Rondelle
MD12 ・×2
2×6mm丸ビス Screw Schraube Vis
MA12 ・×1 50586
3mmワッシャー Washer Beilagscheibe Rondelle
MB6 ・×4 50588
2mmEリング E-Ring Circlip
MD13・×2
シフトスプリング Shift spring Schaltfeder Ressort de boite de vitesse
MD14・×1 3555112
プロペラシャフト Propeller shaft Schraubenwelle Arbre de transmission
MD17 ・×1
シフトロッド Shift rod Schaltstange Tringlerie de boite de vitesse
MD18 ・×1
クランクロッド Crank rod Kurbelachse Arbre coudé
MD16 ・×3
シフトフォーク Shift fork Schaltgabel Fourche de boite de vitesse
4305125 MD15 ・×1
モータープレート Motor plate Motor-Platte Plaquette-moteur
MD19・×1
シフトアーム Shift arm Schaltarm Renvoi de boîte
MC7 ・×1
ジョイントカップ Joint cup Gelenkkapsel Noix de cardan
MD21 ・×2 50633
4mmアジャスター Adjuster Einstellstück Chape à rotule
MD20 ・×1 3505039
10Tピニオンギヤー 10T Pinion gear 10Z Motorritzel Pignon moteur 10 dents
E 28~43
9415147
ジョイントプレートA……×1 Coupler plate A Kupplungsplatte A Plaquette d'attelage A
マッドフラップ……×2 Mud flap Schmutzfänger Bavette
タイヤ……×6 Tire Reifen Pneu 9805456
MD21・×2 50633
4mmアジャスター Adjuster Einstellstück Chape à rotule
ME6 ・×1
シャーシーステー Chassis stay Chassis-Strebe Support du châssis
MA8 ・×1 9805662
3×10mmフランジタッピングビス Flange tapping screw Kragenschraube Vis taraudeuse à flasque
ME1・×1
3×60mmリンクピン Link pin Lenkerbolzen Axe d'articulation
ME7 ・×1
2×60mm両ネジシャフト Threaded shaft Gewindestange Tige filletée
ME5・×1
3mm板ラグ Terminal Anschlußklemme Cosse
ME15 ・×2 9805637
3×8mm皿ビス Screw Schraube Vis
ME2・×1
3×28mmシャフト Shaft Achse Axe
ME8・×1
5×4mm丸ブッシュ Round bushing Flanschbüchse Entretoise
ME16 ・×4 9805557
4mmフランジロックナット Flange lock nut Kragenschraube Ecrou nylstop à flasque
MA15 ・×2 50590
4mmビローボール Ball connector Kugelkopf Connecteur à rotule
ME9・×1
ジョイントナット Coupler nut Spannmutter Ecrou d'attelage
MB6 ・×1 50588
2mmEリング E-Ring Circlip
ME3・×4
パネルステー Panel stay Paneelhalterung Support de panneau
ME10・×1
六角マウント Hexagonal mount Sechskantbefestigung Support hexagonal
MA3 ・×4 9805622
1150メタル Metal bearing Metall-Lager Palier en métal
50197 ME11・×1
スナップピン Snap pin Federstift Epingle métallique
フェンダーステーL Left fender stay Linke Kotflügelhalterung Support de gaude-boues gauche
ME17 ・×1
ME4 ・×2 9805337
ホイールハブ Wheel hub Radnabe Moyeu de roue
ME13 ・×1
ホールドスプリング Hold spring Halterfeder Ressort de rappel
ME12・×1
ジョイントプレートB Coupler plate B Kupplungsplatte B Plaquette d'attelage B
ME14 ・×1
リターンスプリング Return spring Ausrück-Feder Ressort de rappel
ME18 ・×1
フェンダーステーR Right fender stay Rechte Kotflügelhalterung Support de garde-boues droit
F 44~59
9415657
フロントバンパーステーA,B……×1 Front bumper stay Vorderer Stoßfängerhalter Support de pare-chocs avant
MD12 ・×8
2×6mm丸ビス Screw Schraube Vis
MF3・×1
サポートロッド Support rod Halterstange
MF8 ・×1
2mmロックナット Lock nut Sicherungsmutter Ecrou nylstop
MF1・×2
ミラーホルダー Mirror holder Spiegelhalterung Fixation de rétroviseur
MF5・×2
ミラーステー Mirror stay Spiegelhalterung Support de rétroviseur
ME11・×1 50197
スナップピン Snap pin Federstift Epingle métallique
MF2・×1
アンテナホルダー Antenna holder Antennenhalterung Support d'antenne
MF4 ・×2
ヒンジ Hinge Scharnier Charnière

VOLVO FH12 Globetrotter 420

●走らせない時はバッテリーを必ずはずしておきましょう

《走行および取扱いの注意》

タミヤのオンロードＲＣカーはモーターライズですから騒音の心配は少なくてすみます。しかし高性能なカドニカ電池を使用してかなりのスピードが出ます。取扱いには十分注意して走行を楽しんで下さい。

●人ごみの中や小さな子供のそばでは走らせないで下さい。

●道路では絶対に走らせないで下さい。

●走っているＲＣカーを手で止めたり、障害物に当てたりしないで下さい。また、障害物にはさまれて動けない時に、ムリにＲＣカーを動かそうとしないで下さい。

●混信に注意して下さい。モデルが異常な動きをしたら、他の電波の混信により、コントロールが乱されたことが考えられます。すぐに走行をやめ、サーボがスティックの動きに従って動くか、確めて下さい。

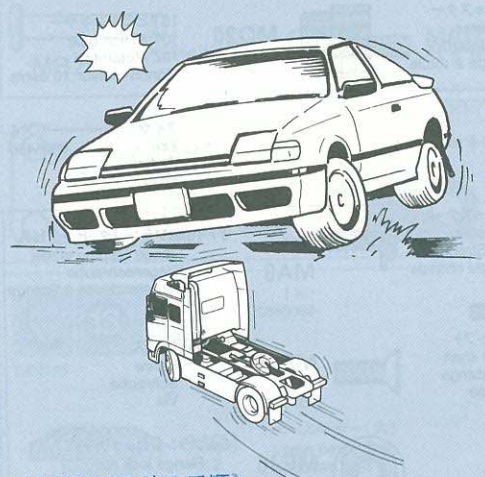

《走行させる時の手順》

1．走行用のバッテリー、送信機の電池をセット。

2．送信機のスティック、トリムレバーがニュートラル(中立)の位置にあることを確認する。

3．送信機のスイッチを入れる。

4．受信機のスイッチを入れる。

5．スティックを動かし、各部の動きを確認、必要ならトリムレバーで調整する。

★この手順は、必らず守って下さい。受信機のスイッチを送信機のスイッチより先に入れた場合、他の電波の混信によってモデルが暴走することがあります。

★走行を終える場合は、必ず逆の手順で行い、受信機、送信機のスイッチを切り、走行用バッテリー、送信機の電池もぬいておきます。

《走行前の点検・チェック》

走行の前には、必らず下図のポイントを点検して下さい。故障や事故を防ぐために欠かせないことです。タイヤを浮かして行うのがよいでしょう。

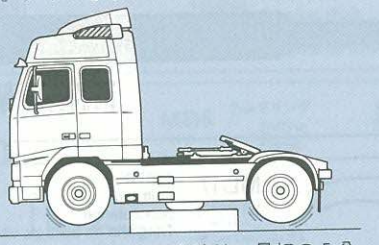

★組立て後、最初に走らせる時は、最初の５分間ぐらいはステアリングやスイッチの調子を見ながらゆっくり走らせて下さい。

1 各部のネジに、ゆるみはないでしょうか。特に可動部のビス、ナットに注意します。

2 送信機の電池の容量は不足していませんか。送信機のメーターで確認し、不足している場合は電池を取りかえるか、充電して下さい。

3 走行用カドニカバッテリーの充電は充分ですか。受信機電源が共用のため、バッテリーの容量が減っていると受信機が正常に動作しなくなります。

4 ステアリングは左右に確実に動きますか。また車を走らせて直進も調整します。

●車を手前から向うに走らせ、直進を確めます。まがるようでしたら、ステアリングスティックのトリムレバーをまがる向きと逆に動かして調整します。

5 スピードコントロールアンプは作動しますか。また、確実にニュートラルにもどるかも確認します。ニュートラルの調整が出来ていない時にバッテリーをつなぐと車が暴走します。

6 コードが切れかかっていたり、ビニール破膜がむけたりしていませんか。被膜がむけているとショートの危険があります。ビニールテープなどをまいて絶縁して下さい。

7 グリスアップは確実ですか。ドライブシャフトなどの軸受け部分、サスペンションなどの可動部には必ずグリスを塗ります。

《スピードコントローラーの取扱い上の注意》

電動ＲＣカーは、強力なニカドバッテリーや高性能モーターが使われることなどにより、最大200ワット以上もの大量の電気が配線関係に流れます。このため配線をまちがえたり、調整や扱い方が悪いと受信機やサーボ、スピードコントローラー、モーターなどをこわしてしまうことになります。

《走らない時の点検・チェック》

《走行前の点検・チェック》をしたのに、どうもでき上ったモデルがうまく走らない。走っても途中から動きがおかしくなってしまった。そんな時のためのチェックポイントです。

1 モーターの故障、配線を外してモーターのリード線を直接電池につないで確認できます。モーターがまわるようでしたら、他の部分の故障が考えられます。

2 スピードコントロールアンプの調整不良。アンプからモーター、バッテリーへの配線を確実につなぎ、ご使用のアンプの取扱い説明書をよく見て調整しなおして下さい。

3 サーボホーンの位置は正しい位置につけてあるでしょうか。左右の曲り方が同じになる位置にとりつけて下さい。

4 送信機、受信機のアンテナは正しく伸ばされているでしょうか。

5 シャフトに草がからんだり、小石がはさまっていませんか。そのまま走らせるとモーターの焼きつきを起します。きれいにとりのぞいて下さい。

6 ラジオコントロールメカニズムの故障、ご使用のメカニズムのメーカーのアフターサービスをご利用下さい。モーター及びラジオコントロールメカニズムは、非常に精密に作られています。ていねいに扱って下さい。

《走行後の整備》

走らせたあとは、必ずモデルの手入れをしましょう。いつまでも性能を保つために欠かせないことです。

●砂や泥、汚れなどはきれいにふきとっておきましょう。

●ギヤー、軸受け、サスペンション等の可動部には必ずグリスアップしておきましょう。

《注意》

ラジオコントロールメカニズム、モーターや電池は、水にぬれたり、湿気が多いと故障しやすくなります。水にぬれた場合は、よく水分をふきとり、風通しのよい所で乾かして下さい。

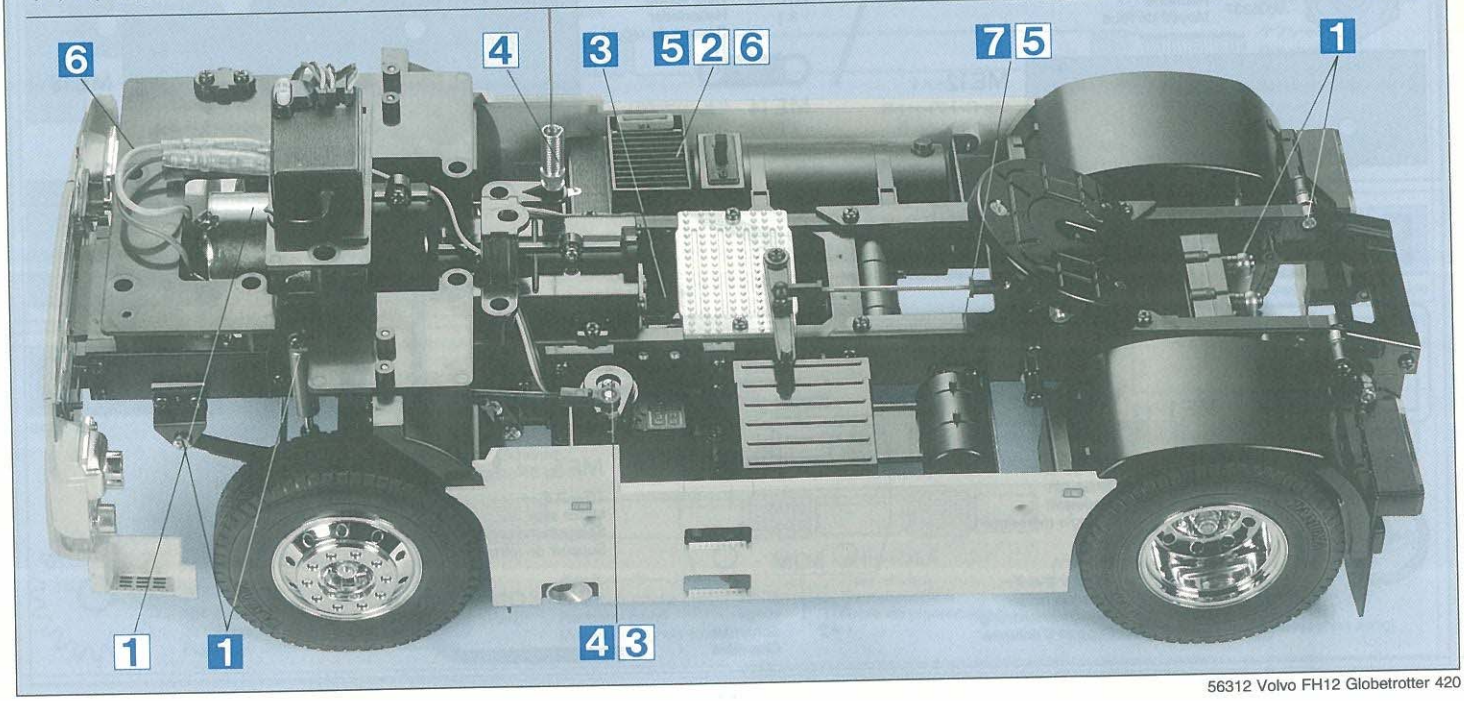

SAFETY PRECAUTIONS
Follow the outlined rules for safe radio control operation.
●Avoid running the car in crowded areas and near small children.
●Never use the street for running R/C models.
●Never hinder rotation of wheels, nor attempt to run model when it is stuck.
●Make sure that no one else is using the same frequency in your running area. Using the same frequency at the same time can cause serious accidents, whether it's driving, flying or sailing.

R/C OPERATING PROCEDURES
1. Set model on a box so wheels are free to rotate.
2. Install/connect batteries in transmitter and car.
3. Make sure the transmitter controls and trims are in neutral.
4. Switch on transmitter.
5. Switch on receiver.
★Inspect operation using transmitter before running.
★Reverse sequence to shut down after running, and make sure to disconnect/remove all batteries.

HANDLING CAUTIONS
Because an electric powered R/C model utilizes high capacity Ni-Cd battery and high performance electric motor, current as large as 200 watts flow in the circuits. You must be very careful of all wiring and adjustments, otherwise your receiver, servo or speed controller can be damaged.

INSPECTION BEFORE OPERATION
Be sure to check the points shown in the figure before starting operation. This is necessary to prevent trouble and accidents. In the first operation after assembly, let the model run slowly for the first 5 minutes while checking the condition of the steering and speed control.

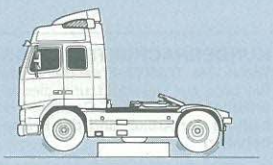

1 Make sure that screws, particularly grub screws are tight enough.
2 Make sure that batteries for the transmitter are fully charged or new by means of meter.
3 Make sure that Ni-Cd battery has been sufficiently charged. If battery is not charged, car may run out of control if the receiver and motor use the same battery.
4 Adjust steering servo and/or trim so that the car tracks in a straight line with the transmitter at neutral.
5 Double check speed controller for neutral position. Improper adjustment can result in a run away model.
6 Double check the wiring for breaks and short circuits.
7 Be sure to apply grease to bearings, moving portions of suspension, etc.

TROUBLESHOOTING
1 If the motor does not function (a rare occurrence), remove wires and check the motor by directly connecting its lead wires to a fresh battery.
2 Is the speed controller adjusted properly? Is wiring done properly? Read through manual included with your electronic speed controller unit.
3 Is the servo horn in the proper position? It must be fitted so that the model turns right and left the same amount.
4 Antenna must be adjusted correctly.
5 When shafts or wheels become entangled, motor will overheat. Remove such hindrances immediately.

6 If the radio control unit is not satisfactory, inquire with the manufacturer. The radio is very precisely constructed and must be handled with great care.

MAINTENANCE AFTER RUNNING
After operating the model, perform the following to maintain optimum performance.
●Completely remove sand, mud, dirt, etc.
●Apply grease on the suspension, gears, bearings, etc.

TIPS ZUR SICHERHEIT
Beachten Sie die folgenden Richtlinien für fehlerfreien Betrieb.
●Lassen Sie das Fahrzeug nur in freiem Gelände fahren und nicht in der Nähe von Kleinkindern.
●Lassen Sie Ihr Auto niemals auf der Straße fahren.
●Das Auto nicht fahren lassen, wenn die Räder blockiert sind. Die Räder müssen sich immer drehen.
●Prüfen, daß niemand dieselbe Frequenz in der Umgebung benutzt, denn dadurch können Unfälle entstehen - sowohl beim Fahren, Fliegen oder Segeln.

KONTROLLEN VOR DER FAHRT
1. Setzen Sie das Modell so auf einen Kasten, daß sich die Räder frei drehen können.
2. Die Fahrakkus und Sender-Batterien einbauen/-verbinden.
3. Darauf achten, daß Empfänger-Trimmung in Neutralstellung ist.
4. Sender einschalten.
5. Empfänger einschalten.
★Die Funktion vor Abfahrt mit dem Sender überprüfen.
★Nach Spielbetrieb in umgekehrter Reihenfolge vorgehen und die Batterien herausnehmen bzw. abklemmen.

BITTE BEACHTEN!
Ein ferngelenktes Auto mit Elektro-Motor braucht viel Strom und einen Motor mit großer Leistung. Bis zu 200 Watt! Alle Verdrahtungen, Einstellungen und der Fahrtregler müssen vorsichtig gehandhabt oder sicher eingebaut sein, sonst können Empfänger, die Servos oder der Fahrtregler beschädigt werden.

KONTROLLEN VOR DER FAHRT
Führen Sie die bitte unbedingt die Kontrolle gemäß den nachstehenden Punkten durch, bevor Sie das Auto fahren lassen. Dies ist notwendig, um Probleme und Unfälle zu vermeiden. Beim ersten Betrieb nach dem Zusammenbau lassen Sie das Auto die ersten 5 Minuten langsam fahren und prüfen Sie die Lenkung und Fahrtregler.

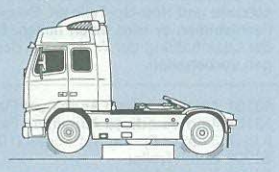

1 Prüfen, ob die Schrauben, besonders die Gewindestifte, fest genug angezogen sind.
2 Sind die Batterien für den Sender frisch?
3 Sind die NC-Akkus voll gelanden? Wenn die Akkus nicht voll gelanden sind, kann das Fahrzeug außer Kontrolle geraten, falls Sender und Motor dieselbe Batterie benutzen.
4 Lenk-Servo und/oder Trimmhebel so einstellen, daß das Fahrzeug geradeaus fährt, wenn der Sender in Neutralstellung ist.
5 Sehr genau prüfen, ob Fahrtregler in Neutralstellung ist. Ungenaue Einstellung kann dazu führen, daß das Fahrzeug unkontrolliert davonfährt.
6 Kabel gut isolieren, um Kurzschluß zu vermeiden.
7 Die Lager einfetten und ebenso die beweglichen Teile der Aufhängung.

STÖRUNGEN UND URSACHEN
1 Wenn Motor nicht läuft, evtl. direkt an Batterie zum Prüfen anschließen.
2 Ist der Fahrtregler genau eingestellt? Sind die Kabel genau gelegt? Die Anweisung nochmals genau durchlesen, auch die Anleitung für den elektronischen Fahrtregler.
3 Das Servohorn überprüfen. Es muß so eingebaut sein, daß links und rechts gleichmäßiger Kurveneinschlag erfolgt.
4 Antenne ausrichten.
5 Wenn Gras oder Steinchen die Antriebsachsen blockieren, wird der Motor überhitzt. Blockierung sofort entfernen.

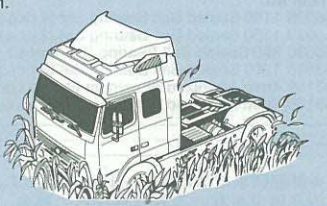

6 Wenn Funkanlage nicht richtig arbeitet, zum Fachhändler gehen - NICHT versuchen, SELBST zu reparieren.

NACH DEM FAHREN
Nach der Fahrt sollten folgende Wartungsarbeiten ausgeführt werden.
●Sand, Staub und allen Dreck entfernen.
●Aufhängung, Getriebe und Achslager ölen.

MESURES DE SECURITE
Veuillez trouver ci-dessous les règles de sécurité à respecter pour l'utilisation de votre ensemble R/C.
●Evitez de rouler avec votre voiture dans un endtroit où il y a beaucoup de monde ou encore fréquenté par des enfants.
●Ne roulez jamais sur la route.
●Evitez de bloquer la voiture contre un obstacle, ce qui empêcherait la rotation des roues.
●Assurez-vous que personne d'autre n'utilise la même fréquence sur le même terrain que vous. Utiliser la même fréquence en même temps peut être source de sérieux accidents, pendant la conduite, le vol ou la navigation des modèles R/C.

PROCEDURE DE MISE EN MARCHE
1. Assurez-vous de la libre rotation de la transmission du véhicule.
2. Installez les batteries dans l'émetteur.
3. Assurez-vous que les trims soient au neutre.
4. Allumez l'émetteur.
5. Allumez le récepteur.
★Vérifiez la bonne marche de votre radiocommande avant de rouler.
★Faites les opérations inverses après utilisation de votre ensemble R/C. Assurez-vous que les batteries soient bien débranchées et rechargez-les.

PRECAUTIONS
Du fait qu'une voiture R/C électrique utilise un moteur de hautes performances alimenté par une batterie de forte capacité, un courant d'environ 200 Watts traverse les circuits. Il convient donc de réaliser tous les cablages et de régler le variateur de vitesse avec le plus grand soin, autrement le récepteur, les servos ou le variateur peuvent être endommagés.

VERIFICATION AVANT ESSAIS
Vérifier les points indiqués sur l'illustration ci-dessous avant de procéder aux essais. Ces opérations sont importantes pour éviter les pannes et les accidents. La première opération à effectuer après avoir terminé le montage est de laisser tourner le moteur lentement durant environ 5 minutes en vérifiant en même temps le bon fonctionnement de la direction et du variateur de vitesse.

1 S'assurer que toute la boulonnerie, particulièrement les vis pointeau, est suffisamment sérrée.
2 S'assurer du bon état de charge des batteries d'alimentation de l'émetteur.
3 S'assurer également que la batterie de propulsion a été suffisamment chargée, dans le cas contraire une perte de contrôle peut se produire du fait que la réception et le moteur utilisent la même source d'alimentation.
4 Régler la commande de direction, éventuellement avec le trim, de façon à ce que la voiture roule en ligne droit lorsque le manche est au neutre sur l'émetteur.
5 Double vérification du neutre du variateur. Un mauvais réglage peut provoquer une détérioration du variateur.
6 Vérifier soigneusement le câblage pour prévenir les ruptures ou les court-circuits; isoler les points douteux avec du ruban adhésif.
7 Appliquer de la graisse sur les paliers, les points de pivotement des suspensions, etc...

CAUSES DE MAUVAIS FONCTIONNEMENT
1 Si le moteur ne tourne pas (un cas rare...) le déconnecter et le tester directement en l'alimentant avec une pile neuve.
2 Le variateur de vitesse est-il correctement réglé? La connection est-elle correcte?
3 Le palonnier du servo de direction est-il monté dans la bonne position?.. Il doit être positionné de façon à ce que le modèle tourne à droite et à gauche selon le même rayon.
4 Le fil d'antenne doit être correctement disposé.
5 Lorsque les axes ou les roues sont freinés dans leur rotation, le moteur surchauffe. Retirer immédiatement pareils obstacles.

6 Si l'ensemble R/C ne fonctionne pas correctement, contacter le S.A.V. du fabricant. Un ensemble de radiocommande est fabriqué avec une haute précision et doit être manipulé avec un grand soin.

MAINTENANCE APRES FONCTIONNEMENT
Après chaque séance de fonctionnement du modèle, effectuer le opérations suivantes pour conserver des performances maximum.
●Nettoyer entièrement les projections de poussière, de sable, de boue, etc...
●Appliquer de la graisse sur les suspensions, la pignonerie, les paliers, etc...

VOLVO FH12 Globetrotter 420

AFTER MARKET SERVICE CARD

When purchasing Tamiya replacement parts, please take or send this form to your local Tamiya dealer so that the parts required can be correctly identified and supplied. Please note that specifications, availability and price are subject to change without notice.

KUNDENNACHBETREUUNGS-KARTE

Wenn Sie TAMIYA-Ersatzteile kaufen möchten, nehmen Sie bitte zur Unterstützung dieses Formular mit zu Ihrem örtlichen Fachhändler. Bezüglich der Angaben, der Lagerhaltung der Artikel und der Preise sind Änderungen vorbehalten.

SERVICE APRES-VENTE LISTE PIECES DETACHEES

Afin de vous permettre de vous procurer des pièces de rechange Tamiya, Amenez cette liste à votre point de vente Tamiya qui ne manquera pas de vous renseigner. Veuillez noter que les caractéristiques, disponibilité et prix peuvent changer sans avis préalable.

PARTS CODE

0335185 Body
9805523 Frame (L & R)
0005563 A Parts (A1 & A2)
0005468 B Parts (B1 & B2)
0005564 C Parts (C1-C20)
0005565 D Parts (D1-D6)
0005471 E Parts (E1-E13)
0005779 F Parts (F1 & F2)
9335128 G Parts (G1-G5)
0005780 H Parts (H1-H5)
9115047 J Parts (J1-J8)
0115276 K Parts (K1-K7)
0115273 L Parts (L1-L11)
0115274 N Parts (N1-N3)
0115278 P Parts (P1-P6)
0115272 Q Parts (Q1-Q11)
0115277 R Parts (R1-R16)
0115279 S Parts (S1-S4)
0225087 T Parts (T1-T7)
9225053 U Parts (U1)
0445258 *1 V Parts (V1 & V2, 1 pc.)
9805456 *2 Tires (2 pcs.)
9465557 Screw Bag BA
9465558 Screw Bag BB
9465559 Screw Bag BC
9415143 Metal Parts Bag A
9415144 Metal Parts Bag B
9415145 Metal Parts Bag C
9415146 Metal Parts Bag D
9415147 Metal Parts Bag E
9415657 Metal Parts Bag F
9405953 Tool Bag
2220001 3mm Lock Nut (BA2 x1)
50380 E-ring Set (BB2 x7...etc.)
50573 2x8mm Tapping Screw (BB5 x10)
50577 3x10mm Tapping Screw (BB6 x10)
9805622 1150 Metal Bearing (MA3 x2)
50575 2.6x10mm Tapping Screw (MA5 x5)
9805662 3x10mm Flange Tapping Screw (MA8 x5)
9805629 3x12mm Tapping Screw (MA9 x4)
50583 3x15mm Tapping Screw (MA10 x10)
50586 3mm Washer (MA12 x15)
50596 5mm Adjuster (MA13 x6)
50590 4mm Ball Connector (MA15 x5)
50592 5mm Ball Connector (MA16 x10)
9805611 5x9mm Ball Connector (MA17 x5)
9805193 3x16mm Threaded Shaft (MA18 x2)
9805628 3x42mm Threaded Shaft (MA19 x2)
50588 2mm E-ring (MB6 x15)
9805457 *1 Damper Cylinder (MB9 x3)
9805460 Front Leaf Spring (MB14 x2)
9405654 Bevel Gear Bag (MC1-MC3)
50576 3mm Grub Screw (MC10 x10)
50038 Tool Set (Box Wrench, Hex Wrench, MC10 x4)
5455002 Ring Gear (MC14)
9805458 Diff. Shaft A & B (MC15 & MC16)
5455010 Bevel Gear Shaft (MC17)
9805522 Rear Leaf Spring (MC18 x2)
3545010 20T Gear (MD1)
3545009 13T Gear (MD2)
9805459 Gear Shaft A & B (MD4 & MD5)
3555112 Propeller Shaft (MD14)
4305125 Motor Plate (MD15)
3505039 10T Pinion Gear (MD20)
50633 4mm Adjuster (MD21 x6)
9805337 Wheel Hub (ME4 x2)
50197 Snap Pin Set (ME11 x10, Small x5)
9805637 3x8mm Countersunk Head Screw (ME15 x4)
9805557 4mm Flange Lock Nut (ME16 x4)
5495017 Front Axle
50171 Heat Resistant Double-Sided Tape
50595 Nylon Band w/Metal Hook (10 pcs.)
87004 Liquid Thread Lock
87025 Ceramic Grease
7435044 Motor
5365001 Antenna Rod
9495346 Sticker
1055961 Instructions
*1 Requires 2 sets for one car.
*2 Requires 3 sets for one car.

TAMIYA SPARE PARTS & HOP-UP OPTIONS

Tamiya offers Spare Parts & Hop-Up Options for improved performance at the track. Visit your local Tamiya dealer for assistance. Please note that specifications, availability and price are subject to change without notice.

TAMIYA ERSATZTEILE & HOP-UP-TEILE

Für bessere Fahrleistung auf der Piste bietet TAMIYA Ersatzteile und Hop-Up-Teile an. Besuchen Sie Ihren örtlichen Fachhändler, er wird Ihnen helfen. Bezüglich der Angaben, der Lagerhaltung der Artikel und der Preise sind Änderungen vorbehalten.

PIECES DETACHEES ET OPTIONNELLES

Tamiya propose des pièces détachées et pièces optionelles pour améliorer les performances sur la piste. Rendez vous chez votre détaillant habituel pour tous renseignements. Veuillez noter que les caractéristiques, disponibilités et prix peuvent changer sans avis préalable.

ITEM No.

53008 1150 Sealed Ball Bearing Set (4 pcs.)
53029 1150 Sealed Ball Bearing Set (2 pcs.)
53030 850 Sealed Ball Bearing Set (4 pcs.)
53065 1260 Sealed Ball Bearing Set (2 pcs.)
53159 4mm Anodized Aluminum Flange Lock Nuts (Blue)
53160 4mm Anodized Aluminum Flange Lock Nuts (Red)
53161 4mm Anodized Aluminum Flange Lock Nuts (Gold)
53162 4mm Anodized Aluminum Flange Lock Nuts (Black)
53347 3x3mm Spring Set Screw (10 pcs.)
56302 Semi-Trailer
56303 Tank-Trailer
56306 Flatbed Semi-Trailer
56310 Pole-Trailer
56501 Tractor Truck Electrical Unit Set (Light & Backing Beeper)
56502 Semi-Trailer Light Set
56503 Tractor Truck Oil Shock (2 pcs.)
56505 Motorized Support Legs
56507 Telescopic Antenna
56508 Truck Aluminum Front Wheels (2 pcs.)
56509 Truck Aluminum Rear Wheels (2 pcs.)

★部品請求にはこのカードが必要です。
部品請求をなさる方はあなたの氏名、住所、郵便番号、電話番号をこのカードに記入して下さい。

1/14th SCALE R/C TRACTOR TRUCK VOLVO FH12 Globetrotter 420

1/14 電動RCビッグトラックシリーズNo.12
トレーラーヘッド・ボルボ FH12
グローブトロッター420

部品をなくしたり、こわした方は、下のステッカーが貼られたカスタマーサービス取り扱い店でご注文いただけます。当社カスタマーサービスに直接ご注文する場合は、このカードの必要部品を○でかこみ代金を現金書留または、定額小為替(100円以下は切手可)と一緒にお申し込み下さい。なお、ご送金にはタミヤカードや郵便振替もご利用いただけます。

タミヤ・カスタマーサービス取次店
パーツのお取り寄せに大変便利なお店です。
TAMIYA

ボディ……2,100円
シャーシL・R……1,600円
Aパーツ……760円
Bパーツ……920円
Cパーツ……970円
Dパーツ……960円
Eパーツ……870円
Fパーツ……1,400円
Gパーツ……470円
Hパーツ……1,200円
Jパーツ……620円
Kパーツ……1,100円
Lパーツ……1,250円
Nパーツ……540円
Pパーツ……1,300円
Qパーツ……1,400円
Rパーツ……1,250円
Sパーツ……1,050円
Tパーツ……550円
Uパーツ……680円
Vパーツ(1個)……520円
タイヤ(2本)……720円
ビス袋詰BA……480円
ビス袋詰BB……430円
ビス袋詰BC……420円
袋詰A……920円
3×12mmタッピングビス(4本)……170円
3×10mmフランジタッピングビス(5本)……200円
3×42mm両ネジシャフト(2本)……170円
3×16mm全ネジシャフト(2本)……120円
5×9mmピローボール(5個)……350円
1150メタル(2個)……220円
袋詰B……1,700円
フロントアクスル……570円
リーフスプリングF(2個)……520円
ダンパーシリンダー(3個)……520円
袋詰C……1,760円
デフシャフトA・B……420円
リングギヤー……370円
リーフスプリングR(2個)……680円
ドライブベベル……310円
ベベルギヤー大×2、小×3、ベベルシャフト×1……320円
袋詰D……2,180円
10Tピニオンギヤー……270円
13Tミッションギヤー……320円
20Tミッションギヤー……320円
モータープレート……120円
ギヤシャフトA・B……420円
プロペラシャフト……370円
袋詰E……1,190円
ホイールハブ(2個)……220円
3×8mm皿ビス(4本)……170円
4mmフランジロックナット(4個)……180円
袋詰F……800円
工具袋詰……690円
モーター……1,320円
アンテナロッド……370円
ステッカー……420円
説明図……600円

この他にも修理や整備のためのRCスペアパーツが発売されています。お近くの模型店店頭、または当社カスタマーサービスでお買い求め下さい。

十字レンチ、六角棒レンチ、		送料
3mmイモネジ×4(SP.38)	200円	120円
耐熱両面テープ(SP.171)	300円	120円
スナップピン大×10、小×5(SP.197)	200円	90円
4mmEリング×7(SP.380)	100円	90円
2×8mmタッピングビス×10(SP.573)	100円	80円
2.6×10mmタッピングビス×5(SP.575)	100円	80円
3mmイモネジ×10(SP.576)	200円	80円
3×10mmタッピングビス×10(SP.577)	100円	80円
3×15mmタッピングビス×10(SP.583)	150円	80円
3mmワッシャー×15(SP.586)	100円	80円
2mmEリング×15(SP.588)	100円	80円
4mmピローボール×5(SP.590)	150円	80円
5mmピローボール×10(SP.592)	300円	80円
ナイロンバンド×10(SP.595)	150円	80円
5mmアジャスター×6(SP.596)	150円	90円
4mmアジャスター×6(SP.633)	150円	90円
ネジ止め剤(87004)	250円	160円
セラミックグリス(87025)	400円	160円

《送料について》送料が表示されている部品は、送料が別に必要です。部品を2個以上ご注文の場合、最も高い送料(1個分)だけで結構です。部品の合計が5,000円を越える場合、送料はサービスとなります。

《郵便振替のご利用法》お近くの郵便局にある郵便払込用紙の通信欄にこのカードを参考にITEM番号、スケール、製品名、部品名、数量を必ずご記入下さい。振込人住所欄には電話番号もお書きいただき、口座番号・00810-9-1118、加入者名・田宮模型でお振込み下さい。

《お問い合わせ番号》 静岡 **054-283-0003**
東京 **03-3899-3765**(静岡へ自動転送)
営業時間・平日 8:00〜20:00・土、日、祝日 8:00〜17:00

For Japanese use only ! ITEM 56312

住所 □□□-□□□□

電話 ( ) -

氏名

★パーツの価格は予告なく変更となる場合があります。

0600 田宮模型
静岡市恩田原3-7 〒422-8610