ASTON THERMICA

GRUPPI TERMICI IN GHISA AD ALTO RENDIMENTO
GROUPES THERMIQUES EN FONTE A HAUT RENDEMENT
GRUPOS TÉRMICOS DE HIERRO FUNDIDO DE ALTO RENDIMIENTO

MONTAGGIO
USO
MANUTENZIONE
INSTALLATION
UTILISATION
ENTRETIEN
MONTAJE
USO
MANTENIMIENTO

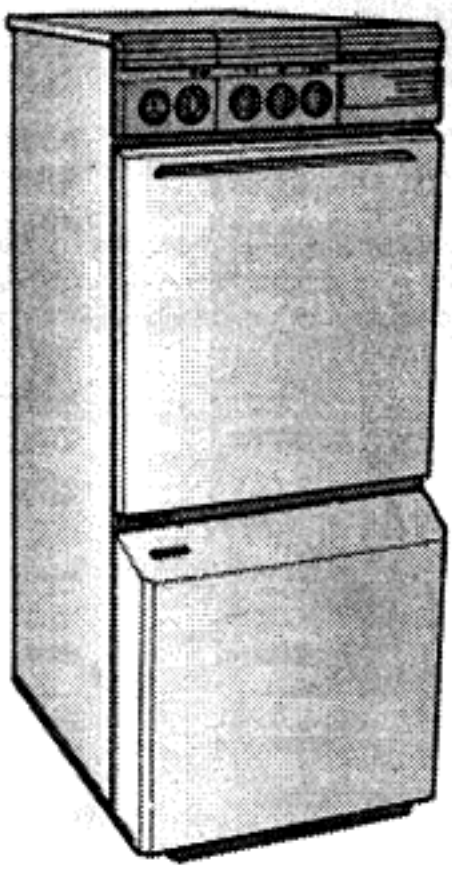

EURO

Veuillez lire attentivement les instructions et les recommandations de la présente notice, fournissant des indications importantes pour la sécurité de l'installation, l'utilisation et l'entretien.
Conserver soigneusement cette notice, pour toute référence ultérieure.
Seul le personnel qualifié et responsable du respect des normes de sécurité en vigueur peut effectuer l'installation de l'appareil.

SOMMAIRE PAGE

GENERALITES	13
DIMENSIONS mm.	13
CARACTERISTIQUES TECHNIQUES	14
COMPOSANTS PRINCIPAUX	15
INSTALLATION	16
RACCORDEMENTS ELECTRIQUES	16
CONTROLES ET VERIFICATIONS	18
MISE EN MARCHE ET ARRET	18
CIRCUIT HYDRAULIQUE	19
REGLAGE DU BRULEUR	19
ENTRETIEN	20

Nous vous félicitons...

...pour votre choix !

ASTON THERMICA garantit la qualité de ses produits ainsi qu'un réseau d'assistance technique très performant.

POUR TOUT BESOIN, N'HESITEZ PAS A VOUS ADRESSER A L'AGENCE ASTON THERMICA LA PLUS PROCHE.

GENERALITE

La chaudière EURO est un générateur de chaleur à haut rendement pour le chauffage domestique et la production d'eau chaude sanitaire, adaptée pour fonctionner avec des brûleurs à gaz ou à fioul. Le corps de la chaudière est constitué d'éléments en fonte, assemblés avec des tirants et bicônes. La répartition des ailettes du profilé permet une prestation thermique élevée et donc une économie d'énergie.
L'esthétique ainsi que l'isolation totale sont assurées grâce un tableau de bord élégant, une jaquette vernie et assemblée sous pression, un revêtement en laine de verre d'épaisseur élevée qui réduit les déperditions de chaleur au minimum.

DIMENSIONS mm.

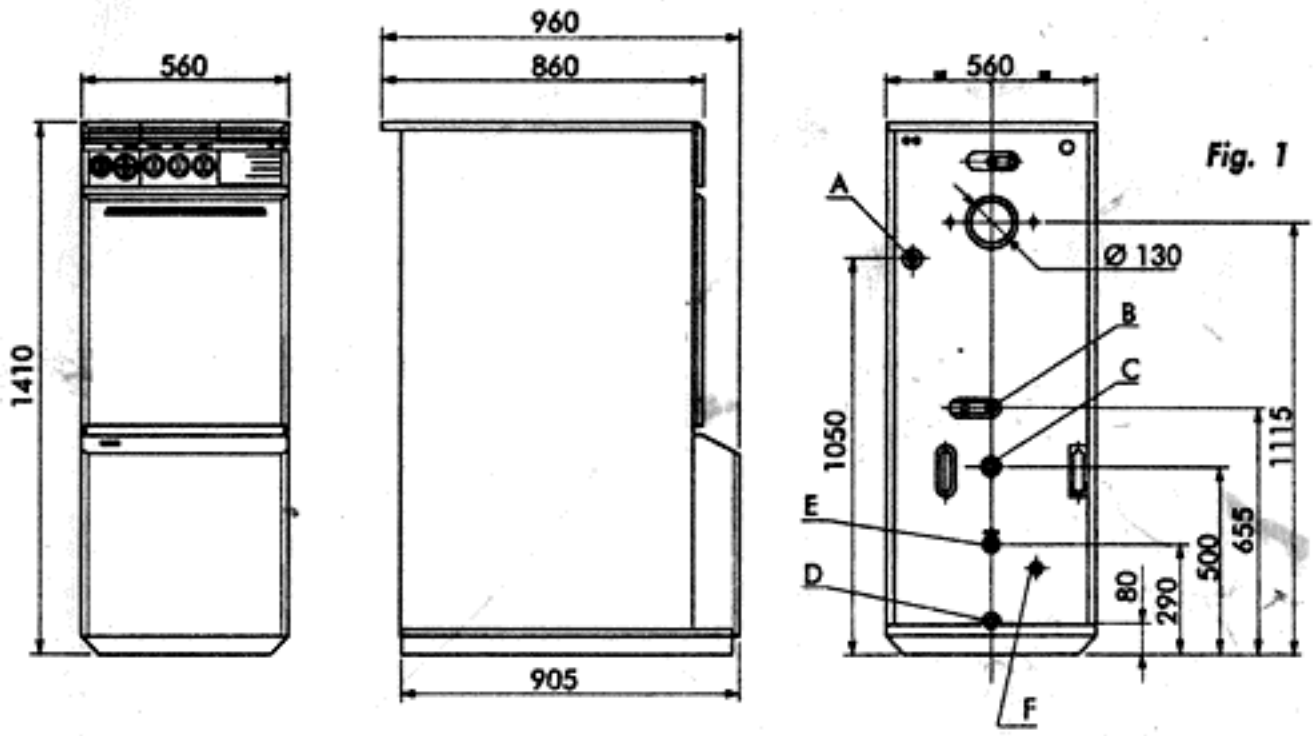

A	Départ chauffage Ø 1"
B	Retour chauffage Ø 1"
C	Sortie eau chaude Ø 1"
D	Entrée eau froide Ø 1"
E	Circulation Ø 3/4"
F	Valve de sécurité ballon (sur demande) Ø 1/2"

CARACTERISTIQUES TECHNIQUES

EURO		32
Puissance thermique utile	kW	34,8
	kcal/h	30.000
Puissance thermique du foyer	kW	38,7
	kcal/h	33.300
Rendement utile	%	90
ΔP circuit d'eau ΔT 10 °C	mbar	2,4
Production d'eau chaude sanitaire ΔT25°C	l/h	1200
Prélèvement de pointe au cours des 10 premières min.	l	145
Temps de rétablissement	min.	8,5
Eléments	n°	3
Capacité de la chaudière	l	14
Capacité ballon	l	120
Pression d'utilisation circuit de chauffage	bar	3
Pression d'utilisation circuit sanitaire	bar	6
Départ chauffage	Ø	1"
Retour chauffage	Ø	1"
Départ ballon	Ø	1"
Retour ballon	Ø	1"
Circulation	Ø	3/4"
Vase d'expansion	l	10
Poids	kg	260
Emballage	mm.	670x1095x1560

CARACTERISTIQUES DU CIRCULATEUR

Débit/hauteur manométrique disponible sur l'installation

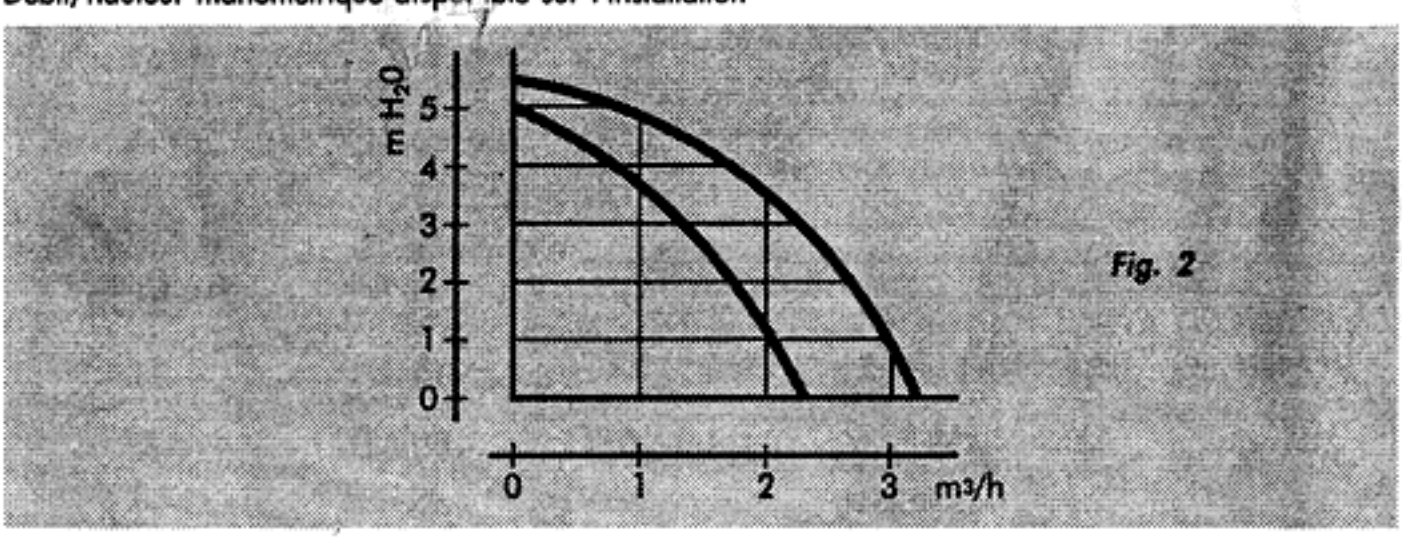

Fig. 2

COMPOSANTS PRINCIPAUX

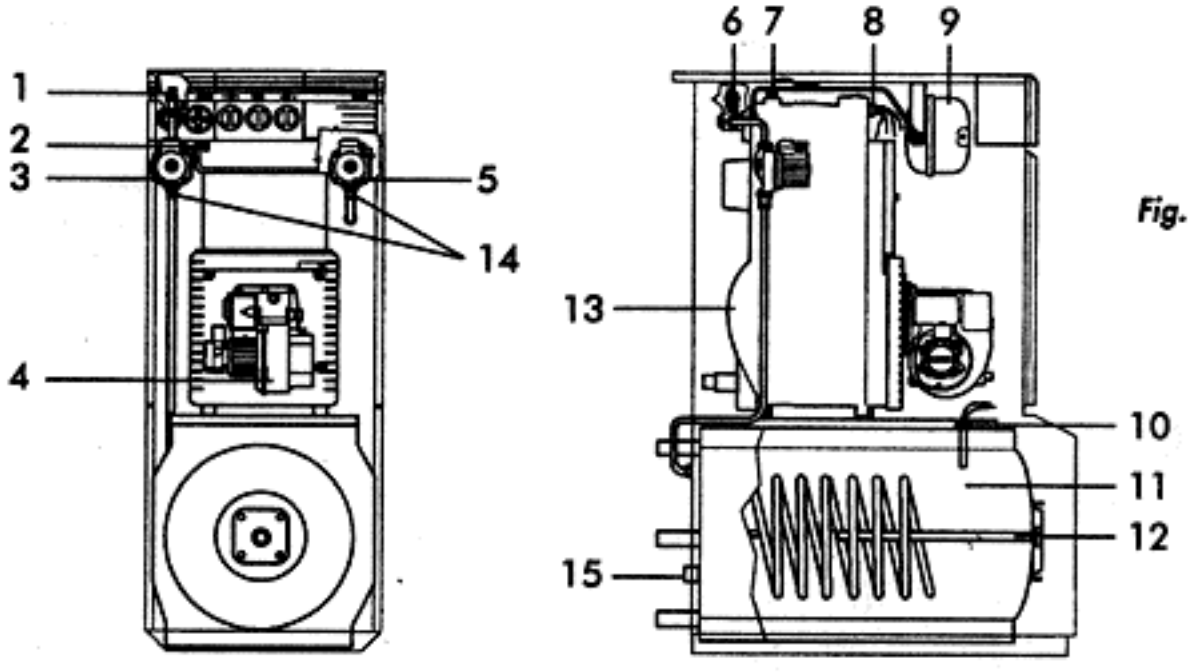

Fig. 3

1 Soupape de sécurité
2 Thermostat réamorçage manuel
3 Circulateur sanitaire
4 Brûleur
5 Circulateur chauffage
6 Soupape automatique purge air
7 Branchement pour hydromètre
8 Logement sondes:
thermomètre
thermostat de réglage
thermostat de minimum
thermostat de sécurité totale
9 Vase d'expansion
10 Logement sondes:
thermostat ballon
thermomètre ballon
11 Ballon
12 Anode de magnésium
13 Corps chaudière
14 Clapet de non retour
15 Branchement éventuel pour soupape de sécurité ballon

TABLEAU DE BORD

Fig. 4

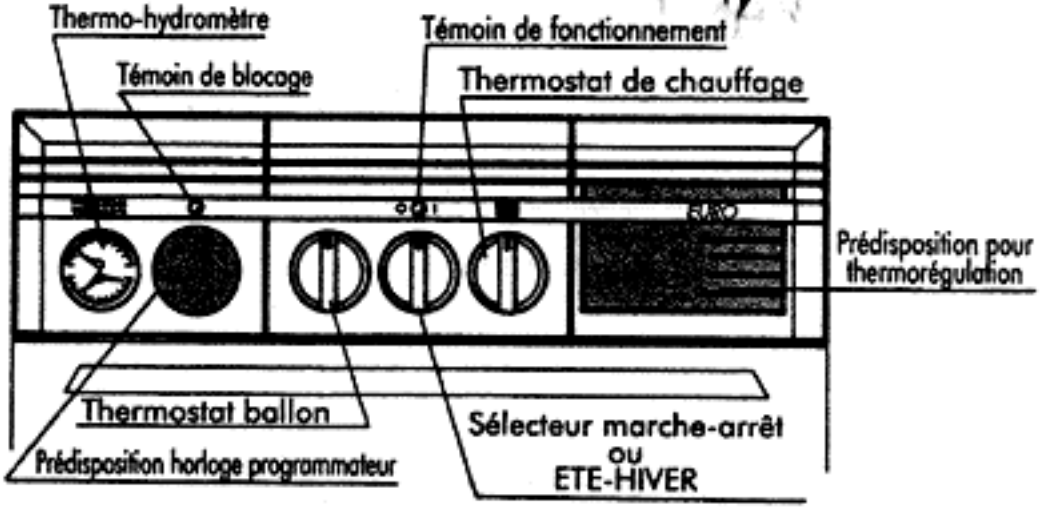

INSTALLATION

Seul le personnel qualifié peut effectuer l'installation de la chaudière, en se conformant aux indications du constructeur et dans le respect des lois et réglementations en vigueur. Nous recommandons de veiller tout particulièrement au respect des règles concernant la sécurité, la construction et l'emplacement des conduits de fumées.

BRANCHEMENT HYDRAULIQUE

Effectuer le branchement hydraulique de l'appareil en respectant les indications placées à proximité de chaque fixation, ainsi que celles mentionnées sur la figure 1 de la présente notice. Le branchement doit être réalisé de sorte que les tuyaux ne présentent pas de tensions. L'appareil est équipé d'un vase d'expansion. Nous rappelons que la pression de remplissage de l'installation doit être comprise entre 1,2 et 1,5 bars.

RACCORDEMENT AU CONDUIT DE FUMEES

Nous recommandons de raccorder la chaudière à un bon conduit de fumées, réalisé dans le respect des normes en vigueur. Le matériau du tuyau placé entre la chaudière et le conduit de fumée doit être adapté à l'usage, c'est-à-dire qu'il doit résister à la température et à la corrosion. Veiller particulièrement à l'étanchéité des points de jonction, et à bien isoler thermiquement tout le conduit entre la chaudière et la cheminée, pour éviter la formation de condensation.

RACCORDEMENTS ELECTRIQUES

Nous recommandons de placer un interrupteur bipolaire entre le réseau et l'appareil, avec une ouverture de contacts d'au moins 3 mm, muni de fusibles 5A maxi.

Nous recommandons également d'effectuer une bonne mise à la terre de l'appareil.

ASTON THERMICA décline toute responsabilité pour des préjudices physiques ou matériels résultant d'une mauvaise mise à la terre de l'appareil.

SCHEMA DE PRINCIPE

Fig. 5

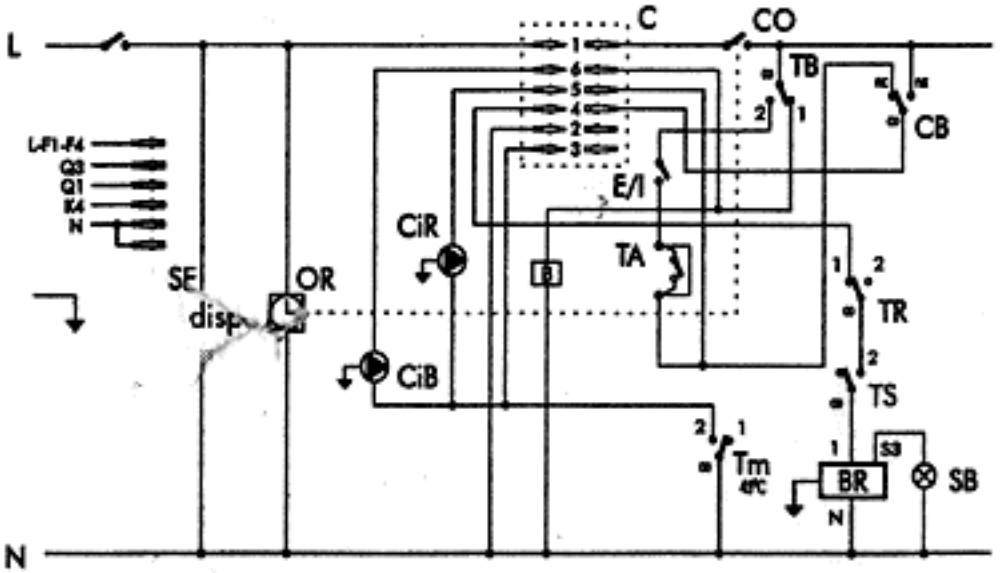

IG Interrupteur principal
E/I Sélecteur ETE/HIVER
OR Horloge de programmation
CO Contact d'horloge
TA Thermostat d'ambiance (éventuel)
TB Thermostat ballon 0-65°C
TR Thermostat de réglage 0-80°C
Tm Thermostat minimum anti-condensation 45°C
TS Thermostat de sécurité 100°C
CiB Circulateur ballon
CiR Circulateur chauffage
SB Témoin de blocage brûleur
SF Témoin de fonctionnement
BR Bobine relais 220 Vca à 1 contact
CB Contact relais
B Brûleur
C Connect. pour thermorégulation LANDIS

SCHEMA DE MONTAGE

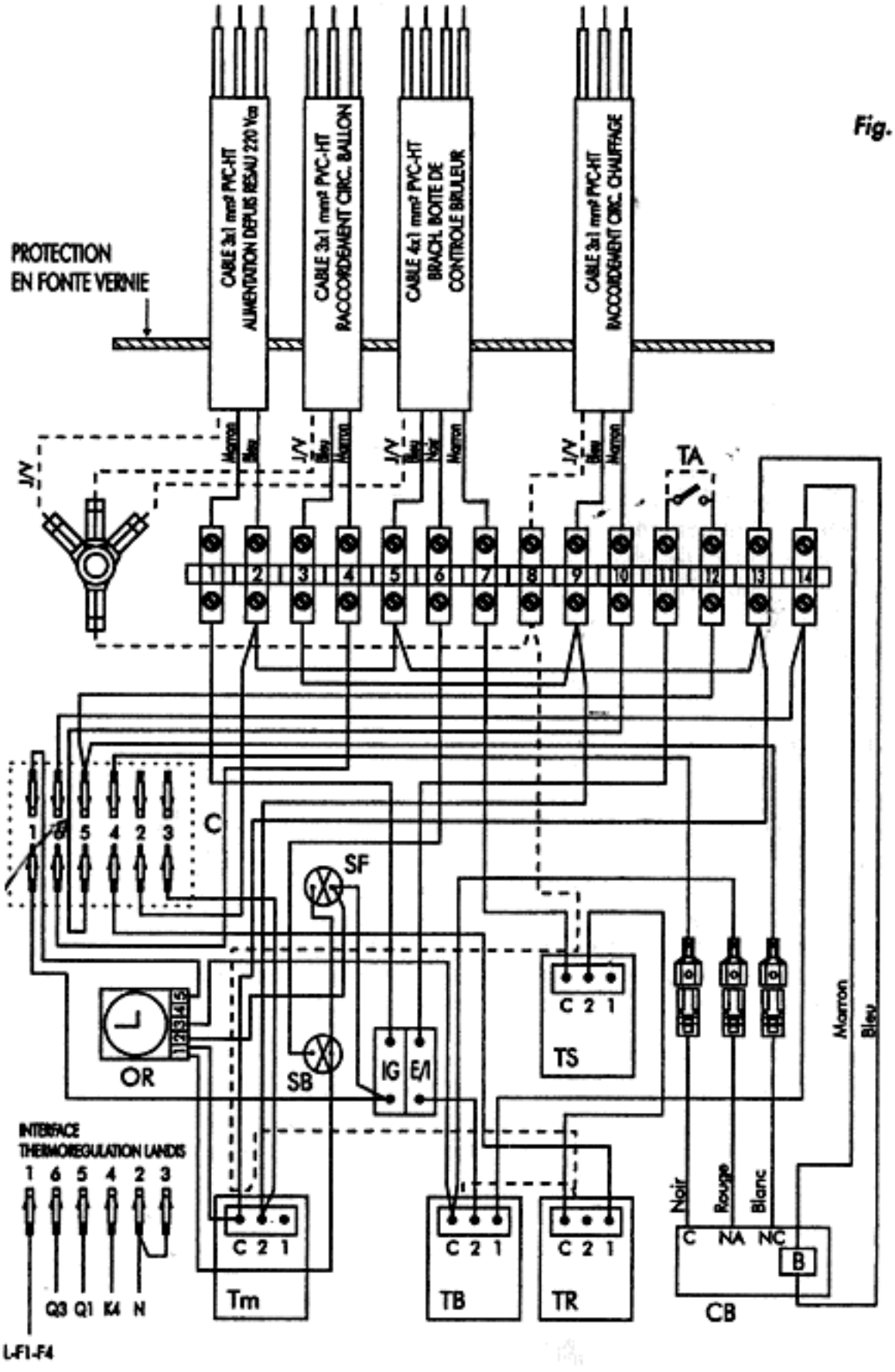

Fig. 6

CONTROLES ET VERIFICATIONS

AVANT LA PREMIERE MISE EN MARCHE

Avant la première mise en marche, il convient de contrôler:

- Si l'installation est remplie à la bonne pression et purgée.
- S'il n'y a pas de fuites d'eau ou de combustibles.
- Si l'alimentation électrique est correcte.
- La bonne réalisation de tout le conduit de fumées, qui ne doit pas traverser ou se trouver à proximité de zones inflammables.
- S'il n'y a pas de substances inflammables à proximité de l'appareil.
- Si le brûleur est bien adapté à la puissance de la chaudière.
- Si les valves d'arrêt d'eau sont bien ouvertes.
- La position et le réglage des thermostats.
- Le débit de l'eau sanitaire.

APRES LA PREMIERE MISE EN MARCHE

Après la première mise en marche, il convient de contrôler:

- Le bon fonctionnement du brûleur, à l'aide des instruments appropriés.
- Le bon fonctionnement des thermostats.
- La bonne circulation de l'eau dans l'installation.
- L'évacuation totale des fumées par la cheminée.

MISE EN MARCHE - ARRET

PREMIERE MISE EN MARCHE

Une fois les contrôles préliminaires terminés, effectuer les manoeuvres suivantes pour mettre la chaudière en marche:

- Ouvrir la valve d'arrêt de combustible (si elle est prevue).
- Régler le thermostat de la chaudière à la valeur souhaitée.
- Enclencher l'interrupteur situé en amont de la chaudière et l'interrupteur été/hiver placé sur le panneau de commandes

ARRET

Pour des arrêts de brève durée, il suffit d'agir sur l'interrupteur marche/arrêt placé sur le panneau de commandes. En cas de longs arrêts en hiver, il est nécessaire, pour éviter les dégâts occasionnés par le gel, de mettre de l'antigel approprié dans l'installation ou de la vidanger complètement.

CIRCUIT HYDRAULIQUE

Fig. 7

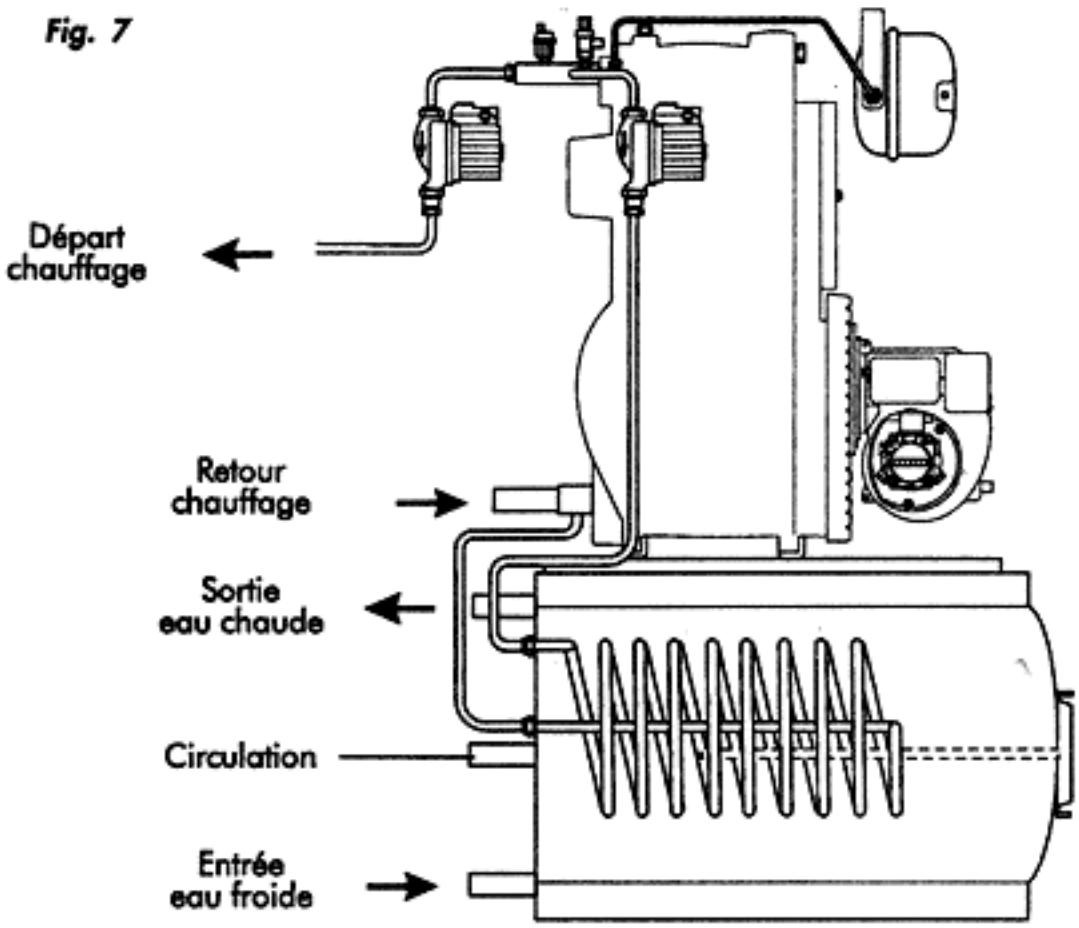

REGLAGE DU BRULEUR

En ce qui concerne le réglage du brûleur, consulter les brochures correspondantes se trouvant à l'intérieur de l'emballage du groupe thermique.

ENTRETIEN

Seul le personnel qualifié peut assurer l'entretien de la chaudière. Il y a lieu de faire contrôler votre chaudière au moins une fois par an, avant l'hiver. Ce contrôle aura pour objet la propreté de la chaudière, le bon fonctionnement de tous ses dispositifs de contrôle et de sécurité, ainsi que le bon état du brûleur. L'état de tout le conduit d'évacuation des fumées sera également contrôlé.

NETTOYAGE DE LA CHAUDIERE

- Couper le courant alimentant la chaudière.
- Dévisser les vis 1 du panneau 2.
- Enlever les panneaux 2,3,4,5,6 ainsi que le brûleur 7 (fig.9).
- Nettoyer l'intérieur de la chaudière et contrôler le ballon.
- Contrôler tout le conduit de fumées, et, si nécessaire, le nettoyer.

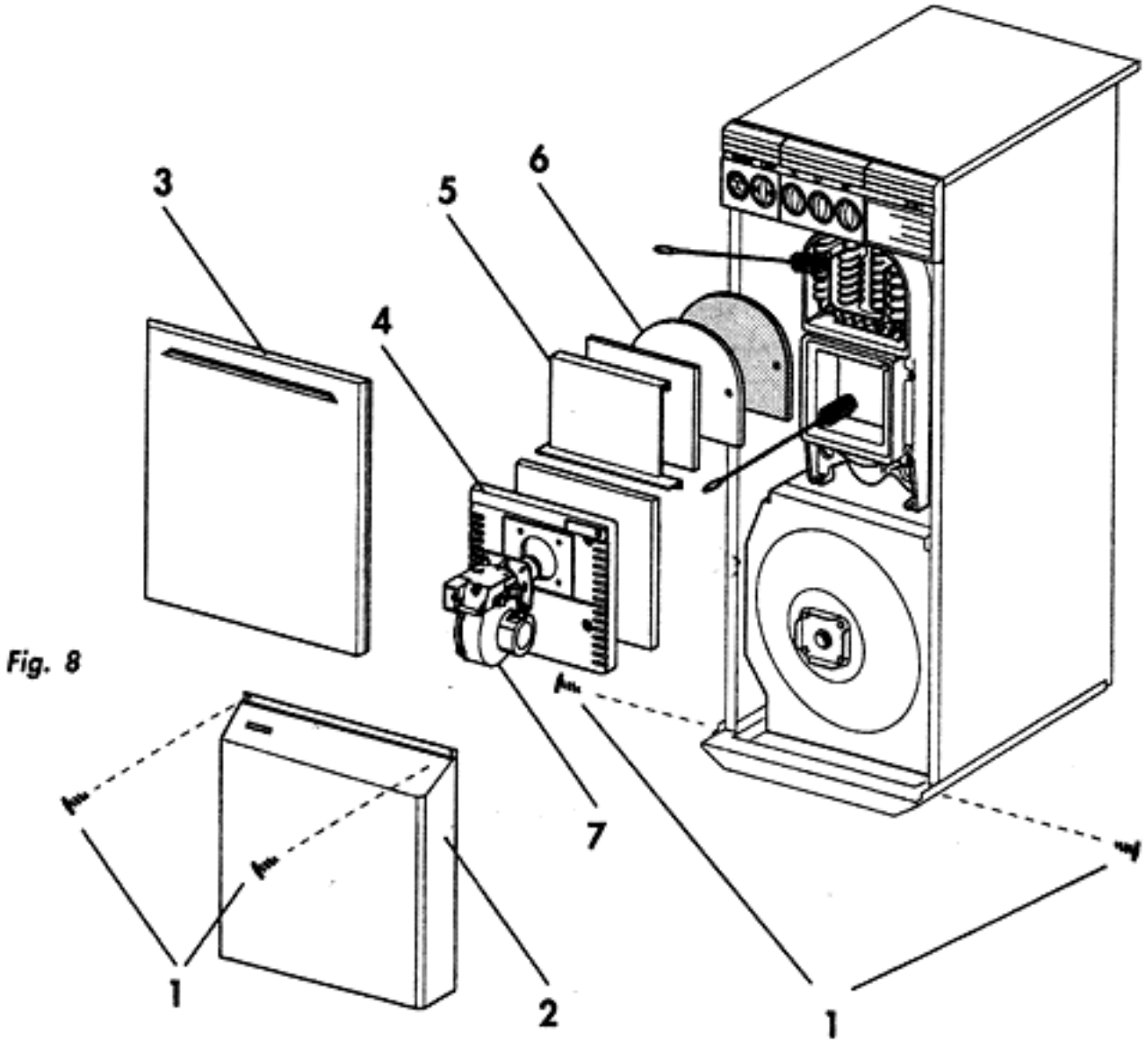

Fig. 8

En ce qui concerne le nettoyage du brûleur, consulter le manuel d'instructions correspondant.

Stampato da GRAFICA FERRARESE - Tel. 0532/43353 - D265-1000THS 97501T5

Le illustrazioni e i dati riportati sono indicativi e non impegnano. La ASTON THERMICA si riserva il diritto di apportare senza obbligo di preavviso tutte le modifiche che ritiene più opportune per l'evoluzione del prodotto.

Les illustrations et les données sont à titre indicatif et sans engagement. La ASTON THERMICA se réserve le droit d'apporter sans obligation de préavis les modifications qu'elle retient le plus nécessaires pour l'évolution du produit.

Las ilustraciones y los datos son indicativos y no comprometen. ASTON THERMICA se reserva el derecho de realizar sin preaviso todas las modificaciones que estime oportuno para la evolución del producto.

ASTON THERMICA

VIA STATALE, 342
44040 DOSSO - FERRARA
ITALIA

TEL. 0532/359811
(13 LINEE RIC.AUT.)

TELEFAX ITALIA 0532/359952
TELEFAX EXPORT 0532/359947
Cod. 97.50175.0 01/96