XILO T 24 MS W-TOP

TAV. 1200
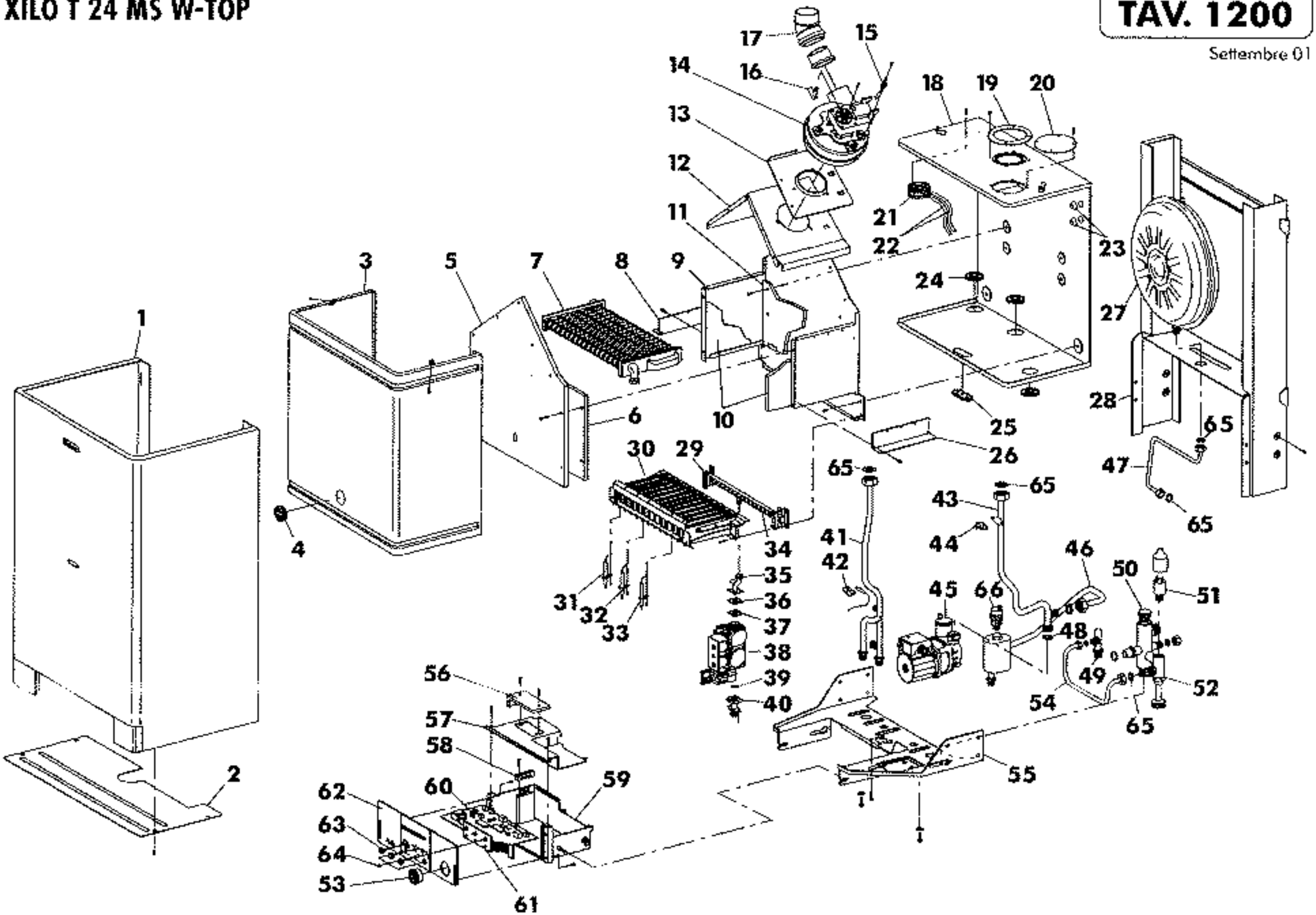
Settembre 01