EN
Congratulations on the purchase of this Vogel's product! The product you now have in your possession is made of durable materials and is based on a design, every detail of which has been meticulously thought-out. That is why Vogel's gives you a 10-year guarantee for defects in materials or manufacturing.

GUARANTEE TERMS AND CONDITIONS
1. Vogel's guarantees that if during the guarantee period of a product, faults arise due to defects in manufacturing and/or materials, it will, at its discretion, repair or if necessary replace the product, free of cost. A guarantee for normal wear and tear is hereby expressly excluded.
2. If the guarantee is invoked, the product should be sent to Vogel's together with the original purchase document (invoice, sales slip or cash receipt). The purchase document should clearly show the name of the supplier and the date of purchase.
3. Vogel's guarantee shall lapse in the following cases:
- If the product has not been drilled, installed and used in accordance with the Instructions for Use;
- If the product has been altered or repaired by someone a party other than Vogel's;
- If a fault arises due to external causes (outside the product) such as for example lightning, water nuisance, fire, scuffing, exposure to extreme temperatures, weather conditions, solvents or acids, wrong use or negligence;
- If the product is used for different equipment than is mentioned on or in the packing.

VOGEL'S PRODUCTS BV, HONDSRUGLAAN 93, 5628 DB EINDHOVEN, THE NETHERLANDS

DE
Herzlichen Glückwunsch zum Kauf dieses Vogel's-Produkts! Sie sind jetzt im Besitz eines Produkts, das nach einem bis ins letzte Detail durchdachten Entwurf aus langlebigen Materialien gefertigt wurde. Deshalb gewährt Vogel's zehn Jahre Garantie auf Material- oder Herstellungsfehler.

GARANTIEBEDINGUNGEN
1. Vogel's garantiert: Treten innerhalb der Garantiefrist des Produkts Mängel auf, welche die Folge von Material- und/oder Herstellungsfehlern sind, wird Vogel's das Produkt nach eigenem Ermessen entweder kostenlos reparieren oder im Bedarfsfall ersetzen. Diese Garantie gilt ausdrücklich nicht für normalen Verschleiß.
2. Um einen Anspruch auf Garantie geltend zu machen, muss das Produkt an Vogel's eingesandt werden, wobei der Original-Kaufbeleg (Rechnung, Kassenbon oder Quittung) beizufügen ist. Aus dem Kaufbeleg müssen der Name des Fachhändlers und das Kaufdatum klar ersichtlich sein.
3. Die Garantie von Vogel's erlischt in folgenden Fällen:
- wenn das Produkt nicht nach der Gebrauchsanleitung gebohrt, montiert und verwendet wird;
- wenn am Produkt von anderen als Vogel's Änderungen vorgenommen oder Reparaturen ausgeführt werden;
- wenn ein Mangel die Folge äußerer (d.h. außerhalb des Produkts liegender) Ursachen ist, wie zum Beispiel Blitzeinschlag, Wasserschäden, Feuer, Kratzer, Aussetzen an extreme Temperaturen, Wetterverhältnisse, Lösungsmittel oder Säuren, unsachgemäße Verwendung oder Fahrlässigkeit;
- wenn das Produkt für andere Geräte, als auf der Verpackung angegeben sind, verwendet wird.

VOGEL'S PRODUCTS BV, HONDSRUGLAAN 93, 5628 DB EINDHOVEN, NIEDERLANDE

FR
Nous vous félicitons pour l'achat de ce produit Vogel's ! Vous venez d'acquérir un produit réalisé à partir de matériaux durables et d'une conception ingénieuse jusque dans les moindres détails. Vogel's est ainsi en mesure de garantir ses produits pendant 10 ans contre les défauts de matériaux et de fabrication.

CONDITIONS DE LA GARANTIE
1. Vogel's garantit que, si le produit présente - pendant la période de garantie - un problème consécutif à des défauts de matériaux et/ou de fabrication, le produit sera gratuitement réparé ou remplacé (à l'appréciation de Vogel's). L'usure normale est expressément exclue de la garantie.
2. S'il est fait appel à la garantie, le produit doit être remis à Vogel's avec présentation de la preuve d'achat originale (facture, ticket de caisse ou quittance). La preuve d'achat doit clairement mentionner le nom du fournisseur et la date d'achat.
3. La garantie de Vogel's prend fin dans les cas suivants:
- si le produit n'est pas foré, assemblé et utilisé conformément aux instructions du mode d'emploi;
- si le produit a subi des modifications ou des réparations par des tiers autres que Vogel's;
- si le problème est la conséquence de facteurs externes (extérieurs au produit) tels que foudre, dégâts des eaux, incendie, éraflures, exposition à des températures extrêmes, intempéries, solvants ou acides, mauvaise utilisation ou négligence;
- si le produit est utilisé pour des appareils autres que ceux spécifiés sur ou à l'intérieur de l'emballage.

VOGEL'S PRODUCTS BV, HONDSRUGLAAN 93, 5628 DB EINDHOVEN, PAYS-BAS

NL
Gefeliciteerd met de aankoop van dit Vogel's product! U heeft nu een product in uw bezit, dat is gemaakt van duurzame materialen op basis van een tot in detail doordacht ontwerp. Daarom staat Vogel's, via een 10 jaar garantie, in voor eventuele gebreken in materialen of fabricage.

GARANTIEVOORWAARDEN
1. Vogel's garandeert, dat indien gedurende de garantieperiode van het product gebreken optreden, die het gevolg zijn van materiaal- en/of fabricagefouten, het product ter beoordeling aan Vogel's kosteloos wordt hersteld of zonodig vervangen. De garantie geldt uitdrukkelijk niet voor normaal voorkomende slijtage.
2. Indien op de garantie een beroep wordt gedaan, dient het product aan Vogel's te worden aangeboden onder overlegging van de originele aankoopbon (factuur, kassabon of kwitantie). Uit de aankoopbon dienen duidelijk de naam van de leverancier en de aankoopdatum te blijken.
3. De Vogel's garantie vervalt:
- indien het product niet volgens de gebruiksaanwijzing is geboord, gemonteerd en gebruikt;
- indien aan het product door anderen dan Vogel's veranderingen zijn aangebracht of reparaties zijn uitgevoerd;
- indien een gebrek het gevolg is van externe (buiten het product gelegen) oorzaken zoals bijvoorbeeld blikseminslag, wateroverlast, brand, krassen, blootstelling aan extreme temperaturen, weersomstandigheden, oplosmiddelen of zuren, verkeerd gebruik of onachtzaamheid;
- indien het product wordt gebruikt voor andere apparatuur dan is vermeld op of in de verpakking.

VOGEL'S PRODUCTS BV, HONDSRUGLAAN 93, 5628 DB EINDHOVEN, NEDERLAND

ES
¡Felicitaciones por su compra de este producto Vogel's! Ahora tiene en su poder un producto fabricado con materiales resistentes, basado en un diseño muy bien meditado. Por ello, Vogel's responde de los posibles defectos de material o fabricación con una garantía de 10 años.

CONDICIONES DE LA GARANTÍA
1. Vogel's garantiza que, si se observan fallos durante el periodo de garantía del producto como consecuencia de defectos de material o fabricación, reparará o, si fuese necesario, sustituirá el producto sin coste alguno, después de haberlo evaluado. La garantía no cubre en ningún caso el desgaste normal.
2. Si se presenta alguna reclamación en garantía, se deberá entregar el producto a Vogel's junto con el justificante de compra original (factura, tique de caja o recibo). En el justificante de compra, deberá poder leerse claramente el nombre del distribuidor y la fecha de compra.
3. La garantía de Vogel's pierde su validez en los siguientes casos:
• si el producto no se perfora, monta y utiliza según las instrucciones
• si una persona ajena a Vogel's realiza cambios o reparaciones en el producto
• si un fallo se debe a causas externas (ajenas al producto), como por ejemplo, la caída de un rayo, agua, fuego, arañazos, someterse a temperaturas extremas, condiciones climatológicas, disolventes o ácidos, uso incorrecto o descuidos
• si el producto se utiliza para aparatos distintos a los indicados en el embalaje

VOGEL'S PRODUCTS BV, HONDSRUGLAAN 93, 5628 DB EINDHOVEN, PAÍSES BAJOS

IT
Congratulazioni per l'acquisto di un prodotto Vogel's! Si tratta di un prodotto fatto da materiali costosi, con una progettazione pensata fin nei minimi dettagli. Ecco perché Vogel's, offrendo una garanzia della durata di 10 anni, si fa carico di eventuali difetti di materiali o di fabbricazione.

CONDIZIONI DI GARANZIA
1. Vogel's garantisce che, nel caso in cui durante il periodo di garanzia del prodotto dovessero verificarsi dei difetti di materiale e/o fabbricazione, il prodotto stesso verrà riparato o, se necessario, sostituito gratuitamente da Vogel's. La garanzia non sarà ovviamente valida in presenza di una naturale usura.
2. In caso di ricorso alla garanzia, il prodotto deve essere consegnato a Vogel's accompagnato dalla prova di acquisto originale (fattura, scontrino di cassa o ricevuta). La prova di acquisto deve riportare chiaramente il nome del fornitore e la data di acquisto.
3. La garanzia Vogel's non sarà valida nei seguenti casi:
• se il prodotto non è stato forato, montato e utilizzato attenendosi alle istruzioni d'uso;
• se al prodotto sono state apportate delle modifiche o eseguite delle riparazioni da parte di personale che non sia Vogel's;
• se il difetto è conseguenza di cause esterne al prodotto quali, per esempio, fulmine, allagamento, incendio, graffi, esposizione a temperature estreme, condizioni atmosferiche, solventi o acidi, uso scorretto o disattenzione.
• se il prodotto è stato utilizzato per altre apparecchiature che non siano quelle riportate all'esterno o all'interno dell'imballo.

VOGEL'S PRODUCTS BV, HONDSRUGLAAN 93, 5628 DB EINDHOVEN, NEDERLAND

PT
Parabéns por ter adquirido este produto Vogel's! Tem agora na sua posse um produto concebido a partir de materiais de elevada durabilidade e cuja criação levou em consideração todos os pormenores importantes. É essa a razão pela qual a Vogel's, através de uma garantia de 10 anos, se encontra na vanguarda de utilização de materiais e respectiva fabricação.

VANTAGENS DA GARANTIA
1. A Vogel's garante que, se o produto se danificar durante o período de garantia como consequência directa de defeitos de material e/ou fabrico, o mesmo produto é substituído pela Vogel's sem qualquer custo inerente ao cliente. A garantia não se aplica ao desgaste normal do produto.
2. No caso de se exercer o direito de garantia, o produto deverá ser enviado à Vogel's juntamente com o talão de compra original (factura ou recibo). O talão de compra deverá ter visível o nome do fornecedor e a data da compra.
3. A garantia da Vogel's não se aplica:
• no caso de o produto não ser montado e utilizado de acordo com as instruções de utilização;
• no caso de o produto da Vogel's sofrer alterações ou reparações por outros que não por parte da Vogel's;
• no caso de o produto ser danificado devido a causas externas (fora do âmbito do produto), tais como, relâmpagos, inundações, incêndios, riscos, exposição a temperaturas elevadas, causas metrológicas, produtos de limpeza ou descuido, utilização errada ou descuido;
• no caso de o produto ser utilizado para outros aparelhos que não os especificados na embalagem.

VOGEL'S PRODUCTS BV, HONDSRUGLAAN 93, 5628 DB EINDHOVEN, NEDERLAND

SV
Grattis till ert inköp av den här produkten från Vogel's! Ni har skaffat en produkt som är tillverkad av hållfasta material och med en i detalj genomtänkt design. Därför kan Vogel's erbjuda 10 års garanti på produktkonstruktion och alla tillverkningsmaterial.

GARANTIVILLKOR
1. Vogel's garanterar att en produkt som av Vogel's konstaterats vara defekt till följd av bristande tillverkning eller material, repareras eller om nödvändigt ersätts utan kostnad, förutsatt att klagomålet meddelas inom giltig garantiperiod. Garantin gäller uttryckligen inte för normalt slitage.
2. I de fall garantin åberopas, ska produkten tillsammans med inköpskvitto (original) skickas till Vogel's. På inköpskvittot ska leverantörens namn och inköpsdatum vara tydligt läsbara.
3. Vogel's garanti gäller inte:
• om produkten inte har borrats, monterats och/eller används i enlighet med bruksanvisningen
• om produkten har modifierats eller reparerats av någon annan än Vogel's
• om defekten har uppstått till följd av yttre orsaker (som inte beror på produkten) så som blixtnedslag, vattenskada, brand, repning, förvaring i extrema temperaturer, väderförhållanden, lösningsmedel eller frätande medel, fel användning eller vårdslöshet
• om produkten har används för en annan än den på förpackningen angivna utrustningen.

VOGEL'S PRODUCTS BV, HONDSRUGLAAN 93, 5628 DB EINDHOVEN, NEDERLÄNDERNA

PL
Gratulujemy zakupu produktu marki Vogel's! Jesteś teraz właścicielem produktu wykonanego z trwałych materiałów w oparciu o dopracowany w najdrobniejszych szczegółach projekt. Dlatego też firma Vogel's ręczy, udzielając 10-letniej gwarancji, że produkt ten jest wolny od wad materiałowych i produkcyjnych.

WARUNKI GWARANCJI
1. Firma Vogel's gwarantuje, że w razie wystąpienia w czasie okresu gwarancyjnego usterek lub wad produktu, będących następstwem wad materiałowych lub produkcyjnych, produkt zostanie nieodpłatnie naprawiony lub w razie potrzeby wymieniony na nowy, zależnie od oceny firmy Vogel's. Wyraźnie zastrzega się, że gwarancja nie obejmuje normalnego zużycia produktu.
2. W przypadku skorzystania z gwarancji reklamowany produkt należy dostarczyć firmie Vogel's wraz z oryginalnym dowodem zakupu (faktura, paragon lub rachunek). Z dowodu zakupu powinna wyraźnie wynikać nazwa dostawcy i data nabycia produktu.
3. Utrata gwarancji udzielonej przez firmę Vogel's następuje:
• w przypadku wiercenia otworów, montażu lub użytkowania produktu niezgodnie z zaleceniami zawartymi w instrukcji obsługi;
• w przypadku modyfikacji lub napraw produktu przeprowadzonych przez osoby nie będące przedstawicielami firmy Vogel's;
• w przypadku usterek spowodowanych przyczynami zewnętrznymi (nie związanymi z właściwościami produktu), np. uderzeniem pioruna, zalaniem, pożarem, uszkodzeniami mechanicznymi, wystawieniem na działanie ekstremalnych temperatur, warunków atmosferycznych, rozpuszczalników lub kwasów, niewłaściwym użytkowaniem lub niedbalstwem;
• w przypadku używania produktu w połączeniu z innymi urządzeniami niż podano na opakowaniu lub w materiałach wewnątrz opakowania.

VOGEL'S PRODUCTS BV, HONDSRUGLAAN 93, 5628 DB EINDHOVEN, HOLANDIA

RU
Поздравляем Вас с покупкой изделия фирмы Вогельс! Изделие, которое Вы приобрели, изготовлено из прочных материалов в соответствии с продуманным до мелочей проектом. Поэтому фирма Вогельс предоставляет на это изделие 10-летнюю гарантию на случай обнаружения изъянов в материалах или дефектов производства.

УСЛОВИЯ ГАРАНТИИ
1. Фирма Вогельс гарантирует, что в случае обнаружения в изделии в течение гарантийного срока недостатков, являющихся следствием изъянов в материалах и/или дефектов производства, данное изделие бесплатно ремонтируется либо при необходимости заменяется новым. Решение о целесообразности замены или ремонта принимает фирма Вогельс. Гарантия ни в коем случае не распространяется на естественные проявления износа.
2. Для того чтобы воспользоваться гарантийным обслуживанием, Вам необходимо представить фирме Вогельс изделие и документы, подтверждающие покупку (чек, квитанцию или счет-фактуру), в оригинале. В вышеназванных документах должны быть четко указаны дата покупки и наименование фирмы-продавца.
3. Гарантия фирмы Вогельс не действует, если:
• Работы по монтажу и сверлению изделия, а также его использование производились с нарушением инструкции по эксплуатации;
• Ремонт или изменения изделия производились не фирмой Вогельс, а иными организациями или лицами;
• Дефекты изделия были вызваны внешними (находящимися вне изделия) факторами, такими как, например, молния, попадание воды, воздействие огня, соприкосновение с острыми царапающими предметами, резкие перепады температур, погодные условия, попадание растворителей или кислот, применение не по назначению и небрежность пользователя.
• Изделие используется для иных приборов, нежели указанные в (на) упаковке.

Адрес производителя:
VOGEL'S PRODUCTS BV, HONDSRUGLAAN 93, 5628 DB EINDHOVEN, NEDERLAND (НИДЕРЛАНДЫ)

CS
Gratulujeme Vám k zakoupení tohoto výrobku od firmy Vogel's! Stali jste se nyní vlastníky výrobku, který je vyroben z trvanlivých materiálů a na základě detailně promyšleného návrhu. Proto Vám Vogel's nabízí 10 letou záruku, na možné závady vzniklé na materiálu, nebo při tovární výrobě.

ZÁRUČNÍ PODMÍNKY
1. Vogel's garantuje, že pokud se na výrobku během jeho záruční doby vyskytnou závady, které jsou způsobeny chybou na materiálu a/nebo chybou při tovární výrobě, pak bude výrobek na náklady firmy Vogel's posouzen, opraven nebo pokud je třeba vyměněn. Záruka se nevztahuje na běžné opotřebení.
2. Pokud budete zboží reklamovat, musíte k výrobku firmy Vogel's přiložit originál dokladu o nákupu (fakturu, účtenku nebo stvrzenku). Na dokladu o nákupu musí být uvedeno jméno dodavatele a datum nákupu
3. Záruka firmy Vogel's propadá:
• Pokud výrobek není podle návodu k použití připevněn, namontován a používán;
• pokud byly na výrobku provedeny změny nebo opravy někým jiným než firmou Vogel's;
• pokud je závada způsobena vnějšími vlivy (nesouvisející přímo s výrobkem) jako jsou například blesk, záplavy, požár, škrábance, vystavení extrémním teplotám, podnební vlivy, rozpouštědla nebo kyseliny, špatné zacházení nebo nepozorné používání;
• pokud je výrobek používán pro jiné zařízení, než jaké je uvedeno na balení.

VOGEL'S PRODUCTS BV, HONDSRUGLAAN 93, 5628 DB EINDHOVEN, NIZOZEMÍ

SK
Gratulujeme Vám k zakúpeniu tohto výrobku od firmy Vogel's! Stali ste sa teraz vlastníkmi výrobku, ktorý je vyrobený z trvanlivých materiálov a na základe detailne premysleného návrhu. Preto Vám Vogel's ponúka 10 ročnú záruku, na možné chyby vzniknuté na materiáli, alebo pri továrenskej výrobe.

ZÁRUČNÉ PODMIENKY
1. Vogel's garantuje, že ak sa na výrobku počas jeho záručnej lehoty vyskytnú poruchy, ktoré sú spôsobené chybou na materiáli a/alebo chybou pri továrenskej výrobe, potom bude výrobok na náklady firmy Vogel's posúdený, opravený alebo ak je potrebné vymenený. Záruka sa nevzťahuje na bežné opotrebenie.
2. Ak budete tovar reklamovať, musíte k výrobku firmy Vogel's priložiť originál dokladu o nákupe (faktúru, účtenku alebo potvrdenku). Na doklade o nákupe musí byť uvedené meno dodávateľa a dátum nákupu.
3. Záruka firmy Vogel's prepadá:
• ak výrobok nie je podľa návodu na používanie pripevnený, namontovaný a používaný;
• ak boli na výrobku vykonané zmeny alebo opravy niekým iným než firmou Vogel's;
• ak je porucha spôsobená vonkajšími vplyvmi (nesúvisiace priamo s výrobkom) ako sú napríklad blesk, záplavy, požiar, škrabance, vystavenie extrémnym teplotám, podnebné vplyvy, rozpúšťadlá alebo kyseliny, zlé zaobchádzanie alebo nepozorné používanie;
• ak je výrobok používaný pre iné zariadenie, než aké je uvedené na balení.

VOGEL'S PRODUCTS BV, HONDSRUGLAAN 93, 5628 DB EINDHOVEN, HOLANDSKO

HU
Gratulálunk, hogy a Vogels's cégnek ezt a termékét vásárolta meg! Olyan termék van a tulajdonában, mely tartós anyagokból a legapróbb részletekig átgondolt terv alapján készült. Ezért a Vogel's cég, egy 10 éves garancia keretében, jótáll minden esetleges anyag- vagy szerelési hibáért.

JÓTÁLLÁSI FELTÉTELEK
1. A Vogel's cég szavatolja, hogy amennyiben a termék jótállási ideje alatt hiányosságok lépnek fel, melyek anyag- és / vagy gyártási hibára vezethetők vissza, a terméket a Vogel's belátása szerint ingyen megjavítják, vagy szükség esetén kicserélik. A jótállás természetesen nem vonatkozik a használat következtében fellépő kopásra.
2. Ha jótállási igényt támaszt, a terméket be kell küldenie a Vogel's cégnek az eredeti vételi bizonylat felmutatása mellett (számla, blokk vagy bizonylat). A vételi bizonylatból világosan ki kell tűnnie a szállító nevének és a vétel időpontjának.
3. A Vogel's cég jótállása megszűnik, ha:
• Ha a terméket nem a használati utasításnak megfelelően fúrták ki, szerelték fel vagy használták;
• ha a terméken mások a Vogel's cégétől eltérő módosításokat eszközöltek vagy javításokat hajtottak végre;
• ha a hiányosság külső ok (mint például villámcsapás, vízkár, tűzkár, karcolás, extrém hőmérsékletnek való kitétel, időjárási körülmények, oldószerek vagy savak, vagy figyelmetlenség) következtében állt elő;
• ha a terméket más készülékhez használták fel, mint ami a csomagoláson fel van tüntetve.

VOGEL'S PRODUCTS BV, HONDSRUGLAAN 93, 5628 DB EINDHOVEN, HOLLANDIA

TR
Bu Vogel's ürününü satın aldığınız için sizi tebrik ederiz! ve detayına kadar iyi düşünülmüş bir tasarıma dayanarak, Uzun ömürlü maddelerden imal edilmiş bir ürüne sahipsiniz. Bunun için, Vogel's, malzemelerden veya imalattan oluşabilen eksikliklere, 10 senelik bir garanti ile hizmetinizdedir.

GARANTİ KOŞULLARI
1. Vogel's, ürünün garanti süresinde, malzeme ve/veya imalat yanlışarından dolayı oluşan eksiklikler ortaya çıktığı takdirde, ürünün bedava tamir edileceğini veya gerekirse değiştirileceğini garanti eder. Garanti normal eskime için geçerli değildir.
2. Garanti hakkınızı kullanmak istediğiniz zaman, ürünü orijinal fişi ile (fatura, kasa fişi, makbuz) Vogel's'a sunmanız gerekecektir. Fişin üstünde, tedarikcinin ismi ve satın alış tarihinin anlaşılır bir şekilde belirlenmesi gerekiyor.
3. Vogel's garantisi aşağıdaki durumlarda geçerliğini kaybeder:
• kullanma kılavuzuna göre delinmemiş, monte edilmemiş ve kullanılmadığı takdirde;
• ürüne Vogel's'ın dışında başkaları tarafından değişiklikler veya tamiratlar yapıldığı takdirde;
• eksiklik, yıldırım düşmesi, sudan oluşan nedenler, yangın, çizilme, yüksek derecelere maruz bırakılma, hava durumları, çözelti maddesi veya asitler, yanlış kullanım gibi dış etkenler (üründışı çıkan eksiklikler) dolayından meydana çıktığı takdirde;
• ürün, ambalajın üst veya içinde yazıldığı aletlerden başka aletler için kullanıldığı takdirde.

VOGEL'S PRODUCTS BV, HONDSRUGLAAN 93, 5628 DB EINDHOVEN, NEDERLAND

RO
Vă felicităm pentru achiziţionarea acestui produs Vogel's! Deţineţi acum un produs făcut din materiale durabile, pe baza unui proiect bine gândit în cele mai mici detalii. Din acest motiv Vogel's asigură garanţia pe timp de zece ani pentru orice eventuale neajunsuri ale materialelor sau defecte de fabricaţie.

CONDIŢII DE GARANŢIE
1. Vogel's garantează că dacă pe parcursul perioadei de garanţie a produsului apar defecţiuni ca urmare a unor erori ale materialelor şi/sau de fabricaţie, în urma evaluării efectuate de către Vogel's, produsul va fi remediat gratuit de către firma Vogel's, iar dacă este necesar va fi înlocuit. În nici un caz garanţia nu este valabilă pentru uzura normală a produsului.
2. Dacă se apelează la garanţie, produsul respectiv trebuie trimis la Vogel's împreună cu bonul de cumpărare original (factura, bon de casă sau chitanţă). Pe bonul de cumpărare trebuie să se menţioneze în mod expres numele furnizorului şi data cumpărării.
3. Garanţia Vogel's îşi pierde valabilitatea în următoarele cazuri:
• dacă produsul este găurit, montat sau utilizat contrar instrucţiunilor de folosire;
• dacă se efectuează modificări sau reparaţii la produs de către altcineva decât reprezentanţi Vogel's;
• dacă o defecţiune este cauzată de factori externi (din afara produsului) cum ar fi de exemplu fulger, inundaţie, zgâriere, incendiu, expunere la temperaturi extreme, intemperii, solvenţi sau acizi, utilizare eronată sau neatenţie;
• dacă produsul este utilizat pentru alte aparate decât cele menţionate pe ambalaj sau în ambalaj.

VOGEL'S PRODUCTS BV, HONDRUGLAAN 93, 5628 DB EINDHOVEN, OLANDA

UK
Поздоровляємо Вас з покупкою продукції виробу компанії Vogel's Products! Цей виріб виготовлено з довговічних матеріалів на основі продуманої до дріб'язків розробки. Тому компанія Vogel's Products ручається за відсутність дефектів матеріалів і помилок виготовлення в своїй продукції і дає гарантію на 10 років.

УМОВИ НАДАННЯ ГАРАНТІЇ
1. Компанія Vogel's Products гарантує, що якщо протягом гарантійного періоду в цього виробу з'являться несправності унаслідок дефекту матеріалів і/чи унаслідок помилок виготовлення, то на розсуд представників компанії Vogel's Products виріб буде безкоштовно відремонтоване чи, якщо буде потрібно, замінено. Гарантія не дійсна для нормально наступаючого зносу.
2. Якщо Ви хочете скористатися гарантією, то виріб необхідно надати компанії Vogel's Products разом з оригіналом свідчення про покупку (рахунок-фактура, касовий чи чек квитанція). Свідчення про покупку повинно містити ім'я продавця і дату покупки.
3. Гарантія компанії Vogel's Products є недійсною:
• якщо виріб було просвердлено, змонтовано і використовувалося не відповідно до керівництва користувача;
• якщо виріб було змінено чи відремонтовано не компанією Vogel's Products;
• якщо несправність є наслідком зовнішніх причин (що відбуваються поза виробу), таких як, наприклад, улучення блискавки, затоплення, пожежа, подряпини, піддавання високим температурам, погодні умови, розчинники або кислоти, використання не по призначенню або недбалість;
• якщо виріб використовується для іншої апаратури, чим та, що зазначено на упаковці або в упакуванні.

VOGEL'S PRODUCTS BV, HONDSRUGLAAN 93, 5628 DB EINDHOVEN, NEDERLAND

JA
製品をお買い上げいただき、ありがとうございました! 今貴方の物となったこの製品は、耐久性に優れた素材で出来ており、デザインをはじめ、細部に至るまでき細かに考えぬかれたものです。そのため**Vogel's**では素材と製造時における保証は**10**年となっているのです。

保証の諸条件
1. Vogel'sは製品の保証期間内において、製造時または素材の不良による故障の場合には、自由裁量において、修理、または必要な場合は製品の交換を無料でいたします。通常の使用状態での磨耗や消耗については、この限りではありません。
2. 保証を行使する場合は、製品と、購入時の関連書類(レシート、請求書、販売の証明など)を添えてVogelまでお送りください。購入の書類には、販売元の名前と購入の日付がはっきりと記載されていなければなりません。
3. 以下の場合は、Vogel'sの保証は無効となりますのでご注意ください。
• 製品が説明書に従って、きちんと穴を開けた状態で、設置、使用されなかった場合。
• 製品がVogel's以外の第三者によって修理、修繕されていた場合。
• かみなり、水濡れ、火事、磨耗、異常温度下での保管、天候異常、溶剤や酸性薬剤、間違った使用方法や不注意によるもの等、外部から(製品の外側)の原因で故障が起きた場合、
• パッケージ、または機器に書いてある使用方法以外の製品用に使用された場合。

VOGEL'S 製品の送り先: VOGEL'S PRODUCTS BV, HONDSRUGLAAN 93, 5628 DB EINDHOVEN, THE NETHERLANDS オランダ

EN Warning
Correct installation is extremely essential, and falls outside the scope of responsibility of Vogel's. The fastening material provided is exclusively intended for installation on walls and ceilings made of solid wood, bricks, concrete or solid-wood columns with a maximum of 3 mm wall or ceiling finishing. For walls or ceilings made of other materials, for example hollow bricks, please consult your installer and/or specialist supplier.
Maximum weight of the projector: 10 kg / 22 lbs.
During installation, please also follow the instructions for installation and use of the apparatus to be installed/fixed (for example the projector).

Installation advice
If you are using a modular system (audio/DVD support EFA 6825 and/or column system EFA 6835), it is important to start measuring and installing from the floor (or skirting board) upwards.

DE Warnung
Eine ordnungsgemäße Montage ist unerlässlich und liegt außerhalb der Verantwortlichkeit von Vogel's. Die mitgelieferten Befestigungsmaterialien sind ausschließlich zur Montage an Wänden und Decken aus massivem Holz, Mauerwerk, Beton oder an massiven Holzpfosten vorgesehen. Eine eventuelle Wandverkleidung darf maximal 3 mm dick sein. Für Wände oder Decken aus anderen Materialien, zum Beispiel Hohlblocksteine, wenden Sie sich bitte an Ihren Installateur und/oder den Fachhandel.
Maximales Projektorgewicht: 10 kg / 22 lbs.
Bei der Montage müssen auch die Installations- und Gebrauchsanleitungen der anzubringenden bzw. zu befestigenden Geräte (beispielsweise des Projektors) beachtet werden.

Installationsempfehlung
Wenn Sie das Modulssystem (Audio/DVD-Halter EFA 6825 oder das Säulensystem EFA 6835) verwenden, müssen Sie mit dem Messen und der Montage am Fußboden (oder an der Fußbodenleiste) beginnen.

FR Avertissement
Il est essentiel d'installer le produit correctement. Vogel's décline toute responsabilité à cet égard. Le matériel de fixation fourni est exclusivement réservé au montage sur les murs et plafonds en bois massif, en briques ou en béton, ainsi qu'au montage sur les colonnes en bois massif, avec un maximum de 3 mm de finition murale ou plafond. Veuillez consulter votre installateur et/ou votre fournisseur spécialisé pour tout montage sur des murs et plafonds constitués d'autres matériaux, comme la brique creuse.
Poids maximum du projecteur : 10 kg / 22 lb.
Pendant le montage, veuillez également vous référer aux consignes d'installation et d'utilisation de l'appareil à monter/fixer (projecteur, par exemple).

Conseils d'installation
Si vous utilisez un système modulaire (support audio/DVD EFA 6825 et/ou organisateur en colonne EFA 6835), il est important de commencer les mesures et l'installation à partir du sol (ou de la plinthe).

NL Waarschuwing
Correcte montage is van essentieel belang en valt buiten de verantwoordelijkheid van Vogel's. Bijgeleverde bevestigingsmaterialen zijn uitsluitend bestemd voor montage aan wanden en plafonds van massief hout, baksteen, beton of aan massief houten pilaren, met maximaal 3 mm wand- of plafondafwerking. Voor wanden of plafonds van andere
materialen, bijvoorbeeld holle bouwsteen, raadpleeg uw installateur en/of vakhandel.
Maximum gewicht projector: 10 kg / 22 lbs.
Bij de montage dienen ook de installatie- en gebruiksvoorschriften van de te plaatsen/bevestigen apparatuur zelf (zoals projector) in acht genomen te worden.

Plaatsingsadvies
Indien u gebruik maakt van het modulaire systeem (audio/DVD support EFA 6825 en/of kolomsysteem EFA 6835) is het belangrijk om vanaf de vloer (of plint) te beginnen met afmeten en monteren.

ES Advertencia
El montaje correcto de un producto es de suma importancia y queda fuera del ámbito de responsabilidad de Vogel's. Los materiales de fijación suministrados se han diseñado exclusivamente para la instalación en paredes y techos de madera maciza, ladrillo, hormigón o en columnas de madera maciza con un acabado en pared o techo de 3 mm como máximo. Para paredes y techos de otros materiales (por ejemplo, ladrillo hueco), consulte a un instalador o a su comercio especializado.
Peso máximo del proyector: 10 kg / 22 lb.
Durante la instalación, siga también las instrucciones de instalación y uso del aparato que se va a montar o fijar (por ejemplo, el proyector).

Sugerencia para la instalación
Si va a utilizar un sistema modular (soporte para audio/DVD EFA 6825 o sistema de columna EFA 6835), es importante empezar a medir y a instalar desde el suelo (o el rodapié) hacia arriba.

IT Avvertenze
E' estremamente importante eseguire un'installazione corretta, ed essa non fà parte nelle responsabilità di Vogel's. Il materiale di fissaggio fornito, va utilizzato solo per un'installazione a muro o a soffitto fatto di legno solido, mattoni, colonne in calcestruzzo o legno solido con una finitura murale o del soffitto per un massimo di 3 mm. Per muri o soffitti costruiti con altri materiali, per esempio mattoni forati, vi consigliamo di consultare il vostro installatore di fiducia e/o specialista.
Peso massimo del proiettore: 10 kg / 22 lbs.
Durante l'installazione, siete pregati di seguire anche le istruzioni d'installazione e di utilizzo dell'apparecchiatura da installare/fissare (per esempio il proiettore).

Consiglio d'installazione
Se si utilizza un sistema modulare (supporto audio/DVD EFA 6825 e/o sistema a colonna EFA 6835), è importante iniziare a misurare e ad installare dal pavimento (o zoccolo) in sù.

PT Aviso
Uma instalação correcta é extremamente importante, e encontra-se fora do âmbito da responsabilidade da Vogel's. O material de fixação disponibilizado destina-se exclusivamente a instalação em paredes e tectos de madeira sólida, tijolos, betão ou em colunas de madeira sólidas com um máximo de 3 mm de acabamento em termos de parede ou tecto. Para paredes ou tectos de outros materiais como, por exemplo, tijolos ocos, consulte o seu instalador e/ou fornecedor especialista.
Peso máximo do projector: 10 kg.
Durante a instalação, siga também as instruções para instalação e utilização do aparelho a ser instalado/fixado (por exemplo, do projector).

Conselho de instalação
Se estiver a utilizar um sistema modular (suporte EFA 6825 de áudio/DVD e/ou o sistema EFA 6835 de coluna), é importante iniciar a medição e a instalação a partir do solo (ou das pranchas do rodapé) para cima.

SV Varning
En korrekt installation är av största vikt och är något som inte faller inom Vogel's ansvarsområde. Medlevererade fästmaterial är enbart avsedda för installation på väggar och i tak av massivt trä, tegelsten, betong eller massiva träpelare med maximalt 3 mm ytbeläggning. För väggar och tak av andra material, till exempel ihålig tegelsten, var god rådfråga din installatör och/eller inköpsstället.
Maximal vikt projektor: 10 kg (22 lbs.)

Var god följ installations- och användarinstruktionerna vid installation och användning av den apparat som ska installeras/monteras (till exempel projektorn).

Installationsråd
Om du använder ett modulsystem (audio/DVD-stöd EFA 6825 och/eller pelarsystem EFA 6835), är det viktigt att mäta och montera från golvet (eller golvlisten) och uppåt.

PL Ostrzeżenie
Właściwa instalacja ma zasadnicze znaczenie i firma Vogel's nie ponosi za nią odpowiedzialności. Dostarczone materiały mocujące są przeznaczone wyłącznie do instalacji na ścianach i w sufitach wykonanych z twardego drewna, cegieł, betonu lub twardych filarów drewnianych z maksymalnym wykończeniem ścian lub sufitu wynoszącym 3mm. W przypadku instalacji na ścianach lub sufitach wykonanych z innych materiałów, na przykład cegieł pustakowych, proszę skontaktować się z monterem lub wyspecjalizowanym dostawcą.
Dopuszczalna waga projektora: 10 kg.
Podczas instalacji należy również przestrzegać instrukcji instalacji i użytkowania instalowanego/montowanego urządzenia (na przykład projektora).

Wskazówki dotyczące instalacji
W przypadku korzystania z systemu modułowego (wspornik audio/DVD EFA 6825 lub systemu kolumnowego EFA 6835) należy rozpocząć mierzenie i instalowanie od podłogi (lub listwy przypodłogowej) w górę.

RU Внимание
Существенное значение имеет правильный монтаж изделия, однако фирма Vogel's не несет за это ответственность. Входящий в комплект крепежный материал предназначен исключительно для монтажа изделия на стенах и потолках, выполненных из массива дерева, кирпича или бетона, а также балок из массива дерева, при этом толщина облицовки стены или потолка не должна превышать 3 мм. В случае, если стены или потолки, выполнены из других материалов, например, из пустотного кирпича, пожалуйста, проконсультируйтесь с установщиком и/или представителем компании-поставщика.
Максимальный вес проектора: 10 кг / 22 фунта.
Во время установки, пожалуйста, следуйте также инструкциям по монтажу и использованию устанавливаемой/закрепляемой аппаратуры (например, проектора).

Совет по монтажу
Если Вы используете модульную систему (кронштейн для аудиоаппаратуры/DVD, модель EFA 6825, и/или вертикальную опорную систему EFA 6835), необходимо начинать измерение и установку от пола (или плинтуса) по направлению вверх.

CS Varování
Správná instalace je velmi důležitá a spadá mimo rámec zodpovědnosti společnosti Vogel´s. Připevňovací materiál je výlučně určen pro instalaci na zdi a stropy zmasivního dřeva, cihel, betonu nebo masivních dřevěných sloupků smaximální vrstvou konečné úpravy 3mm. V případě zdí nebo stropů vyrobených z jiných materiálů, například dutých cihel, se obraťte na svého stavitele a/nebo dodavatele.
Maximální hmotnost LCD projektoru: 10 kg.
Při instalaci se řiďte instrukcemi pro instalaci a použití přístroje, který instalujete (například projektor).

Doporučení pro instalaci
Pokud používáte modulární systém (audio/DVD EFA 6825 a/nebo sloupkový systém EFA 6835), je důležité začít měření a instalaci od podlahy (nebo lišty) směrem nahoru.

SK Výstraha
Správna montáž je mimoriadne dôležitá a spadá mimo zodpovednosti spoločnosti Vogel.
Posytnutý upevňovací materiál je určený výhradne na inštaláciu na steny a stropy vyrobené z tvrdého dreva, tehly, betónu alebo stĺpy z tvrdého dreva s maximálnou povrchovou úpravou hrúbky 3 mm. Steny alebo stropy vyrobené z iných materiálov, napríklad z dutých tehiel, konzultujte s osobou inštalujúcou zariadenie a/alebo odborným dodávateľom.
Maximálna hmotnosť projektora: 10 kg / 22 libier.
Počas inštalácie nasledujte, prosím, inštrukcie k inštalácii a použitiu prístroja,ktorý sa má nainštalovať/upevniť (napríklad projektor).

Rada pre inštaláciu
Ak používate modulárny (audio/DVD podpora EFA 6825 a/alebo stĺpový systém EFA 6835), je dôležité začať merať a inštalovať od podlahy (alebo podlažného sokla) smerom nahor.

HU Figyelmeztetés
A helyes felszerelés kulcsfontosságú és nem tartozik a Vogel's felelõsségi körébe. A felerõsítéshez mellékelt anyagok kizárólag csak maximum 3 mm-es borítású falra és masszív fából, téglából vagy betonból készült mennyezetre illetve masszív fa támpillérekre történõ felfüggesztéshez használhatóak. Más anyagból, pl. üreges téglából készült fal vagy mennyezet esetén kérje ki szerelõje és/vagy a szakkereskedés tanácsát.
A projektor maximális súlya: 10kg/ 22 lbs.
A szerelés során figyelembe kell venni az felszerelendõ/rögzítendõ berendezés (pl. projektor) szerelési és használati elõírásait is.

Szerelési tanácsok
Amennyiben moduláris rendszert (EFA 6825 audió/ DVD támogatás és/vagy EFA 6835 oszlopos rendszert) használ, ügyeljen arra, hogy a mérést és a szerelést a padlótól (vagy a padlóléctõl) kezdje.

TR Uyarı
Doğru kurulum son derece önem taşımaktadır ve Vogel'in sorumluluk kapsamı dışında kalmaktadır. Temin edilmiş olan bağlantı materyali özellikle masif ahşap, tuğla, beton duvarlar ve tavanlar ya da maksimum 3 mm duvar ya da tavan astarına sahip masif ahşap kolonlar üzerine kurulum için düşünülmüştür. Oluklu tuğla gibi diğer malzemelerden yapılmış duvarlar ya da tavanlar için lütfen kurulum yetkiliniz ya da uzman tedarikçinize danışınız.
Projektörün maksimum ağırlığı: 10 kg / 22 lbs.
Kurulum esnasında lütfen kurulum ve kurulması/sabitlenmesi gereken aparatın (örneğin projektör) kullanım talimatlarını izleyiniz

Kurulum önerileri
Modüler sistem kullanıyor olmanız halinde (audio/DVD raf sistemi EFA 6825 ve/veya kolon sistemi EFA 6835), ölçüm ve kuruluma zeminden (ya da süpürgelikten) yukarıya doğru başlamak önemlidir.

RO Atenţie
O instalare corectă este extrem de esenţială şi nu intră în responsabilitatea firmei Vogel 's. Materialul de fixare este exclusiv destinat instalării pe pereţi şi plafoane făcute din lemn solid, cărămizi, beton sau coloane din lemn solid cu un strat de finisaj al pereţilor sau plafonului de maxim 3 mm. Pentru finisajul de pereţi şi plafoane făcute din alte materiale, de exemplu cărămizi goale pe dinăuntru, vă rugăm să consultaţi instalatorul sau-si furnizorul specialist. Greutatea maximă a proiectorului: 10 kg / 22 livre. În timpul instalării, vă rugăm să urmaţi şi instrucţiunile de instalare şi utilizare a aparatului de instalat/fixat (de exemplu, proiectorul).

Recomandări de instalare
Dacă utilizaţi un sistem modular (audio/DVD suport EFA 6825 şi/sau sistem coloană EFA 6835), este important să începeţi luarea măsurilor şi să instalaţi de la podea (sau de la plinte) în sus.

UK Увага
Правильний монтаж має велике значення, та компанія Vogel's не несе за нього відповідальність. Матеріали, що додаються для кріплення, призначені виключно для монтажу на стінах та стелях з масиву дерева, цегли, бетону або колон з масиву дерева, причому товщина оздоблювального шару стіни чи стелі не повинна перевищувати 3 мм. У разі кріплення на стінах чи стелях, виконаних з інших матеріалів, наприклад, з пустотілої цегли, будь ласка, проконсультуйтеся зі своїм майстром по монтажу й/або в компанії-постачальника.
Максимальна вага проектора: 10 кг / 22 фунта.
Під час монтажу, будь ласка, також дотримуйтесь інструкцій щодо монтажу й використання апаратури, що встановлюється/закріплюється (наприклад, проектор).

Порада з монтажу
Якщо Ви використовуєте модульну систему (кронштейн EFA 6825 під аудіотехніку/DVD-апаратуру та/або колонну систему EFA 6835), необхідно починати відмір і монтаж від підлоги (чи плінтуса) у напрямі вверх.

JA
注意
正しい設置はとても重要です。正しく設置されていない場合は、Vogelの保証責任範囲から外れることとなりますのでご了承ください。付属の締め具は、表面部分に最大3mmの厚さがある木材、レンガ、コンクリート、木材柱の壁や天井専用のものとなっています。軽量レンガなど、これ以外の材質でできている壁や天井に取り付ける場合は、設置業者または専門業者にご相談ください。
プロジェクタの最大重量: 10 kg
設置は取扱説明書に従って行うようにしてください。取付具や固定器具（プロジェクタなど）は所定のものをご使用ください。

取り付け時のアドバイス
モジュラーシステム(オーディオ/DVD サポート EFA 6825/支柱システムEFA 6835)をご利用の場合、床（または幅木）から上へ計測、設置されるようにお願いします。

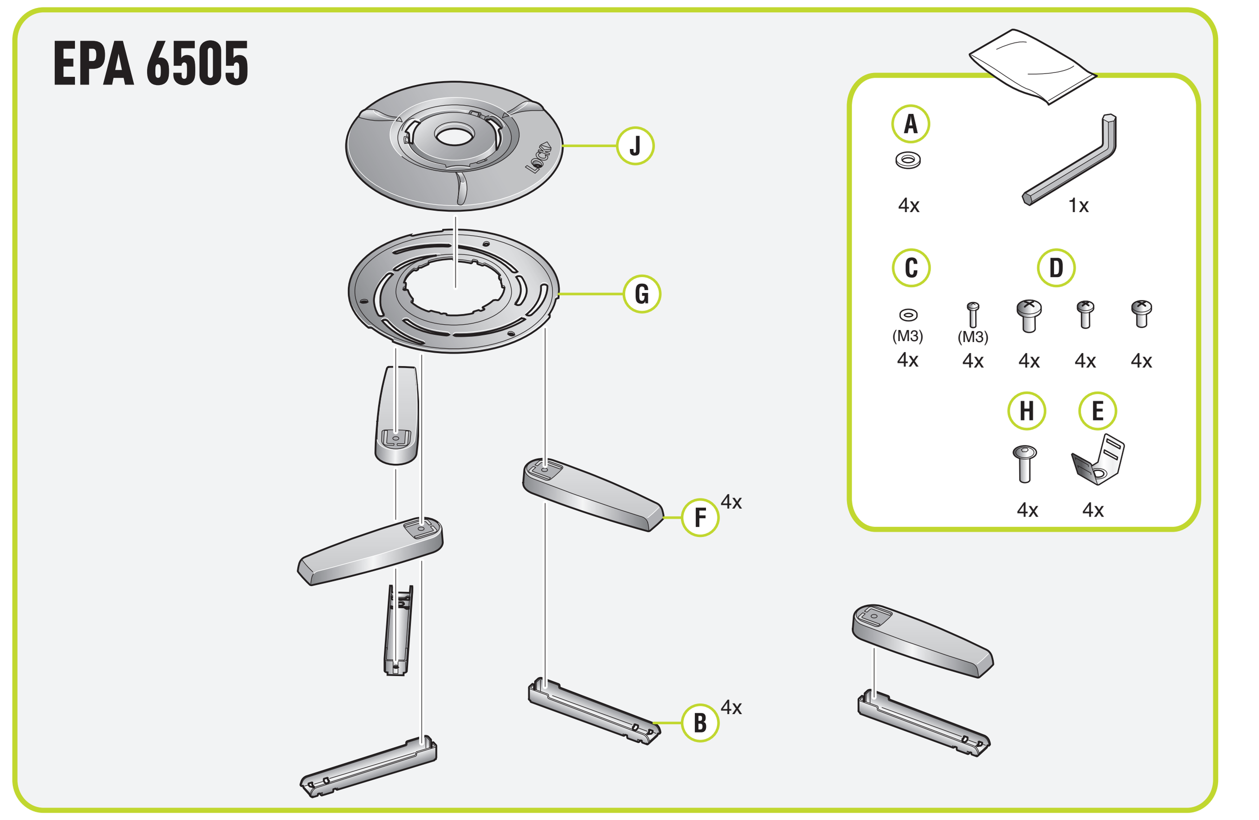

EPA 6505

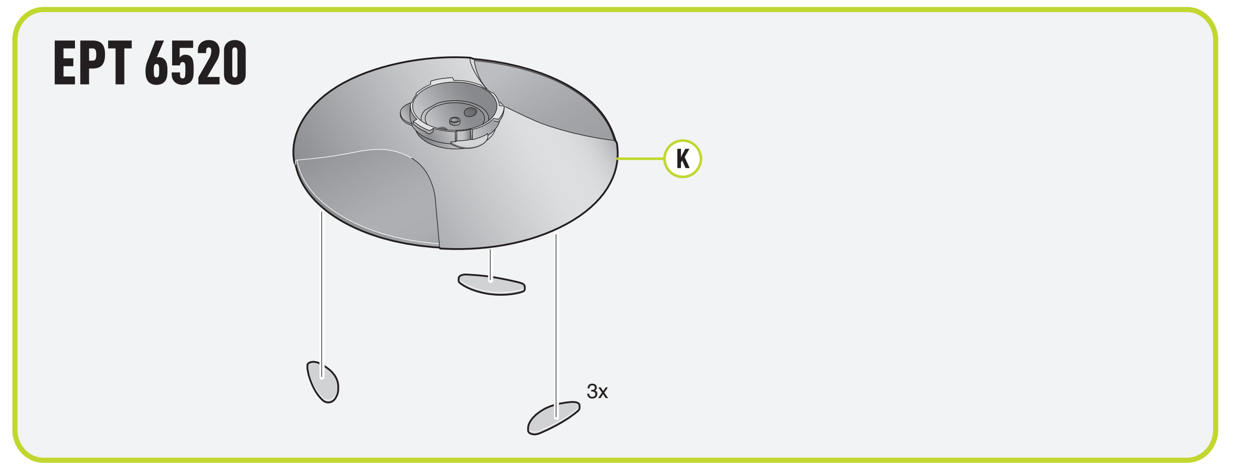

EPT 6520

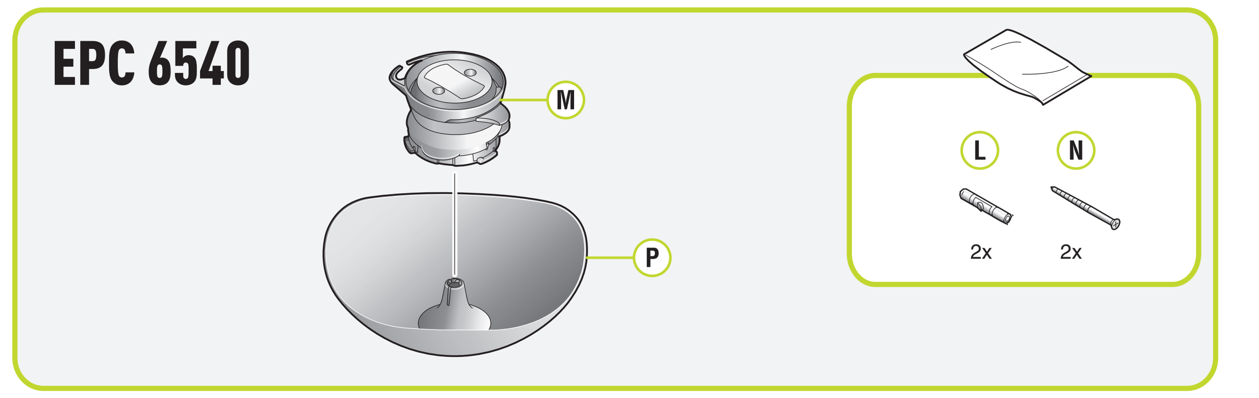

EPC 6540

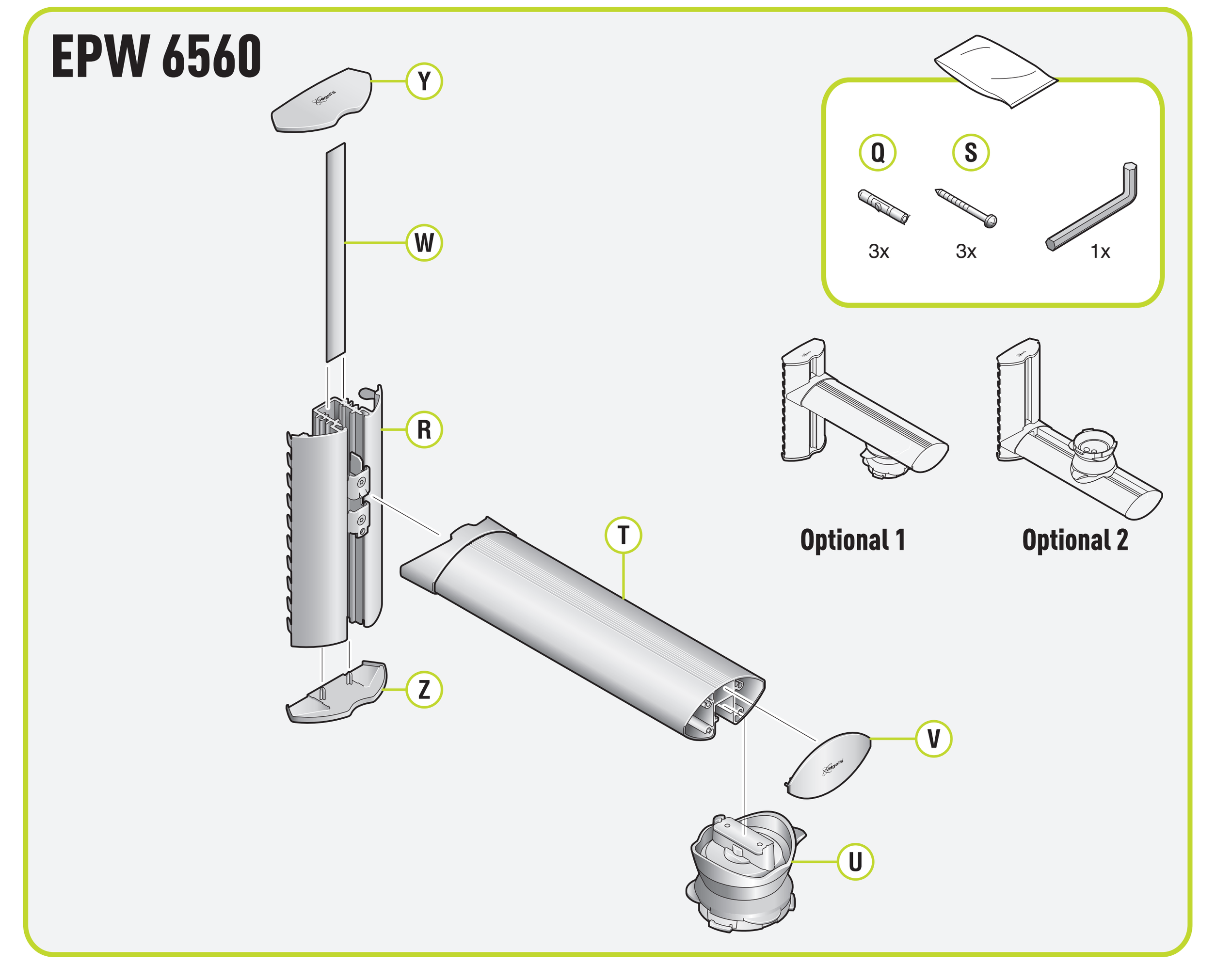

EPW 6560

EPT 6525
= EPA 6505 + EPT 6520

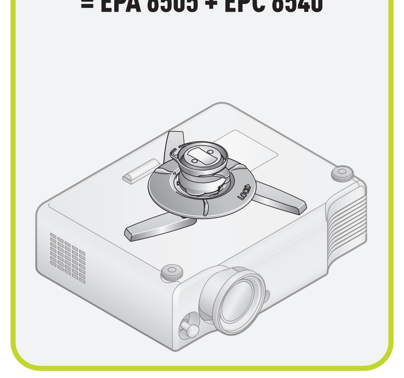

EPC 6545
= EPA 6505 + EPC 6540

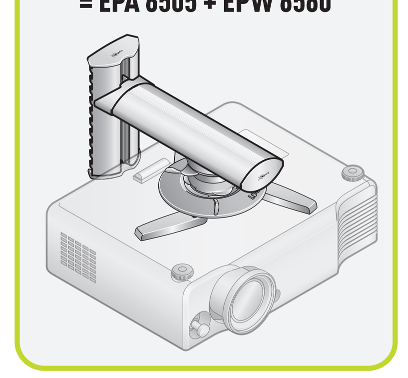

EPW 6565
= EPA 6505 + EPW 6560

MOUNTING INSTRUCTIONS

Mounting instructions
Montageanleitung
Consignes d'installation
Montagevoorschrift
Instrucciones de montaje
Istruzioni di montaggio
Manual de montagem
Montageföreskrifter
Instrukcja montażu
Инструкция по сборке и установке
Návod k montáži
Návod na montáž
Szerelési előírás
Montaj kılavuzu
Instrucţiuni de montaj
Вказівки по монтажі
設置の説明書

0805620/04.06
MADE IN THE NETHERLANDS
VOGEL'S PRODUCTS BV
NL 5628 DB EINDHOVEN
WWW.VOGELS.COM

26011301_Helios-CS2.indd 1
20-04-2006 11:06:26

EPA 6505 connector module

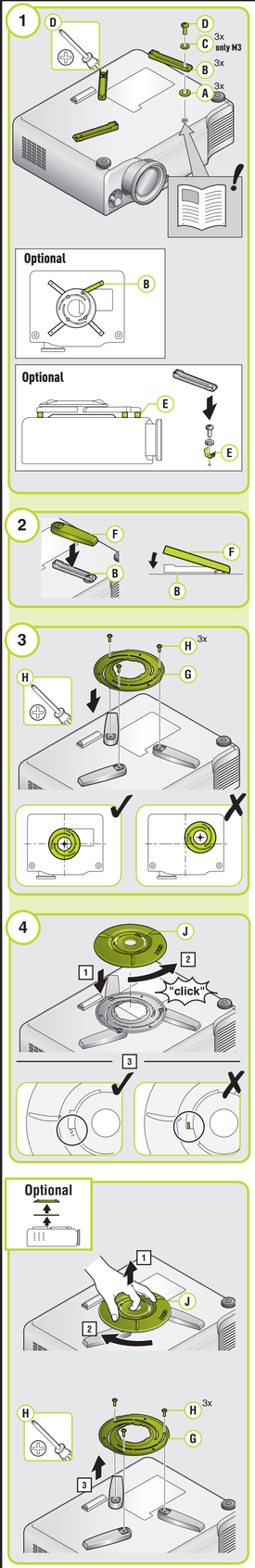

EPT 6520 table module

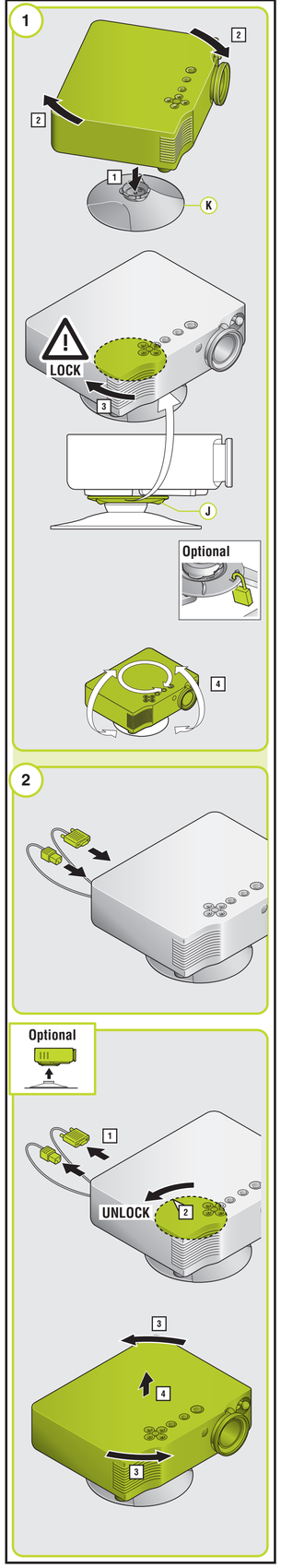

EPC 6540 ceiling module

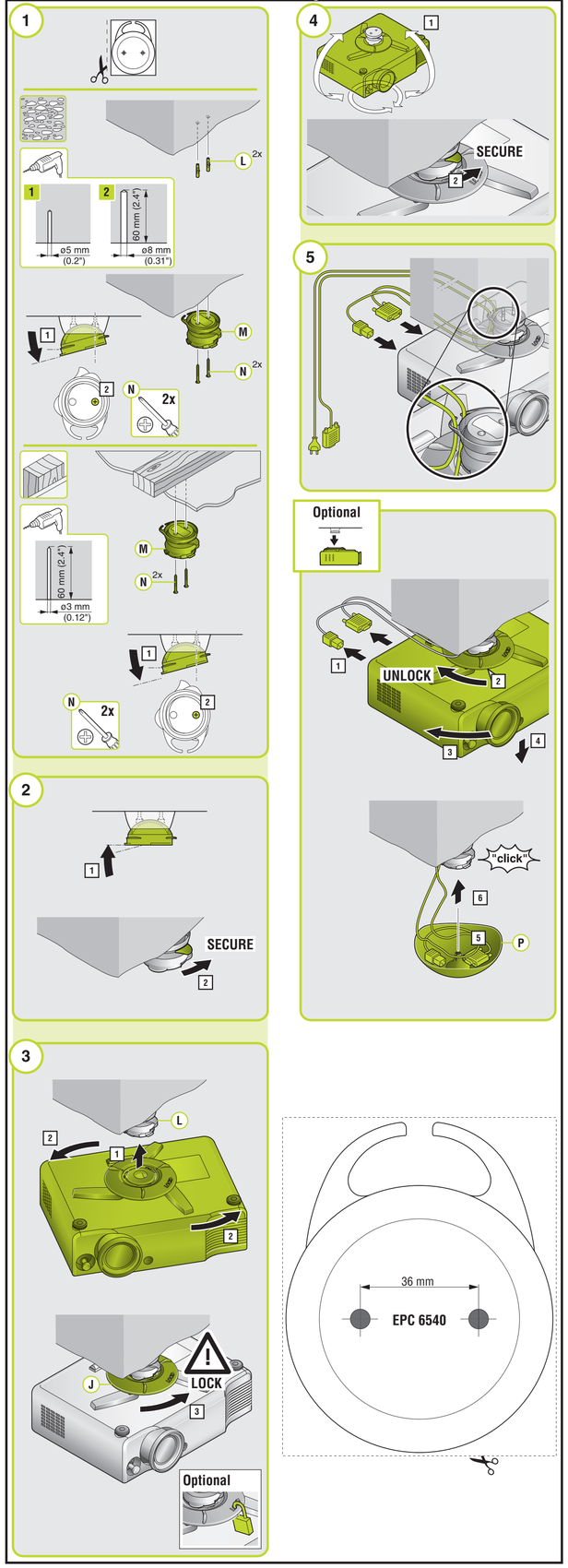
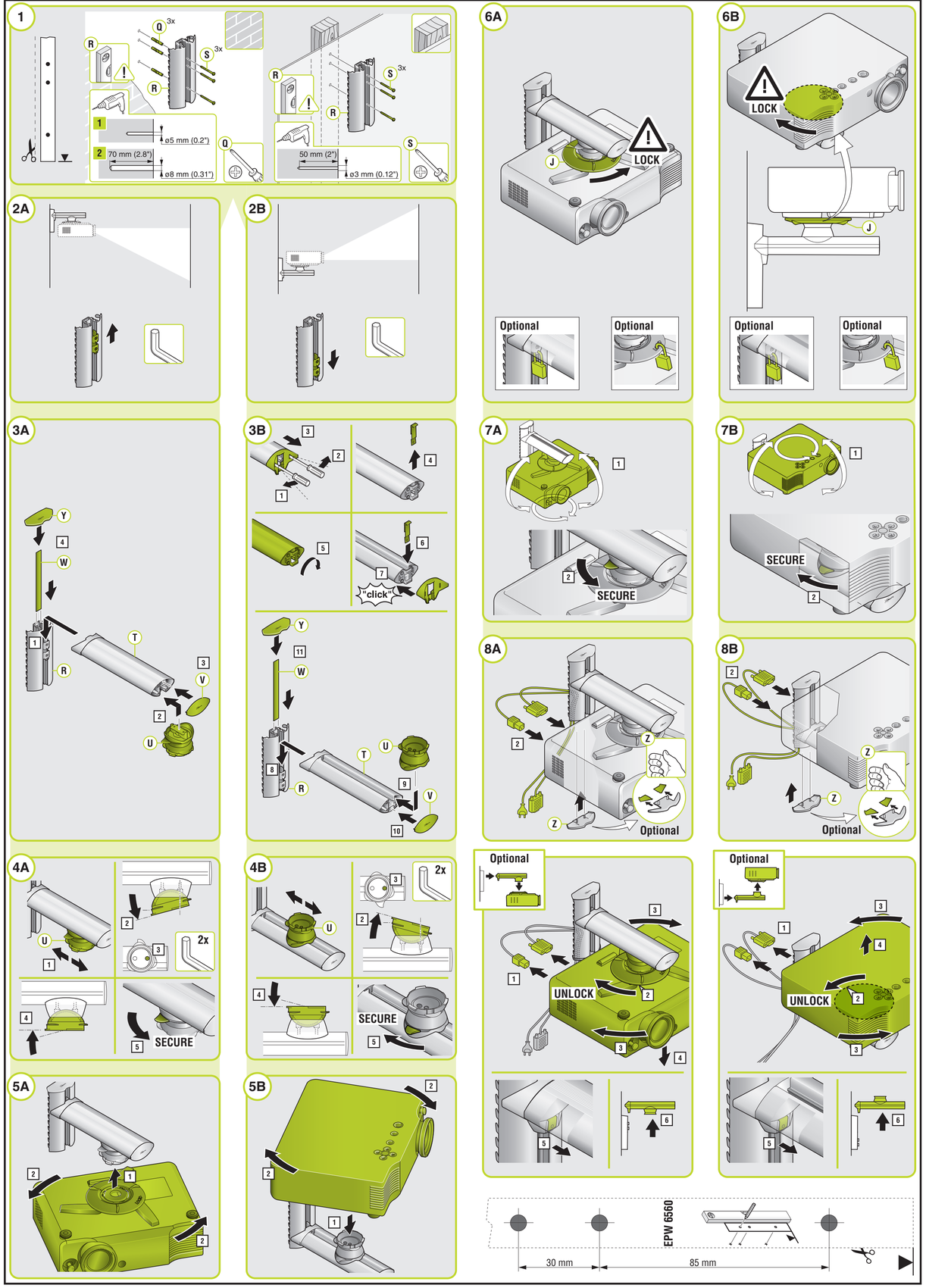
EPW 6560 wall module