SONY

3-861-879-**11** (1)

Rotary Commander

Operating Instructions
Mode d'emploi
Bedienungsanleitung
Manual de instrucciones
Gebruiksaanwijzing
Bruksanvisning
Istruzioni per l'uso
Manual de instruções
ｲﾏ･ﾎｻ｡ｩ ﾑ

RM-X4S

Sony Corporation © 1998 Printed in China

Features

With this rotary commander, you can control your car audio equipment easily as you would control the headlight or the wiper switch of your car while driving.
Use this rotary commander with master units which have the special input jack for the rotary commander.

Note
This rotary commander cannot be used for units which are designed for the rotary commander RM-X38/X33/X32 and S commander RM-X1S.

Location and Function of Controls

The following buttons and controls (except the SOURCE and MODE button) share the same functions as those on the master unit or the wireless remote commander.
For more information about the functions of each button or control, refer to the operating instructions of your Sony car audio equipment.

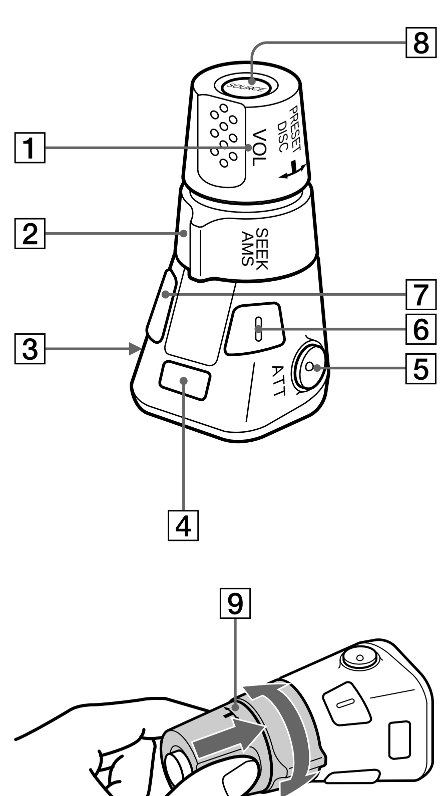

1 VOL (volume) control

2 SEEK/AMS control
During tape or CD / MD playback:
- AMS* function: Locates the beginning of the tracks. Rotate the control the number of times you wish to skip the tracks. To skip several tracks at once, rotate the control momentarily and release. Within one second, rotate it again and hold it in this position. When the desired track is reached, release.
  * *Automatic Music Sensor.*
- Manual search: Locates the desired part of a track. Rotate the control either left or right, and keep it in the rotated position until the desired part is located.

During radio / TV reception:
- Automatic tuning: Automatically tunes to a station. When a station is tuned in, the search stops automatically. Rotate the control momentarily several times until a desired station is tuned in.
- Manually searches a station. Rotate the control either left or right, and keep it in the rotated position until the desired station is tuned in. If you rotate again within one second, you can continue manual search for another station.

3 OFF button
Press to turn off the unit.

4 MODE button
- Changes the playback side of the cassette.
- Selects CD units when several CD units are connected. For example: CD1 → CD2 → ···
- Selects MD units when several MD units are connected. For example: MD1 → MD2 → ···
- Changes the preset groups.
  FM / AM model:
  For example: FM1 → FM2 → AM → ···
  FM / MW / LW(SW) model:
  For example: FM1 → FM2 → MW → LW(SW) → ···
- Changes the TV / video mode (Only in the U.S.A. and Canada models).

5 ATT button
Press to attenuator the sound momentarily.

The 6 and 7 buttons activate the different function for the master unit.

— The master unit with the SEL button.

6 SEL button*

7 DSPL button* (models with DSPL button on the master unit)
FILE button* (models with FILE button on the master unit)
Attach that label which matches the functions of the connected master unit.
Refer to the master unit operating instructions.

— The master unit with the SOUND button.

6 SOUND button*

7 LIST button* (models with LIST button on the master unit)
DSPL button* (models with DSPL button on the master unit)
Attach that label which matches the functions of the connected master unit.
Refer to the master unit operating instructions.

* Functions in the same way as the button on the master unit.

8 SOURCE button
Press to select program sources.

9 PRESET/DISC control
Press and rotate the VOL control. (The VOL control and the SEEK / AMS control turn together.)
- Fast-winds the tape. To resume normal playback, press the MODE button.
- Changes the disc when (a) CD / MD unit(s) is (are) connected.
- Receives the stations memorized on the preset number buttons on the master unit.

Changing the operative direction

The operative direction of controls is factory preset as in the illustration (**A**).
If you need to mount the rotary commander on the right of the steering column, you can reverse the operative direction of controls.
Press the 6 button more than two seconds while pressing the VOL control (**B**).

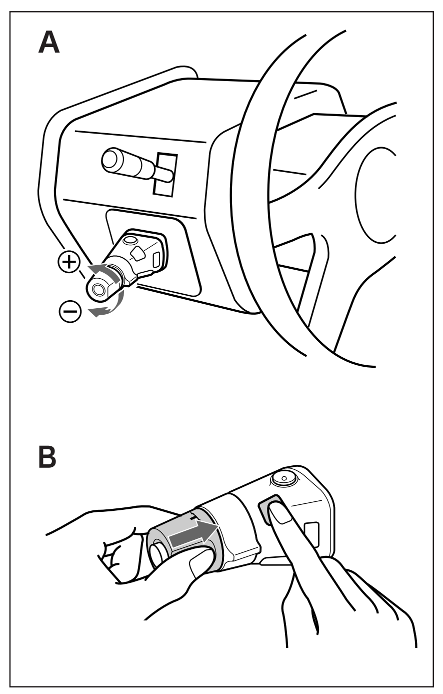

When the POWER SELECT switch on your master unit is set to the Ⓑ (OFF) position, your master unit cannot be operated with the commander unless on of the operational buttons is pressed or a disc / cassette is inserted to activate the master unit. Depending on the type of the master unit, you can turn on the master unit with the SOURCE button of the rotary commander. For details, refer to the Operating Instructions of the master unit.

Caractéristiques

Ce satellite de commande vous permet de contrôler d'une façon extrêmement simple et tout en roulant le fonctionnement de votre équipement audio de voiture comme s'il s'agissait des phares ou des essuie-glaces.
Utilisez ce satellite de commande avec des appareils principaux dotés d'une prise d'entrée spéciale pour satellite de commande.

Remarque
Ce satellite de commande ne peut être utilisé avec des appareils conçus pour les satellites de commande RM-X38/X33/X32 et la commande S RM-X1S.

Emplacement et fonction des commandes

Les touches et les commandes suivantes (à l'exception des touches SOURCE et MODE) remplissent les mêmes fonctions que celles de l'appareil principal ou de la télécommande.
Pour des informations plus détaillées sur les fonctions de chacune des touches et des commandes, reportez-vous au mode d'emploi de votre équipement audio de voiture Sony.

1 Commande VOL (volume)

2 Commande SEEK/AMS
En cours de lecture de cassette ou CD / MD:
- Fonction AMS*: Localise le début des plages. Tournez la commande autant de fois que vous souhaitez sauter de plage. Pour sauter plusieurs plages à la fois, tournez brièvement le satellite et relâchez-le. Tournez-le à nouveau dans la seconde et maintenez-le dans cette position. Relâchez-le dès que vous êtes arrivé à la plage de votre choix.
  * *Détecteur automatique de musique (Automatic Music Sensor)*
- Recherche manuelle: Localise un passage déterminé sur une plage. Tournez la commande vers la gauche ou vers la droite et maintenez-la dans cette position jusqu'à ce que vous ayez trouvé le passage voulu.

En cours de réception radio / télévisée:
- Syntonisation automatique: Syntonise automatiquement une station émettrice. Dès qu'une station est syntonisée, la recherche est interrompue automatiquement.Tournez plusieurs fois brièvement le satellite jusqu'à ce que la station de radio voulue soit syntonisée.
- Recherche manuelle d'une station. Tournez la commande vers la gauche ou vers la droite et maintenez-la dans cette position jusqu'à ce que la station voulue ait été syntonisée. Si vous tournez encore la commande dans la seconde, vous pouvez poursuivre la recherche manuelle d'une autre station.

3 Touche OFF
Appuyez sur cette touche pour mettre l'appareil hors tension.

4 Touche MODE
- Change la face de lecture de la cassette.
- Sélectionne les unités CD lorsque plusieurs unités CD sont raccordés. Par exemple: CD1 → CD2 → ···
- Sélectionne les unités MD lorsque plusieurs unités MD sont raccordés. Par exemple: MD1 → MD2 → ···
- Change les groupes présélectionnés.
  Modèle FM / AM:
  Par exemple: FM1 → FM2 → AM → ···
  Modèle FM / PO / GO(OC):
  Par exemple: FM1 → FM2 → PO → GO(OC) → ···
- Commute le téléviseur / vidéo (Modèles pour les U.S.A. et le Canada uniquement).

5 Touche ATT
Appuyez sur cette touche pour atténuer temporairement le son.

Les touches 6 et 7 activent les différentes fonctions de l'appareil principal.

— Appareil principal doté d'une touche SEL.

6 Touche SEL*

7 Touche DSPL* (modèles dont l'appareil principal comporte une touche DSPL)
Touche FILE* (modèles dont l'appareil principal comporte une touche FILE)
Apposez l'étiquette correspondant aux fonctions de l'appareil principal raccordé.
Reportez-vous au mode d'emploi de l'appareil principal.

— Appareil principal doté d'une touche SOUND.

6 Touche SOUND*

7 Touche LIST* (modèles dont l'appareil principal comporte une touche LIST)
Touche DSPL* (modèles dont l'appareil principal comporte une touche DSPL)
Apposez l'étiquette correspondant aux fonctions de l'appareil principal raccordé.
Reportez-vous au mode d'emploi de l'appareil principal.

* Fonctionne de la même manière que la touche de l'appareil principal.

8 Touche SOURCE
Appuyez sur cette touche pour sélectionner les sources audio / vidéo.

9 Commande PRESET/DISC
Pressez et tournez la commande VOL. (La commande VOL et la commande SEEK / AMS tournent ensemble.)
- Fait avancer rapidement la bande. Pour reprendre la lecture normale, appuyez sur la touche MODE.
- Change le disque une ou plusieurs unités CD / MD sont raccordées.
- Capte les stations émettrices mémorisées sous les touches de présélection de l'appareil principal.

Inverser le sens de fonctionnement

Le sens de fonctionnement des commandes est réglé par défaut comme indiqué dans l'illustration (**A**).
Si vous devez monter le satellite du côté droit de la colonne de direction, vous pouvez inverser le sens de fonctionnement des commandes.
Appuyez sur la touche 6 pendant au moins deux secondes tout en appuyant sur la commande VOL (**B**).

Lorsque le sélecteur POWER SELECT de votre appareil principal est réglé sur la position Ⓑ (OFF), votre appareil principal ne peut être commandé à l'aide du satellite, sauf si l'une des touches de commande est pressée ou si un disque / cassette est introduit de manière à activer l'appareil principal. Selon le type de l'appareil principal, vous pouvez mettre l'appareil principal sous tension à l'aide de la touche SOURCE du satellite de commande. Pour plus de détails, reportez-vous au mode d'emploi de l'appareil principal.

Funktionen

Mit diesem Joystick können Sie das Audiogerät in Ihrem Auto während der Fahrt genauso mühelos bedienen wie zum Beispiel den Schalter für Scheinwerfer oder Scheibenwischer.
Diesen Joystick können Sie an Hauptgeräte anschließen, die über eine spezielle Eingangsbuchse für den Joystick verfügen.

Hinweis
Dieser Joystick kann nicht mit Geräten verwendet werden, die für den Anschluß der Joysticks RM-X38/X33/X32 und des S-Steuerteils RM-X1S konzipiert wurden.

Lage und Funktion der Teile und Bedienelemente

Die folgenden Tasten und Bedienelemente (außer den Tasten SOURCE und MODE) entsprechen in ihrer Funktionsweise denen des Hauptgeräts bzw. der schnurlosen Fernbedienung.
Nähere Erläuterungen zu den Funktionen der einzelnen Tasten und Regler finden Sie in der Bedienungsanleitung zu Ihrem Sony-Audiogerät.

1 Lautstärkeregler VOL

2 Regler SEEK/AMS
Bei der Wiedergabe von Kassetten oder CD / MD:
- AMS*-Funktion: Sucht den Anfang von Musikstücken. Drehen Sie den Regler so oft, wie Sie Titel überspringen wollen. Um mehrere Musikstücke auf einmal zu überspringen, drehen Sie den Regler zunächst einmal kurz und lassen ihn dann los. Dann drehen Sie ihn innerhalb einer Sekunde nochmals und halten ihn in dieser Position. Wenn das gewünschte Musikstück erreicht ist, lassen Sie ihn los.
  * *Automatic Music Sensor (Automatischer Musiksensor)*
- Manuelle Suchfunktion: Zum Suchen einer bestimmten Stelle in einem Musikstück. Drehen Sie den Regler nach links oder rechts, und halten Sie ihn in dieser Position, bis Sie die gewünschte Stelle gefunden haben.

Beim Radio- / Fernsehempfang:
- Automatischer Sendersuchlauf: Sucht automatisch einen Sender. Wenn ein Sender gefunden ist, stoppt die Suche automatisch. Drehen Sie den Regler mehrere Male kurz, bis der gewünschte Sender empfangen wird.
- Manueller Sendersuchlauf: Drehen Sie den Regler nach links oder rechts, und halten Sie ihn in dieser Position, bis Sie den gewünschten Sender gefunden haben. Wenn Sie innerhalb einer Sekunde nochmals drehen, können Sie die manuelle Suche nach einem anderen Sender fortsetzen.

3 Taste OFF
Zum Ausschalten des Geräts.

4 Taste MODE
- Wechselt die Wiedergabeseite der Kassette.
- Wählt das CD-Gerät aus, wenn mehrere CD-Geräte angeschlossen sind. Beispiel: CD1 → CD2 → ···
- Wählt das MD-Gerät aus, wenn mehrere MD-Geräte angeschlossen sind. Beispiel: MD1 → MD2 → ···
- Wechselt zwischen den voreingestellten Gruppen.
  UKW / AM-Modell:
  Beispiel: UKW1 → UKW2 → AM → ···
  UKW / MW / LW(KW)-Modell:
  Beispiel: UKW1 → UKW2 → MW → LW(KW) → ···
- Wechselt zwischen TV- und Videomodus (nur bei den Modellen für USA und Kanada).

5 Taste ATT
Zum kurzfristigen Dämpfen des Tons.

Mit den Tasten 6 und 7 aktivieren Sie je nach Hauptgerät unterschiedliche Funktionen.

— Bei einem Hauptgerät mit de Taste SEL.

6 Taste SEL*

7 Taste DSPL* (Modelle mit Taste DSPL am Hauptgerät)
Taste FILE* (Modelle mit Taste FILE am Hauptgerät)
Bringen Sie den Aufkleber an, der den Funktionen des angeschlossenen Hauptgeräts entspricht.
Schlagen Sie dazu in der Bedienungsanleitung zum Hauptgerät nach.

— Bei einem Hauptgerät mit der Taste SOUND.

6 Taste SOUND*

7 Taste LIST* (Modelle mit Taste FILE am Hauptgerät)
Taste DSPL* (Modelle mit Taste DSPL am Hauptgerät)
Bringen Sie den Aufkleber an, der den Funktionen des angeschlossenen Hauptgeräts entspricht.
Schlagen Sie dazu in der Bedienungsanleitung zum Hauptgerät nach.

* Funktioniert genauso wie die Taste am Hauptgerätt.

8 Taste SOURCE
Zum Auswählen der Programmquellen.

9 Regler PRESET/DISC
Drücken und drehen Sie den Regler VOL. Der Regler VOL und der Regler SEEK / AMS drehen sich zusammen.
- Zum Spulen des Bandes. Um die Wiedergabe wieder fortzusetzen, drücken Sie die Taste MODE.
- Wechselt die CD / MD, wenn ein oder mehrere CD / MD-Geräte angeschlossen sind.
- Schaltet auf Empfang der Sender, die am Hauptgerät auf den Stationstasten gespeichert sind.

Wechseln der Drehrichtung der Regler am Joystick

Werkseitig ist die Drehrichtung der Regler am Joystick wie auf Abbildung (**A**) gezeigt eingestellt. Wenn Sie den Joystick jedoch an der rechten Seite der Lenksäule anbringen, können Sie die Drehrichtung der Regler ändern.
Halten Sie die Taste 6 mehr als zwei Sekunden lang gedrückt, und drücken Sie dabei den Regler VOL (**B**).

Wenn der Schalter POWER SELECT am Hauptgerät in der Position Ⓑ (OFF) steht, können Sie das Hauptgerät nur über den Joystick steuern, wenn Sie am Hauptgerät eine der Funktionstasten drücken oder eine CD / Kassette einlegen, so daß sich das Hauptgerät einschaltet. Je nach dem Typ können Sie das Hauptgerät aber auch mit der Taste SOURCE am Joystick einschalten. Einzelheiten dazu finden Sie in der Bedienungsanleitung zu Ihrem Hauptgerät.

Características

Con este mando rotativo, puede controlar el equipo de audio para automóvil con la misma facilidad con la que controla los faros o el interruptor del limpiaparabrisas mientras conduce.
Utilice este mando rotativo con las unidades principales que dispongan de una toma de entrada especial para dicho mando.

Nota
Este mando rotativo no puede utilizarse con unidades diseñadas para el mando rotativo RM-X38/X33/X32 y el mando S RM-X1S.

Localización y función de los controles

Los siguientes botones y controles (excepto los botones SOURCE y MODE) realizan las mismas funciones que los de la unidad principal o del mando a distancia sin cable.
Si desea más información sobre las funciones de cada botón o control, consulte el manual de instrucciones del equipo de audio Sony para automóvil.

1 Control VOL (volumen)

2 Control SEEK/AMS
Durante la reproducción de cintas o de CD / MD:
- Función AMS*: localiza el comienzo de los temas. Gire el control tantas veces como temas desee omitir. Para omitir varios temas de una vez, gire el control durante un instante y suéltelo. En el intervalo de un segundo, gírelo de nuevo y mantenga fija esta posición. Cuando llegue al tema que desee, suéltelo.
  * *Sensor automático de música*
- Búsqueda manual: localiza la parte deseada de un tema. Gire el control hacia la izquierda o hacia la derecha y manténgalo en la posición girada hasta que localice la parte que desee.

Durante la recepción de radio / TV:
- Sintonización automática: sintoniza emisoras automáticamente. Una vez sintonizada la emisora, la búsqueda se detiene automáticamente. Gire el control varias veces durante un instante hasta que sintonice la emisora que desee.
- Busca emisoras manualmente. Gire el control hacia la izquierda o hacia la derecha y manténgalo en la posición girada hasta que sintonice la emisora que desee. Si vuelve a girarlo en un espacio de tiempo de un segundo, es posible continuar la búsqueda manual de otra emisora.

3 Botón OFF
Púlselo para apagar la unidad.

4 Botón MODE
- Cambia la cara de reproducción del cassette.
- Selecciona unidades de CD cuando hay varios conectadas. Por ejemplo: CD1 → CD2 → ···
- Selecciona unidades de MD cuando hay varios conectadas. Por ejemplo: MD1 → MD2 → ···
- Cambia los grupos programados.
  Modelo FM / AM:
  Por ejemplo: FM1 → FM2 → AM → ···
  Modelo FM / MW / LW(SW):
  Por ejemplo: FM1 → FM2 → MW → LW(SW) → ···
- Cambia el modo de TV / vídeo (sólo modelos para EE.UU. y Canadá).

5 Botón ATT
Púlselo para atenuar el sonido momentáneamente.

Los botones 6 y 7 activan las diferentes funciones de la unidad principal.

— Unidad principal con botón SEL.

6 Botón SEL*

7 Botón DSPL* (modelos con botón DSPL en la unidad principal)
Botón FILE* (modelos con botón FILE en la unidad principal)
Adhiera la etiqueta que corresponda a las funciones de la unidad principal conectada.
Consulte el manual de instrucciones de la unidad principal.

— Unidad principal con botón SOUND.

6 Botón SOUND*

7 Botón LIST* (modelos con botón LIST en la unidad principal)
Botón DSPL* (modelos con botón DSPL en la unidad principal)
Adhiera la etiqueta que corresponda a las funciones de la unidad principal conectada.
Consulte el manual de instrucciones de la unidad principal.

* Funciona de la misma manera que el botón de la unidad principal.

8 Botón SOURCE
Púlselo para seleccionar las fuentes de programa.

9 Control PRESET/DISC
Pulse y gire el control VOL. (Los controles VOL y SEEK / AMS giran juntos.)
- Avanza o retrocede la cinta rápidamente. Para reanudar la reproducción normal, pulse el botón MODE.
- Cambia el disco cuando hay conectadas una o varias unidades de CD / MD.
- Recibe las emisoras memorizadas en los botones numéricos programados de la unidad principal.

Cambio de la dirección de funcionamiento

La dirección de funcionamiento de los controles viene ajustada de fábrica como se muestra en la ilustración (**A**).
Si necesita instalar el mando rotativo en la parte derecha de la columna de dirección, es posible invertir la dirección de funcionamiento de los controles.
Pulse el botón 6 durante más de dos segundos mientras presiona el control VOL (**B**).

Cuando el selector POWER SELECT de la unidad principal se encuentra en la posición Ⓑ (OFF), no es posible utilizar la unidad principal con el mando, a menos que pulse uno de los botones de control o inserte un disco / cinta para activarla. Dependiendo del tipo de unidad principal de que disponga, será posible activarla con el botón SOURCE del mando rotativo. Para obtener información detallada, consulte el Manual de instrucciones de la unidad principal.

Specifications

Dimensions	Approx. 43 × 83 × 49 mm (w / h / d) (1 3/4 × 3 3/8 × 1 15/16 in.)
Mass	Approx. 70 g (2.47 oz.)
Supplied accessories	Screw (1) Mounting hardware (1) Labels (8) Cramper (1)

Spécifications

Dimensions	Approx. 43 × 83 × 49 mm (l / h / p) (1 3/4 × 3 3/8 × 1 15/16 pouces)
Masse	Approx. 70 g (2,47 onces)
Accessoires fournis	Vis (1) Matériel de montage (1) Etiquettes (8) Agrafe (1)

Technische Daten

Abmessungen	ca. 43 × 83 × 49 mm (B / H / T)
Gewicht	ca. 70 g
Mitgeliefertes Zubehör	Schraube (1) Montageteil (1) Aufkleber (8) Klammer (1)

Especificaciones

Dimensiones	43 × 83 × 49 mm. aprox. (an / al / f)
Peso	70 g. aprox.
Accesorios suministrados	Tornillo (1) Ferretería de montaje (1) Etiquetas (8) Fijador de cables (1)

Specificaties

Afmetingen	Ong. 43 × 83 × 49 mm (b / h / d)
Gewicht	Ong. 70 g
Meegeleverde accessoires	Schroef (1) Bevestigingselementen (1) Labels (8) Klemband (1)

Specifikationer

Mått	Ca 43 × 83 × 49 mm (b / h / d)
Vikt	Ca 70 g
Medföljande tillbehör	Skruv (1) Monteringsdel (1) Etiketter (8) Krampa (1)

Specifiche

Dimensioni Appross.	43 × 83 × 49 mm (l / a / p)
Peso Appross.	70 g
Accessori in dotazione	Vite (1) Staffa di montaggio (1) Etichette (8) Morsetto (1)

Especificações

Dimensões	Aprox. 43 × 83 × 49 mm (l / a / p)
Peso	Aprox. 70 g
Acessórios fornecidos	Parafuso (1) Material de montagem (1) Etiquetas (8) Braçadeira (1)

ｳﾍﾖ

､ﾘ､o	ｬ 43 × 83 × 49mm｡]ｪ ｰｪ/ｼe｡^
ｭｵｶq	ｬ 70g
ｪ™ｼﾗ	ﾁｳｵｷｰv (1) ｦwｸﾋｬDｨ (1) ｼﾐﾅｲ (8) ｺ a (1)

Labels/Etiquettes/Aufkleber/Etiquetas/Labels/Etiketter/Etichette/Etiquetas/ｼﾐﾅｲ

SOUND MODE DSPL
SOUND MODE LIST
SEL MODE DSPL
SEL MODE FILE

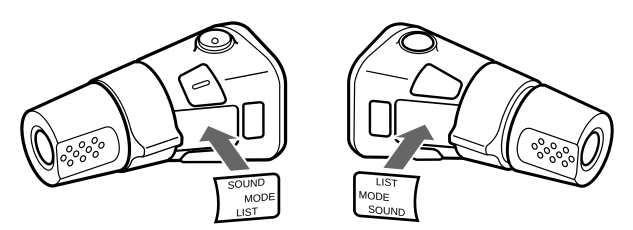

Eight button name labels are supplied with the rotary commander. Attach the appropriate label for the functions of the connected master unit and the installing position of the rotary commander.
If you have the master unit with the SEL button:
Use the FILE label for a master unit with custom file function, for other units use the DSPL label.
If you have the master unit with the SOUND button:
Use the SOUND label.
Refer to "The rotary commander labels" or "Attaching the label to the rotary remote" in the master unit operating instructions.

Huit étiquettes d'identification de touche sont fournies avec le satellite de commande. Apposez les étiquettes correspondant aux fonctions de l'appareil principal raccordé et à la position de montage du satellite de commande.
Si votre appareil principal est doté d'une touche SEL:
Utilisez l'étiquette FILE pour un appareil principal à fonction de personnalisation de lecture et l'étiquette DSPL pour les autres appareils.
Si votre appareil principal est doté d'une touche SOUND:
Utilisez l'étiquette SOUND.
Consultez les sections "Etiquettes du satellite de commande" ou "Apposition des étiquettes sur le satellite de télécommande" dans le mode d'emploi de l'appareil principal.

Mit dem Joystick werden acht Aufkleber mit Tastennamen geliefert. Bringen Sie den Aufkleber an, der den Funktionen des angeschlossenen Hauptgeräts und der Montageposition des Joystick in Ihrem Auto entspricht.
Bei einem Hauptgerät mit der Taste SEL:
Verwenden Sie den FILE-Aufkleber für ein Hauptgerät mit Anwenderprogramm-Speicherfunktion, für andere Geräte verwenden Sie den DSPL-Aufkleber.
Bei einem Hauptgerät mit der Taste SOUND:
Verwenden Sie den SOUND-Aufkleber.
Schlagen Sie dazu bitte unter den Erläuterungen zu den Etiketten bzw. zum Anbringen der Etiketten am Joystick in der Bedienungsanleitung zum Hauptgerät nach.

Se suministran ocho etiquetas de nombre de botón con el mando rotativo. Adhiera la etiqueta adecuada correspondiente a las funciones de la unidad principal conectada y a la posición de instalación del mando rotativo.
Si la unidad principal dispone del botón SEL:
Utilice la etiqueta FILE para una unidad principal con la función de archivo personalizado y, para otras unidades, utilice la etiqueta DSPL.
Si la unidad principal dispone del botón SOUND:
Utilice la etiqueta SOUND.
Consulte "Etiquetas del mando rotativo" o "Fijación de la etiqueta al mando a distancia giratorio" en el manual de instrucciones de la unidad principal.

Bij de bedieningssatelliet worden acht functielabels geleverd. Bevestig het juiste label voor de functies van de aangesloten speler en de montagepositie van de bedieningssatelliet.
Als op uw speler de toets SEL aanwezig is:
Gebruik het label FILE voor een speler met een custom file-functie (functie gebruikersbestand). Gebruik voor andere apparaten het label DSPL.
Als op uw speler de toets SOUND aanwezig is:
Gebruik het label SOUND.
Zie "De labels van de bedieningssatelliet" of "De label bevestigen aan de bedieningssatelliet" in de handleiding bij de speler.

Åtta etiketter medföljer vridkontrollen. Fäst rätt etikett för rätt funktion (på den anslutna huvudenheten) på motsvarande ställe på vridkontrollen.
Om du har en huvudenhet med knappen SEL:
Använd FILE för den huvudenhet som har funktionen för eget minne. För andra enheter använder du etiketten DSPL.
Om du har en huvudenhet med knappen SOUND:
Använd etiketten SOUND.
Se "Ettiketter för den roterbara fjärrkontrollen" eller "Fästa etiketten på vridkontrollen" i bruksanvisningen till huvudenheten.

Assieme al comando a rotazione sono fornite apparecchi etichette di identificazione dei tasti. Applicare l'etichetta corrispondente alle funzioni dell'apparecchio collegato e alla posizione di montaggio del comando a rotazione.
Se l'apparecchio principale è provvisto del tasto SEL:
Utilizzare l'etichetta FILE se sull'apparecchio principale è presente la funzione di schedario personalizzato e l'etichetta DSPL negli altri casi.
Se l'apparecchio principale è provvisto del tasto SOUND:
Utilizzare l'etichetta SOUND.
Consultare la sezione "Etichette del comando a rotazione" o la sezione sul collegamento dell'etichetta al comando a rotazione nelle istruzioni d'uso dell'apparecchio principale.

O comando rotativo é fornecido com oit etiquetas com o nome das teclas. Cole no comando a etiqueta que indica as funções do aparelho principal ligado e a posição de instalação do comando rotativo.
Se o aparelho principal estiver equipado com a tecla SEL:
Utilize a etiqueta FILE para um aparelho principal equipado com a função de ficheiro personalizado e a etiqueta DSPL para os outros aparelhos.
Se o aparelho principal estiver equipado com a tecla SOUND:
Utilize a etiqueta SOUND.
Consulte as secções "Etiquetas do telecomando rotativo" ou "Colar a etiqueta no telecomando rotativo" nas instruções de funcionamento do aparelho principal.

ｱﾛｯ｣ﾑｬｻｻｱｱｾｹｪ™ｦｳ 8ｱｨｾﾞｧ@ﾁ荐Wｺﾙｼﾐﾅｱｰｽﾐｵ ﾓｳﾒｳsｱｵｵﾛｪｺ･Dｾ
ｪｺ･\ｯ交Mｻｻｱｱｾｹｪｺｦwｩ ずmｿ ｸｦXｾAｪｺｼﾐﾅｱｨﾏ･ﾎ-
ｦpｪG･Dｾ ｳSELﾁ荅R
ｹ ｳｼﾆｾﾚｦﾛｽs･\ｯ組ｺ･Dｾ M･ﾎFILEｼﾐﾅｱ｡Mｨ茹L･Dｾ ﾎDSPLｼﾐﾅｱ-
ｦpｪG･Dｾ ｳSOUNDﾁ荅R
ｽﾐｨﾏ･ﾎ SOUND ｼﾐﾅﾒ-
ｽﾐｰﾑｷﾓ･Dｾ ﾏ･ﾎｻ｡ｩ ﾑ､､ｪｺ｡ｱｱﾛｯ｣ﾑｬｻｻｱｱｾｹｪｺｼﾐﾅｱ｡ｨｳﾎ｡ｱｦpｦ b
ｱﾛｯ｣ﾑｬｻｻｱｱｾｹ､WｶKｼﾐﾅｱ｡ｨ､@ｸﾞ-

Kenmerken

Met deze bedieningssatelliet kunt u de audio-apparatuur in uw auto gemakkelijk bedienen zonder het stuur los te laten, net zoals u bijvoorbeeld de koplampen of ruitewisser bedient.
Gebruik de bedieningssatelliet met hoofdtoestellen die zijn voorzien van de speciale aansluiting voor de bedieningssatelliet.

Opmerking
Deze bedieningssatelliet kan niet worden gebruikt in combinatie met toestellen die zijn ontworpen voor de Rotary Commander RM-X38/X33/X32 en S Commander RM-X1S.

Positie en functie van de bedieningselementen

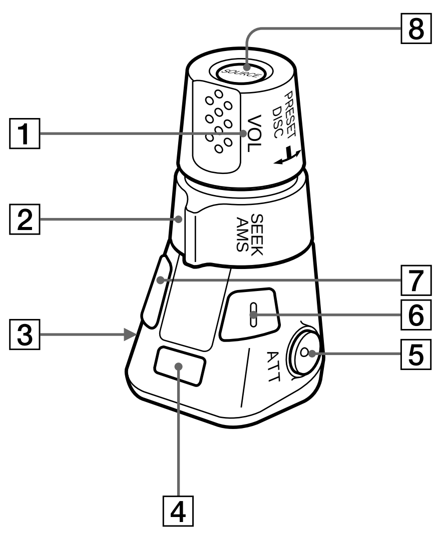

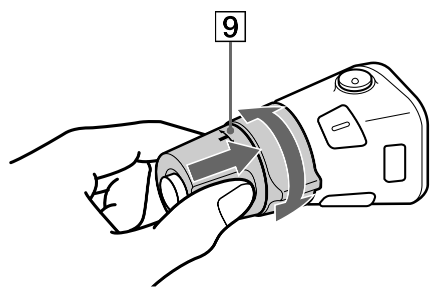

De volgende toetsen en bedieningselementen (behalve de toetsen SOURCE en MODE) hebben dezelfde functie als die op het hoofdtoestel of de draadloze afstandsbediening.
Meer informatie over de functies van elke toets of bedieningselement vindt u in de handleiding van uw Sony audio-apparatuur voor in de auto.

1 VOL (volume) regeling

2 SEEK/AMS-regeling.
Tijdens cassette- of CD / MD-weergave:
- AMS* functie: Hiermee kunt u het begin van een track zoeken. Draai evenveel keren als u nummers wilt overslaan.
  Om meerdere nummers ineens over te slaan, draait u even aan de knop en laat u dez vervolgens los. Draai er binnen de seconde opnieuw aan en houd de knop in deze stand. Wanneer het gewenste nummer is bereikt, laat u de knop los.
  * *Automatic Music Sensor*
- Handmatig zoeken: Hiermee kunt u het gewenste gedeelte van een track zoeken. Draai de regelaar naar links of naar rechts tot u het gewenste gedeelte hebt gevonden.

Tijdens radio / TV-ontvangst:
- Automatisch afstemmen: Hiermee wordt automatisch op een zender afgestemd. Wanneer op een zender is afgestemd, stopt het zoeken automatisch. Draai enkele malen aan de knop tot de gewenste zender wordt ontvangen.
- Handmatig een zender zoeken. Draai de regelaar naar links of naar rechts en houd de regelaar in die stand tot de gewenste zender wordt ontvangen. Wanneer u binnen de seconde opnieuw draait, kunt u handmatig naar een andere zender blijven zoeken.

3 OFF-toets
Indrukken om het toestel uit te schakelen.

4 MODE-toets
- Om van kant te wisselen.
- Om CD-toestellen te kiezen wanneer verschillende CD-toestellen zijn aangesloten. Bijvoorbeeld: CD1 → CD2 → ···
- Om MD-toestellen te kiezen wanneer verschillende MD-toestellen zijn aangesloten. Bijvoorbeeld: MD1 → MD2 → ···
- Om de vooraf ingestelde groepen te wijzigen.
  Model FM / AM:
  Bijvoorbeeld: FM1 → FM2 → AM → ···
  Model FM / MW / LW(SW):
  Bijvoorbeeld: FM1 → FM2 → MW → LW(SW) → ···
- Om van TV / video-mode te wisselen (enkel voor U.S.A. en Canada).

5 ATT-toets
Druk op deze toets als u het geluid tijdelijk wilt dempen.

De toetsen 6 en 7 activeren de verschillende functies van de speler.

— Hoofdtoestel met SEL toets.

6 SEL-toets
7 DSPL-toets* (modellen met DSPL toets op het hoofdtoestel)
FILE-toets* (modellen met FILE toets op het hoofdtoestel)
Breng het juiste label aan dat de functies van het aangesloten hoofdtoestel aangeeft.
Raadpleeg de handleiding van het hoofdtoestel.

— Een speler hebt met de toets SOUND.

6 SOUND toets*
7 LIST-toets* (modellen met LIST toets op het hoofdtoestel)
DSPL-toets* (modellen met DSPL toets op het hoofdtoestel)
Breng het juiste label aan dat de functies van het aangesloten hoofdtoestel aangeeft.
Raadpleeg de handleiding van het hoofdtoestel.

* Deze toets werkt op dezelfde manier als de toets op het hoofdtoestel.

8 SOURCE-toets
Druk op deze toets als u een programmabron wilt kiezen.

9 PRESET/DISC-regeling
VOL-knop indrukken en vooraf ingestelde. (De VOL-knop en de SEEK / AMS-knop draaien samen.)
- Om snel vooruit te spoelen. Als u wilt terugkeren naar normale weergave, drukt u op de MODE-toets.
- Om van disc te wisselen wanneer (een) CD / MD-toestel(len) is (zijn) aangesloten.
- Om zenders te ontvangen die zijn opgeslagen onder de voorkeuzetoetsen op het hoofdtoestel.

De bedieningsrichting wijzigen

De standaardinstelling van de bedieningsrichting is weergegeven in illustratie (**A**).
Als u de bedieningssatelliet aan de rechterzijde van de stuurkolom monteert is het desgewenst mogelijk om de instelling van de bedieningsrichting om te draaien.
Druk toets 6 tenminste twee seconden in, terwijl u de toets VOL (**B**) ingedrukt houdt.

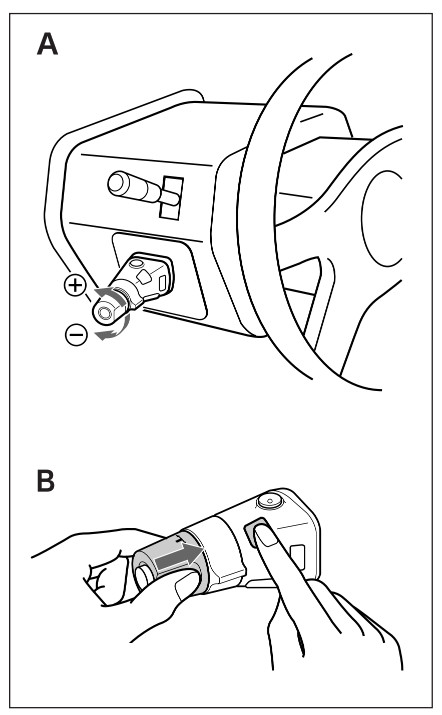

Wanneer de POWER SELECT schakelaar op uw hoofdtoestel in de stand ❸ (OFF) staat, kan uw hoofdtoestel pas worden bediend met de bedieningssatelliet als een van de werkingstoetsen wordt ingedrukt of als een disc / cassette wordt ingebracht om het hoofdtoestel te activeren. Afhankelijk van het type kan het hoofdtoestel worden aangezet met de toets SOURCE op de bedieningssatelliet. Raadpleeg de handleiding van het hoofdoestel voor meer gedetailleerde informatie.

Funktioner

Med vridkontrollen kan du använda ljudutrustningen lika lätt som du slår på och av helljuset eller vindrutetorkarna.
Använd vridkontrollen tillsammans med huvudenheter som har ett speciell uttag för vridkontroller.

Observera
Den här vridkontrollen kan inte användas tillsammans med enheter som är anpassade för vridkontrollen RM-X38/X33/X32 eller S-kontrollen RM-X1S.

Kontrollernas placering och funktion

Följande knappar och kontroller (förutom SOURCE- och MODE-knapparna) har samma funktioner som motsvarande knappar och kontroller på huvudenheten och den trådlösa fjärrkontrollen.
Det finns mer information om knapparna och kontrollerna i bruksanvisningen till Sonys billjudutrustning.

1 VOL-knapp

2 SEEK/AMS-knapp
Under uppspelning av kassettband eller CD- / MD-skiva:
- AMS*-funktionen: Letar efter början på alla spår. Vrid kontrollen det antal gånger du vill hoppa över spår.
  Vill du hoppa över flera spår samtidigt vrider du kontrollen och släpper den i sedan med en gång. Inom en sekund vrider du den igen och håller den där. När du har kommit till önskat spår släpper du vridkontrollen igen.
  * *Automatic Music Sensor*
- Manuell sökning: Letar efter önskat avsnitt av ett spår. Vrid kontrollen åt vänster eller åt höger och håll den i det läget tills önskat avsnitt har hittats.

Under radio- / TV-mottagning:
- Automatisk inställning: Automatisk kanalinställning. När en kanal påträffas avslutas sökningen automatiskt. Vrid kontrollen upprepade gånger tills du har hittat önskad kanal.
- Manuell kanalsökning. Vrid kontrollen åt vänster eller åt höger och håll den i det läget tills du har hittat önskad kanal. Du kan fortsätta att manuellt söka efter nästa kanal genom att inom en sekund vrida kontrollen ännu en gång.

3 OFF-knapp
Trycker du på när du vill stänga av enheten.

4 MODE-knapp
- Byter uppspelningssida på kassetten..
- Väljer CD-spelare när flera CD-spelare är anslutna.
  Till exempel: CD1 → CD2 → ···
- Väljer MD-spelare när flera MD-spelare är anslutna.
  Till exempel: MD1 → MD2 → ···
- Växlar mellan de förinställda grupperna.
  FM / AM-modell:
  Till exempel: FM1 → FM2 → AM → ···
  FM / MW / LW(SW)-modell:
  Till exempel: FM1 → FM2 → MW → LW (SW) → ···
- Växlar mellan TV / videoläge (endast modeller i USA och KANADA).

5 ATT-knapp
Trycker du på när du tillfälligt vill dämpa ljudet.

Med knapparna 6 och 7 aktiveras de olika funktionerna på huvudenheten.

— Huvudenheten med SEL-knapp.

6 SEL-knapp*
7 DSPL-knapp* (på modeller med DSPL-knapp på huvudenheten)
FILE-knapp* (på modeller med FILE-knapp på huvudenheten)
Fäst den etikett som motsvarar den anslutna enhetens funktion.
Se bruksanvisningen till huvudenheten för mer information.

— På huvudenheten finns knappen SOUND.

6 SOUND-knapp*
7 LIST-knapp* (på modeller med LIST-knapp på huvudenheten)
DSPL-knapp* (på modeller med DSPL-knapp på huvudenheten)
Fäst den etikett som motsvarar den anslutna enhetens funktion.
Se bruksanvisningen till huvudenheten för mer information.

* Fungerar på samma sätt som knappen på huvudenheten.

8 SOURCE-knapp
Trycker du på när du vill välja programkälla.

9 PRESET/DISC-kontroll
Tryck på och vrid VOL-kontrollen. (VOL-kontrollen och SEEK / AMS-kontrollen vrids samtidigt.
- Bandet snabbspolas. Återgå till normal uppspelning genom att trycka på MODE-knappen.
- Byter skiva när en eller flera CD- / MD-spelare är anslutna.
- Tar emot de kanaler som har lagrats på förinställda nummerknappar på huvudenheten.

Att observera angående vridriktning för vridkontrollens reglage.

Reglagens riktning är fabriksinställda enligt bild (**A**). Om du vill montera vridkontrollen till höger om styrkolumnen kan du ändra vridriktningen på reglagen. Tryck på knapp 6 i minst två sekunder samtidigt som du trycker ned VOL-kontrollen (**B**).

När POWER SELECT-reglaget på huvudenheten är i läget ❸ (OFF) kan du endast styra huvudenheten med fjärrkontrollen om du har aktiverat den genom att trycka på någon av knapparna eller sätta i en CD-skiva eller ett kassettband. Beroende på vilken typ av huvudenhet du använder kan slå av den med SOURCE-knappen på vridkontrollen. Mer information finns i bruksanvisningen som medföljer huvudenheten.

Caratteristiche

Con questo dispositivo è possibile controllare l'impianto audio dell'auto altrettanto facilmente quanto i tergicristalli o i fari durante la guida.
Utilizzare questo comando a rotazione con apparecchi principali dotati dell'apposita presa di ingresso per questo dispositivo di comando.

Nota
Questo comando a rotazione non può essere utilizzato per apparecchi predisposti per il comando a rotazione RM-X38/X33/X32 e comando S RM-X1S.

Localizzazione e funzione dei comandi

I tasti e i comandi seguenti (ad eccezione dei tasti SOURCE e MODE) hanno le stesse funzioni di quelli sull'apparecchio principale o sul telecomando.
Per maggiori informazioni relative alle funzioni di ciascun tasto o comando, fare riferimento al manuale di istruzioni del vostro impianto audio.

1 Comando VOL (volume)

2 Comandi SEEK/AMS
Durante la riproduzione cassetta o la riproduzione CD / MD:
- Funzione Sensore Musicale Automatico (AMS)*: Localizza l'inizio delle piste. Ruotare il comando per il numero di volte quante sono le piste che si desiderano saltare.
  Per saltare vari brani, ruotare per un attimo il comando, quindi rilasciarlo. Dopo un secondo, ruotarlo nuovamente e mantenerlo in questa posizione. Una volta raggiunto il brano desiderato, rilasciarlo.
  * *Sensore Musicale Automatico*
- Ricerca manuale: Localizza la sezione desiderata di una pista. Ruotare il comando a destra o a sinistra e tenerlo nella posizione ruotata fino a che non sia stata localizzata la sezione desiderata.

Durante la ricezione radio / TV:
- Sintonia automatica: Sintonizza automaticamente una stazione. La ricerca si arresta automaticamente non appena una stazione è sintonizzata. Ruotare per un attimo il comando numerose fino a che non viene sintonizzata la stazione desiderata.
- Ricerca manuale di una stazione. Ruotare il comando a destra o a sinistra e mantenerlo in posizione ruotata fino a che la stazione desiderata non viene sintonizzata. E' possibile continuare la ricerca manuale di un'altra stazione ruotando nuovamente il comando nello spazio di un secondo.

3 Tasto OFF
Premere il tasto OFF per spegnere l'apparecchio.

4 Tasto MODE
- Cambia il lato di riproduzione della cassetta.
- Seleziona gli apparecchi CD se sono collegati diversi apparecchi CD.
  Ad esempio: CD1 → CD2 → ···
- Seleziona apparecchi MD se sono collegati diversi apparecchi MD.
  Ad esempio: MD1 → MD2 → ···
- Cambia i gruppi preimpostati.
  Modello FM / AM:
  Per esempio: FM1 → FM2 → AM → ···
  Modello FM / MW / LW(SW):
  Per esempio: FM1 → FM2 → MW → LW (SW) → ···
- Cambia il modo TV / video (Solo per i modelli degli U.S.A e Canada).

5 Tasto ATT
Premere per attenuare il suono momentaneamente.

I tasti 6 e 7 attivano la funzione opportuna sull'apparecchio principale.

— L'apparecchio principale è provvisto del tasto SEL.

6 Tasto SEL*
7 Tasto DSPL* (modelli con il tasto DSPL sull'apparecchio principale)
Tasto FILE* (modelli con il tasto FILE sull'apparecchio principale)
Applicare l'etichetta corrispondente alle funzioni dell'apparecchio principale collegato.
Fare riferimento al manuale d'uso dell'apparecchio principale.

— L'apparecchio principale è provvisto del tasto SOUND.

6 Tasto SOUND*
7 Tasto LIST* (modelli con il tasto LIST sull'apparecchio principale)
Tasto DSPL* (modelli con il tasto DSPL sull'apparecchio principale)
Applicare l'etichetta corrispondente alle funzioni dell'apparecchio principale collegato.
Fare riferimento al manuale d'uso dell'apparecchio principale.

* Funziona allo stesso modo del tasto sull'apparecchio principale.

8 Tasto SOURCE
Premere questo tasto per selezionare i segnali d'ingresso.

9 Comando PRESET/DISC.
Premere e ruotare il comando VOL. (I comandi VOL o SEEK / AMS ruotano assieme.
- Avvolge rapidamente la cassetta. Per ripristinare la riproduzione normale, premere il tasto MODE.
- Cambia il disco quando uno o più apparecchi sono collegati.
- Cambia le stazioni memorizzate sui tasti numerici preimpostati sull'apparecchio principale.

Modifica della direzione operativa

La direzione operativa dei comandi è preimpostata in fabbrica secondo quanto illustrato (**A**). Se fosse necessario montare il comando a rotazione a destra del volante, è possibile invertire la direzione operativa dei comandi. Premere il tasto 6 per oltre due secondi premendo contemporaneamente il comando VOL (**B**).

Quando l'interruttore POWER SELECT sull'apparecchio principale è impostato sulla posizione ❸ (OFF), l'apparecchio principale non può essere controllato con il comando a rotazione, a meno che non venga premuto uno dei tasti operativi oppure non venga inserito un disco o una cassetta per attivare l'apparecchio principale. A seconda del tipo di apparecchio principale, è possibile accendere l'apparecchio con il tasto SOURCE del comando a rotazione. Per ulteriori informazioni, fare riferimento al Manuale d'uso dell'apparecchio principale.

Características

Este comando rotativo permite-lhe controlar o equipamento áudio com a mesma facilidade com que controla os manípulos das luzes ou do limpa-vidros de seu automóvel durante a condução.
Utilize este comando rotativo com os aparelhos principais equipados com o jack de entrada especial para o comando rotativo.

Nota
Este comando rotativo não pode ser utilizado com aparelhos concebidos para o comando rotativo RM-X38/X33/X32 e para o comando S RM-X1S.

Localização e Função dos Comandos

As teclas e os controlos indicados (excepto as teclas MODE e SOURCE) partilham as mesmas funções dos comandos e das teclas do aparelho principal ou do telecomando. Para mais informações sobre as funções de cada tecla ou comando, consulte o manual das instruções de funcionamento do equipamento áudio da Sony para automóveis.

1 Comando VOL (volume)

2 Comando SEEK/AMS
Durante a reprodução de cassetes ou de CDs / MDs:
- Função AMS*: Localiza o início das faixas. Rode o comando o número de vezes que desejar saltar as faixas.
  Para saltar várias faixas de uma vez, rode o comando momentaneamente e solte-o. Passado de um segundo, rode-o novamente e segure-o nesta posição. Quando atingir a faixa pretendida, solte-o.
  * *Sensor de Música Automático*
- Busca manual: Localiza a parte desejada de uma faixa. Rode o comando para a esquerda ou para a direita e mantenha-o na mesma posição até que tenha localizado a parte desejada.

Durante a recepção de rádio / TV:
- Sintonização automática: Sintoniza automaticamente uma estação. Quando a estação estiver sintonizada, a busca pára automaticamente. Rode o comando momentaneamente várias vezes até sintonizar a estação pretendida.
- Busca automática de uma estação. Rode o comando para a esquerda ou para a direita, mantendo-o na mesma posição até que a estação desejada seja sintonizada. Se voltar a rodar o controlo num intervalo de um segundo, pode continuar a efectuar a pesquisa manual de outra estação.

3 Tecla OFF
Carregue nesta tecla para clesligar o aparelho.

4 Tecla MODE
- Muda o lado de reprodução da cassete.
- Selecciona os dispositivos de CD no caso de estarem vários ligados.
  Por exemplo: CD1 → CD2 → ···
- Selecciona os dispositivos de MD no caso de estarem vários ligados.
  Por exemplo: MD1 → MD2 → ···
- Muda os grupos pré-programados.
  Modelo FM / AM:
  Por exemplo: FM1 → FM2 → AM → ···
  Modelo FM / MW / LW(SW):
  Por exemplo: FM1 → FM2 → MW → LW (SW) → ···
- Muda o modo de TV / Video (Apenas para os modelos dos E.U.A. e Canadá).

5 Tecla ATT
Carregue na tecla para baixar o som por momentos.

As teclas 6 e 7 activam as várias funções do aparelho principal.

— Aparelho principal equipado com a tecla SEL.

6 Tecla SEL*
7 Tecla DSPL* (modelos cujo aparelho prinicpal possua a tecla DSPL)
Tecla FILE* (modelos cujo aparelho prinicpal possua a tecla FILE)
Cole a etiqueta que indica as funções do aparelho principal que está ligado.
Consulte as instruções de funcionamento do aparelho principal.

— Aparelho principal equipado com a tecla SOUND.

6 Tecla SOUND*
7 Tecla LIST* (modelos cujo aparelho prinicpal possua a tecla LIST)
Tecla DSPL* (modelos cujo aparelho prinicpal possua a tecla DSPL)
Cole a etiqueta que indica as funções do aparelho principal que está ligado.
Consulte as instruções de funcionamento da unidade principal.

* Funciona de forma idêntica à tecla do aparelho principal.

8 Tecla SOURCE
Carregue para seleccionar as fontes do programa.

9 Controlo PRESET/DISC.
Carregue e rode o comando VOL. (Os controlos VOL e SEEK / AMS rodam em simultâneo.
- Rebobina rapidamente a fita. Para voltar à reprodução normal, carregue na tecla MODE.
- Muda o disco no caso de estar ligado um dispositivo de CD / MD (ou dispositivos de CD / MD).
- Recebe as estações memorizadas nas teclas numéricas pré-definidas do aparelho principal.

Alterar a direcção de funcionamento dos comandos

A direcção de funcionamento dos comandos vem pré-definido de fábrica como se mostra na figura (**A**). Se precisar de montar o telecomando rotativio do lado direito da coluna da direcção, pode inverter a direcção de funcionamento dos comandos. Carregue em 6 durante mais de dois segundos ao mesmo tempo que carrega em VOL (**B**).

Se o interruptor POWER SELECT do aparelho estiver na posição ❸ (OFF), o aparelho não pode ser activado pelo telecomando a não ser que carregue numa das teclas de funcionamento ou introduza uma cassete / disco para activar o aparelho. Dependendo do tipo de aparelho, pode ligar o aparelho com a tecla SOURCE do telecomando. Para mais informações, consulte as instruções de funcionamento do aparelho.

ｯSｼx

・Hｦｹｱﾛｯ 廾ｬｻｻｱｱｾｹ｡Mｱzｯ爬ｏtrｔp､ｧ､､｡MｩMｱｱｨ Tｨｮe､隋ｿOｩﾎｨZ @ｼﾋｴｺ ｱｱｨ Tｨｮｺｵｵ Tｸﾋｸm､ｧｾﾞｧ@-
・uｦｳｨ匣ｶｱMｨﾑｱﾛｯ 廾ｬｻｻｱｱｾｹｨﾏ･ﾎｪｺｯSｮ X｡､f､ｧｭｵｵ Tｸﾋｸm･Dｾ M､~ｯ 爭Hｦｹｱﾛｯ 廾ｵｬｻｻｱｱｾｹｾﾞ ﾁa-

ｵ
ｬｰｱﾛｯ 廾ｬｻｻｱｱｾｹ RM-X38/X33/X32・H､ﾎS ｻｻｱｱｾｹ RM-X1Sｵ・ｦﾓｳ]ｴpｪｺｴｵｵ Tｸﾋｸm｡M､｣ｯ 爭H・ｻｱﾛｯ 廾ｬｻｻｱｱｾｹｾﾞ ﾁa-

ｱｱｨ ｹｪｺｦｽm､ﾎ･\ｯ

､Uｦｸｾﾞｧ@ｷ茫ﾎMｱｱｨ ﾛｶs｡]SOURCE､ﾎMODEｷ葵｣･~｡^｡Mｨ 茹\ｯ爻M･Dｾ ﾎｵL ｽuｻｻｱｱｾｹｪｺ･\ｯ牀ﾛｦP-
ｦUｪｾﾞｧ@ｷ茫ﾎｱｱｨ ｹｪｸﾔｨｱﾓ｡ｩ Mｽﾐｰﾑｾ\ Sonyｨ Tｨｮｵｵ Tｸﾋｸm､ｧｨﾏ･ﾎｻ｡ｩ ﾁ-

1 VOL｡]ｭｵｶq｡^ｱｱｨ ｹ

2 SEEK/AMS｡]ｴMｧ荅™ｭｵｼｷPｪｾ｡^ｱｱｨ ｹ
ｦbｿ©ｭｵｱaｩﾎCD/MDｼｽｩ ｧ､､｡G
- AMS*・\ｯ爍Gｯ犇Mｧ荼qｦｱ－_ｯI-ｪnｸ ､ｴXｦｱｵKｱﾛｯ犇Xｦｸｦｹｱｱｨ ｹ-ｭYｪn､@､Uｸ Lｦnｴ Xｭｺｺqｦｱｮ｣｡Mｽﾐｩｳｓｔ ﾛｯ梧ｱｨ ﾛｶs､ 隋MｵMｵ皓 }､ ｱｵｵﾛ ｦb 1 ｬ ζ ｷ・H､ｺ｡M､Sｭｵｷsｱﾛｯ爲ﾃｨﾏｱﾛｱ皚Oｵ bｭｵおｾｪｺｦずm-ｷ I 茯くnｦｬｬ・ｪｺｺq ｦｱｮ｣｡M､ 祚 }ｱﾛｶs-
  * *AMS ｧYｬ－ Automatic Music Sensor､ｧｷYｼg-*
- ､籲ｯｴMｧ荅Gｯ犇Mｧ荐ｱ､､ｬYｬqｸｨ-・ｪ・kｱﾛｯ爬ｹｱｱｨ ｹｪｽｨ お茯くnｦｬｬ・ｪｺｺqｦｱｬq ｸｨｬ－､

ｦbｦｬｪｵ｡™ｸqｵ ｵｦｬ､ｧ､､｡G
- ｦﾛｰｯｽｭｿﾓ・\ｯ爍Gｯ爬ﾛｰｯｴMｧ荵q・x-ｭYｧ茯ぎYｪﾓｸq・x｡M・ｻｾ Kｦﾛｰｯｰｱ､ Uｨﾓ-ｼﾆｦｸｸｩｓｔ ﾛｯ爬ｹｱｱｨ ｹｪｽｨ こｵｦｬｨくnｦｬｬ・ｪｺｹq・xｬ－､
  爨籲ｯｽｭｿﾓｸq・x-・ｪ・kｱﾛｯ爬ｹｱｱｨ ｹｪｽｨ お茯くnｦｬｬ・ｪｺｹq・xｬ－､ ｪYｦb 1 ｬ ζ ﾄｷ・H､ｺ｡M､Sｦ Aｦｸｱﾛｯ狃ｭｸｸ｡Mｵkｯ狷ﾄ Mｧ荷U､@ｭﾓｸq・x-

3 OFF｡]ｸqｷｽ､ｷｯ_｡^ｷ
ｨﾑ､ｷｯ_・ｻｻｻｱｱｾｹｹqｷｽ､ｧ・ﾎ-

4 MODE｡]ｾﾞｧ@ｪｬｺAｯ犇ｵ｡^ｷ
- ｯ爰 ﾜｿ©ｭｵｱaｴｺｼｽｩ ｱ-
- ｭYｳs ｱｵｦh・x CD ｮﾉｨﾑｿ ﾜ CD ､ｧ・ﾎ-
  ｨﾒｦp｡GCD1→CD2→···
- ｭYｳs ｱｵｦh・x MD ｮﾉｨﾑｿ ﾜ MD ､ｧ・ﾎ-
  ｨﾒｦp｡GMD1→MD2→···
- ｧ ﾜｸwｽｳｪiｬq-
  FM/AMｾ ｬ｡G
  ｨﾒｦp｡GFM1→FM2→AM→···
  FM/MW/LW (SW)ｾ ｬ｡G
  ｨﾒｦp｡GFM1→FM2→MW→LW (SW)→···
- ｯ爰 ﾜｸqｵ ™ｿ©ｼv､ｧｩ M､隕｡｡]･uｭｩ 熙ﾎ･[ｮｳ､jｾ ｬ｡^-

5 ATT｡]ｮ ｵ｡^ｷ
ｨﾑｼﾈｮﾉﾖｮ ｵ､ｧ・ﾎ-

6 ｩM 7 ｷ葱 ｳ・Dｾ ｳ､｣ｦPｪｺ･\ｯ

— ｦb・Dｾ ｳ SEL ｷ葉ﾉ

6 SEL｡]ｿ ﾜ｡^ｷ
7 DSPL ｷ °]ｱaDSPLｷ茖ｺｾ ｬ｡^
FILE ｷ °]ｱaFILEｷ茖ｺｾ ｬ｡^
ｿ ﾜｻPｩsｱｵｵｪｺ・Dｾ \ｯ牀ﾛｦPｪｺｼﾐﾃｱｨﾏ･ﾎ-
ｽﾐｰﾑｷﾓ・Dｾ ｺｨｱ・ﾎｻ｡ｩ ﾁ-

— ｦb・Dｾ ｳ SOUND ｷ葉ﾉ

6 SOUND ｷ
7 LIST ｷ °]ｱaLISTｷ茖ｺｾ ｬ｡^
DSPL ｷ °]ｱaDSPLｷ茖ｺｾ ｬ｡^
ｿ ﾜｻPｩsｱｵｵｪｺ・Dｾ \ｯ牀ﾛｦPｪｺｼﾐﾃｱｨﾏ･ﾎ-
ｽﾐｰﾑｷﾓ・Dｾ ｺｨｱ・ﾎｻ｡ｩ ﾁ-

* ｩM・Dｾ ｺｦｹｷ茹\ｯ牀ﾛｦP-

8 SOURCE｡]ｭｵｷｽｿ ﾜ｡^ｷ
ｨﾑｿ ﾜｵｪnｦｬｬ・ｪｺｭｵｷｽ､ｧ・ﾎ-

9 PRESET/DISC｡]ｸwｽｳ｡™ｺﾐ､ ^ｱｱｨ ｹ
ｵ ｣ｦｹｱｱｨ ｹｨﾃﾀｱﾛｯ VOLｱｱｨ ｹ-｡]VOLｱｱｨ ｹｩNｩM SEEK/AMSｱｱｨ ｹｳs－ﾊ ｾﾞｧ@-｡^
- ｯ爰 ﾖｳtｨ a-ｭnｵざ_・ｭｱﾔｳtｵｬｮ｣｡Mｵ ｣ MODEｷ
- ｭYｳsｱｵ CD/MD ｰﾛ､ 犇ｵｾｹ｡]､@・xｩﾎｦh・x｡^ｮﾉｯ爰 ﾜｰﾐ､
- ｯ爬ｨｬｬ・ｦsｸxｩ Dｾ ｺｹwｽｳｸｹXｷ荳ｪｪｺｹq・x-

ｱﾛｯ犲ｻｱｱｾｹｪｺｾﾞｧ@､隕Vｶｷｪｾ

ｦpｹｱ｡]**A**｡^ｩﾒ･ﾜ｡Mｱｱｨ ｹｬ－､uｼtｳ]ｩwｪｺｾﾞｧ@､隕V-
ｦpｪGｱzｻﾝｪnｱNｱﾛｯ犲ｻｱｱｾｹｦwｸﾋｦbｯ爬Vｬ Wｪｺ･kｦ荳ｸｸ｡Mｱz・i･Hｭﾏｯ爲ﾃ瞋 ｧ@､隕V-ｪnｧ ﾜ､隕Vｮﾉ｡Mｽﾐ､@ｭｱｵ VOLｱｱｨ ｹ｡M､@ｭｱｵ ｣6ｷ荐ｿ､ｺ2ｬ ζ ｷ・H､W｡]**B**｡^-

｡@｡@ｷ I 簁Dｾ WｪｺPOWERSELECTｶ}ﾃ]ｩwｩ ｧ❸｡ｨ｡]OFF｡^ｦずmｮﾉ｡M－｣ｵD ｵ U､@ｭｾﾞｧ@ｷ茫ﾎｸｶ､J､@ｭｾ-ﾛｺﾐ｡™・dｱa・Hｿ Eｬ｡・Dｾ Mｧ_ｵhｵK､｣ｯ 爭ﾎｻｻｱｱｾｹｾﾞ ｧ@・Dｾ ｦｳｨｦｾ ｬｬO・i・ﾎｱﾛｯ犲ｻｱｱｾｹｪｺ SOURCE ｷ茹ｴｶ}・Dｾ qｷｽｪｺ-ｸｬｨﾓｻ｡ ｩ Mｽﾐｰﾑｷﾓ・Dｾ ｺｨｱ・ﾎｻ｡ｩ ﾁ-