SONY

2-667-229-**11**(1)

Sports Pack

Operating Instructions
Mode d’emploi
Bedienunganleitung
Manual de instrucciones

SPK-HCB

© 2006 Sony Corporation Printed in Japan

Owner’s Record

The model and serial numbers are located inside of the unit. Record the serial number in the space provided below. Refer to them whenever you call upon your Sony dealer regarding this product.

Model No. **SPK-HCB** Serial No.

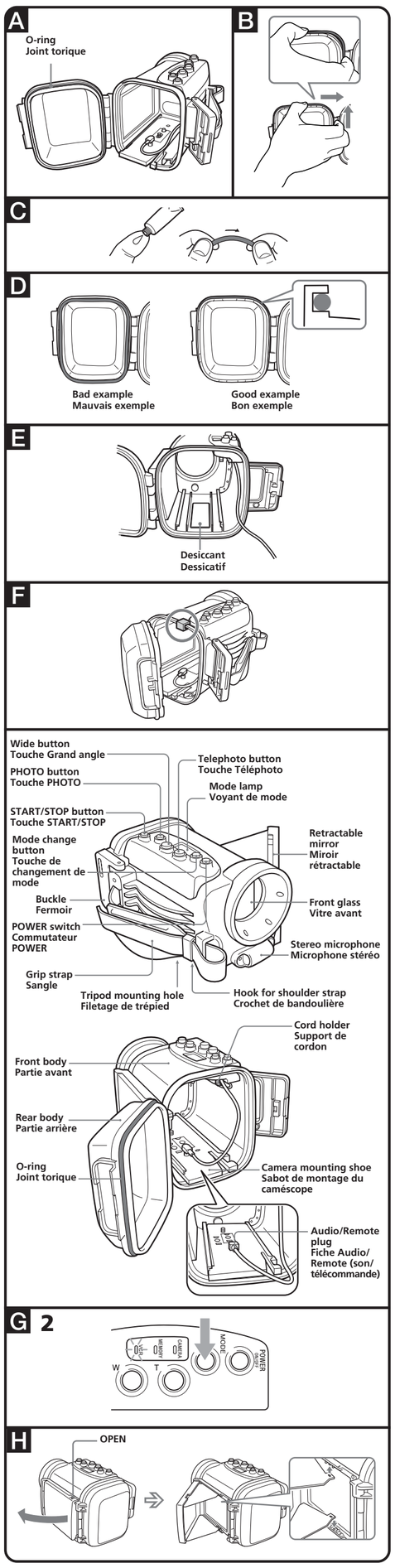

http://www.sony.net/

Printed on 100% recycled paper using VOC (Volatile Organic Compound)-free vegetable oil based ink.

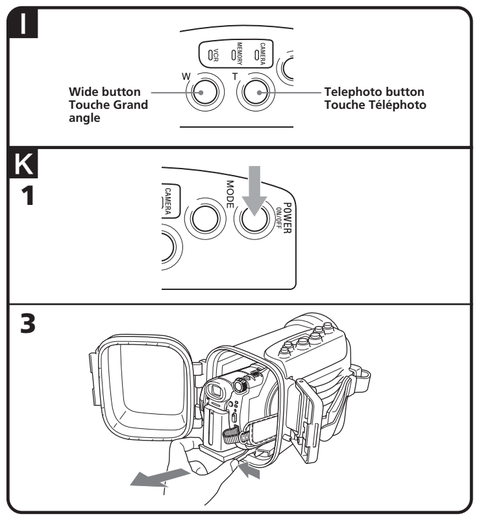

English

NOTICE FOR THE CUSTOMERS IN THE U.S.A

CAUTION

You are cautioned that any changes or modifications not expressly approved in this manual could void your authority to operate this equipment.

NOTE:

This equipment has been tested and found to comply with the limits for a Class B digital device, pursuant to Part 15 of the FCC Rules. These limits are designed to provide reasonable protection against harmful interference in a residential installation. This equipment generates, uses, and can radiate radio frequency energy and, if not installed and used in accordance with the instructions, may cause harmful interference to radio communications. However, there is no guarantee that interference will not occur in a particular installation. If this equipment does cause harmful interference to radio or television reception, which can be determined by turning the equipment off and on, the user is encouraged to try to correct the interference by one or more of the following measures:

– Reorient or relocate the receiving antenna.
– Increase the separation between the equipment and receiver.
– Connect the equipment into an outlet on a circuit different from that to which the receiver is connected.
– Consult the dealer or an experienced radio/TV technician for help.

- This Sports Pack SPK-HCB is exclusively for use with the Sony digital video camera recorder HDR-HC3, DCR-DVD905/DVD805/DVD803/DVD755/DVD705/DVD703/DVD653/DVD605/DVD602/DVD505/DVD405/DVD404/DVD403/DVD305/DVD304/DVD205/DVD203/DVD202/DVD105/DVD103/DVD92/SR100/SR90/HC96/HC94/HC90/HC46/HC44/HC43/HC42/HC39/HC36/HC35/HC33/HC32/HC26/HC24/HC23/HC22/HC21/HC19/HC17.
- The sports pack SPK-HCB is water- and moisture- resistant, making it possible to use the Sony digital video camera recorder (referred to below as “video camera”).

  - Usable at the depth as low as 5 meters (17 feet) under water.
  - For using your video camera with this pack, refer to the operating instructions of the video camera.
  - Before you start recording, make sure that the video camera is working correctly and there is no water leakage.
  - Sony does not accept liability for damage to the video camera, battery, etc., when using the sports pack or for the cost of recording if water leakage occurs as a result of incorrect use.

Precautions on Use

- Do not subject the front glass to strong shock, as it may crack.
- Avoid opening the sports pack in the sea or at the beach. Preparation such as installing and changing the cassette tape, “Memory Stick Duo” and disc should be done in a place with low humidity and no salty air.
- Do not throw the sports pack into the water.
- Avoid using the sports pack in places with storong waves.
- Avoid using the sports pack under the following situations:
  – in a very hot or humid place.
  – in water hotter than 40 °C (104 °F).
  – at temperatures lower than 0 °C (32 °F).

  In these situations moisture condensation or water leakage may occur and damage the equipment.
- Avoid installing the video camera in a humid place. Installing in a humid place will lead to condensation.
- Use the sports pack for no longer than one hour at a time in temperatures above 35 °C (95 °F).
- Do not leave the sports pack under direct sunlight for a long period of time. If you cannot avoid leaving the sports pack under direct sunlight, be sure to cover the pack with a towel or other protection.

If sun oil is on the sports pack, be sure to wash it off thoroughly using lukewarm water. If the sports pack is left with sun oil on its body, the surface of the sports pack may become discolored or damaged. (such as cracks on the surface)

Water Leakage

If water happens to leak in, stop exposing the sports pack to water immediately.
If the video camera gets wet, take it to the nearest Sony service facility immediately. Repair costs must be borne by the customer.

Handling the O-ring

What is the O-ring?

The O-ring ensures the waterproof qualities of the sports pack or other equipment. (See illustration A)

O-ring maintenance is very important. Failure to carry out O-ring maintenance according to the instructions may lead to water leakage and cause the sports pack to sink.

Handling the O-ring

Fit the O-ring

Avoid fitting the O-ring in dusty or sandy locations.

1 Remove the O-ring. (See illustration B)

- To remove the O-ring, press it and slide it in the direction of the arrow as illustrated. The O-ring has enough slack to be able to be removed easily. Be careful not to scratch the O-ring with your fingernail.
- Do not use a pointed or metal object to remove the O-ring. This kind of object may scratch or damage the sports pack groove or O-ring.

2 Inspect the O-ring.

- Check carefully for the following. If found, wipe off with a soft cloth or tissue paper.
  – Is there any dirt, sand, hair, dust, salt, thread scraps, etc. on the O-ring?
  – Is there any old grease on the O-ring?

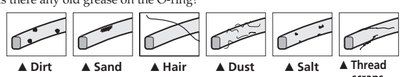

- Lightly run your fingertip around the O-ring to check for any invisible dirt.
- Be careful not to leave any cloth or tissue paper fibers on the O-ring after wiping it.
- Check the O-ring for cracks, skewing, distortion, fine splitting, scratches, sand inclusion, etc. Replace the O-ring if it is cracked or scratched.

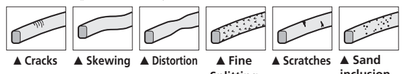

3 Inspect the O-ring groove.
Grains of sand or hardened salt sometimes get into the groove. Carefully remove them by blowing with an air spray or by wiping them with a cotton wool bud. Be careful not to leave any fibers from the cotton wool bud inside.

4 Inspect the contact surface on the other side of the O-ring in the same way.

5 Apply a coating of grease to the O-ring.

- Use your fingertips to thinly coat the entire surface of the O-ring with a small drop of grease. (See illustration C)
- Do not use paper or cloth as fibers may stick to the O-ring.
- Make sure there is always a thin coating of grease on the surface of the O-ring. Grease protects the O-ring and prevents wear.
- Fit the O-ring immediately after coating it with grease. Do not leave the greased O-ring on a table or other surface.

6 Fit the O-ring into the groove of the sports pack.
Fit the O-ring evenly into the groove paying attention to the following points:
– Check for dirt on the O-ring.
– Check the O-ring is not twisted. (See illustration D)

How to check for water leakage

After replacing the O-ring, close the sports pack without inserting the equipment you are going to use. Immerse the sports pack in water to a depth of about 15 cm for about three minutes and check that no water leaks in.

Maintenance

If the sports pack is allowed to dry with sea water still in the O-ring groove, salt crystals form which may impair the O-ring’s functions.

O-ring serviceable life

The serviceable life of the O-ring varies with frequency of use of the sports pack and conditions. Generally, it is about one year.
Even if the O-ring is not cracked or scratched, deformation or wear reduces its waterproof qualities. Replace the O-ring with a new one if you find cracks, skewing, distortion, fine splitting, scratches, sand inclusion, etc.
After replacing, check that no water leaks in.

Grease

Use the grease supplied. Using other manufacturer’s grease will damage the O-ring, and cause water leaks.

Anti-fogging lens solution

Coat the surface of the front glass with the supplied anti-fogging lens solution. This is effective in anti-fogging.

How to use the anti-fogging lens solution

Apply 2 or 3 drops of the liquid to the front glass and wipe evenly to spread the liquid out by using the swabs, a soft cloth or tissue paper.

Desiccant

To increase the anti-fogging effect in addition to using the anti-fogging lens solution, use the desiccant supplied. Insert new one desiccant into the sports pack 1 to 2 hours before recording. Put the desiccant in the camera mounting shoe rail space inside the front body. (See illustration E) Be careful not to catch the desiccant with the camera mounting shoe. Keep the remaining desiccant in its original bag, and keep the bag firmly closed. Do not return the desiccant to the bag after use, or you will reduce the effect of the unused desiccant. Use a new desiccant to increase the anti-fogging effect. Do not leave the desiccant in the sports pack.

O-ring, grease, anti-fogging lens solution and desiccant

You can obtain the O-ring, grease, anti-fogging lens solution and desiccant at the nearest Sony dealer.
O-ring (model No. 2-668-985-01)
Grease (model No. 2-582-620-01)
Anti-fogging lens solution (model No. 3-072-039-01)
Desiccant (model No. 2-672-372-01)

Maintenance

- After recording in a location with a sea breeze, wash the sports pack thoroughly in fresh water with the buckles fastened to remove salt and sand, then wipe with a soft dry cloth. It is recommended that you submerge the sports pack in fresh water for about 30 minutes. If it is left with salt on it, metal portions may be damaged or rust may form and cause water leakage. Be careful not to hit the sports pack with other equipment when submerging the sports pack in fresh water. When the water pressure is low and the bend of the O-ring is small, an excessive impact may cause water leakage.
- If sun oil is on the sports pack, be sure to wash it off thoroughly using lukewarm water.
- Clean the inside of the sports pack with a soft dry cloth. Do not wash the inside of the sports pack.

Be sure to perform the above maintenance each time you use the sports pack. Do not use any type of solvent such as alcohol, benzine or thinner for cleaning, as this might damage the surface finish of the sports pack.

When storing the sports pack

- Attach the spacer supplied with your sports pack to prevent wear of the O-ring. (See illustration F)
- Close the pack without fastening the buckles to prevent wear of the O-ring.
- Prevent dust from collecting on the O-ring.
- Avoid storing the sports pack in a cold, very hot or humid place, or together with naphthalene or camphor, as these conditions might damage the unit.

Troubleshooting

Symptom	Cause	Corrective Actions
The sound is not recorded.	The Audio/Remote plug is not connected.	Connect the Audio/Remote plug to the A/V jack or A/V OUT jack on the video camera.
Water leaks into the sports pack.	• The buckles are not fastened. • The O-ring is not set correctly. • There are scratches or cracks on the O-ring.	• Fasten the buckles until they click. • Put the O-ring in the groove evenly. • Replace the O-ring with a new one.
The recording and playing back function does not work.	• The battery pack is run out. • The remote plug is not connected. • The tape has run out. • The “Memory Stick Duo” is full. • The safety tab on the cassette and the “Memory Stick Duo” is set to unrecordable position. • The disc has run out of space. • The disc has been finalized. • The hard disk is full.	• Charge the battery pack fully. • Connect the Audio/Remote plug to the A/V jack or A/V OUT jack on the video camera. • Rewind the tape or use a new one. • Insert another “Memory Stick Duo” or erase unneeded data from the “Memory Stick Duo.” • Slide the safety tab or install a new cassette tape and a new “Memory Stick Duo.” • Use a new disc or format the disc (except DVD-R). • Unfinalize the disc (except DVD-R). • Erase unneeded data from the hard disk drive.
The power does not turn on.	• Soon after being turned off, the power does not turn on.	• Leave the sports pack for 1 second or more after the mode lamp on the sports pack goes out. • Turn the sports pack on again.

Specifications

Material
Plastic (PC, ABS), glass
Waterproof
O-ring, buckles
Built-in microphone
Stereo
Dimension
Approx. 159 × 148 × 203 mm (w / h / d) (6 3/8 × 5 7/8 × 8 inches)
Mass
Approx. 930 g (2 lb 1 oz) (only sports pack)
Included items
Sports pack (1), Shoulder strap (1), Camera mounting shoe (A (1)/B (1)/C (1)), Tripod screw plate (1), Reflex prevention ring (Ø 25 (1)/M30 × Ø 62 (1)/M30 × Ø 43 (1)), Grease (1), Spacer (1), Anti-fogging lens solution (1), Desiccant (1), Set of printed documentation

Design and specifications subject to change without notice.

Using the Sports Pack

G Selecting the mode

1 Turn on the sports pack.
Press the POWER button to turn on the power. The mode lamp lights up when the sports pack is on. The mode is set to CAMERA mode.

Note
If the video camera is left in Standby mode for five minutes or more, it switches off automatically. This is to preserve the battery.
You can change the “A.SHUT OFF” setting of this function to [Never] using the video camera. For details, refer to the operating instructions of your video camera.
To return to Standby mode, turn the POWER button to “ON” again.

2 Select the desired mode.
Press the mode change button to switch between modes in the following sequence.

CAMERA ⟶ MEMORY ⟶ VCR

Check the selected mode with the mode lamp on the sports pack.

To shoot moving pictures, select CAMERA mode.
Some models support not only CAMERA mode but also MEMORY mode. The functions are the same as those of your video camera, so refer to the operating instructions supplied with your video camera.

To record still pictures, select MEMORY mode.
Some models support not only MEMORY mode but also CAMERA mode. Some models support CAMERA mode only.
The functions are the same as those of your video camera, so refer to the operating instructions supplied with your camera.

To play back recorded pictures, select VCR mode.

Notes

- When using a video camera not compatible with “Memory Stick Duo,” the video camera operates in CAMERA mode even if the SPK-HCB is in MEMORY mode.
- The POWER button of the sports pack has priority over the POWER switch of the video camera.

H Open the retractable mirror

You can shoot while watching the reflection in the retractable mirror.

1 Open the retractable mirror.

2 Open the wings and insert the projections into their holes.

To close the retractable mirror

Release the projections on both wings, and close the lower wing first.

I Recording

Recording moving pictures

When in CAMERA mode, moving pictures are recorded onto a cassette tape, disc or hard disk and when in MEMORY mode, moving pictures are recorded on to a “Memory Stick Duo.”

Press the START/STOP button.

Recording starts.

To stop recording

Press the START/STOP button.
If you press the START/STOP button once more, recording will start again.

To turn off the power

Stop recording before turning the POWER button to “OFF.”

Zooming (See illustration I)

- Press the wide button to zoom out.
- Press the telephoto button to zoom in.

Press gently to zoom more slowly.

Recording still pictures

MEMORY mode

Still pictures are recorded onto a “Memory Stick Duo,” disc or hard disk.

1 Lightly press the PHOTO button.
The green mark at the top of the LCD screen stops flashing and remains on. You can now record a still picture.
* No image is recorded yet.

2 Firmly press the PHOTO button.
The image shown on the screen is recorded.

CAMERA mode

Still pictures are recorded onto a “Memory Stick Duo.”

1 Lightly press the PHOTO button.
The word “Capture” appears at the top right of the LCD screen, and the image on the screen stops.
*No image is recorded yet.

2 Firmly press the PHOTO button.
The image shown on the screen is recorded.

When using the HDR-HC3, DCR-DVD905/DVD505 models, you can use the Dual Rec function. For details, refer to the operating instructions of the video camera.

Note

1 You cannot use Nightshot or other function for shooting in the dark with the sports pack.
2 You cannot use a video camera’s flash or tele-macro functions with the sports pack.
3 Some models let you select the recording media (“Memory Stick Duo” or disc). For details, refer to the operating instructions of the video camera.

J Playing back

You can play back the image by pointing the remote commander toward the remote sensor (located on the front center of the sports pack). You cannot hear sound.
Use the remote commander for all other functions. For details, refer to the operating instructions supplied with your video camera.

Note

If “Remote Commander” in the menu of your video camera is set to “OFF,” change it to “ON.”
You cannot use this function with a video camera that does not have a remote commander supplied.

K Removing the Video Camera

1 Press the POWER button to turn off the video camera. (See illustration K-1)

2 Release the buckles, and open the rear body.
For details, refer to step 2 of “Installing the Video Camera” in the Sports Pack Preparation Guide.

Note
Before opening the sports pack, wipe moisture off the sports pack and yourself. Do not allow water on the video camera.

3 Pull out the camera mounting shoe. (See illustration K-3)
Holding the camera mounting shoe by the knobs on one side of it, press the knobs and extract the video camera slowly.

4 Remove the video camera until the plugs connected to it are just out of the sports pack, and then disconnect the plugs from the video camera.

Note
Make sure you disconnect the Audio/Remote plug properly by holding the plug part.
Do not disconnect the plug by holding the cord part, or pull the camera mounting shoe out while the plug is connected. Doing so may damage the plug or video camera’s jack.

5 Detach the camera mounting shoe.

Français

- Le caisson SPK-HCB est exclusivement destiné aux modèles de caméscope numérique de Sony suivants : HDR-HC3, DCR-DVD905/DVD805/DVD803/DVD755/DVD705/DVD703/DVD653/DVD605/DVD602/DVD505/DVD405/DVD404/DVD403/DVD305/DVD304/DVD205/DVD203/DVD202/DVD105/DVD103/DVD92/SR100/SR90/HC96/HC94/HC90/HC46/HC44/HC43/HC42/HC39/HC36/HC35/HC33/HC32/HC26/HC24/HC23/HC22/HC21/HC19/HC17.
- Le caisson SPK-HCB est résistant à l’eau et à l’humidité, ce qui permet d’utiliser le caméscope numérique Sony dans ce type d’environnement (désigné par « caméscope » dans la suite du document).

  - Vous pouvez l’utiliser sous l’eau jusqu’à 5 mètres (17 pieds) de profondeur.
  - Pour utiliser votre caméscope avec ce caisson, reportez-vous au mode d’emploi du caméscope.
  - Avant de commencer un enregistrement, assurez-vous que le caméscope fonctionne correctement et qu’il n’y a pas d’infiltration d’eau.
  - Sony décline toute responsabilité pour tout dommage provoqué au caméscope, à la batterie, etc., lors de l’utilisation du caisson ou pour la perte d’un enregistrement en cas d’infiltration d’eau du fait d’une utilisation incorrecte du produit.

Précautions d’emploi

- Ne soumettez pas la vitre avant à des chocs importants, car elle pourrait se fissurer.
- Evitez d’ouvrir le caisson dans la mer ou sur la plage. Les opérations préparatoires, telles que la mise en place et le remplacement d’une cassette, du « Memory Stick Duo » et du disque, doivent être effectuées à l’abri de l’humidité et de l’air salin.
- Ne jetez pas le caisson dans l’eau.
- N’utilisez pas le caisson en cas de fortes vagues.
- N’utilisez pas le caisson dans les conditions suivantes :
  – dans un endroit très chaud ou humide ;
  – dans une eau à plus de 40 °C (104 °F) ;
  – sous des températures inférieures à 0 °C (32 °F).
  Dans de telles conditions, le matériel pourrait être endommagé par une condensation ou une infiltration d’eau.
- Evitez d’installer le caméscope dans un endroit humide. De la condensation risquerait de se former à l’intérieur.
- N’utilisez pas le caisson plus d’une heure lorsque la température est supérieure à 35 °C (95 °F).
- Evitez d’exposer le caisson à la lumière directe du soleil pendant une période prolongée. Si ce n’est pas possible, veillez à le couvrir d’une serviette ou d’une autre protection.

Si de la crème solaire est tombée sur le caisson, prenez soin de l’éliminer convenablement avec de l’eau tiède. A défaut, la surface du caisson risque d’être décolorée ou endommagée (craquelures).

Infiltration d’eau

Si de l’eau s’infiltre dans le caisson, arrêtez immédiatement de l’exposer à l’eau.
Si le caméscope est mouillé, portez-le immédiatement chez le revendeur Sony le plus proche.
Les frais de réparation seront à la charge de l’utilisateur.

Entretien du joint torique

Qu’est-ce que le joint torique ?

Le joint torique garantit l’étanchéité du caisson ou de tout autre équipement. (Voir illustration A)

L’entretien du joint torique est très important. Le non-respect des instructions d’entretien du joint torique peut provoquer des infiltrations d’eau et faire couler le caisson.

Entretien du joint torique

Fit the O-ring

Evitez de fixer le joint torique si vous vous trouvez dans un lieu sablonneux ou poussiéreux.

1 Retirez le joint torique. (Voir illustration B)

- Pour retirer le joint torique, appuyez légèrement dessus, puis faites-le glisser dans le sens de la flèche, comme indiqué sur l’illustration. Le joint torique est suffisamment lâche pour permettre un retrait aisé.
  Prenez garde à ne pas érafler le joint torique avec vos ongles.
- N’utilisez pas d’objet pointu ou métallique pour retirer le joint. Ce type d’objet risque, en effet, d’érafler ou d’endommager la rainure du caisson ou le joint torique.

2 Inspectez le joint torique.

- Vérifiez attentivement la présence éventuelle des éléments ci-dessous. Le cas échéant, nettoyez le joint à l’aide d’un chiffon doux ou d’un mouchoir en papier.
  – Saletés, sable, cheveux, poussière, sel, particules, etc.
  – Substances graisseuses.

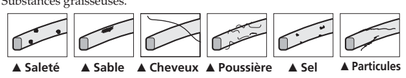

- Passez légèrement votre doigt sur le joint torique pour détecter d’éventuelles saletés invisibles.
- Assurez-vous de ne pas laisser de fibres de tissu ou de papier sur le joint torique après l’avoir nettoyé.
- Assurez-vous que le joint torique ne comporte aucune craquelure, déformation, distorsion, coupure, éraflure, incrustation de sable. Remplacez-le s’il est fendu ou éraflé.

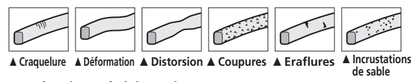

3 Inspectez la rainure du joint torique.
Des grains de sable ou de sel s’incrustent parfois dans la rainure. Retirez-les soigneusement à l’aide d’un pulvérisateur à air ou d’un disque de coton. Prenez garde à ne pas laisser de fibres de coton à l’intérieur.

4 Inspectez de la même manière la surface de contact de l’autre côté du joint torique.

5 Appliquez une couche de graisse sur le joint torique.

- Avec les doigts, appliquez légèrement une petite goutte de graisse sur toute la surface du joint torique. (Voir illustration C)
- N’utilisez pas de mouchoir en papier ni de tissu, car les fibres risquent de coller au joint.
- Assurez-vous qu’une fine couche de graisse recouvre en permanence la surface du joint. La graisse protège le joint et prévient l’usure.
- Fixez le joint immédiatement après l’avoir enduit de graisse. Ne posez pas le joint enduit de graisse sur une table ou une autre surface.

6 Fixez le joint torique dans la rainure du caisson.
Fixez le joint uniformément dans la rainure, en respectant les points suivants :
– Vérifiez qu’il n’y a pas de saleté sur le joint.
– Vérifiez que le joint n’est pas tordu. (Voir illustration D)

Vérification de l’absence de défauts d’étanchéité

Après avoir replacé le joint torique, fermez le caisson sans insérer l’équipement que vous allez utiliser. Plongez le caisson dans l’eau à une profondeur d’environ 15 cm pendant trois minutes environ et assurez-vous que l’eau ne pénètre pas.

Entretien

Si vous faites sécher le caisson alors que la rainure du joint d’étanchéité contient encore de l’eau de mer, des cristaux de sel vont se former et peuvent réduire l’étanchéité.

Durée de vie du joint torique

La durée de vie du joint torique varie selon la fréquence et les conditions d’utilisation du caisson. Elle est généralement d’un an environ.
Même si le joint n’est pas craquelé ni éraflé, la déformation ou l’usure réduit ses qualités d’étanchéité. Remplacez le joint par un nouveau s’il est craquelé, déformé, tordu, coupé, éraflé, incrusté de sable, etc.
Une fois le remplacement effectué, vérifiez qu’il n’y a aucune infiltration d’eau.

Graisse

Utilisez la graisse fournie. L’emploi de la graisse d’un autre fabricant endommagerait le joint torique et provoquerait des infiltrations d’eau.

Solution antibuée

Enduisez la surface de la vitre avant avec la solution antibuée fournie. Elle est conçue pour empêcher la buée de se former.

Utilisation de la solution antibuée

Appliquez 2 ou 3 gouttes du liquide sur le verre et étalez uniformément pour répandre le liquide à l’aide d’un disque de coton, d’un chiffon doux ou d’un mouchoir en papier.

Dessicatif

Afin d’augmenter l’effet anti-buée, utilisez le dessicatif fourni en plus la solution antibuée. Insérez un dessicatif dans le caisson 1 à 2 heures avant l’enregistrement. Placez le dessicatif dans le rail du sabot de montage à l’avant du caisson. (Voir illustration E) Prenez garde à ne pas coincer le dessicatif dans le sabot de montage du caméscope. Conservez le reste du dessicatif dans son emballage d’origine et fermez hermétiquement. Ne remettez pas le dessicatif dans l’emballage après utilisation, cela réduirait l’effet du dessicatif non usagé. Utilisez un nouveau dessicatif afin d’augmenter l’effet anti-buée. Ne laissez pas le dessicatif dans le caisson.

Joint torique, graisse, solution antibuée et dessicatif

Vous pouvez vous procurer des joints toriques, de la graisse, de la solution anti-buée et du dessicatif chez votre revendeur Sony le plus proche.
Joint torique (référence : 2-668-985-01)
Graisse (référence : 2-582-620-01)
Solution antibuée (référence : 3-072-039-01)
Dessicatif (référence : 2-672-372-01)

Entretien

- Après avoir effectué un enregistrement dans un endroit exposé à la brise marine, lavez soigneusement le caisson à l’eau douce avec les fermoirs correctement verrouillés pour en retirer le sel et le sable, puis essuyez-le avec un chiffon doux et sec. Il est recommandé de plonger le caisson dans de l’eau douce pendant 30 minutes environ. Ne laissez pas de sel dessus, car il pourrait attaquer les parties métalliques et de la rouille risquerait de se former et de causer une infiltration d’eau. Veillez à ne pas cogner le caisson avec un autre équipement lorsque vous l’immergez dans l’eau. Lorsque la pression d’eau est faible et que le cintrage du joint torique est réduit, un impact excessif peut provoquer une infiltration d’eau.
- Si de la crème solaire est tombée sur le caisson, prenez soin de l’éliminer convenablement avec de l’eau tiède.
- Nettoyez l’intérieur du caisson avec un chiffon doux et sec. Ne lavez pas l’intérieur du caisson.

Effectuez les opérations d’entretien ci-dessus après chaque utilisation du caisson. N’utilisez aucune sorte de solvant, comme de l’alcool, de la benzine ou du diluant pour le nettoyage, car ces substances peuvent attaquer la finition du caisson.

Stockage du caisson

- Fixez l’entretoise fournie avec votre caisson pour protéger le joint torique contre l’usure. (Voir illustration F)
- Fermez le caisson sans verrouiller les fermoirs pour limiter l’usure du joint.
- Eviter d’exposer le joint à la poussière.
- Ne rangez pas le caisson dans un endroit froid, très chaud ou humide ou à proximité de naphtaline ou de camphre. Cela pourrait l’endommager.

Résolution de problèmes

Symptôme	Cause	Mesures correctives
Le son n’est pas enregistré.	La fiche Audio/Remote (son/télécommande) n’est pas raccordée.	Insérez la fiche Audio/Remote (son/télécommande) dans la prise A/V ou A/V OUT de votre caméscope.
L’eau s’infiltre dans le caisson.	• Les fermoirs ne sont pas verrouillés. • Le joint torique n’est pas correctement mis en place. • Le joint torique comporte des craquelures ou des éraflures.	• Verrouillez les fermoirs jusqu’à entendre un clic. • Placez le joint torique uniformément sur la rainure. •Remplacez le joint torique par un nouveau.
Les fonctions d’enregistrement et de lecture ne fonctionnent pas.	• La batterie est épuisée. • La fiche de télécommande n’est pas raccordée. • Toute la bande est utilisée. •Le « Memory Stick Duo » est saturé. • Le taquet de sécurité de la cassette et celui du « Memory Stick Duo » sont placés en position de non-enregistrement. • Le disque est saturé. • Le disque a été clôturé. • Le disque dur est plein.	• Rechargez complètement la batterie. • Insérez la fiche Audio/Remote (son/télécommande) dans la prise A/V ou A/V OUT de votre caméscope. • Rembobinez la cassette ou utilisez-en une autre. • Insérez un autre « Memory Stick Duo » ou effacez les données inutiles du « Memory Stick Duo ». • Faites glisser le taquet de sécurité ou installez une nouvelle bande et un nouveau « Memory Stick Duo ». • Utilisez un nouveau disque ou formatez le disque (à l’exception des DVD-R). • Définalisez le disque (à l’exception des DVD-R). • Effacez les données inutiles du disque dur.
Le caisson ne se met pas sous tension.	• Peu après une mise hors tension, le caisson ne se met pas sous tension.	• Laissez le caisson une seconde minimum après que le voyant de mode du caisson se soit éteint. • Remettez le caisson sous tension.

Spécifications

Matériau
Plastique (PC, ABS), verre
Etanchéité
Joint torique, fermoirs
Microphone intégré
Stéréo
Dimensions
environ 159 × 148 × 203 mm (l/h/p) (6 3/8 × 5 7/8 × 8 pouces)
Poids
environ 930 g (2 lb 1 on) (caisson uniquement)
Articles inclus
Caisson (1), Bandoulière (1), Sabot de montage du caméscope (A (1)/B (1)/C (1)), Plaque de fixation du trépied (1), Bague antireflet (Ø 25 (1)/M30 × Ø 62 (1)/M30 × Ø 43 (1)), Graisse (1), Entretoise (1), Solution antibuée (1), Dessicatif (1), Jeu de documents imprimés

La conception et les spécifications peuvent faire l’objet de modifications sans préavis.

Utilisation du caisson

G Sélection du mode

1 Mettez le caisson sous tension.
Appuyez sur le bouton POWER pour le mettre sous tension. Le voyant de mode s’allume lorsque le caisson est sous tension. Le mode est réglé sur le mode CAMERA.

Remarque
Si le caméscope reste en mode de veille pendant plus de 5 minutes, il s’éteint automatiquement. Cette fonction permet d’économiser la batterie.
Vous pouvez changer le réglage « A.SHUT OFF » de cette fonction sur [Never], à partir du caméscope. Pour plus d’informations, reportez-vous au mode d’emploi de votre caméscope.
Pour revenir en mode veille, placez de nouveau le bouton POWER en position « ON ».

2 Sélectionnez le mode de votre choix.
Appuyez sur la touche de changement pour basculer entre les modes dans l’ordre suivant.

CAMERA ⟶ MEMORY ⟶ VCR

Vérifiez le mode sélectionné à l’aide du voyant de mode correspondant qui figure sur le caisson.

Pour filmer des scènes en mouvement, sélectionnez le mode CAMERA.
Certains modèles supportent le mode CAMERA, mais également le mode MEMORY. Les fonctions sont identiques à celles de votre caméscope, alors reportez-vous au mode d’emploi fourni avec le caméscope.

Pour enregistrer des images fixes, sélectionnez le mode MEMORY.
Certains modèles supportent le mode MEMORY, mais également le mode CAMERA.
Certains modèles supportent le mode CAMERA uniquement.
Les fonctions sont identiques à celles de votre caméscope alors reportez-vous au mode d’emploi fourni avec le caméscope.

Pour visionner les images enregistrées, sélectionnez le mode VCR.

Remarques

- Lors de l’utilisation d’un caméscope non compatible avec le « Memory Stick Duo », il fonctionne en mode CAMERA, même si le caisson SPK-HCB est en mode MEMORY.
- Le bouton POWER du caisson prévaut sur le commutateur POWER du caméscope.

H Ouverture du miroir rétractable

Vous pouvez filmer tout en regardant la réflexion des images dans le miroir rétractable.

1 Ouvrez le miroir rétractable.

2 Ouvrez les volets et insérez les parties saillantes dans les orifices correspondants.

Pour refermer le miroir rétractable

Détachez les parties saillantes des deux volets et fermez d’abord le volet inférieur.

I Enregistrement

Enregistrement d’images en mouvement

En mode CAMERA, les images en mouvement sont enregistrées sur une cassette, un disque ou un disque dur. En mode MEMORY, elles sont enregistrées sur un « Memory Stick Duo ».

Appuyez sur la touche START/STOP.

L’enregistrement commence.

Pour interrompre un enregistrement

Appuyez sur la touche START/STOP.
Si vous appuyez de nouveau sur la touche START/STOP, l’enregistrement est réactivé.

Pour mettre l’appareil hors tension

Arrêtez l’enregistrement avant de placer le bouton POWER en position « OFF ».

Zoom (voir illustration I)

- Appuyez sur la touche Grand angle pour effectuer un zoom arrière.
- Appuyez sur la touche Téléphoto pour effectuer un zoom avant.

Appuyez légèrement sur la touche pour manœuvrer le zoom plus doucement.

Enregistrement d’images fixes

Mode MEMORY

Les images fixes sont enregistrées sur un « Memory Stick Duo », un disque ou un disque dur.

1 Appuyez légèrement sur la touche PHOTO.
La marque verte en haut de l’écran LCD arrête de clignoter et s’affiche en continu. Vous pouvez à présent enregistrer une image fixe.
* Aucune image n’est encore enregistrée.

2 Appuyez fermement sur la touche PHOTO.
L’image apparaissant à l’écran est enregistrée.

Mode CAMERA

Les images fixes sont enregistrées sur un « Memory Stick Duo ».

1 Appuyez légèrement sur la touche PHOTO.
Le mot « Capture » apparaît dans le coin supérieur droit de l’écran LCD. L’image sur l’écran est alors capturée.
*Aucune image n’est encore enregistrée.

2 Appuyez fermement sur la touche PHOTO.
L’image apparaissant à l’écran est enregistrée.

Lors de l’utilisation des modèles HDR-HC3, DCR-DVD905/DVD505, vous pouvez utiliser la fonction Dual Rec. Pour plus d’informations, reportez-vous au mode d’emploi du caméscope.

Remarque

1 Vous ne pouvez pas utiliser la fonction Nightshot ou d’autres fonctions avec le caisson lors de prises de vue nocturnes.
2 Vous ne pouvez pas utiliser les fonctions flash ou télé-macro avec le caisson.
3 Certains modèles vous permettent de sélectionner le support d’enregistrement (« Memory Stick Duo » ou le disque). Pour plus d’informations, reportez-vous au mode d’emploi du caméscope.

J Lecture

Vous pouvez visionner les images en dirigeant la télécommande vers le capteur situé au centre de la partie avant du caisson. Vous n’avez pas accès aux données audio. Vous pouvez utiliser la télécommande pour toutes les autres fonctions. Pour plus d’informations, reportez-vous au mode d’emploi fourni avec le caméscope.

Remarque

Si la fonction de « télécommande » est paramétrée sur « OFF » dans le menu du caméscope, sélectionnez « ON ».
Vous ne pouvez pas utiliser cette fonction avec un caméscope qui ne dispose pas d’une télécommande fournie.

K Retrait du caméscope

1 Appuyez sur le bouton POWER pour mettre le caméscope hors tension. (Voir illustration K-1)

2 Déverrouillez les fermoirs et ouvrez la partie arrière.
Pour plus de détails, reportez-vous à l’étape 2 « Installation du caméscope » du guide de préparation du caisson.

Remarque
Avant d’ouvrir le caisson, séchez-le bien et essuyez-vous. Evitez de laisser tomber de l’eau sur le caméscope.

3 Détachez le sabot de montage du caméscope. (Voir illustration K-3)
En tenant le sabot de montage par les boutons situés sur l’un des côtés, maintenez les boutons enfoncés, puis retirez lentement le caméscope.

4 Retirez le caméscope et interrompez l’opération lorsque vous êtes sur le point de sortir du caisson les fiches reliées au caméscope, puis débranchez les fiches du caméscope.

Remarque
Veillez à débrancher la fiche Audio/Remote (son/télécommande) correctement en saisissant bien la fiche.
Ne débranchez pas la fiche en tirant sur le cordon ou ne tirez pas sur le sabot de montage du caméscope alors que la fiche est raccordée. Cela pourrait endommager la fiche ou la prise du caméscope.

5 Détachez le sabot de montage du caméscope.

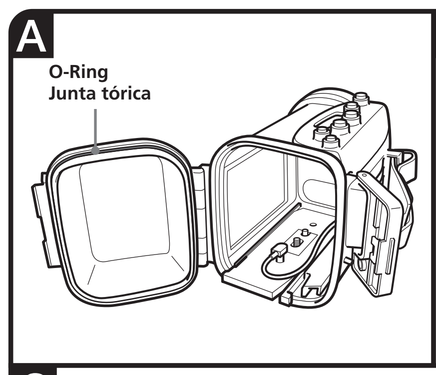

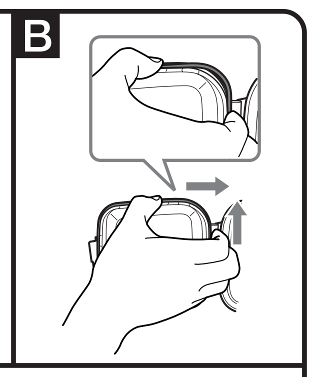

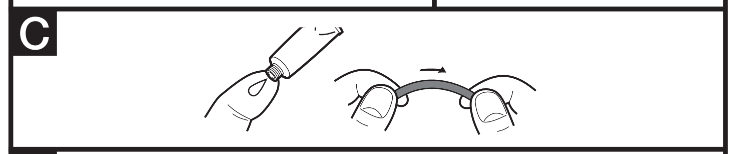

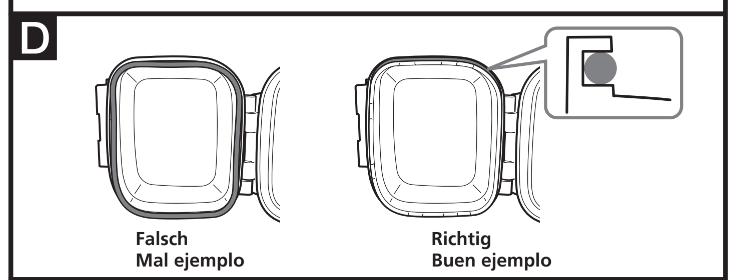

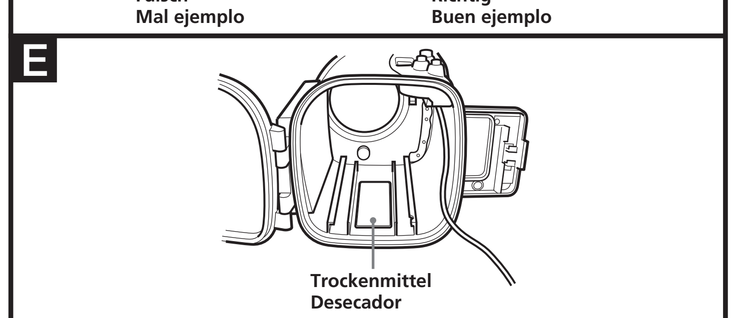

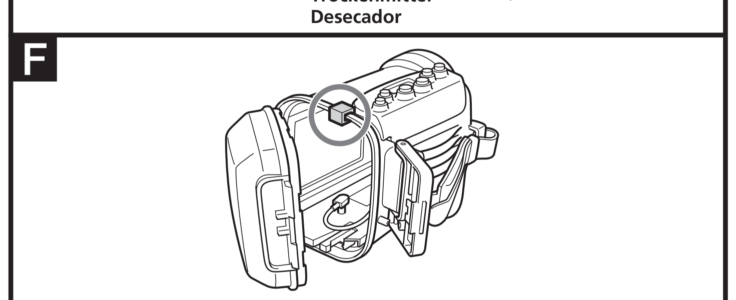

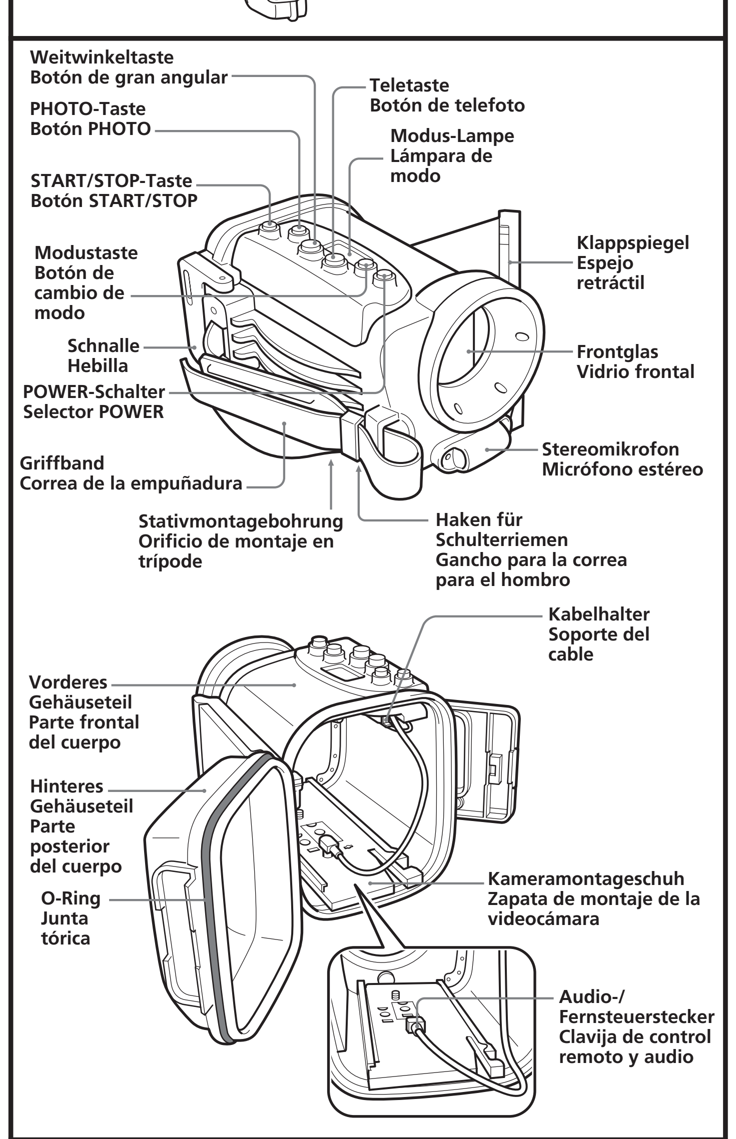

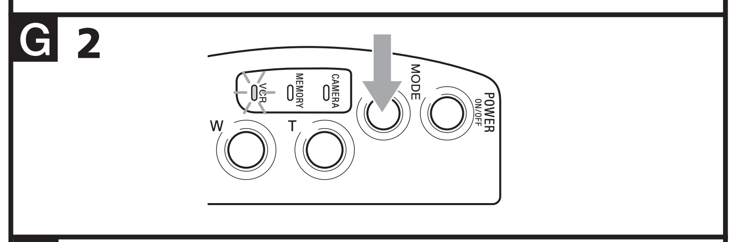

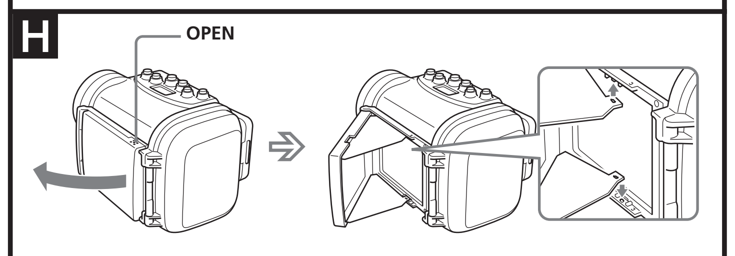

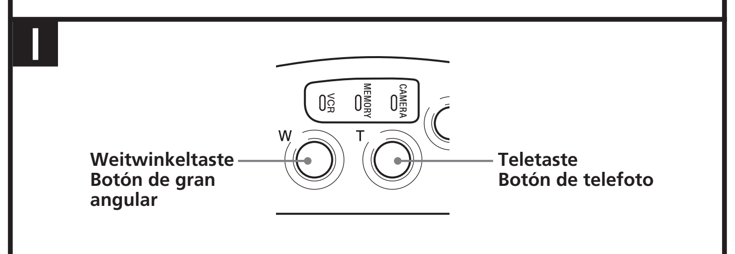

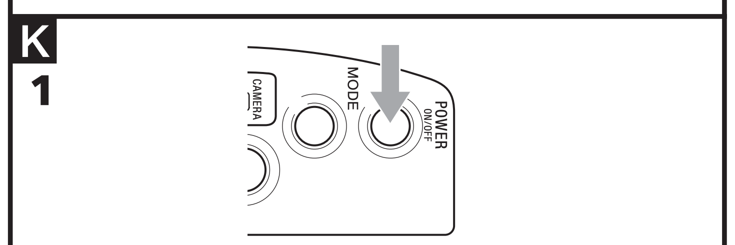

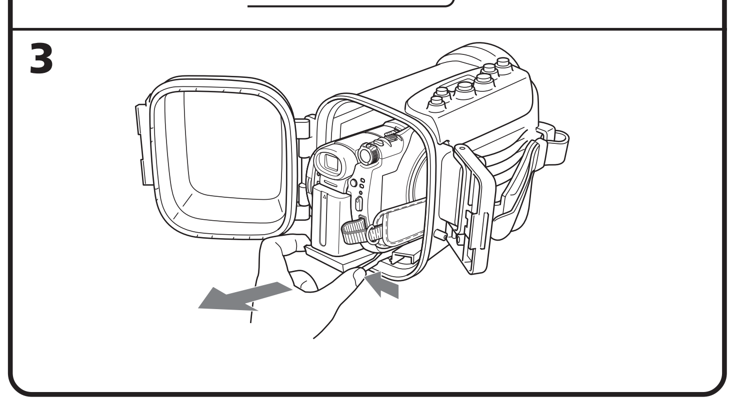

Deutsch

- Das Sports Pack SPK-HCB ist ausschließlich für die Sony Digital-Camcorder HDR-HC3, DCR-DVD905/DVD805/DVD803/DVD755/DVD705/DVD703/DVD653/DVD605/DVD602/DVD505/DVD405/DVD404/DVD403/DVD305/DVD304/DVD205/DVD203/DVD202/DVD105/DVD103/DVD92/SR100/SR90/HC96/HC94/HC90/HC46/HC44/HC43/HC42/HC39/HC36/HC35/HC33/HC32/HC26/HC24/HC23/HC22/HC21/HC19/HC17 bestimmt.
- Das Sports Pack SPK-HCB schützt den eingesetzten Sony Digital-Camcorder vor Spritzwasser und Feuchtigkeit (im Folgenden als „Videokamera" bezeichnet)

- Verwendbar bis zu einer Wassertiefe von 5 m.
- Zur Bedienung der Videokamera siehe die bei ihr mitgelieferte Bedienungsanleitung.
- Vergewissern Sie sich vor dem Aufnehmen, dass die Videokamera einwandfrei funktioniert und kein Wasser eindringt.
- Sony übernimmt keine Haftung für Beschädigungen der im Sports Pack eingesetzten Videokamera, des Akkus usw. und erstattet keine Kosten für Verlust von Aufnahmen, wenn aufgrund einer falscher Verwendung ein Wasserleck aufgetreten ist.

Vorsichtsmaßnahmen

- Stoßen Sie mit dem Frontglas nirgends an, da es sonst beschädigt werden kann.
- Öffnen Sie das Sports Pack nicht im Meer und nicht am Strand. Alle vorbereitenden Schritte wie Einlegen und Wechseln der Cassette, des „Memory Stick Duo" und der Disc sollten an einem Ort ausgeführt werden, der keiner Feuchtigkeit und keiner salzhaltigen Luft ausgesetzt ist.
- Werfen Sie das Sports Pack nicht ins Wasser.
- Verwenden Sie das Sports Pack nicht bei starkem Wellengang.
- Meiden Sie Folgendes:
  - – Heiße und feuchte Plätze.
  - – Wassertemperaturen über 40 °C.
  - – Wassertemperaturen unter 0 °C.

  Ansonsten kann sich Kondenswasser bilden, Wasser eindringen und das Gerät beschädigt werden.
- Setzen Sie die Videokamera nicht an feuchten Plätzen in das Sports Pack ein. Ansonsten kann sich Kondenswasser bilden.
- Verwenden Sie das Sports Pack nicht länger als eine Stunde bei Temperaturen über 35 °C.
- Lassen Sie das Sports Pack nicht längere Zeit in prallem Sonnenlicht liegen. Schützen Sie es gegebenenfalls mit einem Handtuch vor direktem Sonnenlicht.

Wenn Sonnenöl auf das Sports Pack gelangt ist, waschen Sie es mit lauwarmem Wasser ab. Sonnenöl kann dazu führen, dass sich das Gehäuse verfärbt oder beschädigt wird (beispielsweise durch Risse).

Bei einem Wasserleck

Wenn Wasser eingedrungen ist, nehmen Sie das Sports Pack sofort aus dem Wasser. Wenn die Videokamera nass geworden ist, bringen Sie sie zur nächsten Sony-Kundendienststelle.
Reparaturen sind kostenpflichtig.

Handhabung des O-Rings

Was ist ein O-Ring?

Ein O-Ring stellt den wasserdichten Abschluss von Sports Packs und anderen Gehäusen sicher. (Siehe Abbildung **A**.)

Der O-Ring muss richtig gewartet werden. Wird der O-Ring nicht entsprechend den Anweisungen gewartet, kann Wasser eindringen und das Sports Pack sinken.

Handhabung des O-Rings

Einpassen des O-Rings

Setzen Sie den O-Ring nicht an Orten ein, die Staub und Sand ausgesetzt sind.

1 Nehmen Sie den O-Ring heraus. (Siehe Abbildung B.)
- Zum Herausnehmen des O-Rings drücken Sie auf den Ring und schieben Sie ihn in Pfeilrichtung, wie in der Abbildung gezeigt. Der O-Ring hat dann genug Spiel und kann leicht herausgenommen werden.
  Achten Sie sorgfältig darauf, den O-Ring nicht mit den Fingernägeln zu verkratzen.
- Verwenden Sie zum Herausnehmen des O-Rings keine spitzen Gegenstände und keine Metallgegenstände. Ansonsten kann die Nut des Sports Pack oder der O-Ring verkratzt und beschädigt werden.

2 Überprüfen Sie den O-Ring.
- Überprüfen Sie den Ring sorgfältig. Falls Fremdkörper vorhanden sind, wischen Sie sie mit einem weichen Tuch oder Papier ab.
  - – Sind Schmutzpartikel, Sand, Haare, Staub, Salz, Fäden usw. am O-Ring?
  - – Befindet sich altes Fett auf dem O-Ring?

- Ziehen Sie den O-Ring vorsichtig durch Ihre Fingerspitzen, um ihn auf unsichtbare Schmutzpartikel zu überprüfen.
- Vergewissern Sie sich nach dem Reinigen, dass keine Fasern vom Tuch oder Papier auf dem O-Ring haften.
- Vergewissern Sie sich, dass der O-Ring keine Risse, keine Absplitterungen, keine Abschabungen und keine Sandeinschlüsse usw. enthält und nicht verdreht oder verzogen ist. Falls erforderlich, wechseln Sie den O-Ring aus.

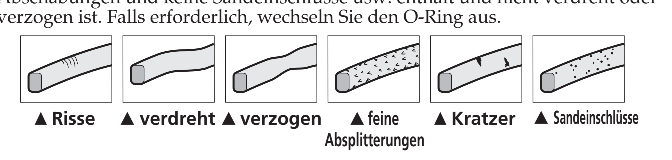

3 Überprüfen Sie die O-Ring-Nut.
Manchmal können Sandkörner oder Salzkristalle in die Nut gelangen. Entfernen Sie solche Fremdkörper mit einem Luftspray oder wischen Sie sie mit einem Wattestäbchen ab. Achten Sie sorgfältig darauf, dass keine Fasern vom Wattestäbchen zurückbleiben.

4 Überprüfen Sie auf gleiche Weise die Kontaktfläche gegenüber dem O-Ring.

5 Fetten Sie den O-Ring ein.
- Fetten Sie die ganze Oberfläche des O-Rings dünn ein, indem Sie einen Tropfen Fett mit den Fingerspitzen verteilen. (Siehe Abbildung **C**.)
- Verwenden Sie zum Einfetten kein Papier und kein Tuch, da sonst Fasern auf dem O-Ring hängenbleiben können.
- Achten Sie sorgfältig darauf, dass die Oberfläche des O-Rings stets dünn eingefettet ist. Das Fett schützt den O-Ring und verhindert eine vorzeitige Abnutzung.
- Setzen Sie den O-Ring nach dem Einfetten direkt ein. Legen Sie den eingefetteten O-Ring nicht auf einen Tisch usw.

6 Setzen Sie den O-Ring in die Nut des Sports Pack ein.
Setzen Sie den O-Ring gleichmäßig unter Beachtung der folgenden Punkte in die Nut ein:
– Der O-Ring darf nicht verschmutzt sein.
– Der O-Ring darf nicht verdreht sein. (Siehe Abbildung **D**.)

Überprüfen auf Wasserlecks

Nachdem Sie den O-Ring eingesetzt haben, schließen Sie das Sports Pack, ohne den Camcorder einzusetzen. Tauchen Sie das Sports Pack dann etwa 3 Minuten lang ca. 15 cm in Wasser ein und überprüfen Sie, ob Wasser eindringt.

Wartung

Wenn sich Meereswasser in der O-Ring-Nut befindet, können sich beim Trocknen des Sports Pack Salzkristalle bilden und die Funktion des O-Rings beeinträchtigen.

Lebensdauer des O-Rings

Die Lebensdauer des O-Rings hängt von der Verwendungshäufigkeit und den Einsatzbedingungen des Sports Pack ab. Im allgemeinen hält er etwa ein Jahr.
Auch wenn der O-Ring keine Risse und Kratzer aufweist, kann der wasserdichte Abschluss nach längerem Betrieb beeinträchtigt sein, da der O-Ring sich verformt hat oder abgenutzt ist. Wenn der O-Ring Risse, Abschürfungen, Kratzer, Sandeinschlüsse usw. aufweist oder wenn er verdreht oder verzogen ist, muss er ausgewechselt werden.
Überprüfen Sie nach dem Auswechseln, dass kein Wasser eindringt.

Einfetten

Verwenden Sie das mitgelieferte Fett. Durch Fette anderer Hersteller kann der O-Ring beschädigt werden und Wasser eindringen.

Antigeschlagflüssigkeit

Behandeln Sie das Frontglas mit der mitgelieferten Antibeschlagflüssigkeit. Die Flüssigkeit verhindert ein Beschlagen des Frontglases.

So wird die Antibeschlagflüssigkeit verwendet

Bringen Sie 2 bis 3 Tropfen der Flüssigkeit auf das Frontglas auf und verteilen Sie die Flüssigkeit dann mit einem Wattestäbchen, weichen Tuch oder Papier.

Trockenmittel

Zum Verstärken des Antibeschlageffekts verwenden Sie bitte nicht nur die Antibeschlagflüssigkeit, sondern auch das mitgelieferte Trockenmittel. Legen Sie 1 bis 2 Stunden vor dem Aufnehmen ein neues Trockenmittel in das Sports Pack. Legen Sie das Trockenmittel in die Schiene am Montageschuh im vorderen Gehäuseteil. (Siehe Abbildung **E**.) Achten Sie darauf, dass das Trockenmittel nicht am Kameramontageschuh eingeklemmt wird. Bewahren Sie das restliche Trockenmittel in der Originaltasche auf und halten Sie diese gut verschlossen. Legen Sie gebrauchtes Trockenmittel nicht zurück in die Tasche. Andernfalls verringert sich der Effekt des nicht gebrauchten Trockenmittels. Mit neuem Trockenmittel verstärken Sie den Antibeschlageffekt. Lassen Sie das Trockenmittel nicht im Sports Pack.

O-Ring, Fett, Antibeschlagflüssigkeit und Trockenmittel

Sie erhalten O-Ring, Fett, Antibeschlagflüssigkeit und Trockenmittel bei Ihrem Sony-Händler.
O-Ring (Modell-Nr. 2-668-985-01)
Fett (Modell-Nr. 2-582-620-01)
Antibeschlagflüssigkeit (Modell-Nr. 3-072-039-01)
Trockenmittel (Modell-Nr. 2-672-372-01)

Wartung

- Nachdem Sie in Meeresluft aufgenommen haben, waschen Sie das Sports Pack sorgfältig mit geschlossenen Schnallen mit Süßwasser ab, um Salz und Sand zu entfernen. Trocknen Sie anschließend das Sports Pack mit einem weichen Tuch ab. Wir empfehlen, das Sports Pack etwa 30 Minuten im Süßwasser einzutauchen. Salzrückstände können Beschädigungen der Metallteile und Rosten verursachen, so dass kein wasserdichter Abschluss mehr gewährleistet ist. Achten Sie darauf, das Sports Pack nicht gegen andere Ausrüstung zu stoßen, wenn Sie es in Süßwasser eintauchen. Bei geringem Wasserdruck und geringer Biegung des O-Rings kann bei einem starken Stoß Wasser eindringen.
- Wenn Sonnenöl auf das Sports Pack gelangt ist, waschen Sie es sorgfältig mit lauwarmem Wasser ab.
- Reinigen Sie das Innere des Sports Pack mit einem weichen, trocknen Tuch. Verwenden Sie hierbei kein Wasser.

Die obigen Wartungsarbeiten müssen nach jedem Einsatz des Sports Pack ausgeführt werden. Verwenden Sie zum Reinigen keine Lösungsmittel wie Alkohol, Benzin oder Verdünner, da diese Materialien die Oberfläche des Sports Pack angreifen.

Aufbewahren des Sports Pack

- Bringen Sie das mitgelieferte Distanzstück am Sports Pack an, um eine Abnutzung des O-Rings zu verhindern. (Siehe Abbildung **F**.)
- Klappen Sie das Sports Pack zu. Lassen Sie jedoch die Schnallen offen, um eine Abnutzung des O-Rings zu verhindern.
- Sorgen Sie dafür, dass der O-Ring nicht verstaubt.
- Bewahren Sie das Sports Pack nicht an sehr kalten, sehr warmen oder feuchten Plätzen und auch nicht an Plätzen auf, die Naphthalin oder Kamphor ausgesetzt sind, da sonst das Gehäuse angegriffen werden.

Fehlersuche

Symptom	Ursache	Abhilfe
Der Ton wird nicht aufgenommen.	Der Audio-/ Fernsteuerstecker ist nicht angeschlossen.	Stecken Sie den Audio-/ Fernsteuerstecker in die Buchse A/V oder A/V OUT an der Videokamera.
Wasser dringt in das Sports Pack ein.	• Die Schnallen sind nicht geschlossen. • Der O-Ring ist nicht richtig eingesetzt. • Der O-Ring ist verkratzt oder spröde.	• Schließen Sie die Schnallen, so dass sie einrasten. • Ersetzen Sie den O-Ring gleichförmig in die Nut ein. • Ersetzen Sie den O-Ring durch einen neuen.
Es kann nicht aufgenommen und nicht wiedergegeben werden.	• Der Akku ist leer. • Der Fernsteuerstecker ist nicht eingesteckt. • Das Band hat das Ende erreicht. • Der „Memory Stick Duo" ist voll. • Die Schutzlasche an der Cassette oder „Memory Stick Duo" ist aktiviert. • Die Disc ist voll. • Die Disc ist finalisiert. • Die Festplatte ist voll.	• Laden Sie den Akku auf. • Stecken Sie den Audio-/ Fernsteuerstecker in die Buchse A/V oder A/V OUT an der Videokamera. • Spulen Sie das Band zurück oder verwenden Sie eine andere Cassette. • Setzen Sie einen anderen „Memory Stick Duo" ein oder löschen Sie nicht verwendete Daten. • Deaktivieren Sie die Lasche oder setzen Sie eine andere Cassette bzw. einen anderen „Memory Stick Duo" ein. • Verwenden Sie eine andere Disc oder formatieren Sie die Disc (außer DVD-R). • Entfinalisieren Sie die Disc (außer DVD-R). • Löschen Sie nicht benötigte Daten von der Festplatte.
Das Gerät schaltet sich nicht ein.	• Unmittelbar nach dem Ausschalten lässt sich das Gerät nicht einschalten.	• Warten Sie mindestens 1 Sekunde, nachdem die Modus-Lampe am Sports Pack erloschen ist. • Schalten Sie das Sports Pack erneut ein.

Technische Daten

Material
Plastik (PC, ABS), Glas
Wasserdichtigkeit durch
O-Ring, Schnallen
Eingebautes Mikrofon
Stereo
Abmessungen
Ca. 159 × 148 × 203 mm (B/H/T)
Gewicht
Ca. 930 g (nur Sports Pack)
Mitgeliefertes Zubehör
Sports Pack (1)
Schulterriemen (1)
Kameramontageschuh (A (1)/B (1)/C (1))
Stativschraubenplatte (1)
Reflexionsschutzring (Ø 25 (1)/M30 × Ø 62 (1)/M30 × Ø 43 (1))
Fett (1)
Distanzstück (1)
Antigeschlagflüssigkeit (1)
Trockenmittel (1)
Anleitungen

Änderungen, die dem technischen Fortschritt dienen, bleiben vorbehalten.

Verwenden des Sports Pack

G Auswählen des Betriebsmodus

1 Schalten Sie das Sports Pack ein.
Schalten Sie das Gerät mit dem POWER-Schalter ein. Die Modus-Lampe leuchtet auf, wenn das Sports Pack eingeschaltet ist. Als Modus ist der CAMERA-Modus eingestellt.
Hinweis
Wenn die Videokamera länger als fünf Minuten auf Standby geschaltet bleibt, schaltet sie sich automatisch aus, um den Akku zu schonen.
Sie können diese Funktion deaktivieren, indem Sie die Einstellung „A.SHUT OFF" an der Videokamera auf [Never] setzen. Einzelheiten dazu schlagen Sie bitte in der Bedienungsanleitung zur Videokamera nach.
Um auf Standby zurückzuschalten, drehen Sie den POWER-Schalter erneut auf „ON".

2 Wählen Sie den gewünschten Modus aus.
Wechseln Sie mit der Modustaste in folgender Reihenfolge zwischen den Modi.

→ CAMERA → MEMORY → VCR →

Die Modus-Lampe am Sports Pack zeigt den ausgewählten Modus an.

Zum Aufnehmen von Bewegtbildern wählen Sie den CAMERA-Modus.
Einige Modelle unterstützen nicht nur den CAMERA-, sondern auch den MEMORY-Modus. Die Funktionen entsprechen denen der Videokamera. Schlagen Sie also in der mit der Videokamera gelieferten Bedienungsanleitung nach.

Zum Aufnehmen von Standbildern wählen Sie den MEMORY-Modus.
Einige Modelle unterstützen nicht nur den MEMORY-, sondern auch den CAMERA-Modus. Einige Modelle unterstützen nur den CAMERA-Modus.
Die Funktionen entsprechen denen der Videokamera. Schlagen Sie also in der mit der Videokamera gelieferten Bedienungsanleitung nach.

Zum Wiedergeben aufgezeichneter Bilder wählen Sie den VCR-Modus.

Hinweise
- Eine Videokamera, die nicht mit dem „Memory Stick Duo" kompatibel ist, arbeitet im CAMERA-Modus, auch wenn sich das SPK-HCB im MEMORY-Modus befindet.
- Der POWER-Schalter am Sports Pack hat Priorität vor dem POWER-Schalter an der Videokamera.

H Öffnen des Klappspiegels

Sie können im Klappspiegel die Aufnahme kontrollieren.

1 Öffnen Sie den Klappspiegel.

2 Klappen Sie die Flügel auf und stecken Sie die Vorsprünge in die Öffnungen.

So schließen Sie den Klappspiegel

Lösen Sie die Vorsprünge an beiden Flügeln und schließen Sie zuerst den unteren Flügel.

I Aufnahme

Aufnehmen von Bewegtbildern

Im CAMERA-Modus werden Bewegtbilder auf eine Cassette, Disc oder Festplatte und im MEMORY-Modus auf einen „Memory Stick Duo" aufgenommen.

Drücken Sie die START/STOP-Taste.

Die Aufnahme beginnt.

So stoppen Sie die Aufnahme

Drücken Sie die START/STOP-Taste.
Durch erneutes Drücken der START/STOP-Taste kann die Aufnahme fortgesetzt werden.

So schalten Sie die Videokamera aus

Stoppen Sie die Aufnahme und drehen Sie den POWER-Schalter dann auf „OFF".

Zoomen (siehe Abbildung I)

- Drücken Sie zum Verkleinern die Weitwinkeltaste.
- Drücken Sie zum Vergrößern die Teletaste.

Wenn Sie die Taste leicht drücken, wird langsamer gezoomt.

Aufnehmen von Standbildern

MEMORY-Modus

Standbilder werden auf einen „Memory Stick Duo", eine Disc oder eine Festplatte aufgenommen.

1 Drücken Sie leicht auf die PHOTO-Taste.
Die grüne Markierung oben am LCD-Bildschirm hört auf zu blinken und leuchtet stetig. Sie können nun eine Standbildaufnahme machen.
* Noch wird kein Bild aufgenommen.

2 Drücken Sie fest auf die PHOTO-Taste.
Das Bild auf dem Bildschirm wird aufgenommen.

CAMERA-Modus

Standbilder werden auf einen „Memory Stick Duo" aufgenommen.

1 Drücken Sie leicht auf die PHOTO-Taste.
„Capture" erscheint oben rechts am LCD-Bildschirm und das Bild auf dem Bildschirm wird angehalten.
* Noch wird kein Bild aufgenommen.

2 Drücken Sie fest auf die PHOTO-Taste.
Das Bild auf dem Bildschirm wird aufgenommen.

Bei den Modellen HDR-HC3, DCR-DVD905/DVD505 steht die Dual Rec-Funktion zur Verfügung. Einzelheiten dazu schlagen Sie bitte in der Bedienungsanleitung zur Videokamera nach.

Hinweise
1 Mit dem Sports Pack stehen die Nightshot-Funktion und andere Nachtaufnahmefunktionen nicht zur Verfügung.
2 Der Blitz der Videokamera und die Telemakrofunktion können nicht zusammen mit dem Sports Pack verwendet werden.
3 Bei einigen Modellen können Sie das Aufnahmemedium („Memory Stick Duo" oder Disc) auswählen. Einzelheiten dazu schlagen Sie bitte in der Bedienungsanleitung zur Videokamera nach.

J Wiedergabe

Mit der Fernbedienung können Sie die Wiedergabe starten. Richten Sie sie dazu auf den Fernbedienungssensor (vorne in der Mitte des Sports Pack). Der Ton ist dabei jedoch nicht zu hören.
Auch alle anderen Funktionen können mit der Fernbedienung gesteuert werden. Erläuterungen entnehmen Sie bitte der mit der Videokamera gelieferten Bedienungsanleitung.
Hinweis
Wenn „Remote Commander" im Menü der Videokamera auf „OFF" gesetzt ist, ändern Sie die Einstellung in „ON".
Bei einer Videokamera, zu der keine Fernbedienung mitgeliefert wurde, steht diese Funktion nicht zur Verfügung.

K Herausnehmen der Videokamera

1 PSchalten Sie die Videokamera mit dem POWER-Schalter aus (siehe Abbildung K-1).

2 Lösen Sie die Schnallen und öffnen Sie den hinteren Gehäuseteil.
Einzelheiten dazu finden Sie in Schritt 2 des Abschnitts „Installieren der Videokamera" in der Anleitung „Vorbereitungen des Sports Pack".
Hinweis
Vor dem Öffnen des Sports Pack trocknen Sie das Sports Pack und sich selbst ab. Achten Sie darauf, dass kein Wasser auf die Videokamera gelangt.

3 Ziehen Sie den Kameramontageschuh heraus (siehe Abbildung K-3).
Halten Sie den Kameramontageschuh an den seitlichen Knöpfen, drücken Sie die Knöpfe und ziehen Sie die Videokamera langsam heraus.

4 Ziehen Sie die Videokamera so weit heraus, bis die angeschlossenen Stecker sich gerade außerhalb des Sports Pack befinden, und trennen Sie dann die Stecker von der Videokamera.
Hinweis
Ziehen Sie beim Herausziehen des Audio-/Fernsteuersteckers am Stecker und nicht am Kabel.
Ziehen Sie außerdem den Kameramontageschuh nicht heraus, solange der Stecker angeschlossen ist. Andernfalls kann der Stecker bzw. die Buchse an der Videokamera beschädigt werden.

5 Nehmen Sie den Kameramontageschuh ab.

Español

- Este portacámara deportivo SPK-HCB ha sido diseñado para utilizarse exclusivamente con las videocámaras digitales HDR-HC3, DCR-DVD905/DVD805/DVD803/DVD755/DVD705/DVD703/DVD653/DVD605/DVD602/DVD505/DVD405/DVD404/DVD403/DVD305/DVD304/DVD205/DVD203/DVD202/DVD105/DVD103/DVD92/SR100/SR90/HC96/HC94/HC90/HC46/HC44/HC43/HC42/HC39/HC36/HC35/HC33/HC32/HC26/HC24/HC23/HC22/HC21/HC19/HC17 Sony.
- El SPK-HCB es portacámara deportivo es resistente al agua y a la humedad para videocámaras digitales Sony (en adelante "videocámara").

- Utilizable hasta una profundidad de 5 metros bajo el agua.
- Para utilizar la videocámara con este portacámara, consulte el manual de instrucciones de dicha videocámara.
- Antes de iniciar la grabación, cerciórese de que la videocámara funcione correctamente y de que no haya filtraciones de agua.
- Sony no se hará responsable por ningún daño de la videocámara, batería, etc., que se produzca al utilizar el portacámara deportivo, ni por el coste de una grabación, si se filtra agua debido a un uso inadecuado.

Precauciones en la utilización

- No someta el vidrio frontal a golpes fuertes, ya que podría rajarse.
- Evite abrir el portacámara deportivo en el mar o en una playa. Los preparativos, tales como la inserción o el cambio de videocasete, el "Memory Stick Duo", y el disco, deberán realizarse en un lugar con poca humedad y sin aire salado.
- No arroje el portacámara deportivo al agua.
- Evite utilizar el portacámara deportivo en lugares con mucho oleaje.
- Evite utilizar el portacámara deportivo en las situaciones siguientes:
  - – en lugares muy cálidos y húmedos
  - – en agua con temperatura superior a 40 °C.
  - – en lugares con temperaturas inferiores a 0 °C.

  En estas situaciones podría condensarse humedad o infiltrarse agua, y el equipo podría dañarse.
- Evite instalar la videocámara en un lugar húmedo. Su instalación en un lugar húmedo podría provocar condensaciones.
- Utilice el portacámara deportivo durante menos de una hora cada vez a temperaturas superiores a 35 °C.
- No deje el portacámara deportivo bajo la luz solar directa durante mucho tiempo. Si no puede evitar el dejarlo al solo, cerciórese de cubrirlo con una toalla u otro tipo de material protector.

Si el portacámara deportivo entra en contacto con aceite bronceador, lávelo a bien con agua cálida. Si dejase el portacámara deportivo con aceite bronceador en su cuerpo, la superficie del mismo podría decolorar o dañarse (podrían producirse rajas, etc., en la superficie).

Infiltración de agua

Si se infiltra agua, deje inmediatamente de exponer el portacámara deportivo al agua. Si la videocámara se moja, llévela inmediatamente al servicio técnico de Sony más próximo.
El coste de las reparaciones tendrá que abonarlo el usuario.

Manejo de la junta tórica

¿Qué es la junta tórica?

La junta tórica asegura las propiedades de impermeabilidad del portacámara deportivo y otros equipos. (Consulte la ilustración **A**)

El mantenimiento de la junta tórica es muy importante. Si no realizase el mantenimiento de la junta tórica de acuerdo con las instrucciones, podría producirse la infiltración de agua y hacer que el portacámara deportivo se hundiese.

Manejo de la junta tórica

Fijación de la junta tórica

Evite fijar la junta tórica en lugares polvorientos o arenosos.

1 Quite la junta tórica. (Consulte la ilustración B)
- Para quitar la junta tórica, presione y deslícela en el sentido de la flecha, como se muestra en la ilustración. La junta tórica tiene holgura suficiente como para poder quitarse con facilidad.
  Tenga cuidado de no rayar la junta tórica con sus dedos.
- No utilice objetos puntiagudos ni metálicos para quitar la junta tórica. Este tipo de objetos podría rayar o dañar la ranura del portacámara deportivo o la junta tórica.

2 Inspeccione la junta tórica.
- Compruebe cuidadosamente lo siguiente. Si encuentra algo, limpie la junta tórica con un paño suave o un pañuelo de papel.
  - – ¿Hay suciedad, arena, pelos, polvo, sal, rebabas de las roscas, etc., en la junta tórica?
  - – ¿Hay grasa vieja en la junta tórica?

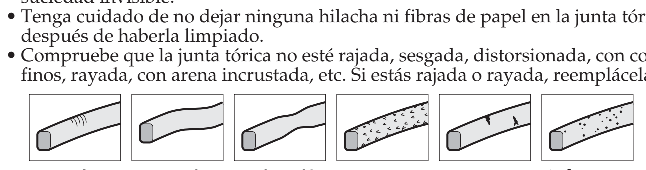

- Pase ligeramente la punta de sus dedos por la junta tórica para poder detectar suciedad invisible.
- Tenga cuidado de no dejar ninguna hilacha ni fibras de papel en la junta tórica después de haberla limpiado.
- Compruebe que la junta tórica no esté rajada, sesgada, distorsionada, con cortes finos, rayada, con arena incrustada, etc. Si estás rajada o rayada, reemplácela.

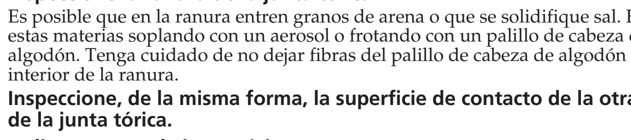

3 Inspeccione la ranura de la junta tórica.
Es posible que en la ranura entren granos de arena o que se solidifique sal. Elimine estas materias soplando con un aerosol o frotando con un palillo de cabeza de algodón. Tenga cuidado de no dejar fibras del palillo de cabeza de algodón en el interior de la ranura.

4 Inspeccione, de la misma forma, la superficie de contacto de la otra parte de la junta tórica.

5 Aplique grasa a la junta tórica.
- Utilice la punta de sus dedos para engrasar suavemente toda la superficie de la junta tórica con una gota de grasa. (Consulte la ilustración **C**)
- No utilice papel ni un paño ya que podrían quedar fibras en la junta tórica.
- Cerciórese de que haya siempre una ligera capa de grasa en la junta tórica. La grasa protegerá la junta tórica contra el desgaste.
- Fije la junta tórica inmediatamente después de haberla engrasado. No deje la junta tórica engrasado sobre una mesa ni otra superficie.

6 Fije la junta tórica en la ranura del portacámara deportivo.
Fije uniformemente la junta tórica en la ranura prestando atención a los puntos siguientes
– Compruebe que no haya suciedad en la junta tórica.
– Compruebe que la junta tórica no esté retorcida. (Consulte la ilustración **D**)

Cómo comprobar la infiltración de agua

Después de haber reemplazado la junta tórica, cierre el portacámara deportivo sin insertarle el equipo que vaya a utilizar. Sumerja el portacámara deportivo en agua hasta una profundidad de unos 15 cm durante aproximadamente tres minutos, y compruebe si se infiltra agua.

Mantenimiento

Si dejase que el portacámara deportivo se seque con agua en salada en la ranura de la junta tórica, los cristales de sal formados podría desvirtuar las funciones de dicha junta tórica.

Duración útil de la junta tórica

La duración útil de la junta tórica variará con la frecuencia de utilización del portacámara deportivo y las condiciones. En general, durará aproximadamente un año.
Aunque la junta tórica no esté rajada ni rayada, la deformación o el desgaste reducirá las características de impermeabilidad. Reemplace la junta tórica por otra nueva si encuentra en ella rajas, sesgamiento, distorsión, cortes finos, incrustación de arena, etc. Después de haberla reemplazado, compruebe que no haya infiltración de agua.

Grasa

Utilice la grasa suministrada. La utilización de grasa de otros fabricantes podría dañar la junta tórica y causar la infiltración de agua.

Solución antiniebla para objetivos

Recubra la superficie del vidrio frontal con la solución antiniebla para objetivos suministrada. Esto será muy efectivo para evitar que se empañe el vidrio.

Forma de utilizar la solución antiniebla para objetivos

Aplique 2 o 3 gotas de la solución antiniebla para objetivos suministrada en el vidrio frontal y espárzalas uniformemente utilizando palillos de cabeza de algodón, un paño suave, o un pañuelo de papel.

Desecador

Para aumentar el efecto antiniebla, además de utilizar la solución antiniebla para objetivos, utilice el desecador suministrado. Inserte un nuevo desecador en el portacámara deportivo 1 ó 2 horas antes de realizar una grabación. Coloque el desecador en el espacio de la barra de la zapata de montaje de la cámara en la parte frontal del cuerpo. (Consulte la ilustración **E**.) Procure no atrapar el desecador con la zapata de montaje de la cámara. Guarde el desecador restante en su bolsa original, y mantenga la bolsa bien cerrada. No vuelva a introducir el desecador en la bolsa después de utilizarlo o reducirá el efecto del desecador que no haya utilizado. Utilice un nuevo desecador para aumentar el efecto antiniebla. Asimismo, no deje el desecador en el portacámara deportivo.

Junta tórica, grasa, solución antiniebla para objetivos y desecador

Puede obtener juntas tóricas, grasa, la solución antiniebla para objetivos y el desecador en el distribuidor Sony más cercano.
Junta tórica (Núm. de modelo 2-668-985-01)
Grasa (Núm. de modelo 2-582-620-01)
Solución antiniebla para objetivos (Núm. de modelo 3-072-039-01)
Desecador (núm. de modelo 2-672-372-01)

Mantenimiento

- Después de haber videofilmado en un lugar con brisa del mar, lave bien el portacámara deportivo con agua corriente, con las hebillas cerradas para eliminar la sal y la arena, y después frótelo con un paño suave y seco. Se le recomienda que sumerja el portacámara deportivo en agua durante 30 minutos. Si lo dejase con sal, las partes metálicas podrían dañar u oxidarse y provocar la infiltración de agua. Tenga cuidado de no golpear el portacámara deportivo con otro equipo al sumergirlo en agua dulce. Si la presión del agua es baja y el alabeo de la junta tórica es pequeño, un impacto fuerte podría provocar filtraciones de agua.
- Si el portacámara deportivo está manchado con aceite bronceador, lávelo bien con agua cálida.
- Limpie el interior del portacámara deportivo con un paño suave y seco. No lave el interior del portacámara deportivo.

Cerciórese de realizar el mantenimiento indicado arriba cada vez que utilice el portacámara deportivo. No utilice ningún tipo de disolvente, como alcohol, bencina, ni diluyente de pintura para la limpieza, ya que podría dañar el acabado de la superficie del portacámara deportivo.

Para almacenar el portacámara deportivo

- Fije el separador suministrado con su portacámara deportivo para evitar el desgaste de la junta tórica. (Consulte la ilustración **F**)
- Cierre el portacámara deportivo sin abrochar las hebillas para evitar el desgaste de la junta tórica.
- Evite que se acumule polvo en la junta tórica.
- Evite almacenar el portacámara deportivo en un lugar frío, muy cálido o húmedo, o junto con naftalina o alcanfor, ya que en estas condiciones podría dañarse.

Solución de problemas

Problema	Causa	Soluciones
El sonido no se grabó.	La clavija de control remoto y audio no está conectada.	Conecte la clavija de control remoto y audio a la toma A/V o bien a la toma A/V OUT de la videocámara.
El agua se filtra en el portacámara deportivo.	• Las hebillas no están cerradas. • La junta tórica no está correctamente colocada. • La junta tórica está rayada o rajada.	• Apriete las hebillas hasta que chasqueen. • Coloque uniformemente la junta tórica en la ranura. • Reemplace la junta tórica por otra nueva.
Las funciones de grabación y reproducción no trabajan.	• La batería está agotada. • La clavija de control remoto no está conectada. • La cinta se ha acabado. • El "Memory Stick Duo" está lleno. • La lengüeta de seguridad del videocasete y del "Memory Stick Duo" están en posición de prohibición de grabación. • El disco ya no tiene espacio libre. • El disco está finalizado. • El disco duro está lleno.	• Cargue completamente la batería. • Conecte la clavija de control remoto y audio a la toma A/V o bien a la toma A/V OUT de la videocámara. • Rebobine la cinta o utilice un videocasete nuevo. • Inserte otro "Memory Stick Duo" o borre los datos innecesarios del mismo. • Deslice la lengüeta de seguridad o instale un nuevo videocasete y un nuevo "Memory Stick Duo". • Utilice un disco nuevo o bien formatee el disco (excepto DVD-R). • Anule la finalización del disco (excepto DVD-R). • Borre los datos innecesarios de la unidad de disco duro.
No se enciende la unidad.	• Inmediatamente después de desconectar la alimentación, ésta no se conecta de nuevo.	• Deje apagado el portacámara deportivo durante un segundo o más después de que el indicador de modo del portacámara deportivo se apague. • Vuelva a encender el portacámara deportivo.

Especificaciones

Material
Plástico (PC, ABS), vidrio
Impermeabilidad
Junta tórica, hebillas
Micrófono incorporado
Estéreo
Dimensiones
Aprox. 159 × 148 × 203 mm (an/al/prf)
Peso
Aprox. 930 g (portacámara deportivo solamente)
Elementos incluidos
Portacámara deportivo (1)
Correa para el hombro (1)
Zapata de montaje de la videocámara (A (1)/B (1)/C (1))
Placa roscada para trípode (1)
Anillo de prevención de reflejos (Ø 25 (1)/M30 × Ø 62 (1)/M30 × Ø 43 (1))
Grasa (1)
Separador (1)
Solución antiniebla para objetivos (1)
Desecador (1)
Juego de documentación impresa

El diseño y las especificaciones están sujetos a cambio sin previo aviso.

Utilización del portacámara deportivo

G Selección del modo

1 Conecte la alimentación del portacámara deportivo.
Presione el botón POWER para conectar la alimentación. El indicador de modo se ilumina cuando el portacámara deportivo está activado. El modo estará ajustado en modo CAMERA.
Nota
Si deja la videocámara en el modo de espera durante cinco minutos o más, la alimentación se desconectará automáticamente a fin de conservar la energía de la batería.
Es posible cambiar el ajuste "A.SHUT OFF" de esta función a [Never] mediante la videocámara. Para obtener más información, consulte el manual de instrucciones de la videocámara.
Para volver al modo de espera, vuelva a ajustar el botón POWER en "ON".

2 Seleccione el modo deseado.
Presione el botón de cambio de modo para alternar entre los modos en el orden siguiente.

→ CAMERA → MEMORY → VCR →

Compruebe el modo seleccionado con el indicador de modo del portacámara deportivo.

Para tomar imágenes en movimiento, seleccione el modo CAMERA.
Algunos modelos no sólo admiten el modo CAMERA sino también el modo MEMORY. Las funciones son las mismas que las de su videocámara, así que consulte el manual de instrucciones suministrado con la misma.

Para grabar imágenes fijas, seleccione el modo MEMORY.
Algunos modelos no sólo admiten el modo MEMORY sino también el modo CAMERA. En cambio, otros modelos sólo admiten el modo CAMERA.
Las funciones son las mismas que las de su videocámara, así que consulte el manual de instrucciones suministrado con la misma.

Para reproducir imágenes grabadas, seleccione el modo VCR.

Notas
- Si utiliza una videocámara que no sea compatible con "Memory Stick Duo", la videocámara funcionará en modo CAMERA incluso si el portacámara SPK-HCB está en modo MEMORY.
- El botón POWER del portacámara deportivo tiene prioridad sobre el selector POWER de la videocámara.

H Apertura del espejo retráctil

Es posible filmar y ver al mismo tiempo el reflejo de dicha filmación en el espejo retráctil.

1 Abra el espejo retráctil.

2 Abra las aletas e inserte las partes salientes en los orificios correspondientes.

Cierre del espejo retráctil

Suelte las partes salientes de ambas aletas, y cierre en primer lugar la aleta inferior.

I Grabación

Grabación de imágenes en movimiento

En el modo CAMERA, las imágenes en movimiento se grabarán en un videocasete, en un disco o bien en un disco duro, mientras que en el modo MEMORY, se grabarán en un "Memory Stick Duo".

Presione el botón START/STOP.

Se iniciará la grabación.

Para detener la grabación

Presione el botón START/STOP.
Si vuelve a presionar el botón START/STOP, la grabación se reanudará.

Para apagar la videocámara

Detenga la grabación antes de poner el selector POWER en "OFF".

Utilización del zoom (consulte la ilustración I)

- Presione el botón de gran angular para alejarse del motivo.
- Presione el botón de telefoto para acercarse al motivo.

Presione suavemente para obtener un zoom más lento.

Grabación de imágenes fijas

Modo MEMORY

Las imágenes fijas se grabarán en un "Memory Stick Duo", en un disco o bien en un disco duro.

1 Drücken Sie leicht auf die PHOTO-Taste.
Presione ligeramente el botón PHOTO.
La marca verde de la parte superior de la pantalla de cristal líquido dejará de parpadear y permanecerá encendida. Esto indica que ya puede grabarse una imagen fija.
* No se grabará todavía ninguna imagen.

2 Presione a fondo el botón PHOTO.
La imagen mostrada en la pantalla se grabará.

Modo CAMERA

Las imágenes fijas se grabarán en un "Memory Stick Duo".

1 Presione ligeramente el botón PHOTO.
La palabra "Capture" aparecerá en la parte superior derecha de la pantalla de cristal líquido, y la imagen de la pantalla se detendrá.
* No se grabará todavía ninguna imagen.

2 Presione a fondo el botón PHOTO.
La imagen mostrada en la pantalla se grabará.

En el caso de los modelos HDR-HC3 y DCR-DVD905/DVD505, puede utilizarse la función Dual Rec. Para obtener más información, consulte el manual de instrucciones de la videocámara.

Nota
1 No es posible utilizar la función Nightshot ni ninguna otra función para filmar en la oscuridad junto con el portacámara deportivo.
2 No es posible utilizar el flash de la videocámara ni las funciones de tele-macro junto con el portacámara deportivo.
3 Algunos modelos permiten seleccionar el soporte de grabación ("Memory Stick Duo" o disco). Para obtener más información, consulte el manual de instrucciones de la videocámara.

J Reproducción

Podrá reproducir la imagen apuntando con el mando a distancia hacia el sensor de control remoto (situado en el centro de la parte frontal del portacámara deportivo). Sin embargo, no podrá escuchar el sonido.
Utilice el mando a distancia para todas las demás funciones. Para obtener más información, consulte el manual de instrucciones suministrado con la videocámara.
Nota
Si "Remote Commander" del menú de la videocámara está ajustado en "OFF", cámbielo a "ON".
No podrá utilizar esta función con una videocámara que no tenga un mando a distancia suministrado con la misma.

K Extracción de la videocámara

1 Presione el botón POWER para apagar la videocámara. (Consulte la ilustración K-1)

2 Suelte las hebillas y abra la parte posterior del cuerpo.
Para obtener más información, consulte el paso 2 de "Instalación de la videocámara" de la Guía de preparación del portacámara deportivo.
Nota
Antes de abrir el portacámara deportivo, elimine la humedad del mismo y séquese las manos. Evite que se filtre agua en la videocámara.

3 Extraiga la zapata de montaje de la videocámara. (Consulte la ilustración K-3)
Sujetando la zapata de montaje de la videocámara por las perillas de un lado de la misma, presiónelas y extraiga lentamente la videocámara.

4 Extraiga la videocámara hasta que las clavijas conectadas a la misma justo salgan del portacámara deportivo y, a continuación, desconecte las clavijas de la videocámara.
Nota
Cerciórese de desconectar la clavija de control remoto y audio correctamente sujetando la parte de la clavija.
No desconecte la clavija sujetándola por la parte del cable, ni extraiga la zapata de montaje de la videocámara mientras la clavija esté conectada. De lo contrario, las clavijas o bien la videocámara podrían dañarse.

5 Desmonte la zapata de montaje de la videocámara.