Notice d'utilisation

climatiseur split portable CS3200M

ARTHUR MARTIN

Electrolux

Nous vous remercions de la confiance que vous nous avez témoignée en choisissant :

ARTHUR MARTIN
Electrolux

Nous savons que vous attendez de cet appareil qu'il vous apporte pleinement satisfaction en termes d'efficacité, fiabilité, facilité d'utilisation.

C'est en fonction de ces exigences qu'il a été conçu avec le plus grand soin, la plus grande attention afin que vous lui reconnaissiez ces qualités pendant de nombreuses années.

Son utilisation est très simple. Cependant, nous vous recommandons de lire attentivement cette notice. Bien connaître votre nouvel appareil, c'est non seulement éviter au départ une erreur de manipulation susceptible de l'endommager, mais c'est aussi vous familiariser avec toutes les possibilités qu'il vous offre.

Nous souhaitons que la satisfaction que vous aurez dans son utilisation vous amène à nous choisir pour d'autres appareils de notre marque.

A bientôt et encore merci.

Appareil conforme à la directive 89/336/EEC relative à la limitation des perturbations radio-électriques.
et à la directive CEE 73-23 relative à la sécurité électrique.

☐ TABLE DES MATIERES

Introduction 1

Fiche Technique 2

Description 3

Installation 4

Installation de l'unité exterieure 4
Montage sur le rebord d'une fenêtre 4
Utilisation de la liaison démontable 6
Branchement électrique 8

Fonctionnement 9

Panneau de commandes 9

Utilisation 10

Mise en marche du climatiseur 10
Ventilateur seul 10
Refroidissement 10
Sélection de température 10
Arrêt du climatiseur 10

Précautions 11

Entretien 11

Transport et rangement 12

En cas d'anomalies de fonctionnement 13

☐ INTRODUCTION

Ce nouveau climatiseur split mobile comporte une unité intérieure et une unité extérieure reliées par un tuyau souple. Les quatre roulettes dont l'unité intérieure est dotée en facilitent le transport.

Le climatiseur que vous venez d'acquérir est prêt à l'emploi. Aucune installation spéciale n'est requise. Il vous suffit de suivre les instructions qui sont simples et de profiter de ce climatiseur à multiples fonctions.

VEUILLEZ LIRE CES INSTRUCTIONS AVANT D'UTILISER LE CLIMATISEUR

AVERTISSEMENT

Ce climatiseur doit être mis à la terre pour assurer la protection contre les chocs électriques.

Ne pas exposer l'unité intérieure à la pluie.

NOTE IMPORTANTE

Lors de la première utilisation :

1. Lire la notice d'utilisation et se familiariser avec les commandes.
2. Brancher la fiche.
3. Vérifier que toutes les commandes fonctionnent correctement.
4. Débrancher l'appareil, attendre 3 minutes et le rebrancher.
5. Faites appel à un électricien qualifié si l'installation électrique de votre habitation nécessite une modification pour le branchement de votre appareil.

☐ FICHE TECHNIQUE

CAPACITE DE REFROIDISSEMENT (1)	W / btu/h	3100 / 10600
PUISSANCE ABSORBEE	W	1300
DESHUMIDIFICATION	l/h	1.6
DEBIT D'AIR	m3/h	370
VITESSES DU VENTILATEUR INTERNE		2
ALIMENTATION ELECTRIQUE	V/Ph/Hz	220-240/1/50
LONGUEUR DE LA LIAISON FRIGORIFIQUE	mm	1900
FUSIBLE	amp	15 (Action retardée)
DIMENSIONS UNITE INTERIEURE (H x L x P)	mm	603 x 470 x 341
DIMENSIONS UNITE EXTERIEURE (H x L x P)	mm	490 x 440 x 188
POIDS UNITES INTERIEURE/EXTERIEURE	kg	40/10

(1) Conditions nominales d'essai:
A l'intérieur: 27°C / 80°F (bulbe sec) - 19°C / 67°F (bulbe humide)
A l'extérieur: 35°C / 95°F (bulbe sec) - 24°C / 72°F (bulbe humide)
Conforme à la norme : ISO / DIS 5151.2
La capacité de refroidissement effective peut varier selon les conditions d'installation.

Conditions nominales de fonctionnement:
A l'intérieur: 21-34°C / 70-93°F
A l'extérieur: 20-42°C / 68-108°F

CARACTERISTIQUES

- Bandeau de commande.
- Voyants de commande.
- Thermostat.
- Modes:
  Refroidissement
  Ventilation (Grande vitesse)
- Protection anti débordement d'eau de condensation.

☐ DESCRIPTION

1. Liaison frigorifique
2. Commandes et voyants
3. Déflecteur d'air réglable
4. Roulettes
5. Couvercle service
6. Poignée transport unité intérieure
7. Poignée transport unité extérieure
8. Chevilles de fixation
9. Ventilateur du condenseur
10. Trop-plein condenseur
11. Bac récupération de l'eau

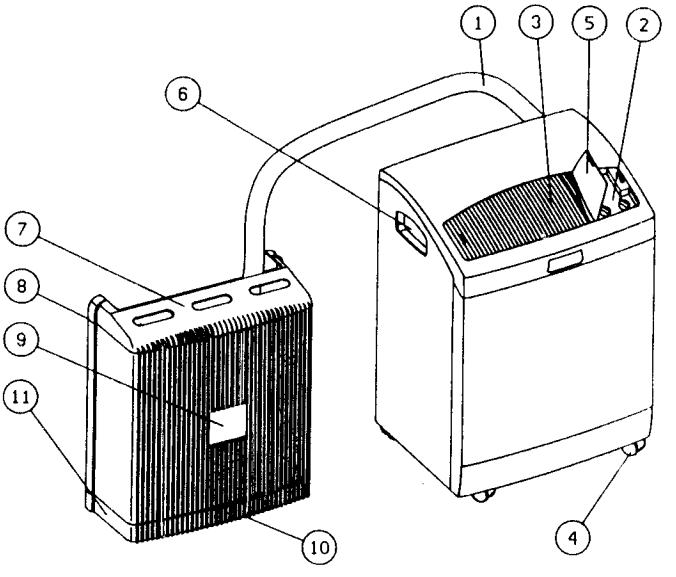

Fig. 1

12. Poignée filtre air
13. Grille d'entrée d'air
14 Liaison
15. Cordon secteur
16. Fixation unité extérieure
17. Tuyau de vidange
18. Couverele

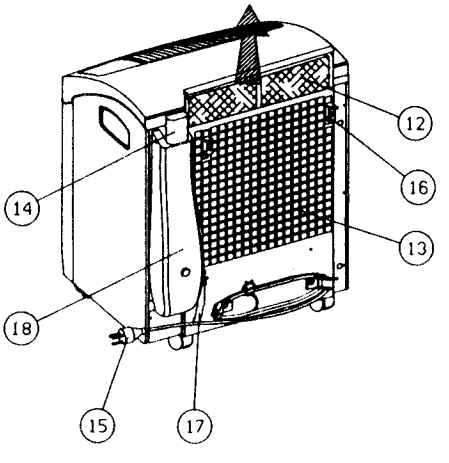

Fig. 2

19. Ventouses
20. Clé No. 1
21. Bouchon - haute pression
22. Bouchon - basse pression
23. Clé No. 2

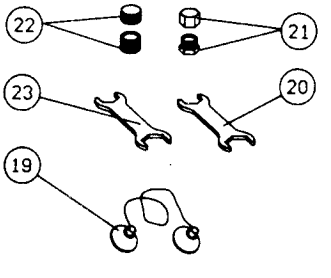

Fig. 3

☐ INSTALLATION

Ce climatiseur split mobile peut être installé par l'utilisateur, comme suit:

Choisir un endroit approprié pour l'unité intérieure, à côté d'une ouverture donnant sur l'extérieur (fenêtre ou porte). Une prise de courant mise à la terre de 15 Amp / 220 V doit se trouver à moins de 2.5 mètres.
L'unité extérieure peut être suspendue à la fenêtre ou au mur, ou bien placée à même le sol à proximité d'une porte. S'assurer qu'elle soit stable et correctement fixée à son support (voir Fig. 4).
La distance minimum entre l'unité extérieure et le mur doit être de 10 cm.
Veiller à ce que sa poignée et son tuyau souple soient dirigés vers le haut. Pour assurer une bonne évacuation de l'eau de condensation, veiller à ce que l'unité soit installée de niveau.
En cas d'humidité importante, le bac de récupération des eaux de condensat peut déborder. En pareil cas, il est recommandé d'utiliser un tuyau de vidange permanent (8), d'un diamètre extérieur de 13 mm, raccordé sous l'unité extérieure.

1. Unité intérieure
2. Fenêtre
3. Unité extérieure, montage mur
4. Unité extérieure, montage sol
5. Tuyau de raccordement
6. Bac récupération eaux de condensat de l'unité extérieure
7. Bouchon
8. Tuyau de vidange (eaux de condensat)

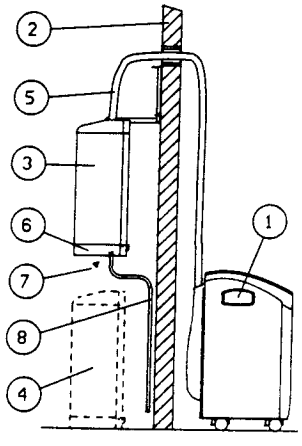

FIG. 4

INSTALLATION DE L'UNITE EXTERIEURE

Un kit (Fig. 7) fourni avec le climatiseur permet de monter l'unité extérieure sur le rebord d'une fenêtre (Fig. 5) ou sur un mur (Fig. 6).

MONTAGE SUR LE REBORD D'UNE FENETRE

1. Glisser la poignée de l'appareil sur l'étrier coulissant du support (2) (Fig. 5 et 6).
2. Pour le montage sur le rebord d'une fenêtre, se reporter à la Fig. 5. Placer le support fixe (3) (Fig. 7) sur le châssis de la fenêtre, percer trois trous dans le châssis et monter le support en le fixant solidement à l'aide des trois vis.
3. Placer l'étrier coulissant (2) de façon que ses encoches (4) s'adaptent bien aux goujons correspondants (6) placés sur le support (3). Fixer l'étrier coulissant avec les écrous papillons (5) (Fig. 7).
4. Suspendre l'unité extérieure sur l'étrier coulissant.
   Glisser l'unité à l'endroit le plus approprié (minimum 10 cm du mur) et resserrer les deux écrous papillons (5) (Fig. 7).
5. Placer la plaque de sécurité (7) à l'endroit approprié et serrer l'écrou papillon. Vérifier que l'unité est bien soutenue et stable (Fig. 7).

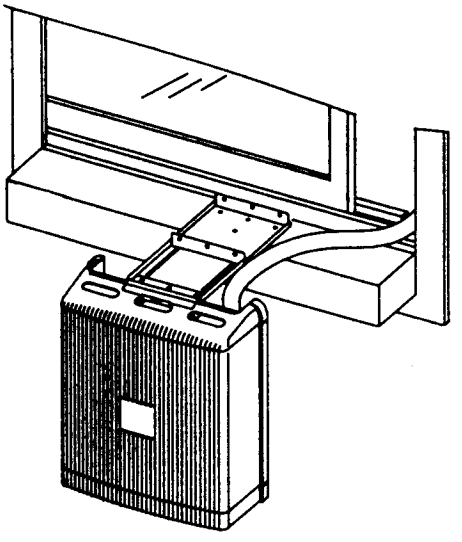

Fig. 5. Montage de l'unité extérieure sur le rebord d'une fenêtre

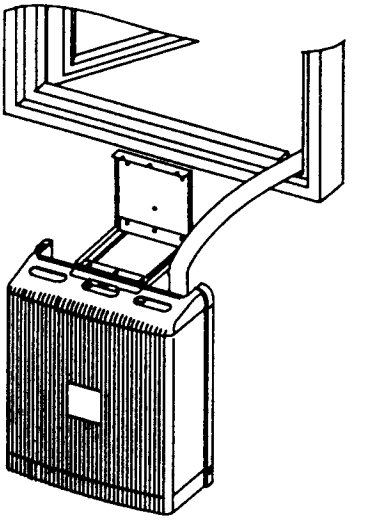

Fig. 6. Montage de l'unité extérieure sur un mur

2. Etrier coulissant
3. Support fixe
4. Encoches
5. Ecrous papillons
6. Goujons
7. Plaque de sécurité

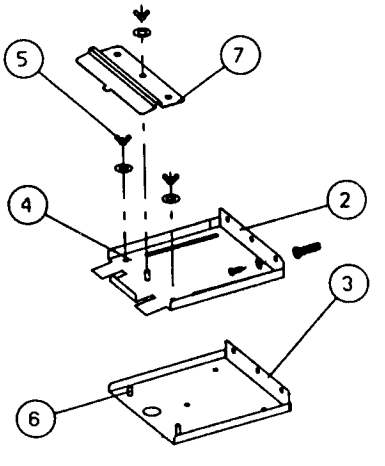

Fig. 7. Kit de montage de l'unité extérieure

6. Pour le montage mural, se référer à la Fig. 6. Placer le support fixe (3) contre le mur, percer trois trous dans le mur et fixer avec trois vis; vérifier que le support est de niveau.
7. Glisser les deux trous de l'étrier coulissant sur les deux goujons et resserrer les écrous papillons (5) (Fig. 7). Mettre en place la plaque de sécurité. Vérifier que l'unité est bien soutenue et stable.
8. Pratiquer une ouverture dans la partie intérieure de la porte ou du châssis de fenêtre pour le passage du tuyau de raccord (voir Fig. 8, 9, 10 et 11).

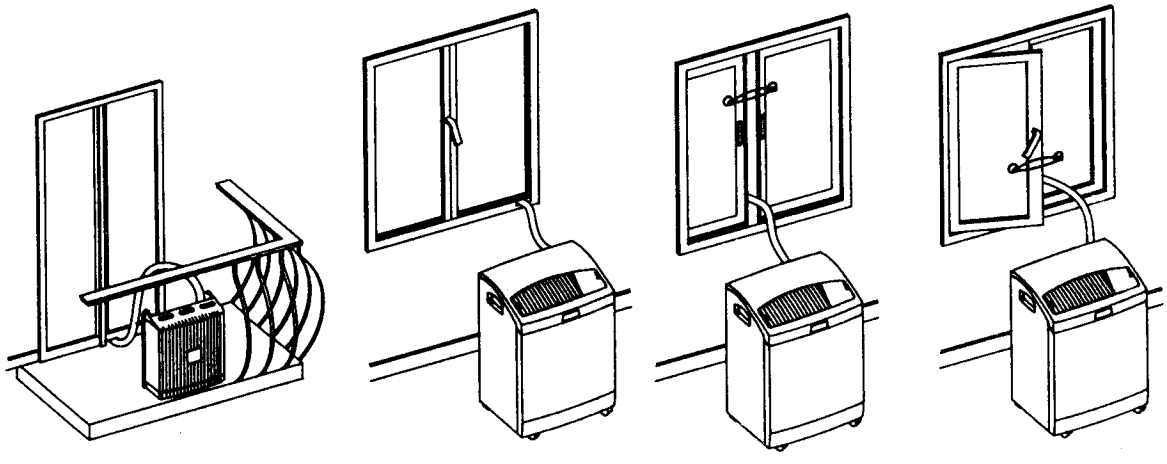

Fig. 8 Fig. 9 Fig. 10 Fig. 11

Faire passer par cette ouverture la liaison frigorifique, le câble et le tube de vidange, en veillant à ne pas comprimer le tuyau souple et en évitant les coudes et toute torsion forcée. Avant de mettre l'appareil en marche, fermer la porte ou la fenêtre, et utiliser les ventouses si cela est nécessaire.

NOTE: Si vous utilisez le climatiseur dans des pièces différentes, il est recommandé de boucher l' ouverture non utilisée de la fenêtre ou de la porte.
En transportant l'appareil, veiller à le tenir en position verticale (déflecteur d'air vers le haut).
En retirant l'unité extérieure, vider l'eau accumulée dans le bas en l'inclinant sur le côté.

UTILISATION DE LA LIAISON DEMONTABLE (Voir Fig. 12)

La liaison démontable est utilisée lorsque l'appareil doit être installeé à travers un mur, elle permet de séparer temporairement les unités intérieures et extérieures.
Cette liaison passe à travers un mur donnant l'extérieur.

Pour séparar l'unité intérieur et l'unité extérieure, suivre les instructions suivantes:

ATTENTION: S'assurer que l'appareil est débranché.

1. Enlever le couverele (1Q) après avoir dévissé la vis (2Q).
2. Enlever le collier (12Q) en désserrant sa vis.
3. Débrancher le connecteur électrique (3Q) en appuyant sur la languette en plastique sur le dessus, et l'enlever de son logement (4Q).
4. Désserer le raccord haute pression (5Q) de la pièce avec laquelle elle correspond (6Q) en la dévissant de la façon suivante:
   - Maintenir l'écrou hexagonal (13Q) avec la clé numéro 2 fournie [(23)-fig 3] et dévisser avec la clé numéro 1 fournie [(20)-fig 3] l'écrou hexagonal (5Q).
   - Tourner doucement l'écou (5Q) et séparer les 2 pièces.

DEMONTAGE DES UNITÉS (Voir Fig. 12)

Pour séparer l'unité intérieure de l'unité extérieure, suivre les instructions suivantes:

ATTENTION: S'assurer que l'appareil est débranché.

ETAPE 1. Enlever le couvercle (1) après avoir dévissé les écrous (2).
ETAPE 2. Débrancher le connecteur électrique (3) en appuyant sur la languette en plastique sur le dessus, et l'enlever de son logement (4).
ETAPE 3. Séparer le tuyau dé drainage (9) du bac de récupération (10).
ETAPE 4. Enlever le collier (12) en désserrant sa vis.

NOTE: Démonter etape 5 et 6 en dévissant alternativement d'abord dévisser - etape 5 de quelques tours, puis etape 6, et renouveler l'opération jusqu'à separation des 2 parties.

ETAPE 5. Déserrer le raccord haute pression (5) de la pièce avec lequel il correspond (6) en la dévissant de la façon suivante:
- Maintenir l'écrou hexagonal (13) à l'aide de la clé numéro 2 fournie (20) et dévisser avec la clé numéro 1 fournie (19) l'écrou hexagonal (5).
- Dévisser doucement l'écrou (5) et séparer les 2 pièces (5) et (6).

ETAPE 6. Déserrer le raccord basse pression (7) de la pièce avec lequel il correspond (8) en la dévissant de la façon suivante:
- Maintenir l'écrou hexagonal (14) à l'aide de la clé numéro 2 fournie (20) et dévisser avec la clé numéro 1 fournie (19) l'écrou hexagonal (7).
- Dévisser doucement l'écrou (7) et séparer les 2 pièces (7) et (8).

ETAPE 7. Afin de protéger les tubes, de corps étrangers ou salissures, fermer chaque partie avec lé bouchon ou le capuchon de fermeture correspondant (voir Figure 13). Visser bouchon (16) dans l'écrou (5), bouchon (18) dans l'écrou (7), capuchon (15) dans (6), et capuchon (17) dans (8). Ne pas serrer trop fort.

L'unité extérieure et le tuyau de connection (11) peuvent maintenant être séparés de l'unité intérieure, le tuyau peut être passé à travers l'ouverture pratiquée dans le mur.

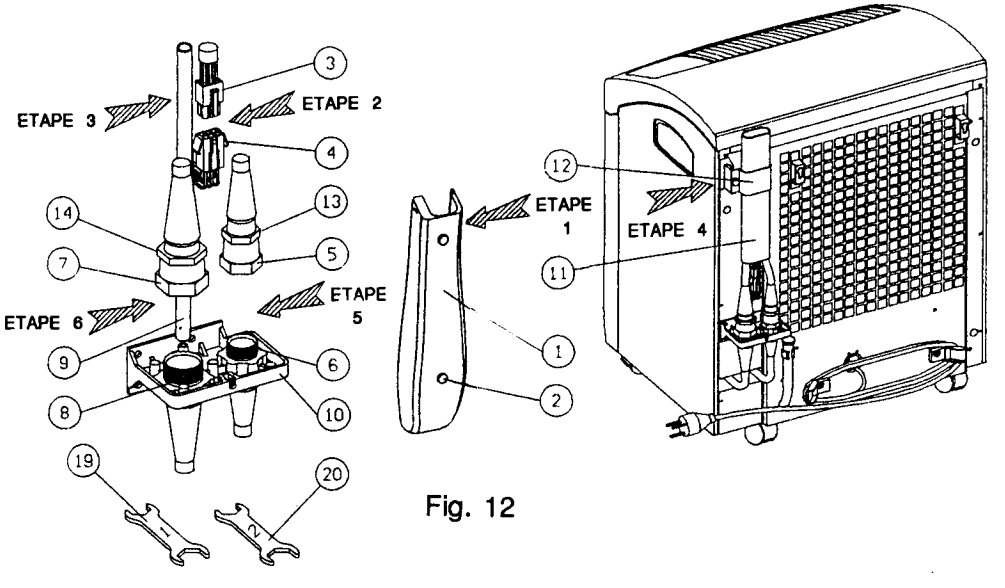

Fig. 12

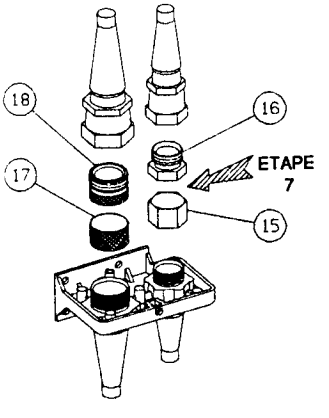

Fig. 13

MONTAGE DES UNITÉS (Voir Fig. 15)

Après avoir placé l'unité intérieure et l'unité extérieure à l'endroit souhaité, effectuer les opérations suivantes pour les relier à nouveau:

ETAPE 1. Retirer les bouchons (16), (18), et les capuchons (15), (17) (voir Figure 14).
ETAPE 2. Relier la liaison haute pression (5) à la pièce avec lequel il correspond (6) comme suit:
- Visser à la main les 2 pièces (5) et (6) entre elles.
- Maintenir l'écrou hexagonal (13) avec la clé numéro 2 (20) et visser àvec la clé numéro 1 (19) l'écrou hexagonal (5) sur la partie mâle (6) jusqu'à ce qu'il soit serré.

NOTE: Ne pas serrer les écrous trop fort mais suffisamment.

ETAPE 3. Relier la liaison basse pression (7) à la pièce avec lequel il correspond (8) de la façon suivante:
- Visser à la main les 2 pièces (7) et (8) entre elles.
- Maintenir l'écrou hexagonal (14) avec la clé numéro 2 (20) et visser àvec la clé numéro 1 (19) l'écrou hexagonal (7) sur la partie mâle (8) jusqu'à ce qu'il soit serré.

NOTE: Ne pas serrer les écrous trop fort mais suffisamment.

ETAPE 4. Raccorder le collier (12) avec les vis.
ETAPE 5. Relier le tuyau de drainage (9) au bac de récupération (10).
ETAPE 6. Raccorder le connecteur électrique (3) au connecteur (4).
ETAPE 7. Remettre la plaque (1) et la fixer avec les vis (2).

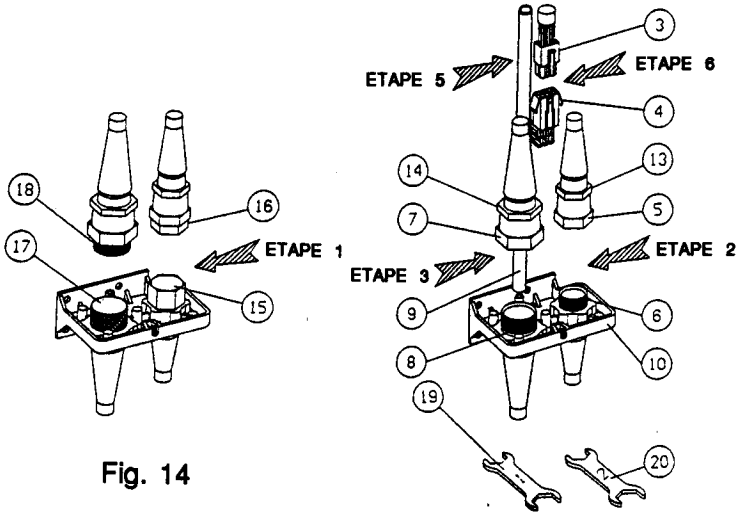

Fig. 14

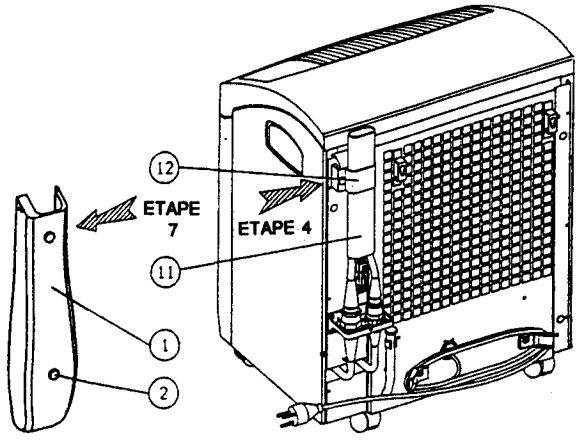

Fig. 15

BRANCHEMENT ELECTRIQUE

Avant de brancher l'appareil, vérifier que :

- L'alimentation et le fusible correspondent à la valeur indiquée sur la fiche technique.
- La prise de courant et les fusibles du secteur correspondent aux conditions de puissance du climatiseur.
- La prise de courant convient à la fiche.
- La prise de courant est convenablement mise à la terre.

LE CONSTRUCTEUR NE SAURAIT ETRE TENU RESPONSABLE DE TOUT DOMMAGE CAUSE PAR LA NON CONFORMITE AUX PROCEDURES NORMALES DE SECURITE.

☐ FONCTIONNEMENT

PANNEAU DE COMMANDES

Pour obtenir un maximum de confort et d'économie, s'assurer que :

1. Portes et fenêtres de la pièce à climatiser sont fermées.
2. Les grilles d'entrée et de sortie d'air ne sont pas obstruées.
3. La pièce n'est pas directement exposée au soleil, et éviter la présence de sources de chaleur excessives.

A – Sélecteur
B – Thermostat
C – Voyants

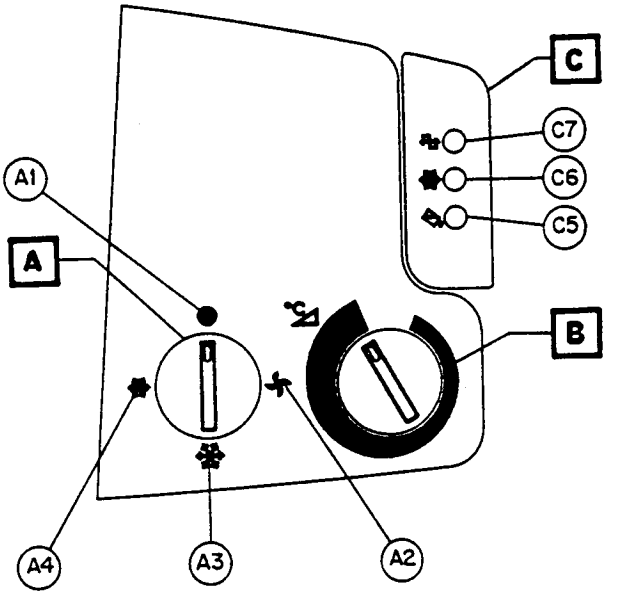

Position du sélecteur :

A1. Arrêt
A2. Ventilation seule - Grande vitesse
A3. Refroidissement - Grande vitesse
A4. Refroidissement - Petite vitesse

Voyants :

C5. Voyant de trop plein d'eau - Rouge
C6. Voyant de refroidissement - Vert
C7. Voyant de mise sous tension - Vert

☐ UTILISATION

Lorsque le climatiseur est relié au secteur, le voyant (C7) s'allume, indiquant qu'il est prêt à fonctionner.

Mise en marche du climatiseur

Tourner le sélecteur (A) sur la position désirée.

Ventilateur seul

Tourner le sélecteur (A) en position (A2).

Refroidissement

Tourner le sélecteur (A) sur l'une des positions suivantes :

- Refroidissement rapide (A3)
- Refroidissement lent (A4)

Lorsque le mode refroidissement fonctionne le voyant (C6) s'allume.

Selection de temperature

Le bouton de thermostat (B) permet de sélectionner la température désirée.

Si la température ambiante est trop élevée, tourner le bouton (B) dans le sens des aiguilles d'une montre pour sélectionner une température plus basse.

Si la température ambiante est trop basse, tourner le bouton (B) dans le sens inverse des aiguilles d'une montre pour sélectionner une température plus élevée.

Arret du climatiseur

Tourner le bouton (A) en position arrêt (A1). Le voyant (C7) reste allumé.

ATTENTION: Attendre 5 minutes avant de remettre en marche le mode refroidissement ou de sélectionner une température.

☐ PRECAUTIONS

- Ce climatiseur, conu et construit pour usages domestiques, ne doit pas être utilisé à d'autres fins.
- Veiller à ne pas bloquer la sortie et l'entrée d'air du climatiseur.
- Il est dangereux de modifier ou de transformer ce climatiseur de quelque manière que ce soit.
- Si l'installation électrique de votre habitation nécessite une modification pour le branchement de votre appareil, faites appel à un technicien qualifié.
- Ce climatiseur ne doit être utilisé que par des adultes. Veillez donc à ce que les enfants n'y touchent pas ou qu'ils ne l'utilisent pas comme un jouet.
- L'appareil doit être toujours mis à la terre.
- S'assurer que l'appareil est de niveau.
- Avant toute opération de nettoyage ou d'entretien, débrancher l'appareil.
- N'exercer aucune contrainte sur le cordon de secteur en déplaant l'appareil.
- Le climatiseur ne doit pas être installé aux endroits o l'atmosphère peut contenir gaz combustibles, pétrole ou soufre, ou à proximité de sources de chaleur.
- Ne pas placer des objets chauds ou lourds sur le climatiseur.
- Nettoyer périodiquement le filtre à air.
- Le climatiseur doit être transporté en position verticale. Après le transport, attendre au moins une heure avant de le brancher.
- Déplacer l'appareil avec précaution sur les tapis et moquettes.
- En cas d'anomalie de fonctionnement, le vendeur de votre appareil est le premier habilité à intervenir.
- Appareil conforme à la directive C.E.E. 89/336/EEC relative à la limitation des perturbations radio-électroniques.

☐ ENTRETIEN

Avant toute opération de nettoyage ou d'entretien, s'assurer que l'appareil est débranché.

NETTOYAGE DU FILTRE A AIR (Voir FIG. 2)

Le filtre est placé à l'arrière du climatiseur. Faire glisser le filtre vers le haut en tirant sur la poignée du filtre (12). Rincer le filtre à l'eau du robinet. Le sécher et le remonter à sa place. Nettoyer au moins une fois durant la saison ou selon les nécessités.

NE PAS UTILISER LE CLIMATISEUR SANS FILTRE

NETTOYAGE DU BAC A EAU DE CONDENSAT DE L'UNITE EXTERIEURE
(Voir Fig. 13)

Retirer le bac (2) en dévissant les quatre vis (3) de chaque côté du bac, situées au bas de l'unité. Rincer sous le robinet, sécher et remettre en place.

NETTOYAGE DU CLIMATISEUR

Utiliser un tissu sec ou un aspirateur.

Ne pas utiliser d'eau chaude ou d'aérosols qui pourraient abmer la surface de l'appareil.

AVANT UTILISATION

S'assurer qu'il n'y a aucun obstacle empêchant la circulation de l'air (unité intérieure et extérieure).

Vérifier que l'appareil est correctement branché.

☐ TRANSPORT ET RANGEMENT

Avant de transporter ou de ranger l'appareil, incliner l'unité extérieure afin de vider la condensation restant à l'intérieur.

Les deux unités peuvent être jointes ensemble (Fig. 14) lorsque le climatiseur est transporté ou rangé. Pour joindre les deux unités, insérer les crochets (8) de l'unité extérieure dans les trous prévus à cet effet (16) de l'unité intérieure (Voir Fig.1 et 2).

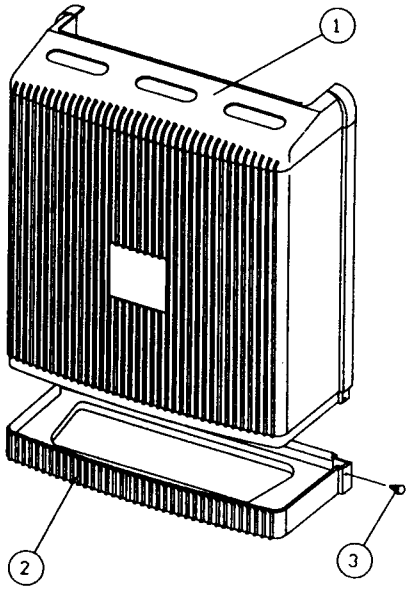

Fig. 13

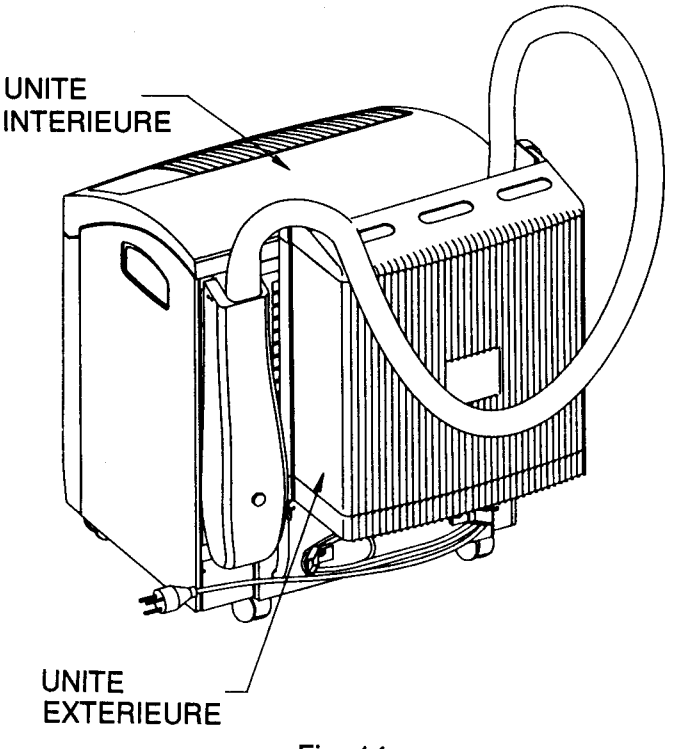

Fig. 14

☐ EN CAS D'ANOMALIES DE FONCTIONNEMENT

La fabrication de votre appareil a fait l'objet de nombreuses vérifications. Cependant, si vous constatez une anomalie de fonctionnement, consultez le tableau ci-dessous. Dans la majorité des cas, vous pourrez y remédier vous-même.

PROBLEME	CAUSE	SOLUTION
– L'appareil ne fonctionne pas	– Panne de courant – Fiche déconnectée	– Vérifier le fusible – Insérer la fiche
– Il ne fonctionne que pour de brèves périodes en mode refroidissement	– Mauvais réglage du thermostat	– Régler le thermostat
– L'appareil ne remplit pas ses fonctions	– Fenêtre ouverte – Source de chaleur dans pièce – Capacité du climatiseur inadéquate pour dimensions ou conditions de la pièce – Mauvais réglage du thermostat – Filtre à air bloqué – Perte de réfrigerant	– Fermer la fenêtre – Vérifier ce point – Consulter votre vendeur – Régler le thermostat – Nettoyer le filtre – Consulter un réparateur
– Le voyant de trop-plein s'allume	– Bac eau plein	– Vidanger (Fig. 2-17)
– Bruit provenant de l'unité extérieure	– La pompe à condensation de l'unité extérieure fonctionne sans eau	– Bruit normal

En cas d'anomalie de fonctionnement, le vendeur de votre appareil est le premier habilité à intervenir. A défaut (déménagement de votre part, fermeture du magasin où vous avez effectué l'achat...), veuillez consulter le Service Conseil Consommateurs qui vous communiquera alors l'adresse d'un Service Après-Vente.

En cas d'intervention sur votre appareil, exigez du Service Après-Vente les Pièces de Rechange certifiées Constructeur.

En appelant un Service Après-Vente, indiquez-lui le modèle et le numéro de série de votre appareil. Ces indications figurent sur la plaque signalétique située à l'intérieur de l'appareil.

Service Conseil Consommateurs
BP 142 – 60307 SENLIS CEDEX
Tél. : (16) 44.60.06.10

COFRADEM
43, Avenue Félix Louat – BP 142
60307 SENLIS
Tél. : (16) 44.62.20.00 – Télex : 15 5530 Elux Fr
SNC au Capital de 12.000.000 F
RCS Senlis B 314045 980

Dans le souci d'une amélioration constante de nos produits, nous nous réservons le droit d'apporter à leurs caractéristiques toutes modifications liées à l'évolution technique (décret du 24.03.78).

COD. ZANUSSI
502 367 19-00/6

CAT. NO. 410536 FRANCAIS REV. 03 1/96