We build a better future

Robex 235LCR-9

Équipée du moteur Tier 3

*Photo non contractuelle

HYUNDAI
HEAVY INDUSTRIES EUROPE

Quand le travail devient un plaisir

L'opérateur qui prend plaisir à travailler fournit un meilleur travail. C'est pourquoi, chez Hyundai Heavy Industries, a tout mis en œuvre pour l'obtenir. Nous avons donc combiné les attentes des opérateurs, la rapidité des mouvements, la précision et une performance endurante pour en faire un produit de qualité supérieure. Quand on utilise le matériel de terrassement Hyundai Série 9, le temps ne compte plus et le plaisir fait son œuvre.

*Photo non contractuelle

Présentation de la machine

Châssis robuste

Chaîne de chenille avec joints en uréthane / Guides de chenilles / Marchepieds confortables et boulonnés / Larges découpes sur les galets supérieurs / Ajusteurs de chenilles à graissage.

Technologie du moteur

Moteur Cummins Tier III QSB6.7 puissant, fiable et économe en carburant.
Combustion propre, efficace et contrôlée électroniquement.
Faible niveau sonore / Système automatique de prévention de la surchauffe du moteur / Fonction anti-redémarrage

Améliorations du système hydraulique

Nouveau système hydraulique breveté pour une maniabilité optimale / Vanne de commande principale améliorée pour une efficacité accrue et des manoeuvres plus fluides / Sélection automatique de la priorité flèche/rotation pour une vitesse maximale / Augmentation automatique de la puissance / Régénération améliorée du débit du balancier et de la flèche, pour plus de vitesse et d'efficacité.

Compartiment de pompe

Pompes puissantes et fiables à piston axial, conçues par Kawasaki.
Bloc solénoïde compact pour le contrôle de divers systèmes : déplacement à 2 vitesses, augmentation de la puissance, priorité flèche, régénération du débit du balancier et verrouillage de sécurité.

Nouvelle Cabine (de pointe pour les opérateurs)

Visibilité améliorée

Cabine plus spacieuse offrant une visibilité améliorée / Toit ouvrant transparent pour la visibilité et la ventilation.
Plus grande fenêtre à droite pour améliorer la visibilité coté chenille.
Toutes les vitres sont fabriquées en verre de sécurité.
Pare-soleil à enrouleur pour le confort de l'opérateur / Montants de pare-brise amincis pour une meilleure vision de l'opérateur.

Structure de cabine rigide

Nouvelle structure tubulaire en acier pour une plus grande sécurité de l'opérateur, une meilleure protection et une durabilité améliorée.
Nouveau système de pare-brise doté d'une assistance à ressort.

Siège et console améliorés

Leviers de commande ergonomiques équipés de boutons auxiliaires commandant l'utilisation des accessoires.
Suspension mécanique de série avec dispositif de siège chauffant ou suspension pneumatique en option.
Nouvelles consoles de leviers de commande – réglables en hauteur
Accoudoirs réglables – pour un confort optimal

Module d'écran 7" couleurs de pointe

Nouvel écran d'affichage LCD couleurs avec jauges numériques pour la température de l'huile hydraulique, la température du liquide de refroidissement et le niveau de carburant.
Un commutateur ergonomique facilite le réglage de votre machine et le contrôle des diagnostics.
Une nouvelle caméra de recul est intégrée au module d'écran.
3 modes de puissance : Puissance / Standard / Économie, 3 modes de travail : Excavatrice / Marteau / Broyeur, Mode utilisateur permettant de mémoriser les préférences des opérateurs.
Caractéristiques d'auto-diagnostic avancées avec accès à distance via le système Hi-Mate.
Débit mono-pompe ou bi-pompe additionnable pour l'ajout d'accessoires en option, sélectionnable depuis le module d'écran / Système antivol avec encodage par mot de passe.
La vitesse de la flèche et la régénération du balancier peuvent être adaptées au départ du module d'écran.
Augmentation automatique de la puissance en mode Puissance – activable via le module d'écran.
Climatisation et chauffage avec commande automatique de la température ambiante.
Le système Hi-Mate (système de gestion à distance) permet aux propriétaires de la machine de bénéficier du suivi de ses performances, de vérifier sa localisation et d'accéder à distance à des informations diagnostiques grâce à une simple connexion internet.

Préférences

L'opérateur qui configure sa machine en fonction de ses besoins prend plaisir à effectuer son travail. La pelle Série 9 respecte les souhaits de l'opérateur pour ce qui a trait au confort, à la facilité d'emploi et à la maniabilité. Fort de son écran d'affichage d'environ 18 centimètres et de son commutateur ergonomique, le module du tableau de bord est le centre nerveux permettant la gestion de ces préférences.

*Photo non contractuelle

Cabine spacieuse et offrant une excellente visibilité

La spacieuse cabine, de conception ergonomique, garantit un faible niveau sonore et une meilleure visibilité. Une attention particulière a été prêtée à la création d'un habitacle clair, ouvert et pratique offrant une excellente visibilité dans toutes les directions. Cet environnement parfaitement équilibré pour l'opérateur met ce dernier en position idéale pour travailler en toute sécurité.

Confort de l'opérateur

La cabine des pelles de la série 9 vous permet de régler le siège, la console et les accoudoirs en fonction de votre niveau de confort préférentiel. La position et la hauteur du siège et de la console peuvent être modifiées en parallèle ou indépendamment l'une de l'autre. Un système de climatisation entièrement automatisé et de grande capacité permet de maintenir une température constante.

Sans stress

Le travail est en soi une source de stress suffisante pour que l'environnement où vous l'exécutez n'y ajoute pas son grain de sel. Les pelles Hyundai de la série 9 proposent un habitacle amélioré, un surcroît d'espace et un siège confortable pour minimiser le stress de l'opérateur. Un puissant système de climatisation garantit à ce dernier le maintien de la température ambiante de son choix. Un système audio de pointe, une radio AM/FM stéréo et une fonction de lecture MP3, assorties d'une télécommande, a été installé pour vous permettre d'écouter vos musiques favorites. L'opérateur peut même téléphoner tout en travaillant grâce à la fonction mains-libres du téléphone.

Module d'affichage facile à utiliser

Le module d'affichage avancé, son écran LCD couleur de d'environ 18 centimètres et son commutateur ergonomique permettent à l'opérateur de sélectionner ses paramètres préférentiels pour la machine. Cette console intègre le sélecteur de mode de puissance et de travail, les auto-diagnostics, la caméra de recul en option, les listes de contrôle pour l'entretien, le dispositif de sécurisation du démarrage de la machine et les fonctions vidéo pour accroître la multifonctionnalité de la machine et renforcer la productivité de l'opérateur.

Précision

L'opérateur qui sent que sa machine réagit en souplesse à ses commandes prend plaisir à travailler. La pelle Série 9 garantit des manœuvres précises et rapides en combinant un circuit hydraulique plus souple, une plus grande visibilité panoramique et une réduction du stress. Le nouveau système hydraulique Posi-Nega allie une technologie de pointe et une réactivité supérieure.

*Photo non contractuelle

Une puissance assistée par ordinateur

Le système de pointe CAPO (optimisation de puissance assistée par ordinateur) ajuste la puissance du moteur et de la pompe pour la maintenir à un niveau optimal. Les multiples choix de modes sont conçus pour diverses charges de travail et pour maintenir les meilleurs prestations tout en réduisant la consommation de carburant.
Le dispositif de décélération automatique et l'augmentation de puissance font également partie des caractéristiques supplémentaires du système.
L'écran LCD affiche le régime moteur, la température du liquide de refroidissement et de l'huile hydraulique ainsi que les codes d'erreur (courants) grâce à son système d'auto-diagnostic. Les opérateurs peuvent définir leurs propres préférences en accordant la priorité à la flèche ou à la rotation, en sélectionnant le mode de puissance et les accessoires en option via l'activation d'un bouton.

Mode puissance

Trois modes de puissance uniques permettent à l'opérateur de configurer sur mesure la puissance du moteur, la vitesse des équipements et le mode d'économie de carburant.Le mode Puissance maximise la vitesse et la puissance de la machine pour obtenir une productivité maximale. Le mode Standard configure un régime fixe, réduit, pour une performance optimale et une meilleure économie de carburant. Le mode Économie assure un débit et une puissance de motorisation précis en fonction des conditions de charge, de manière à maximiser l'efficacité de la consommation et la maniabilité de l'engin.

Mode de travail

Grâce aux différents modes de travail, l'opérateur peut sélectionner les opérations d'excavation générales, les accessoires à circuit simple (marteau hydraulique, par exemple) ou à circuit double (broyeur). Les paramètres de débit peuvent être préconfigurés directement sur le module d'affichage.

Mode utilisateur

Diverses opérations requièrent des réglages plus précis de la machine; certains opérateurs privilégient par ailleurs un paramétrage différent de la machine. Le mode Utilisateur permet à l'opérateur de configurer la vitesse du moteur, le débit de sortie des pompes, le ralenti et les autres paramètres de la machine en fonction de ses convenances personnelles.

Les améliorations du système hydraulique

Pour optimiser la précision de ses machines, Hyundai a redessiné le système hydraulique de façon à offrir à l'opérateur une maniabilité ultra-sensible et une manœuvrabilité de tout premier plan. Les électro proportionnels équipant les tiroirs hydrauliques sont conçues pour assurer à chaque fonction un débit plus précis nécessitant moins d'efforts.
Les valves hydrauliques améliorées, les pompes à piston à débit variable, les commandes de pilotage ultra-sensibles et les pédipulateurs donnent à n'importe quel opérateur la sensation de travailler en souplesse.
Les propriétés améliorées de cet engin comprennent la régénération du débit du bras et de la flèche, un bloc distributeur de haute technologie et un dispositif novateur de priorité automatique accordée à la flèche ou à la rotation pour assurer les meilleures performances possibles, quelle que soit l'application.

Priorité automatique de sélection de la flèche ou de la rotation

Cette fonction intelligente adapte l'équilibre idéal du débit hydraulique en fonction du mode de fonctionnement de la flèche et de la rotation que nécessite votre application. Le système CAPO (de pointe) contrôle les opérations hydrauliques et ajuste l'équilibre pour maximiser la performance et la productivité.

Performance

Un opérateur qui peut se fier à sa machine prend plaisir à travailler. La pelle Série 9 est synonyme de performance de longue durée, tant en termes de robustesse que de rapidité ou de fiabilité. La sélection automatique de priorité entre la flèche et la rotation permet des mouvements plus rapides et des cycles plus courts.

*Photo non contractuelle

Guides de chenille et ajusteurs de chenilles

Les chenilles sont maintenues en place par des guides robustes. Elles s'ajustent en outre aisément grâce aux ajusteurs à cylindres graisseurs et aux ressorts amortisseurs.

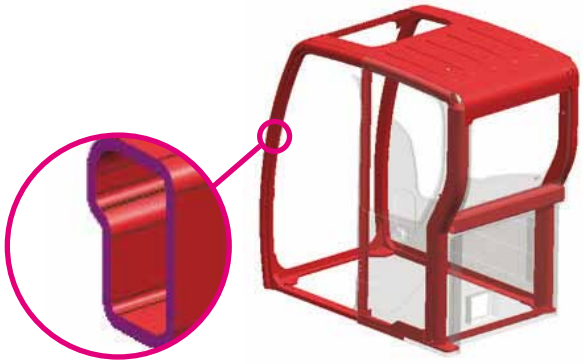

Résistance structurelle

La structure de cabine série 9 se compose de tubes plus fins mais plus robustes, pour une sécurité et une visibilité accrues. Le châssis est solide et stable grâce aux pièces soudées en acier à faible tension et haute résistance. La durabilité structurelle a été analysée et testée via une analyse MEF (Méthode des éléments finis) et des tests de durabilité à long terme.

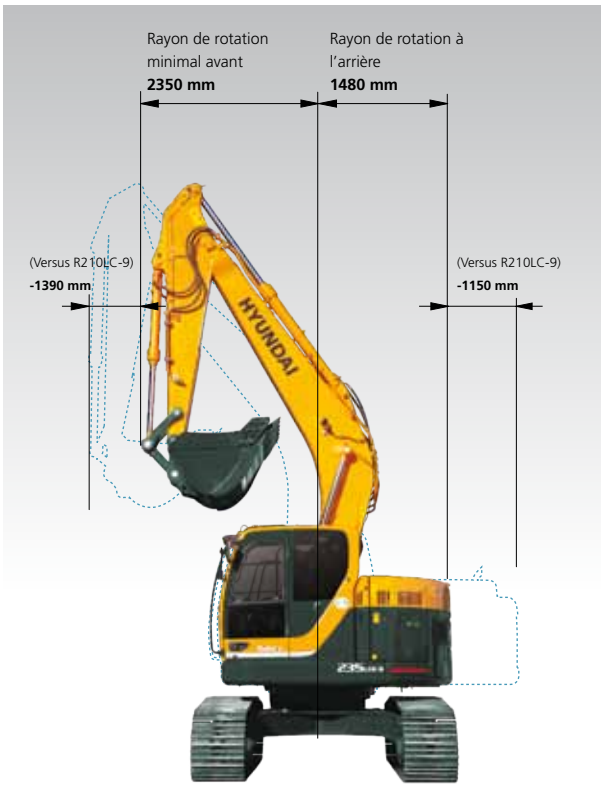

Performances élevées sur les chantiers exigus

Grâce au rayon de rotation réduit à l'arrière, l'opérateur de la R235LCR-9 travaille plus sereinement sur les chantiers exigus tels que les constructions routières ou les zones urbaines. Le rayon compact est un gage d'efficacité quand l'espace est limité.

Moteur Cummins QSB 6.7

Le moteur CUMMINS QSB6.7 combine des commandes entièrement électroniques à la fiabilité des performances. L'association d'un système d'alimentation du carburant haute pression et d'une technologie de combustion évoluée dans le cylindre entraîne une augmentation de puissance et une réduction de la consommation de carburant. Pour contrôler ces produits à puissance élevée, l'électronique a été développée en tenant compte des environnements les plus exigeants, y compris ceux poussiéreux et difficiles, afin de répondre aux normes de dépollution actuelles, parmi lesquelles EPA Tier3 et EU étage IIIA.

La définition du progrès

Le moteur 6,7 litres Série B Système Quantum allie des commandes électroniques complètes à des performances d'une grande fiabilité. Pour permettre le contrôle de ces engins de grande puissance, ses circuits électroniques ont été développés pour les environnements les plus durs, y compris en milieu poussiéreux et pour d'autres applications exigeantes, de manière à satisfaire aux réglementations édictées au niveau mondial pour les rejets d'émissions.
Grace à son système, de 24 soupapes, d'injection et son flux d'air amélioré, le moteur QSB6.7 permet de générer une plus grande puissance, d'obtenir un meilleur régime transitoire et de réduire la consommation.

Rentabilité

Tout propriétaire qui sait combien sa machine lui permet d'économiser prend plaisir à la posséder dans son parc d'engins. Les pelles hydrauliques de la série 9 apportent à votre entreprise des solutions vous permettant d'économiser du temps, du carburant, des pièces détachées et de l'argent pour vos opérations de terrassement. Le système de gestion à distance permet en outre aux propriétaires de suivre, contrôler et gérer leurs engins à distance.

*Photo non contractuelle

Consommation de carburant

Les pelles hydrauliques de la série 9 ont été développées pour en faire plus avec moins de carburant. Les innovations qu'elles intègrent, comme l'embrayage de ventilateur à vitesse variable, le dispositif de prévention des surcharges, le système automatique de décélération en trois paliers et le nouveau mode Économie aident à économiser le carburant et à réduire l'impact sur l'environnement.

Hi-mate (système de gestion à distance)

Hi-mate, le nouveau système de gestion à distance développé par Hyundai et recourant à la technologie satellitaire GPS, offre à nos clients le niveau le plus élevé de service et d'assistance-produit. Hi-mate permet aux propriétaires de bénéficier du suivi des performances de la machine, de vérifier sa localisation et d'accéder à distance à des informations diagnostiques grâce à une simple connexion internet.

Accès facile

Grâce à la facilité d'accès, les filtres, les différents points de graissage, fusibles, ainsi qu'aux éléments informatiques de la machine, le tout combiné à l'ouverture grand angle des compartiments, l'entretien des pelles hydrauliques de la série 9 est un véritable plaisir pour les techniciens.

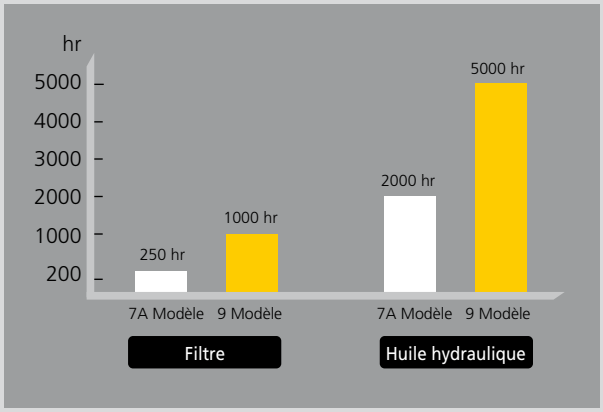

Composants à durabilité accrue

Les nouvelles douilles haute durabilité sont conçues pour de longs intervalles de lubrification (250 h). Les cales en polymère résistantes à l'usure réduisent le niveau de bruit et l'usure des douilles. Les filtres hydrauliques à longévité accrue durent jusqu'à 1000 heures et la nouvelle huile hydraulique à durée de vie élevée ne doit être remplacée que toutes les 5000 heures.

Spécifications

MOTEUR

MODÈLE			CUMMINS QSB6.7
Type			Moteur diesel à 4 temps, 6 cylindres en ligne, injection directe, avec turbocompresseur, refroidisseur air
Puissance nominale au volant	SAE	J1995 (gross)	151 cv (113 kW) / 1900 tpm
		J1349 (net)	143 cv (107 kW) / 1900 tpm
	DIN	6271/1 (gross)	153 cv (113 kW) / 1900 tpm
		6271/1 (net)	145 cv (107 kW) / 1900 tpm
Couple max			63,6 kgf.m (460 lbf.ft) / 1500 tpm
Alésage x course			107 x 124 mm (4.2” x 4.9”)
Cylindrée			6700 cc (409 in³)
Batteries			2 X 12V X 100AH
Démarreur			24 V - 4,5 kW
Alternateur			24 V - 70 Amp

SYSTÈME HYDRAULIQUE

POMPE PRINCIPALE	
Type	Pompes à débit variable, à pistons axiaux, montées en tandem
Débit max.	2 X 222 ℓ/min (48.8 UK gpm)
Pompe de pilotage	Pompe à engrenages
Système de pompe à capteur transversal et économisant le carburant	

MOTEURS HYDRAULIQUES	
Translation	Moteur à pistons axiaux à deux vitesses avec soupape de frein et frein de stationnement
Rotation	Moteur à piston axiaux avec frein automatique

RÉGLAGE DES SOUPAPES DE DÉCHARGE	
Circuit de travail	350 kgf/cm² (4980 psi)
Translation	350 kgf/cm² (4980 psi)
Augmentation de puissance (flèche, balancier, godet)	380 kgf/cm² (5410 psi)
Circuit de rotation	285 kgf/cm² (4050 psi)
Circuit de pilotage	40 kgf/cm² (570 psi)
Soupape de securité	Installé

VÉRINS HYDRAULIQUES	
Nombre de vérins – alésage X course	Flèche : 2 - 120 x 1290 mm (4.7” x 50.8”)
	Balancier : 1 - 140 x 1510 mm (5.5” x 59.4”)
	Godet : 1 - 120 x 1055 mm (4.7” x 41.5”)

TRANSLATION & FREINS

Type de translation	Entièrement hydrostatique
Moteur de translation	Moteur à piston axial, modèle sabot
Système de reduction	Train planétaire
Traction max. barre de tirage	21100 kgf (46,517 lbf)
Vitesse de translation max. (élevée)/(basse)	5,3 km/h. (3.3 mph) / 3,4 km/h. (2.1 mph)
Aptitude en côte	30° (58 %)
Frein de stationnement	Humide, multi-disque

PILOTAGE

Des manettes opérés par pression du pilote et des pédales garantissent un fonctionnement aisé et sans fatigue.

Commande pilote	Deux manettes avec un levier de sécurité (gauche): rotation et balancier (droite): flèche et benne (schéma ISO)
Translation et direction	Deux leviers avec pédales
Régime moteur	Électrique, molette d’accélerateur

SYSTÈME DE ROTATION

Moteur de rotation	Moteur à pistons axiaux
Système de réduction	Train planétaire
Graissage du roulement de rotation	Bain de graisse
Frein de rotation	Humide, multi-disque
Vitesse de rotation	10,7 tpm

CONTENANCES DU LIQUIDE DE REFROIDISSEMENT ET DES LUBRIFIANTS

Remplissage	litres	Gallon britannique
Réservoir de carburant	320	70.4
Liquide de refroidissement du moteur	35	7.7
Huile moteur	24	5.3
Réducteur de rotation	5	1.1
Réduction finale (chaque côté)	5,8	1
Circuit hydraulique (réservoir y compris)	275	60.5
Réservoir hydraulique	160	35.2

TRAIN DE ROULEMENT

Le châssis central en X est intégralement soudé avec des cadres de chenille à section en caisson renforcée. Le châssis comprend des galets lubrifiés, des roues folles, ajusteurs de chenilles avec ressorts amortisseurs, des barbotins et une chaîne de chenille avec patins à double ou triple nervure.

Châssis central	Chassis central en X
Cadre de chenille	Type caisson pentagonal
Nombre de patins de chaque côté	49 EA
Nombre de galets supérieurs de chaque côté	2 EA
Nombre de galets inférieurs de chaque côté	9 EA
Nombre de rails de guidage de chaque côté	2 EA

POIDS EN ORDRE DE MARCHE (APPROXIMATIF)

Le poids en ordre de marche, incluant flèche de 5680 mm (18’ 8”), balancier de 2920 mm (9’ 7”), godet rétro-arrière de 0,92 m³ (1.20 yd³), lubrifiant, liquide de refroidissement, réservoir de carburant plein, réservoir de fluide hydraulique plein et l’équipement standard.

POIDS DES COMPOSANTS PRINCIPAUX	
Structure supérieure	
Flèche mono (avec vérin de balancier)	1950 kg (4300 lb)
Balancier (avec vérin de godet)	1095 kg (2410 lb)

POIDS DES COMPOSANTS PRINCIPAUX			
Patin		Poids en ordre de marche	Pression au sol
Type	Largeur mm (in)	kg (lb)	kgf/cm² (psi)
Triple nervure	600 (24”)	23800 (52470)	0,51 (7,25)
	700 (28”)	24150 (53240)	0,44 (6,26)
	800 (32”)	24415 (53830)	0,39 (5,55)
	900 (36”)	24680 (54410)	0,35 (4,98)

GODETS

Les godets sont des accessoires entièrement soudés en acier à haute résistance.

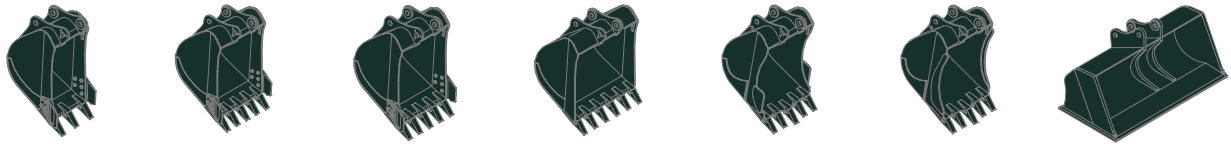

Profile SAE m³ (yd³)	0,51 (0.67)	0,80 (1.05) 0,87 (1.14) 0,92 (1.20)	1,10 (1.44) 1,20 (1.57)	1,34 (1.75)	◈ 0,74 (0.97) ◈ 0,90 (1.18) ◈ 1,05 (1.37)	◉ 0,87 (1.14)	▣ 0,75 (0.98)

Capacité m³ (yd³)		Largeur mm (in)		Poids kg (lb)	Recommandation m (ft.in)		
					5,68 (18′ 8″) Flèche		
Profile SAE	Profile CECE	Sans couteaux latéraux	Avec couteaux latéraux		2,0 (6′ 7″) Balancier	2,4 (7′ 10″) Balancier	2,92 (9′ 7″) Balancier
0,51 (0.67)	0,45 (0.59)	700 (27.6)	820 (32.3)	570 (1260)	●	●	●
0,80 (1.05)	0,70 (0.92)	1000 (39.4)	1120 (44.1)	700 (1540)	●	●	●
0,87 (1.14)	0,75 (0.98)	1090 (42.9)	1210 (47.6)	740 (1630)	●	●	■
0,92 (1.20)	0,80 (1.05)	1150 (45.3)	1270 (50.0)	770 (1700)	●	●	■
1,10 (1.44)	0,96 (1.26)	1320 (52.0)	1440 (56.7)	830 (1830)	●	■	▲
1,20 (1.57)	1,00 (1.31)	1400 (55.1)	1520 (59.8)	850 (1870)	■	▲	–
1,34 (1.75)	1,15 (1.50)	1550 (61.0)	1670 (65.7)	920 (2030)	▲	▲	–
◈ 0,74 (0.97)	0,65 (0.85)	985 (38.8)	-	770 (1700)	●	●	●
◈ 0,90 (1.18)	0,80 (1.05)	1070 (42.1)	-	810 (1790)	●	●	■
◈ 1,05 (1.37)	0,92 (1.20)	1290 (50.8)	-	890 (1960)	●	■	▲
◉ 0,87 (1.14)	0,75 (0.98)	1140 (44.9)	-	900 (1980)	●	●	■
▣ 0,75 (0.98)	0,65 (0.85)	1790 (70.5)	-	880 (1940)	●	●	■

◈ Godet pour travaux lourds
◉ Godet pour rochers - lourds
▣ Godet de finition de talus

● : D'application pour des matériaux d'une densité 2000 kg/m³ (3,370 lb/yd³) ou moins
■ : D'application pour des matériaux d'une densité 1600 kg/m³ (2,700 lb/yd³) ou moins
▲ : D'application pour des matériaux d'une densité 1100 kg/m³ (1,850 lb/yd³) ou moins

ATTACHMENT

La flèche et les balanciers sont en section à caisson, à faibles contraintes, entièrement soudés.
Flèche de 5,68 m et des balanciers de 2,0 m; 2,4 m et 2,92 m sont disponibles.

FORCE D'EXCAVATION

Flèche	Longueur	mm (ft.in)	5680 (18′ 8″)			Remarque
	Poids	kg (lb)	1950 (4300)			
Balancier	Longueur	mm (ft.in)	2000 (6′ 7″)	2400 (7′ 10″)	2920 (9′ 7″)	
	Poids	kg (lb)	975 (2150)	1045 (2300)	1095 (2410)	
Force d'attaque du godet	SAE	kN	133,4 [145,5]	133,4 [145,5]	133,4 [145,5]	[ ]: Renforceur de puissance
		kgf	13600 [14840]	13600 [14840]	13600 [14840]	
		lbf	29980 [32710]	29980 [32710]	29980 [32710]	
	ISO	kN	152,0 [165,8]	152,0 [165,8]	152,0 [165,8]	
		kgf	15500 [16910]	15500 [16910]	15500 [16910]	
		lbf	34170 [37280]	34170 [37280]	34170 [37280]	
Force d'attaque du balancier	SAE	kN	144,2 [156,5]	119,6 [129,9]	102,0 [110,7]	
		kgf	14700 [15960]	12200 [13250]	10400 [11290]	
		lbf	32410 [35190]	26900 [29210]	22930 [24900]	
	ISO	kN	151,0 [164,0]	125,5 [136,3]	106,9 [116,1]	
		kgf	15400 [16720]	12800 [13900]	10900 [11830]	
		lbf	33950 [36860]	28220 [30640]	24030 [26090]	

Note: Le poids de la flèche inclus le vérin de balancier, tuyauterie et axes
Le poids du balancier inclus le vérin de godet, tuyauterie et axes

Dimensions et rayons d'action

DIMENSIONS R235LCR-9

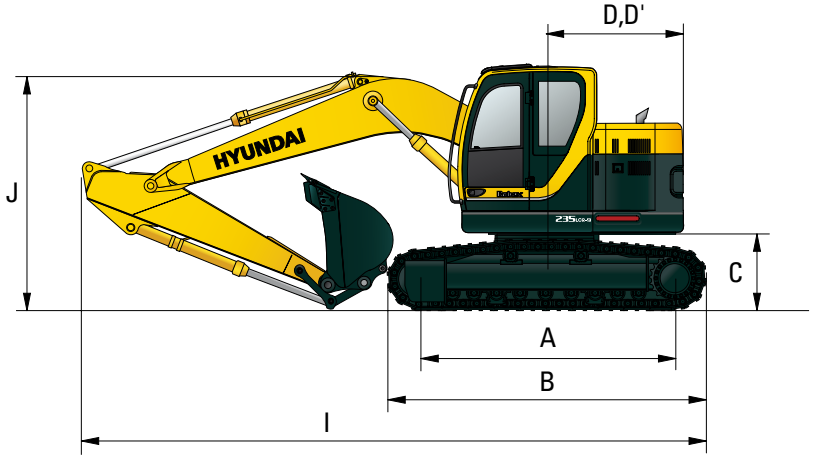

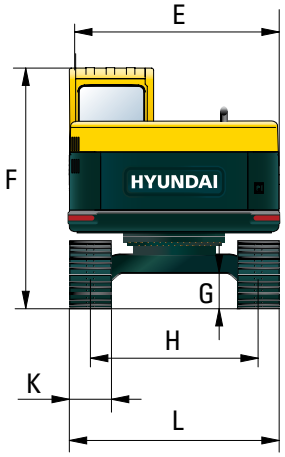

mm (ft · in)

A	Distance entre les tambours	3650 (11' 12")
B	Longueur totale du train de roulement	4440 (14' 7")
C	Garde au sol du contrepoids	1060 (3' 6")
D	Rayon de pivotement de l'arrière	1680 (5' 6")
D'	Longueur de l'arrière de la machine	1680 (5' 6")
E	Largeur de la partie supérieure	2980 (9' 9")
F	Hauteur totale de la cabine	2950 (9' 8")
G	Garde au sol min.	480 (1' 7")
H	Largeur de voie	2390 (7' 10")

mm (ft · in)

	Longueur de la flèche	5680 (18' 8")		
	Longueur du balancier	2000 (6' 7")	2400 (7' 10")	2920 (9' 7")
I	Longueur hors tout	9040 (29' 8")	8950 (29' 4")	8910 (29' 3")
J	Hauteur totale de la flèche	3200 (10' 6")	3100 (10' 2")	3020 (9' 11")

K	Largeur des patins	600 (24")	700 (28")	800 (32")	900 (36")
L	Largeur hors tout	2990 (9' 10")	3090 (10' 2")	3190 (10' 6")	3290 (10' 10")

RAYONS D'ACTION R235LCR-9

mm (ft · in)

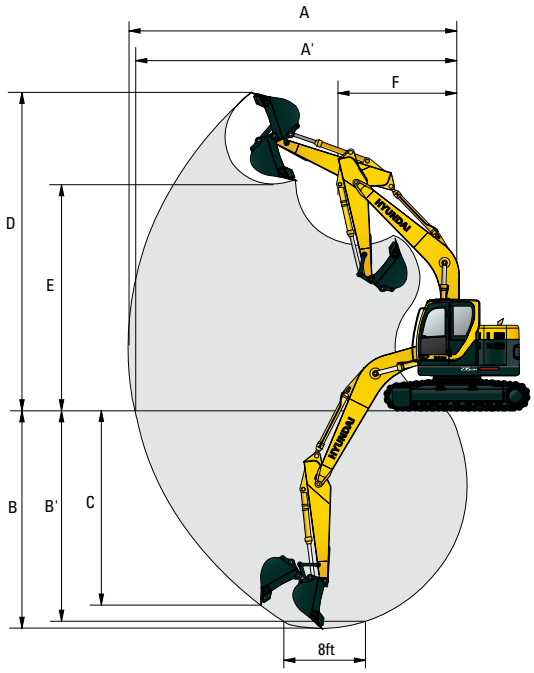

	Longueur de la flèche	5680 (18' 8")		
	Longueur du balancier	2000 (6' 7")	2400 (7' 10")	2920 (9' 7")
A	Portée d'attaque max.	9040 (29' 8")	9430 (30' 11")	9910 (32' 6")
A'	Portée d'attaque max. au sol	8860 (29' 1")	9260 (30' 5")	9750 (31' 12")
B	Profondeur d'attaque	5780 (18' 12")	6180 (20' 3")	6700 (21' 12")
B'	Profondeur d'attaque (niveau 8')	5550 (18' 3")	5980 (19' 7")	6530 (21' 5")
C	Profondeur d'attaque pour murs verticaux	5140 (16' 10")	5710 (18' 9")	6270 (20' 7")
D	Hauteur d'attaque max.	10090 (33' 1")	10420 (34' 2")	10830 (35' 6")
E	Hauteur de déversement max.	7190 (23' 7")	7510 (24' 8")	7890 (25' 11")
F	Rayon de rotation minimal avant	2860 (9' 5")	2550 (8' 4")	2350 (7' 9")

Capacités de levage

R235LCR-9

Charge avant Charge latérale ou 360°

Flèche : 5,68 m (18’ 8”) / Balancier : 2,0 m (6’ 7”) / Godet : 0,80 m³ (1.05 yd³) profil SAE / Patin de 600 mm (24”) à triple nervure

Hauteur du point de charge m (ft)		Rayon de charge								A portée max.		
		3.0 m (10 ft)		4.5 m (15 ft)		6.0 m (20 ft)		7.5 m (25 ft)		Capacité		Portée
												m (ft)
10.5 m	kg									*4210	*4210	4.63
(35 ft)	lb									*9280	*9280	(15.2)
9.0 m	kg									*4630	*4630	4.48
(30 ft)	lb									*10210	*10210	(14.7)
7.5 m	kg			*4820	*4820					*4150	*4150	6.56
(25 ft)	lb			*10630	*10630					*9150	*9150	(21.5)
6.0 m	kg			*4980	*4980	*4590	*4590			*4050	3060	7.70
(20 ft)	lb			*10980	*10980	*10120	*10120			*8930	6750	(25.3)
4.5 m	kg	*8350	*8350	*5930	*5930	*4910	4570			*4050	2560	8.36
(15 ft)	lb	*18410	*18410	*13070	*13070	*10820	10080			*8930	5640	(27.4)
3.0m	kg			*7310	6760	*5490	4310	*4620	2960	*4080	2320	8.67
(10 ft)	lb			*16120	14900	*12100	9500	*10190	6530	*8990	5110	(28.4)
1.5 m	kg			*8410	6250	*6040	4070	*4820	2860	*4130	2270	8.66
(5 ft)	lb			*18540	13780	*13320	8970	*10630	6310	*9110	5000	(28.4)
Au niveau	kg			*8720	6020	*6300	3910			*4150	2390	8.36
de sol	lb			*19220	13270	*13890	8620			*9150	5270	(27.4)
-1.5 m	kg	*11480	*11480	*8320	5980	*6110	3860			*4070	2760	7.69
(-5 ft)	lb	*25310	*25310	*18340	13180	*13470	8510			*8970	6080	(25.2)
-3.0 m	kg	*9710	*9710	*7190	6090	*5140	3950			*3660	3660	6.55
(-10 ft)	lb	*21410	*21410	*15850	13430	*11330	8710			*8070	8070	(21.5)

Flèche : 5,68 m (18’ 8”) / Balancier : 2,4 m (7’ 10”) / Godet : 0,80 m³ (1.05 yd³) profil SAE / Patin de 600 mm (24”) à triple nervure

Hauteur du point de charge m (ft)		Rayon de charge										A portée max.		
		1.5 m (5 ft)		3.0 m (10 ft)		4.5 m (15 ft)		6.0 m (20 ft)		7.5 m (25 ft)		Capacité		Portée
														m (ft)
9.0 m	kg											*4110	*4110	5.25
(30 ft)	lb											*9060	*9060	(17.2)
7.5 m	kg					*4280	*4280					*3820	3670	7.07
(25 ft)	lb					*9440	*9440					*8420	8090	(23.2)
6.0 m	kg					*4500	*4500	*4220	*4220			*3760	2780	8.12
(20 ft)	lb					*9920	*9920	*9300	*9300			*8290	6130	(26.6)
4.5 m	kg			*7270	*7270	*5450	*5450	*4600	*4600	*3950	3080	*3770	2350	8.74
(15 ft)	lb			*16030	*16030	*12020	*12020	*10140	*10140	*8710	6790	*8310	5180	(28.7)
3.0m	kg			*11380	*11380	*6850	*6850	*5230	4350	*4420	2980	*3820	2150	9.04
(10 ft)	lb			*25090	*25090	*15100	*15100	*11530	9590	*9740	6570	*8420	4740	(29.7)
1.5 m	kg					*8100	6310	*5840	4080	*4690	2850	3850	2090	9.03
(5 ft)	lb					*17860	13910	*12870	8990	*10340	6280	8490	4610	(29.6)
Au niveau	kg			*9120	*9120	*8640	6000	*6210	3890	*4820	2750	*3930	2190	8.74
de sol	lb			*20110	*20110	*19050	13230	*13690	8580	*10630	6060	*8660	4830	(28.7)
-1.5 m	kg	*9720	*9720	*12220	11860	*8450	5920	*6160	3810			*3900	2490	8.12
(-5 ft)	lb	*21430	*21430	*26940	26150	*18630	13050	*13580	8400			*8600	5490	(26.6)
-3.0 m	kg	*14180	*14180	*10550	*10550	*7550	5990	*5480	3850			*3650	3190	7.06
(-10 ft)	lb	*31260	*31260	*23260	*23260	*16640	13210	*12080	8490			*8050	7030	(23.2)
-4.5 m	kg			*7670	*7670	*5530	*5530							
(-15 ft)	lb			*16910	*16910	*12190	*12190							

Flèche : 5,68 m (18’ 8”) / Balancier : 2,92 m (9’ 7”) / Godet : 0,80 m³ (1.05 yd³) profil SAE / Patin de 600 mm (24”) à triple nervure

Hauteur du point de charge m (ft)		Rayon de charge										A portée max.		
		1.5 m (5 ft)		3.0 m (10 ft)		4.5 m (15 ft)		6.0 m (20 ft)		7.5 m (25 ft)		Capacité		Portée
														m (ft)
9.0 m	kg					*2970	*2970					*3630	*3630	6.12
(30 ft)	lb					*6550	*6550					*8000	*8000	(20.1)
7.5 m	kg							*3310	*3310			*3460	3180	7.70
(25 ft)	lb							*7300	*7300			*7630	7010	(25.3)
6.0 m	kg							*3780	*3780			*3430	2480	8.66
(20 ft)	lb							*8330	*8330			*7560	5470	(28.4)
4.5 m	kg					*4810	*4810	*4190	*4190	*3860	3140	*3460	2120	9.24
(15 ft)	lb					*10600	*10600	*9240	*9240	*8510	6920	*7630	4670	(30.3)
3.0m	kg			*9730	*9730	*6240	*6240	*4860	4410	*4150	3000	*3520	1940	9.52
(10 ft)	lb			*21450	*21450	*13760	*13760	*10710	9720	*9150	6610	*7760	4280	(31.2)
1.5 m	kg			*9500	*9500	*7650	6410	*5560	4110	*4490	2850	3520	1890	9.52
(5 ft)	lb			*20940	*20940	*16870	14130	*12260	9060	*9900	6280	7760	4170	(31.2)
Au niveau	kg			*9890	*9890	*8460	6010	*6050	3880	*4720	2730	*3650	1960	9.24
de sol	lb			*21800	*21800	*18650	13250	*13340	8550	*10410	6020	*8050	4320	(30.3)
-1.5 m	kg	*8800	*8800	*12860	11680	*8530	5850	*6160	3760	*4690	2660	*3670	2190	8.66
(-5 ft)	lb	*19400	*19400	*28350	25750	*18810	12900	*13580	8290	*10340	5860	*8090	4830	(28.4)
-3.0 m	kg	*12230	*12230	*11440	*11440	*7900	5870	*5740	3750			*3560	2720	7.69
(-10 ft)	lb	*26960	*26960	*25220	*25220	*17420	12940	*12650	8270			*7850	6000	(25.2)
-4.5 m	kg			*8990	*8990	*6360	6050					*2980	*2980	6.11
(-15 ft)	lb			*19820	*19820	*14020	13340					*6570	*6570	(20.0)

1. Les capacités de levage sont basées sur SAE J1097, ISO 10567
2. La capacité de levage de la série Robex ne dépasse pas 75% de la charge de versage, la machine se trouvant sur un sol ferme à niveau ou 87% de la capacité hydraulique totale.
3. Le point de charge est un crochet de levage situé à l’arrière du godet.
4. (*) indique la charge limitée par la capacité hydraulique.

ÉQUIPEMENT STANDARD

Cabine (de taille) standard ISO
- Cabine tous temps en acier avec visibilité à 360°
- Fenêtres en verre de sécurité
- Essuie-glace relevable
- Pare-brise coulissant pliant
- Fenêtre latérale coulissante
- Clé unique pour toutes les portes vérrouillables
- Compartiment de rangement chaude et froide
- Compartiment de rangement & cendrier
- Plafond de cabine transparent
- Radio / USB
- Système de téléphone mains libres avec chargeur USB
- Pare-soleil

Prise électrique 12 volts (convertisseur 24V CC > 12V CC)

Système d'optimisation de puissance assistée par ordinateur (CAPO)
- 3 modes de puissance, 3 modes de travail, mode utilisateur
- Système de décélération automatique et de décélération par bouton-poussoir
- Système de préchauffage automatique
- Système de prévention de surchauffe

Commande automatique de la climatisation
- Climatiseur/chauffage
- Dégivrage

Système d'auto-diagnostic

Aide au démarrage (chauffage de grille d'air) par temps froid

Affichage LCD
- Régime moteur ou compteur kilométrique
- Horloge
- Compteurs
  - Jauge de carburant
  - Jauge de température du liquide de refroidissement du moteur
  - Jauge de température de l'huile hydraulique
- Témoins d'avertissement
  - Avertissement moteur
  - Erreur de communication
  - Charge de la batterie
  - Bouchage du filtre à air
- Indicateurs
  - Puissance max.
  - Réchauffeur à carburant
  - Décélération automatique

Verrouillage porte et serrures, une seule clé

Deux rétroviseurs extérieurs

Siège à suspension réglable avec ceinture de sécurité

Levier de commande réglable

Système d'inclinaison de la boîte-console

Quatre phares de travail avant

Signal sonore électrique

Batteries (2 x 12 V x 100 AH)

Interrupteur principal de batterie

Écran de radiateur amovible pour le nettoyage

Frein de rotation automatique

Réservoir amovible

Préfiltre à carburant avec réchauffeur à carburant

Système antichute de la flèche

Système antichute du balancier

Patins de chenille (600 mm; 24")

Guide des chenilles

Accumulateur pour l'abaissement de l'équipement de travail

Embrayage de ventilateur (humide)

Châssis surbaissé sous capot

ÉQUIPEMENT EN OPTION

Pompe à carburant (50 ℓ/min.)

Gyrophare

Clapet de sécurité pour le vérin de la flèche, avec dispositif d'avertissement en cas de surcharge

Clapet de sécurité Balancier

Kit de tuyauterie à simple effet (marteau, etc.)

Kit de tuyauterie à double effet (benne preneuse, etc.)

Attache rapide

Alarme de translation

Balancier
- 2,0 m; 6' 7"
- 2,4 m; 7' 10"
- 2,92 m; 9' 7"

Éclairage de la cabine

Casquette pare-brise avant

Chenilles
- Patins à triple nervure (700 mm; 28")
- Patins à triple nervure (800 mm; 32")
- Patins à triple nervure (900 mm; 36")

Protection supplémentaire du bas de caisse

Trousse à outils

Combinaison de travail pour l'opérateur

Caméra de recul

Vanne de changement de mode (2 modes)

Hi-mate (système de gestion à distance)

Cabine FOPS/FOG (ISO/DIS 10262) - niveau II
- FOPS (Structure de protection contre les chutes d'objets)
- FOG (Barrière contre les chutes d'objets

Les équipements de série et optionnels peuvent varier. Consultez votre distributeur Hyundai pour de plus amples informations. L'engin illustré peut varier suivant les spécifications internationales. Toutes les mesures faisant partie du système ISO (impérial) sont arrondies à la livre ou au pouce ou au centimètre le plus proche.

VOTRE CONTACT

HYUNDAI
HEAVY INDUSTRIES EUROPE
CONSTRUCTION EQUIPMENT

Hyundai Heavy Industries Europe N.V.
VOSSENDAAL 11, 2440 GEEL, BELGIUM **TEL**: (32) 14-56-2200 FAX: (32) 14-59-3405