HSL850-7_new_fr 26-03-2008 16:40 Pagina 1

Building a better future
Global Leader

We build a better future

HYUNDAI CHARGEURS COMPACTS RIGIDES

HSL850-7

■ L'illustration peut présenter des équipements disponibles en option.

HYUNDAI
HEAVY INDUSTRIES CO.,LTD.

Nouveau CHARGEUR HYUNDAI COMPACT RIGIDE

HSL850-7

■ L'illustration peut présenter des équipements disponibles en option.

Une disposition optimale des composants assure un accès aisé et une grande facilité de maintenance.

Accès rapide au moteur

Il suffit d'enlever deux écrous pour soulever le toit inclinable (à l'aide d'un ressort à gaz) et le verrouiller pour permettre un accès aisé aux composants hydrauliques / hydrostatiques.

Boîte à fusibles centralisée pour une inspection aisée

Pare-étincelles silencieux

Attache rapide

L'attache rapide garantit des cycles rapides et un fonctionnement aisé.

Double sécurité du canopy

Entretien plus sûr lorsque le canopy est incliné à l'aide du système à double verrouillage.

Système de verrouillage de flèche

Une barre de verrouillage du vérin de flèche est prévue pour un entretien plus sûr.

Inclinaison du canopy pour un accès aisé

Les techniciens de maintenance peuvent atteindre facilement les composants hydrauliques/ hydrostatiques en enlevant simplement deux écrous et en soulevant le canopy. Un ressort à gaz est prévu pour un dispositif de levage et de verrouillage plus aisé.

Jauge de niveau d'huile hydraulique

Moteur respectueux de l'environnement

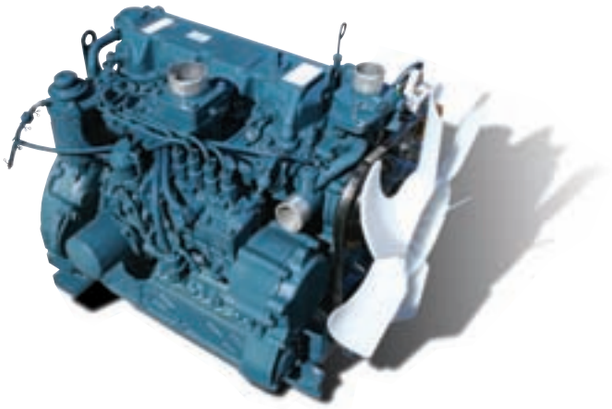

MOTEUR KUBOTA V3300DI

La qualité approuvée par le marché du moteur Kubota V3300DI garantit des performances et une durabilité inégalées et lui confère une valeur supplémentaire. La puissance de 50 kW (68 HP) du moteur est suffisante pour tout travail, même avec les accessoires spéciaux nécessitant une puissance élevée.

Système de commande d'autonivelage (option)

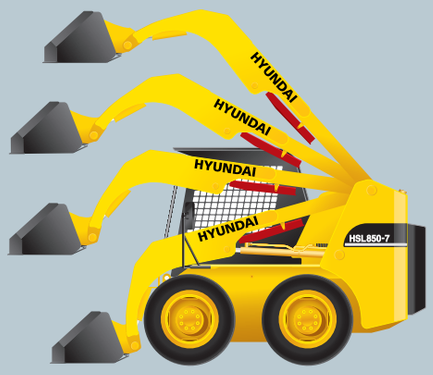

Ce système de commande d'autonivelage pour les opérations de levage maintient automatiquement le niveau du godet pour des travaux de manutention de charge plus efficaces. Lorsque vous soulevez la flèche du chargeur, la soupape de positionnement du godet envoie l'huile du vérin de flèche à celui du godet du godet. Cet élément optionnel permet à l'opérateur de se concentrer davantage sur les manœuvres et le levage qu'il peut alors effectuer plus rapidement.

HSL850-7

Accès aisé pour la maintenance

Le canopy à ouverture complète et la soupape de commande positionnée en hauteur permet d'accéder très facilement à la soupape de décharge et à tous les tuyaux.

Confortable & sûr

Afin de maximiser la productivité, le canopy ROPS/FOPS est conçu pour le confort de l'opérateur offrant ainsi une excellente visibilité et un niveau de sécurité élevé. Une entrée large avec des poignées et des marches antidérapantes sont prévues pour la facilité de l'opérateur.

Levier

Commande simultanée de déplacement et des accessoires

Dispositif de sécurité fiable

Un double dispositif de sécurité empêche tout accident. Le levier de sécurité interrompt toutes les fonctions lorsque l'opérateur n'est pas assis; le circuit hydraulique est coupé lorsque la clé est enlevée. Le frein de stationnement est enclenché lorsque la barre de sécurité est levée.

Utilisation puissante & confortable

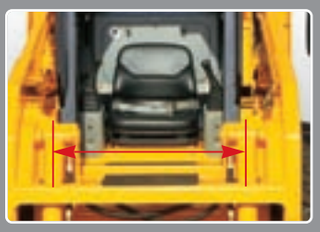

Visibilité avant accrue

Repose-pied

Interrupteurs centraux

Tableau de bord central

Boîte de stockage multi-usages

Canopy ROPS/FOPS

ROPS : Cadre de protection ROPS (Roll Over Protective Structure, ROPS)
FOPS : Structure de protection contre les chutes d'objet (Falling Object Guard Structure, FOPS)

DIMENSIONS

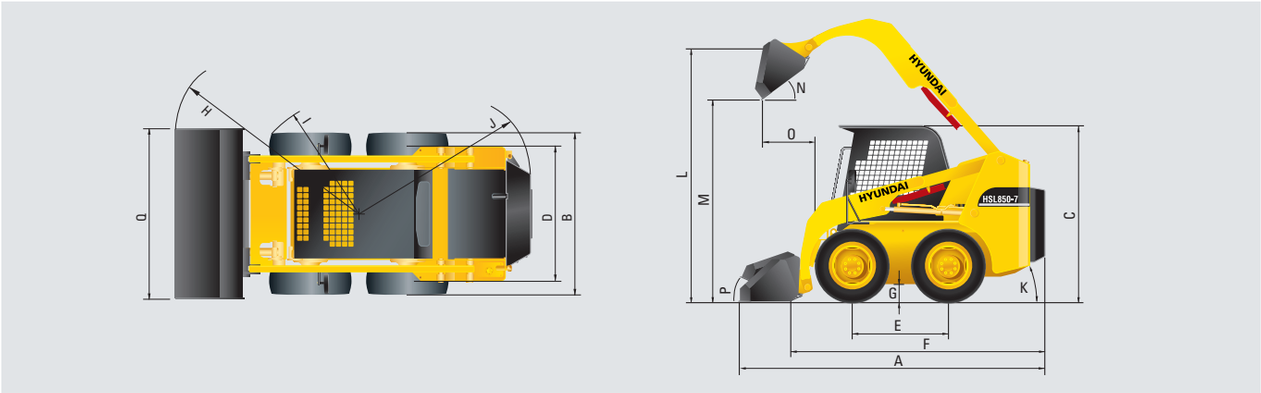

CARACTERISTIQUES

DESCRIPTION			UNITE	HSL850-7
Puissance de fonctionnement nominale			kg (lb)	840 (1,852)
Charge de basculement			kg (lb)	1685 (3,715)
Poids en ordre de marche			kg (lb)	3290 (7,253)
MOTEUR		Modèle	-	Kubota V3300DI
		Rendement brut	kW (HP)	50 (68)
		Rendement net	kW (HP)	48,5 (66)
		Vitesse nominale	tpm	2400
		Liquide de refroidissement	-	Eau
GENERALITES		Commandes de direction	-	2 Leviers
		Commandes du chargeur	-	
		Pneus (standard)	-	12-16.5,12PR
		Vitesse de déplacement max.	km/h (mph)	11,6 (7.2)
SYSTEME HYDRAULIQUE		Débit pompe	ℓ/min (gpm)	67,0 (17.70)
		Pression maximale	bar (psi)	175 (2,538)
DIMENSIONS	A	Longueur (avec godet)	mm (in)	3470 (136.6)
	B	Largeur (sans godet)	mm (in)	1830 (72.0)
	C	Hauteur arceau cabine	mm (in)	2000 (78.7)
	D	Largeur de chenille	mm (in)	1500 (59.1)
	E	Empattement	mm (in)	1100 (43.3)
	F	Longueur (sans godet)	mm (in)	2840 (111.8)
	G	Garde au sol	mm (in)	205 (8.1)
	H	Rayon de braquage (avec godet)	mm (in)	2080 (81.9)
	I	Rayon de braquage (pneu avant)	mm (in)	1300 (51.2)
	J	Rayon de braquage (angle arrière gauche)	mm (in)	1660 (65.4)
	K	Angle d'inclinaison arrière	-	28°
PERFORMANCES	L	Hauteur max. du pivot du godet	mm (in)	3080 (121.3)
	M	Hauteur sous godet à hauteur max.	mm (in)	2410 (94.9)
	N	Angle de déversement	-	45°
	O	Portée à hauteur max.	mm (in)	510 (20.1)
	P	Angle de recul au sol	-	27°
	Q	Largeur du godet	mm (in)	1894 (74.6)
		Capacité du godet (nominale)	m^3 (ft^3)	0,37 (13.1)
		Réservoir de carburant	ℓ (USgal)	83 (22)
		Réservoir hydraulique	ℓ (USgal)	57 (15)

EQUIPEMENT STANDARD

Accélérateur à main
Système de refroidissement direct
Filtre à air à deux éléments
MCV 3-SPOOL
Levier
Chaine d'entraînement "boucle"
Canopy (ROPS/FOPS)
Rétroviseur
Protection contre le vandalisme
Pare-étincelles silencieux
Barre et ceinture de sécurité

EQUIPEMENT EN OPTION

Pré-filtre
Système correcteur de niveau
Commutateur principal
Alarme de marche arrière
Cabine (ROPS/FOPS)
Climatisation & chauffage
Dégivreur
Garde-boue
Rétroviseurs latéraux
Clignotants
Contacteur au pied

L'équipement standard et optionnel peut varier. Consultez votre distributeur Hyundai pour de plus amples informations. L'engin illustré peut varier suivant les normes internationales. Toutes les mesures américaines arrondies aux décimales les plus proches. Les spécifications peuvent faire l'objet de modifications sans préavis.

HYUNDAI
HEAVY INDUSTRIES CO.,LTD.
CONSTRUCTION EQUIPMENT DIVISION

Head Office (Sales Office) 1 CHEONHA-DONG, DONG-KU, ULSAN, KOREA
Tel : (82) (52) 202-7970, 7729 Fax : (82) (52) 202-7979, 7720

U.S. Operation **Hyundai Construction Equipment U.S.A., Inc.**
955 ESTES AVENUE,ELK GROVE VILLAGE IL. 60007
Tel : (1) 847-437-3333 Fax : (1) 847-437-3574

European Operation **Hyundai Heavy Industries Europe N.V.**
VOSSENDAAL 11, 2440 GEEL, BELGIUM
Tel : (32) 14-562200 Fax : (32) 14-593405 ~ 06

VEUILLEZ CONTACTER

www.hyundai.eu FR - 2007. 03 Rev 0