CREATIVE

Xdock User's Guide

Félicitations !

Votre Xdock™ Creative favorise la technologie X-Fi™ Creative pour une expérience audio supérieure à la qualité CD. Lorsque votre iPod® est placé sur la station Xdock, la musique provenant de votre système Home cinéma est d'une qualité sonore exceptionnelle !

Pour suivez votre lecture pour savoir comment utiliser votre nouvelle station Xdock !

Sommaire

A propos de votre station Xdock 2
A propos de votre télécommande 3
Configuration de votre station Xdock 4
Lire de la musique sur votre iPod 7
Utilisation de la station Xdock 9
Utiliser les amplifications X-Fi 14
Connexion d'un casque 15
Connexion à une source audio stéréo externe 15
Transférer de la musique de iTunes 16
FAQ 17
Caractéristiques générales 23
Informations de sécurité 24
Conformité européenne 25

A propos de votre station Xdock

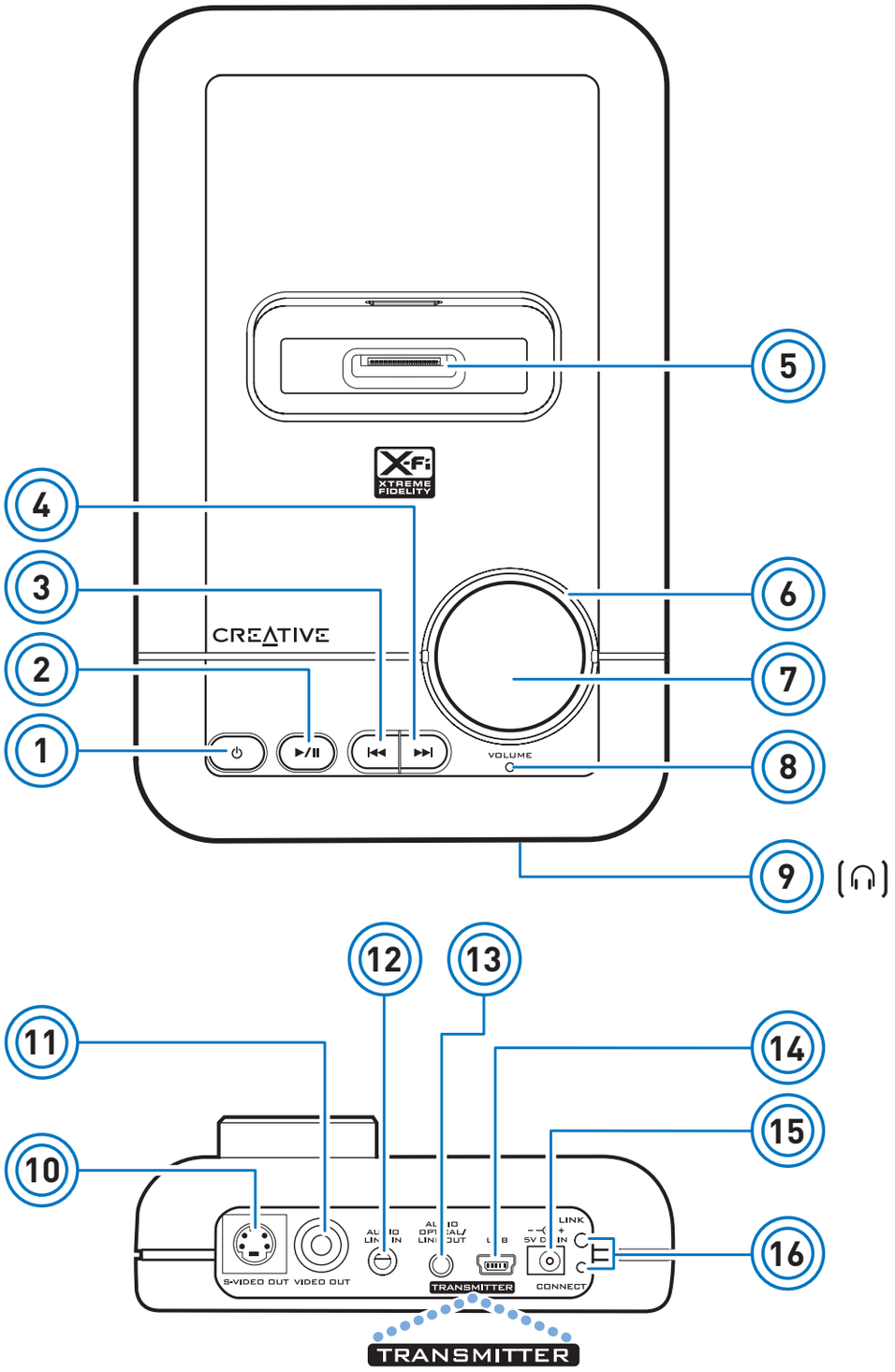

1 Bouton d'alimentation/de veille

2 Bouton de lecture/pause

3 Bouton Précédent/Retour

4 Bouton suivant/avance rapide

5 Connecteur iPod

6 Voyant DEL de volume

7 Réglage de volume

Consultez « Utilisation de la station Xdock » sur la page 9.

8 DEL d'alimentation/veille

Consultez « Comprendre la DEL d'alimentation/veille » sur la page 10.

9 Prise casque

10 Prise de sortie S-Vidéo

11 Prise de sortie vidéo

12 Prise d'entrée de ligne audio

13 Prise de sortie de ligne/ optique audio

14 Port USB

15 Prise d'alimentation 5 V

16 DEL de liaison et bouton de connexion

A utiliser avec X-Fi Wireless Receivers.

A propos de votre télécommande

La télécommande a une distance de fonctionnement maximale de trois mètres.

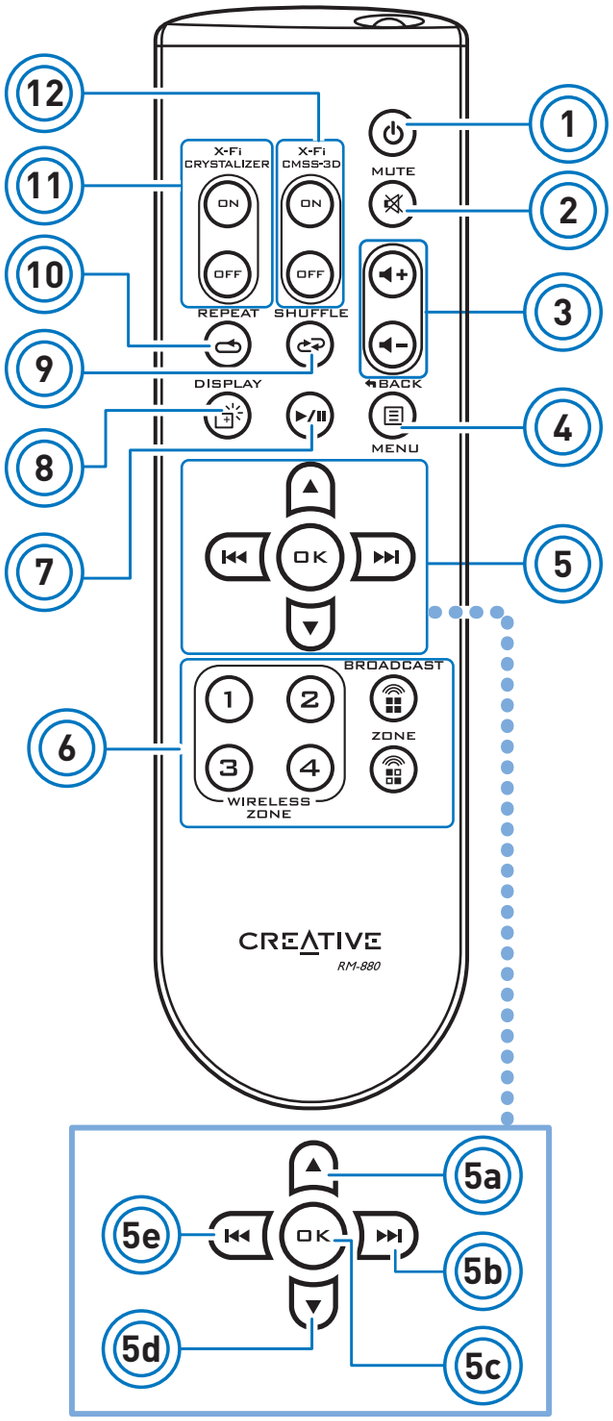

1 Bouton d'alimentation/ veille

2 Bouton Activer/désactiver le son

3 Boutons de volume

4 Bouton Retour/Menu de iPod

5 Pavé de navigation de iPod

- 5a. Fait défiler vers le haut.
- 5b. Passe à la piste suivante ou effectue une avance rapide au sein d'une piste.
- 5c. Exécute une option sélectionnée dans un menu.
- 5d. Fait défiler vers le bas.
- 5e. Passe à la piste précédente ou effectue un retour rapide au sein d'une piste.

6 Boutons de diffusion et de contrôle de zone

A utiliser avec X-Fi Wireless Receivers. Consultez « Activer les fonctions sans fil » sur la page 11.

7 Bouton de lecture/pause

8 Bouton de rétroéclairage iPod

Le rétroéclairage de votre iPod s'éteint automatiquement après 30 secondes.

9 Bouton de sélection de lecture aléatoire iPod

10 Bouton de sélection de répétition iPod

11 Boutons de marche/arrêt X-Fi Crystalizer™

12 Boutons de marche/arrêt X-Fi CMSS®-3D.

Configuration de votre station Xdock

Etape 1: Sélection d'un adaptateur Dock

Votre station Xdock est livrée avec cinq adaptateurs Dock différents, correspondant chacun à un iPod différent. Consultez la référence sur le côté de chaque adaptateur Dock pour sélectionner celui qui correspond à votre iPod.

iPod mini (4 Go et 6 Go)	**3**	3
iPod (20 Go et U2 Special Edition)	**4**	4
iPod (40 Go)	**5**	5
iPod avec écran couleur (20 Go, 30 Go et U2 Special Edition)	**6**	6
iPod avec écran couleur (40 Go et 60 Go)	**7**	7

REMARQUES Les autres modèles iPod sont fournis avec leurs adaptateurs Dock.

Etape 2: Insérez l'adaptateur Dock

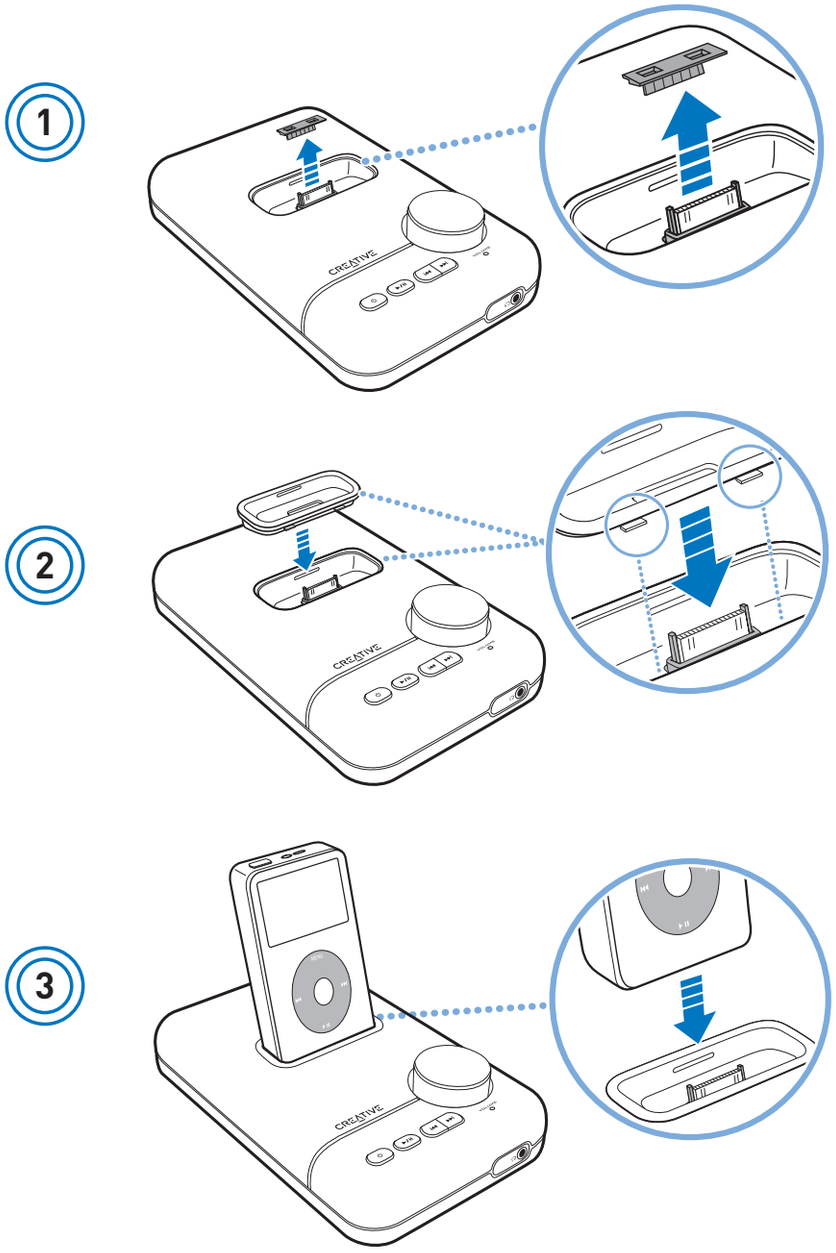

IMPORTANT Votre iPod se charge automatiquement lorsque la station Xdock est connectée à la prise d'alimentation.

Etape 3: Connectez votre station Xdock

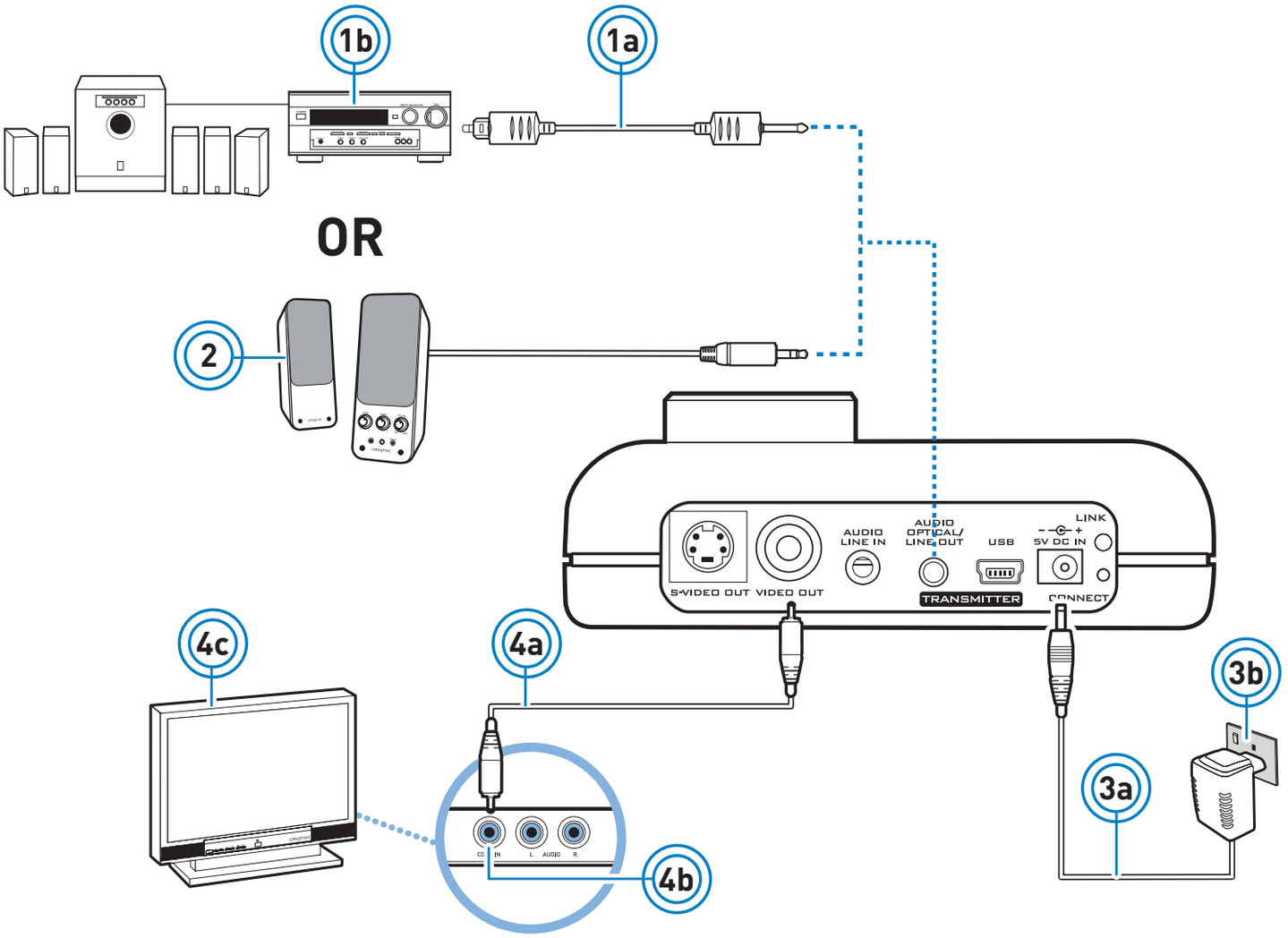

Pour le système Home cinéma

1a Câble optique

1b Récepteur de système Home cinéma (avec une prise d'entrée optique et un support de décodage DTS™)

Pour des haut-parleurs stéréo alimentés

2 Haut-parleurs 2.1 ou stéréo alimentés

3a Adaptateur d'alimentation

3b Prise d'alimentation

4a Câble RCA

4b Prise d'entrée vidéo - Jaune

4c TV (pour les modèles iPod avec vidéo)

REMARQUES Vous pouvez également connecter une station Xdock sur un système Home cinéma à l'aide d'un câble audio de 3,5mm et sur une TV à l'aide d'un câble S-vidéo.

Allumer la station Xdock

Lorsque la station Xdock se connecte sur la prise d'alimentation, elle prépare la connexion sans fil pour que, le cas échéant, cette connexion soit la meilleure possible et sans interférence. Pendant ce temps, la DEL d'alimentation/veille émet un clignotement rouge puis s'allume en bleu.

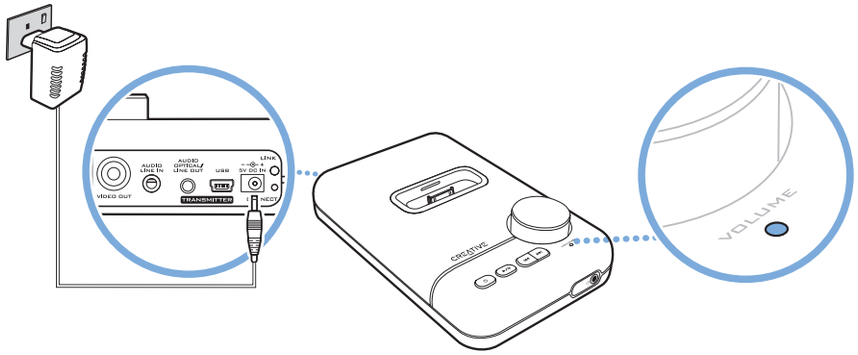

Lire de la musique sur votre iPod

Etape 1: Insérez des piles dans votre télécommande

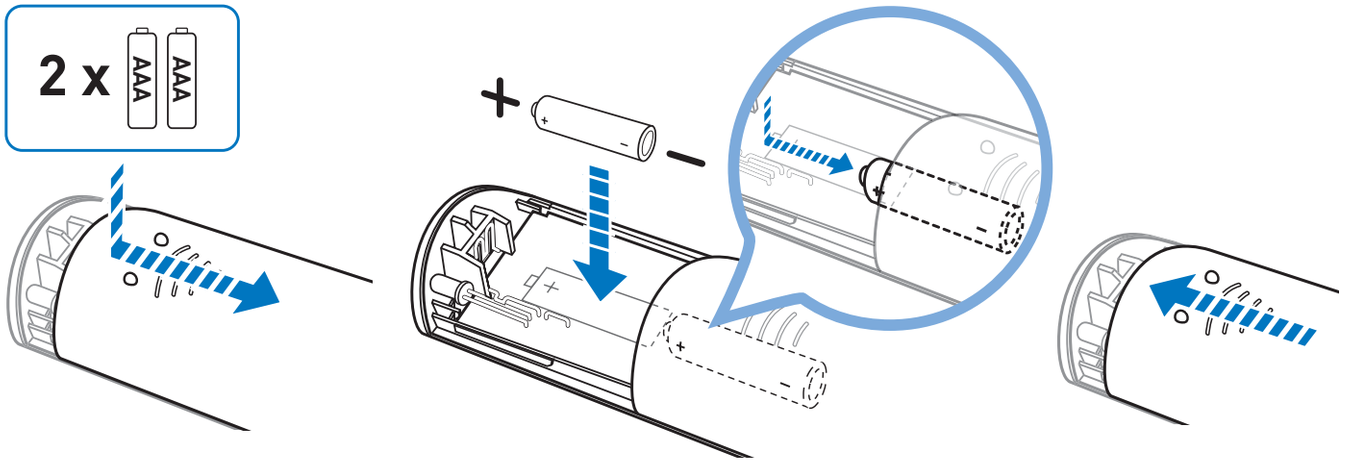

IMPORTANT Le couvercle de votre télécommande ne s'ouvre qu'à moitié. N'essayez pas de le détacher lorsque vous insérez les piles.

Etape 2: Lire de la musique

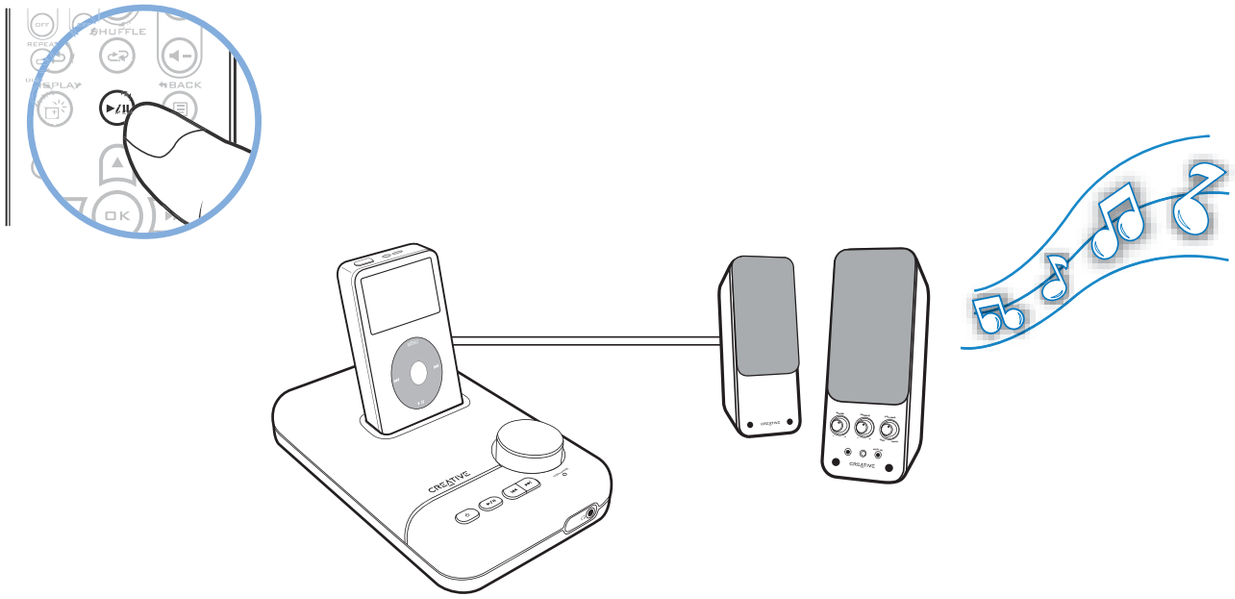

IMPORTANT Pour enregistrer le volume et les paramètres d'activation/désactivation des amplifications X-Fi, activez le mode de veille en appuyant sur le bouton d'alimentation/veille de la télécommande ⏻ . La DEL d'alimentation/veille s'allume en rouge. Vous pouvez ensuite débrancher la station Xdock de la prise d'alimentation.

Utilisation de la station Xdock

Réglage de volume

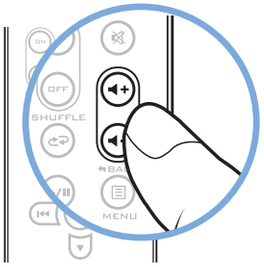

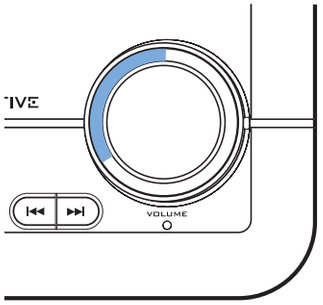

Lors du réglage de volume, le voyant DEL du volume indique le niveau sélectionné pendant environ quatre secondes. Par la suite, tout le voyant DEL du volume reste allumé.

REMARQUES Vous pouvez également utiliser le réglage de volume sur la station Xdock.

Désactiver le son

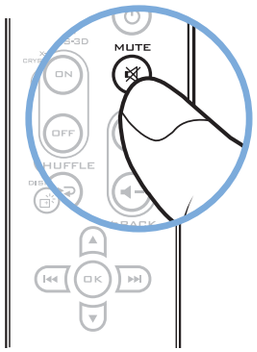

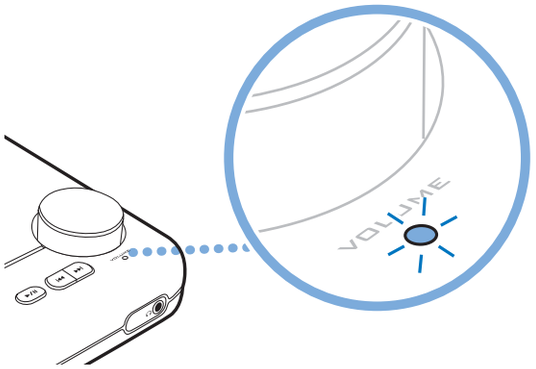

Lorsque vous désactivez le son, la DEL d'alimentation/veille clignote en rouge.
Pour activer le son, appuyez à nouveau sur le bouton qui permet de désactiver le son. La DEL d'alimentation/veille s'allume en bleu.

REMARQUES Vous pouvez également appuyer sur le réglage de volume de la station Xdock.

Allumer la station Xdock ou activer le mode Veille.

Appuyez sur le bouton d'alimentation/veille ⏻ de votre télécommande pour allumer la station Xdock ou activer le mode Veille. Pour toutes les informations concernant la DEL d'alimentation/veille, consultez la section ci-après « Comprendre la DEL d'alimentation/veille ».

REMARQUES Vous pouvez également appuyer sur le bouton d'alimentation/veille ⏻ de la station Xdock.

Revenir aux paramètres d'origine par défaut

Appuyez à la fois sur les boutons Précédent/Retour et Suivant/Avance rapide de votre station Xdock et maintenez-les enfoncés pendant trois secondes. Le voyant DEL du volume s'allume. Pour toutes informations complémentaires, consultez la section « FAQ » sur la page 17.

Comprendre la DEL d'alimentation/veille

DEL	Comportement	Etat
Bleu	Stable	Allumé et prêt à l'emploi.
Rouge	Stable	En veille.
	Clignotement	Son désactivé.

REMARQUES Pour toute information sur la DEL de liaison, consultez le guide de l'utilisateur du X-Fi Wireless Receiver Creative.

Activer les fonctions sans fil

Pour une diffusion sans fil de musique dans toute la maison, achetez le X-Fi Wireless Receiver Creative.

- Diffusez de la musique dans toutes les pièces de la maison.

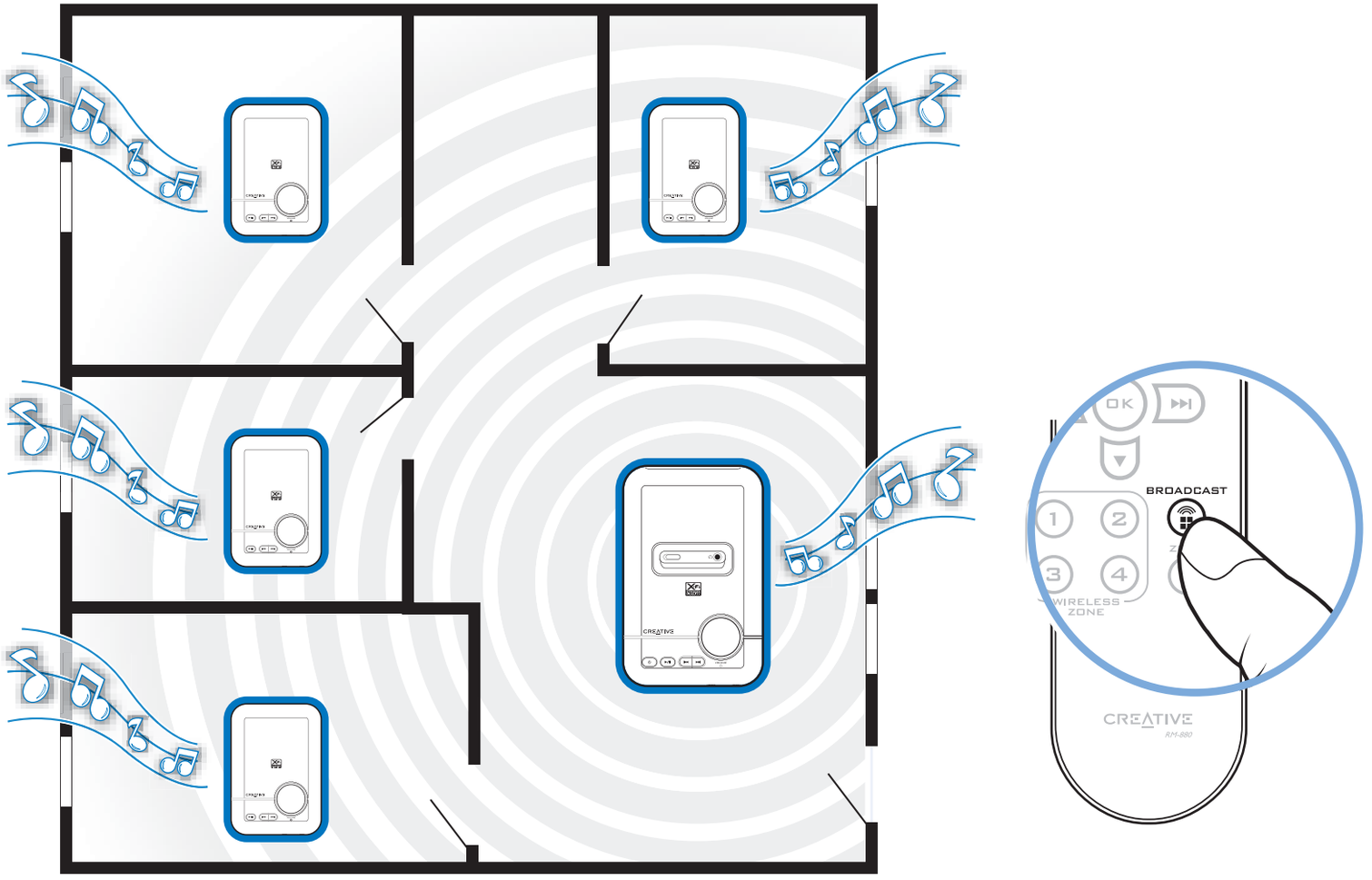

- Contrôlez les pièces qui reçoivent la musique (4 maximums).

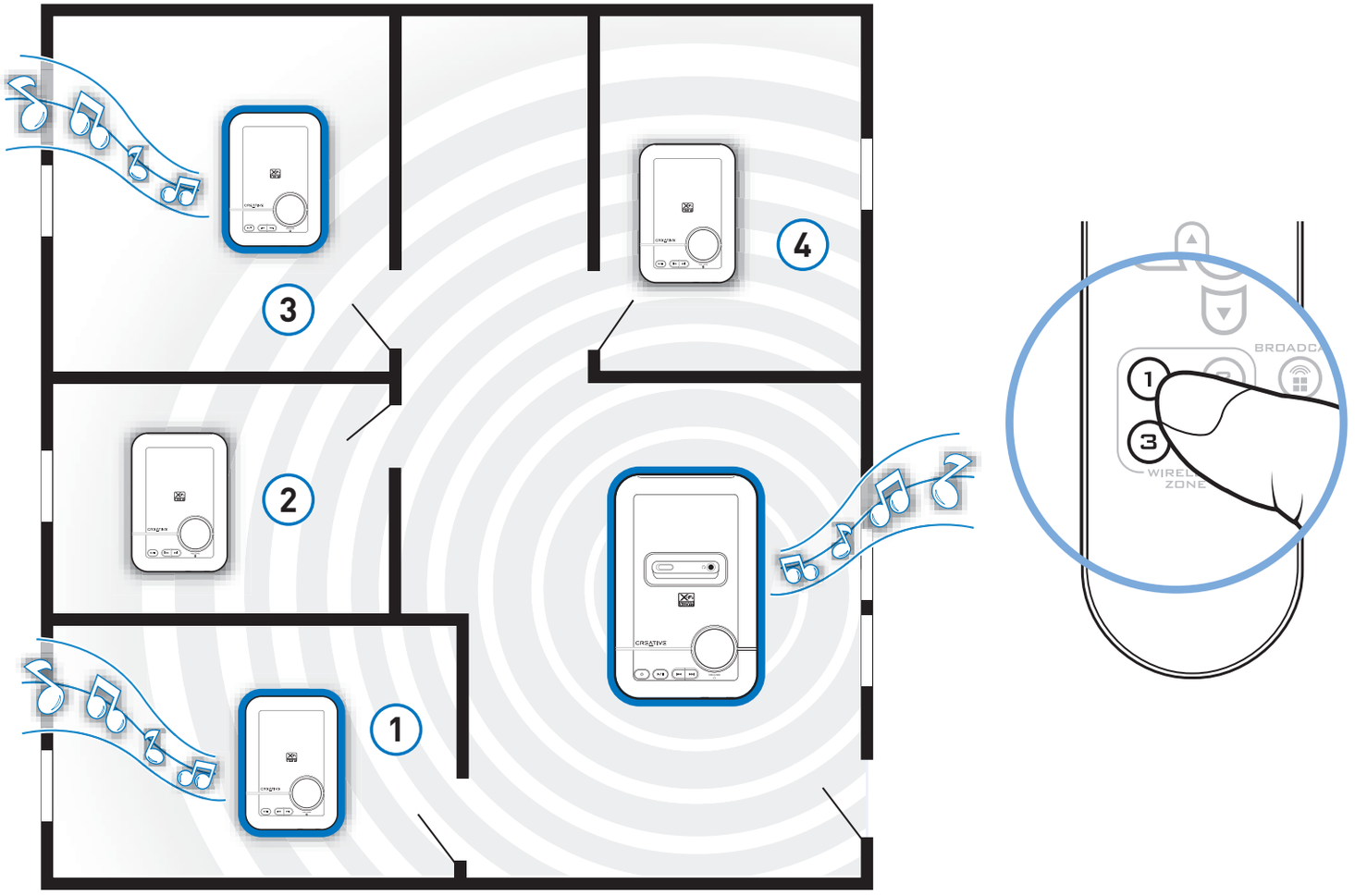

- Diffusez de la musique à distance dans vos X-Fi Wireless Receivers, alors que le son de la station Xdock reste désactivé.

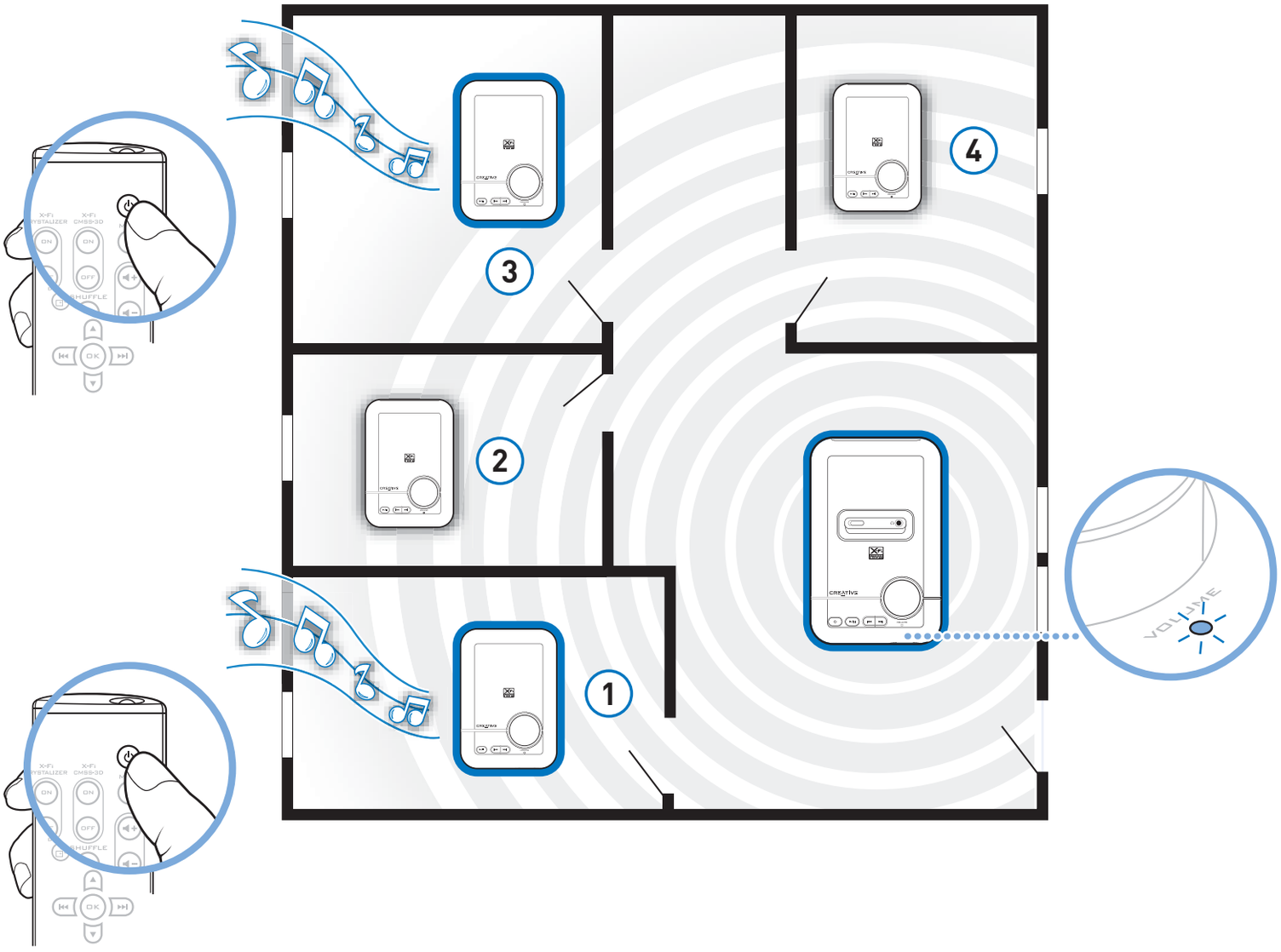

Pour toutes informations complémentaires concernant les X-Fi Wireless Receivers, visitez le site **www.creative.com**.

Utiliser les amplifications X-Fi

Les amplifications X-Fi Crystalizer et X-Fi CMSS-3D ont été calibrées de façon optimale pour une écoute agréable. Prenez la télécommande pour allumer ou éteindre les amplifications X-Fi Crystalizer ou X-Fi CMSS-3D.

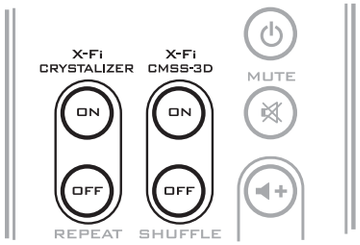

Par défaut, les amplifications X-Fi Crystalizer et X-Fi CMSS-3D sont activées.

X-Fi CMSS-3D dépend de la configuration de vos haut-parleurs ou de votre casque.

X-Fi CMSS-3D Virtuel - Profitez d'un son surround immersif lorsque votre station Xdock est connectée à votre système Hi-Fi ou à tout système de haut-parleur stéréo alimenté.

Casque X-Fi CMSS-3D - Obtenez un son surround immersif lorsque votre Xdock est connecté à votre casque.

X-Fi CMSS-3D Surround - Créez un son surround multicanaux depuis des enregistrements stéréo en

- connectant le câble optique à la prise de sortie optique Xdock.
- utilisant un amplificateur ou un récepteur AV qui dispose d'une prise d'entrée optique et prend en charge le décodage DTS.

Connexion d'un casque

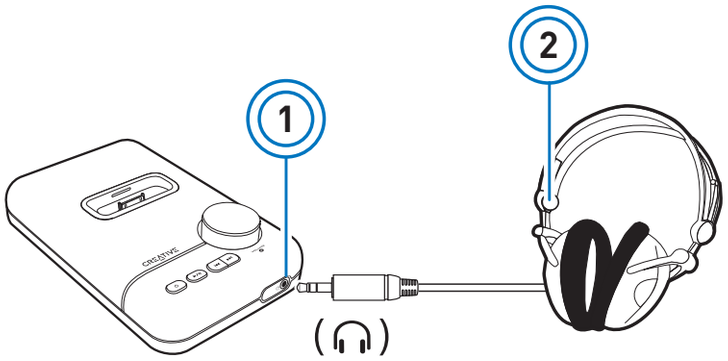

1 Prise casque
2 Casque

REMARQUES La sortie des haut-parleurs est automatiquement désactivée lorsqu'un casque est connecté à la station Xdock. Déconnectez le casque pour activer la sortie audio via vos haut-parleurs.

Connexion à une source audio stéréo externe

Pour apprécier la différence X-Fi, connectez des sources audio externes (exemples ci-après) sur la prise d'entrée de ligne de votre station Xdock, comme indiqué ci-dessous.

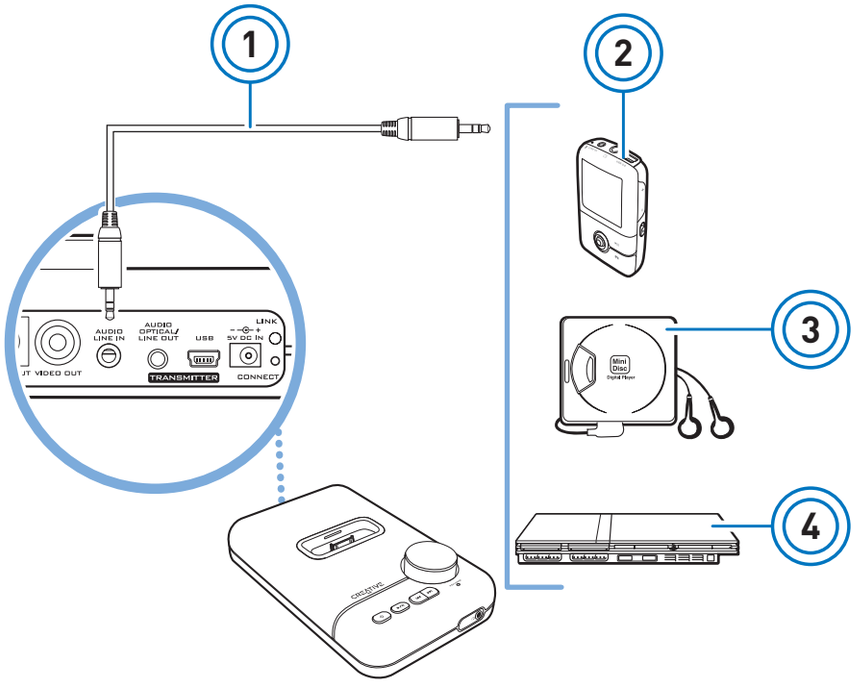

1 Câble audio 3,5 mm à 3,5 mm (disponible séparément)
2 Lecteur MP3
3 Lecteur MiniDisc
4 Console de jeu

Transférer de la musique de iTunes

Grâce au port USB de votre station Xdock, vous pouvez connecter celle-ci à votre ordinateur et transférer des chansons vers votre iPod à l'aide de iTunes®.

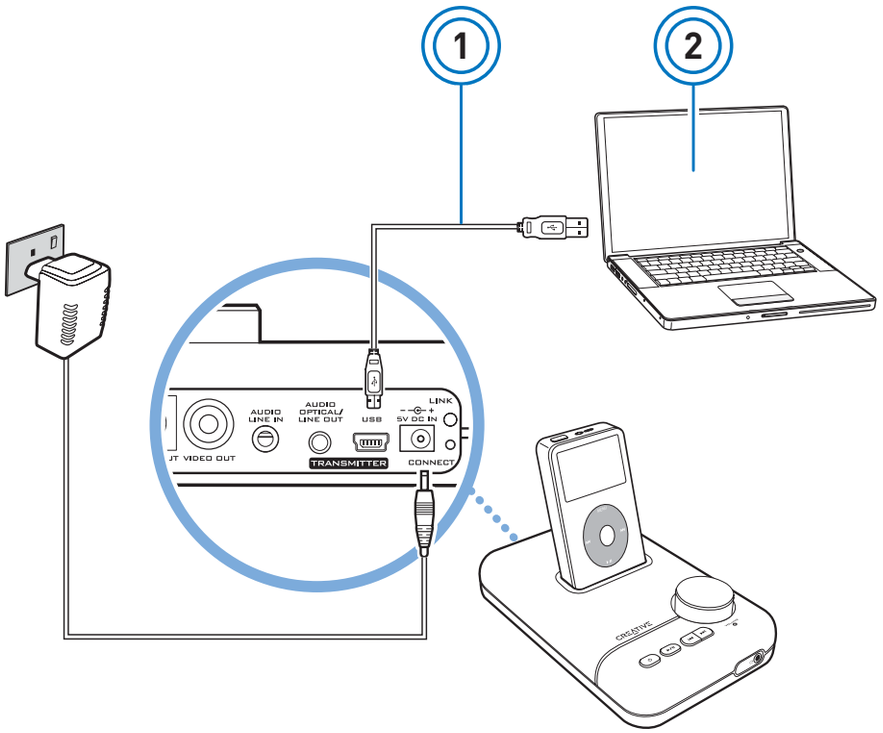

1 Câble USB (disponible séparément)

2 Ordinateur

REMARQUES Pour savoir comment transférer des chansons vers votre iPod, reportez-vous à la documentation qui l'accompagne.

FAQ

Cette section traite des questions que vous pouvez vous poser au cours de l'utilisation de votre produit. Pour tous renseignements complémentaires, consultez notre Base de connaissances. Visitez le site **www.creative.com**, sélectionnez votre région et votre pays, puis sélectionnez **Support**.

Pourquoi aucun son ne sort de mon casque ou de mes haut-parleurs ?

Vérifiez que :

- votre système de haut-parleurs est bien sous tension.
- la station Xdock est alimentée grâce à l'adaptateur d'alimentation.
- le volume n'est pas en sourdine. Appuyez sur le bouton Désactiver le son de votre télécommande ou sur le réglage de volume de votre station Xdock pour activer le son.
- vous avez connecté votre casque ou vos haut-parleurs sur votre station X-dock.
- vous avez déconnecté votre casque de votre station Xdock. Ceci s'applique uniquement si vous voulez que le son sorte des haut-parleurs.

Pourquoi est-ce que la différence de qualité sonore est peu perceptible après avoir activé X-Fi Crystalizer ?

Les hautes et basses fréquences permettent à X-Fi Crystalizer de produire un son plus extraordinaire. Certains genres de musiques présentent principalement des fréquences de plages moyennes et la différence est donc moins flagrante.

Dois-je activer la fonction Egaliseur de iPod pour profiter pleinement de X-Fi Xtreme Fidelity ?

Les amplifications X-Fi sont de meilleure qualité lorsque la fonction d'égaliseur de votre iPod est désactivée.

Quelle est la meilleure position pour les haut-parleurs stéréo alimentés lorsque X-Fi CMSS-3D virtuel est activé ?

Le positionnement correct des haut-parleurs améliore l'écoute, tandis qu'un mauvais positionnement détériore la qualité du son. Vous trouverez ci-dessous notre recommandation pour des haut-parleurs stéréo alimentés.

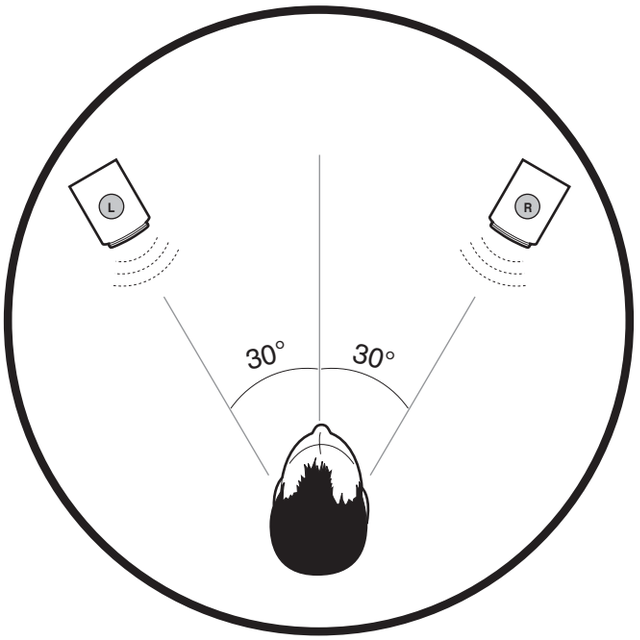

Puis-je utiliser un casque réducteur de bruit ou un autre casque spécial doté d'un dispositif d'amélioration audio avec la station Xdock ?

Lorsque vous utilisez un casque disposant de fonctions d'amélioration audio, désactivez les effets avant de l'utiliser avec la station Xdock. Les améliorations audio du casque peuvent interférer avec l'amplification X-Fi de la station Xdock.

Pourquoi est-ce que d'autres périphériques sans fil et électroniques détectent des interférences quand j'allume la station Xdock ?

Vos autres périphériques peuvent détecter des signaux qu'envoie la station Xdock. Si vous ne possédez pas de X-Fi Wireless Receiver, désactivez la fonction sans fil.

i. Appuyez sur le bouton d'alimentation/veille pour activer le mode Veille.
ii. Déconnectez l'adaptateur d'alimentation de votre station Xdock.
iii. Appuyez sur le réglage de volume de votre station Xdock et maintenez-le enfoncé lorsque vous reconnectez l'adaptateur d'alimentation sur votre station Xdock. La DEL de liaison s'allume puis s'éteint.

Pour activer la fonction sans fil, appuyez à la fois sur les boutons Précédent/Retour et Suivant/Avance rapide de votre Xmod sans fil et maintenez-les enfoncés pendant trois secondes. La DEL de liaison s'allume à nouveau.

Puis-je modifier le volume de lecture à l'aide de la molette cliquable de iPod ?

La molette cliquable de votre iPod ne règle pas le volume lorsque votre lecteur est installé sur la station, même lorsque votre iPod semble enregistrer les changements de niveau de volume. Lorsque votre iPod est installé sur la station, le volume ne peut être réglé qu'à l'aide des boutons de réglage de volume de votre télécommande ou de votre station Xdock.

Puis-je utiliser la télécommande pour afficher des photos sur ma télévision ?

Non. Après avoir connecté votre station Xdock à un poste de TV (voir « Connectez votre station Xdock » sur la page 6), appuyez sur le bouton Lecture/Pause de votre iPod.

REMARQUES Cette fonction n'est disponible qu'avec les modèles iPod dotés d'une sortie TV.

Pourquoi ma télécommande ne répond-elle pas ?

Les piles de votre télécommande sont peut-être épuisées. Changez les piles.

Mes paramètres enregistrés sont-ils perdus lorsque je débranche la station Xdock de la prise ?

Non. Si vous activez le mode Veille avant de débrancher votre station Xdock de la prise, vos paramètres sont enregistrés. (voir « Lire de la musique » sur la page 8).

Pourquoi est-ce que mon iPod ne se charge pas lorsque ma station Xdock est connectée à un ordinateur ?

C'est peut-être le cas si votre station Xdock est connectée à un port USB d'un ordinateur qui est éteint. Déconnectez le câble USB de l'arrière de votre station Xdock. Le chargement doit démarrer et l'icône de chargement s'affiche sur l'écran de votre iPod.

Puis-je connecter ma station Xdock sur un concentrateur USB ?

Si vous utilisez un concentrateur USB avec votre station Xdock, il se peut que votre ordinateur ne détecte pas votre iPod. Connectez toujours votre station Xdock directement sur un port USB de votre ordinateur.

Pourquoi mon écran CRT est-il déformé lorsque j'allume ma station Xdock ?

Un écran CRT n'a pas en général de véritable masquage, c'est pourquoi il arrive que l'affichage soit déformé en présence de signaux magnétiques ou radio puissants. Eloignez votre station Xdock le plus possible de votre écran.

Que se passe-t-il lorsque je réinitialise la station Xdock ?

Au cours d'une réinitialisation, votre station Xdock revient au réglage de volume initial et allume les amplifications X-Fi. Si votre station Xdock est associée à un X-Fi Wireless Receiver, les paramètres de contrôle de zone sont également supprimés.

Comment puis-je enlever l'adaptateur Dock ?

Enlevez l'adaptateur Dock comme indiqué ci-après.

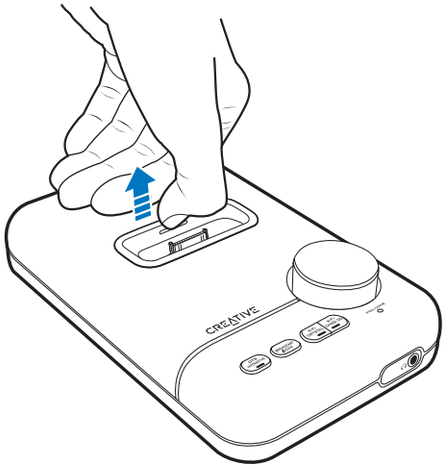

Caractéristiques générales

Connectivité

- Prise de sortie S-Vidéo
- Prise de sortie vidéo
- Port USB Mini-B
- Sortie optique audio/Sortie de ligne - prise stéréo de 3,5 mm
- Prise d'entrée ligne audio stéréo de 3,5 mm
- Prise de sortie casque stéréo de 3,5 mm

Technologie X-Fi

- X-Fi Crystalizer
- X-Fi CMSS-3D Surround
- X-Fi CMSS-3D virtuel
- X-Fi CMSS-3D casque

Adaptateur d'alimentation

- Voltage de l'alimentation : 5 V +/- 5 %
- Courant : 2,4 A
- Puissance : 12 W

Fréquence radio (RF)

- Portée RF de fonctionnement : 2400 - 2483.5 MHz
- Nombre de canaux RF : 3
- Sortie de puissance d'émission RF : 16 dBm

Compatibilité du port

- USB 1.1 et 2.0

Informations de sécurité

Consultez les informations suivantes pour utiliser votre produit en toute sécurité et pour réduire les risques de choc électrique, mise en court-circuit, dégât, incendie, perte auditive ou tout autre danger. **Toute mauvaise utilisation peut annuler la garantie de votre produit. Pour toutes informations complémentaires, lisez la garantie fournie avec votre produit.**

- Ne démontez pas ou n'essayez pas de réparer le produit.
  Confiez toute réparation à des agents agréés.
- N'exposez pas votre produit à des températures en dehors de la plage de températures de 0° C à 40° C.
- Ne percez pas, n'écrasez pas et ne mettez pas le feu à votre produit.
- Tenez votre produit éloigné d'objets fortement magnétiques.
- Ne soumettez pas votre produit à une force ou à un impact excessif.
- Conservez votre produit hors de l'eau ou en dehors d'un endroit humide.
  Si votre produit résiste à l'humidité, faites attention de ne pas l'immerger dans l'eau ou de ne pas l'exposer à la pluie.
- Lorsqu'un appareil conducteur, comme par exemple des écouteurs, est utilisé à proximité d'une télévision ou d'un écran CRT, ce dernier peut émettre une décharge électrostatique. La décharge électrostatique peut faire l'effet d'une décharge statique. Même si une décharge statique est généralement inoffensive, il est conseillé d'éviter tout contact rapproché avec des appareils CRT lors de l'utilisation d'écouteurs.
- Limitez la durée d'écoute de musique à volume élevé dans votre casque car cela peut entraîner une perte auditive. Concernant les utilisateurs aux Etats-Unis, visitez le site **www.hei.org** pour toutes informations complémentaires.
- La batterie doit être recyclée ou mise au rebut de façon appropriée. Contactez les agences locales pour obtenir des informations relatives au recyclage et à la mise au rebut.
- Evitez que des objets métalliques n'entrent en contact avec les bornes de votre batterie.
- En cas de fuite, d'odeur nauséabonde, de décoloration ou de déformation lors du chargement ou de l'utilisation, enlevez la batterie et cessez de l'utiliser. Lavez-vous soigneusement les mains avant de toucher des aliments ou des zones sensibles, comme vos yeux, par exemple.

Conformité européenne

Ce produit est conforme aux normes suivantes :

Directive 89/336/CEE sur les émissions électromagnétiques, modifiée par les directives 92/31/CEE et 93/68/CEE.

Les produits fonctionnant sur secteur destinés au marché européen sont conformes à la directive 2006/95/EC de faible tension.

Les produits de communication/sans fil RF destinés au marché européen sont conformes à la directive R&TTE 1999/5/CE.

ATTENTION : pour respecter les critères CE d'Europe, cet appareil doit être installé avec du matériel informatique certifié CE respectant les limites de la classe B.

Tous les câbles utilisés pour connecter cet appareil doivent être blindés, reliés à la terre et ne pas faire plus de 3 m de long. L'utilisation d'ordinateurs non certifiés ou de câbles inappropriés peut entraîner des interférences avec d'autres appareils ou des effets indésirables sur le produit.

MODIFICATION : Toute modification non approuvée explicitement par Creative Technology Limited ou l'une de ses sociétés affiliées peut entraîner l'annulation de la garantie et des droits de garantie de l'utilisateur.

Les informations contenues dans ce document sont susceptibles d'être modifiées sans préavis et n'engagent en rien la société Creative Technology Ltd. Aucune partie de ce manuel ne peut être reproduite ou transmise sous quelque forme ou par quelque moyen que ce soit, électronique ou mécanique, y compris la photocopie et l'enregistrement, à quelque fin que ce soit sans l'accord écrit de Creative Technology Ltd.

Copyright © 2007 Creative Technology Ltd. Tous droits réservés. Le logo Creative, Xdock, X-Fi, CMSS et Crystalizer sont des marques commerciales ou des marques déposées de Creative Technology Ltd. aux Etats-Unis et/ou dans d'autres pays. iPod et iTunes sont des marques commerciales ou des marques déposées de Apple Computer, Inc., enregistrées aux Etats-Unis et dans d'autres pays. Fabriqué sous licence de DTS, Inc. Numéros de brevets américains 5,451,942 ; 5,956,674 ; 5,974,380 ; 5,978,762 ; 6,487,535 et autres brevets américains ou internationaux déposés ou en attente. DTS INTERACTIVE est une marque commerciale de DTS, Inc. DTS est une marque déposée de DTS, Inc. Copyright 1996, 2002-2006 DTS, Inc. Tous droits réservés.

Version 1.0

mars 2007