calor

PROTECT TURBO
ANTI-CALC

1800125320 - 17/12 - GTH

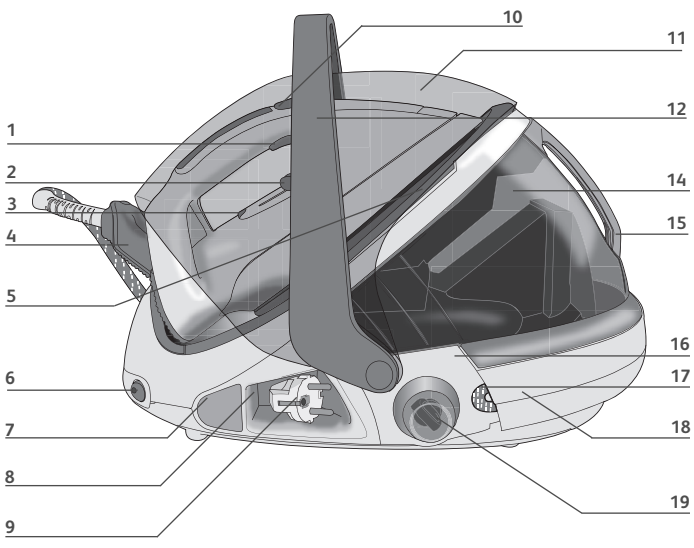

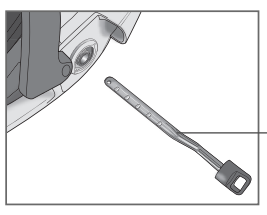

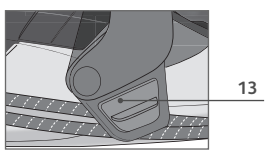

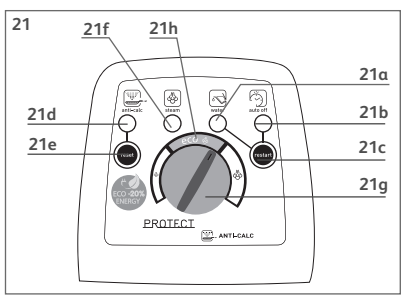

Recommandations importantes

Consignes de sécurité

- Lisez attentivement le mode d'emploi avant la première utilisation de votre appareil : une utilisation non conforme au mode d'emploi dégagerait la marque de toute responsabilité.
- Pour votre sécurité, cet appareil est conforme aux normes et réglementations applicables (Directives Basse Tension, Compatibilité Electromagnétique, Environnement …).
- Votre centrale vapeur est un appareil électrique : il doit être utilisé dans des conditions normales d'utilisation.
  Il est prévu pour un usage domestique uniquement.
- Il est équipé de 2 systèmes de sécurité :
- une soupape évitant toute surpression, qui en cas de dysfonctionnement, laisse échapper le surplus de vapeur,
- un fusible thermique pour éviter toute surchauffe.
- Branchez toujours votre centrale vapeur :
- sur une installation électrique dont la tension est comprise entre 220 et 240 V.
- sur une prise électrique de type «terre».

Toute erreur de branchement peut causer un dommage irréversible et annule la garantie.
Si vous utilisez une rallonge, vérifiez que la prise est bien de type bipolaire 10A avec conducteur de terre.

- Déroulez complètement le cordon électrique avant de le brancher sur une prise électrique de type terre.
- Si le cordon d'alimentation électrique ou le cordon vapeur est endommagé, il doit être impérativement remplacé par un Centre Service Agréé afin d'éviter un danger.
- Ne débranchez pas l'appareil en tirant sur le cordon.

Débranchez toujours votre appareil :
- avant de remplir le réservoir ou de rincer le collecteur,
- avant de le nettoyer,
- après chaque utilisation.

- L'appareil doit être utilisé et posé sur une surface stable. Lorsque vous posez le fer sur le repose-fer, assurez-vous que la surface sur laquelle vous le reposez est stable.
- Cet appareil n'est pas prévu pour être utilisé par des personnes (y compris les enfants) dont les capacités physiques, sensorielles ou mentales sont réduites, ou des personnes dénuées d'expérience ou de connaissance, sauf si elles ont pu bénéficier, par l'intermédiaire d'une personne responsable de leur sécurité, d'une surveillance ou d'instructions préalables concernant l'utilisation de l'appareil.
- Il convient de surveiller les enfants pour s'assurer qu'ils ne jouent pas avec l'appareil.
- Ne laissez jamais l'appareil sans surveillance :
- lorsqu'il est raccordé à l'alimentation électrique,
- tant qu'il n'a pas refroidi environ 1 heure.
- La semelle de votre fer et la plaque repose-fer du boîtier peuvent atteindre des températures très élevées, et peuvent occasionner des brûlures : ne les touchez pas.

Ne touchez jamais les cordons électriques avec la semelle du fer à repasser.

- Votre appareil émet de la vapeur qui peut occasionner des brûlures. Manipulez le fer avec précaution, surtout en repassage vertical. Ne dirigez jamais la vapeur sur des personnes ou des animaux.
- Avant de rincer le collecteur, attendez toujours que la centrale vapeur soit froide et débranchée depuis plus de 2 heures pour dévisser le collecteur.
- Si vous perdez ou abîmez le collecteur, faites-le remplacer dans un Centre Service Agréé.
- Ne plongez jamais votre centrale vapeur dans l'eau ou tout autre liquide. Ne la passez jamais sous l'eau du robinet.
- L'appareil ne doit pas être utilisé s'il a chuté, s'il présente des dommages apparents, s'il fuit ou présente des anomalies de fonctionnement. Ne démontez jamais votre appareil : faites-le examiner dans un Centre Service Agréé, afin d'éviter un danger.

MERCI DE CONSERVER CE MODE D'EMPLOI

Description

1. Commande vapeur
2. Curseur de réglage de température du fer
3. Voyant du fer
4. Système Ultracord (selon modèle)
5. Plaque repose-fer
6. Interrupteur lumineux Marche/Arrêt
7. Touche enrouleur de cordon électrique (selon modèle)
8. Espace de rangement du cordon électrique
9. Cordon électrique
10. Touche Turbo (selon modèle)
11. Double volets de protection
12. Poignée de transport
13. Bouton de déverouillage des 2 volets de protection
14. Réservoir 1,8 l
15. Poignée d'extraction et de remise en place du réservoir amovible
16. Chaudière (à l'interieur du boitier)
17. Cordon vapeur
18. Glissière de rangement du cordon vapeur
19. Cache collecteur de tartre
20. Collecteur de tartre
21. Tableau de bord
    a. Voyant "réservoir vide"
    b. Voyant "auto off"
    c. Touche "Restart"
    d. Voyant "anti-calc"
    e. Touche "Reset"
    f. Voyant "vapeur prête"
    g. Bouton de réglage du débit vapeur
    h. Zone ECO

Système de sécurité " PROTECT CONCEPT"

Votre générateur est équipé du système "Protect Concept" :
- Double volets de protection.
- Système de verrouillage automatique du volet lorsque celui-ci est rabattu sur le fer - fig.2 et ouverture par bouton de déverrouillage - fig.3 .
- Poignée de transport- fig.1 .

Préparation

Quelle eau utiliser ?

• L'eau du robinet :
Votre appareil a été conçu pour fonctionner avec l'eau du robinet. Si votre eau est très calcaire, mélangez 50% d'eau du robinet et 50% d'eau déminéralisée du commerce.
Dans certaines régions de bord de mer, la teneur en sel de votre eau peut être élevée. Dans ce cas, utilisez exclusivement de l'eau déminéralisée.
• Adoucisseur :
Il y a plusieurs types d'adoucisseurs et l'eau de la plupart d'entre eux peut être utilisée dans le générateur. Cependant, certains adoucisseurs et particulièrement ceux qui utilisent des produits chimiques comme le sel, peuvent provoquer des coulures blanches ou brunes, c'est notamment le cas des carafes filtrantes. Si vous rencontrez ce type de problème, nous vous recommandons d'essayer d'utiliser de l'eau du robinet non traitée ou de l'eau en bouteille.
Une fois l'eau changée, plusieurs utilisations seront nécessaires pour résoudre le problème. Il est recommandé d'essayer la fonction vapeur pour la première fois sur un linge usé qui peut être jeté, afin d'éviter d'endommager vos vêtements.
Souvenez-vous :
N'utilisez jamais d'eau de pluie ni d'eau contenant des additifs (comme l'amidon, le parfum ou l'eau des appareils ménagers). De tels additifs peuvent affecter les propriétés de la vapeur et à haute température, former des dépôts dans la chambre à vapeur, susceptibles de tacher votre linge.

Remplissez le réservoir

- Rabattez le volet sur le fer jusqu'au verrouillage automatique du système de protection (identifié par un "clic") - fig.2.
- Retirez le réservoir d'eau amovible à l'aide de la poignée (située à l'avant de la centrale vapeur) – fig.4.
- Remplissez le réservoir d'eau sans dépasser le niveau Max. – fig.6. et fig.7.
- Remettez-le bien à fond dans son logement jusqu'au "clic" – fig.5.
- Appuyez sur le bouton de déverouillage du volet de protection jusqu'au "clic" et rabattez le sur le réservoir – fig.3.

Système Ultracord (selon modèle)

- Votre fer est équipé du système Ultracord pour éviter que le cordon ne traîne sur le linge et ne le refroisse pendant le repassage. Il évite également que le cordon ne gêne la main.

Pour repasser avec le système Ultracord :
- Le système Ultracord bascule automatiquement vers l'arrière.
- A chaque fois que vous remettez le fer sur son talon, le système Ultracord s'intègre dans celui-ci et s'ouvre automatiquement dès que vous utilisez le fer.

Pour ranger la centrale vapeur :
- Rabattez l'arceau sur le talon. – fig.8.

Mettez la centrale vapeur en marche

Durant la première utilisation, il peut se produire un dégagement de fumée et une odeur sans nocivité.
Ce phénomène sans conséquence sur l'utilisation de l'appareil disparaîtra rapidement.

- Déroulez complètement le cordon électrique et sortez le cordon vapeur de son logement- fig.25.
- Appuyez sur le bouton de déverrouillage des 2 volets de protection et rabattez-les vers l'avant. Fig. 3.
- Branchez votre centrale vapeur sur une prise électrique de type «terre».
- Appuyez sur l'interrupteur lumineux marche/arrêt. Il s'allume et la chaudière chauffe : le voyant vert situé sur le tableau de bord clignote - fig.15.
  Quand le voyant vert reste allumé (après 2 minutes environ), la vapeur est prête.

Utilisation

Repassez à la vapeur

- Placez le bouton de réglage de température du fer sur le type de tissu à repasser (voir tableau ci-dessous).
- Le voyant du fer s'allume. Attention : au démarrage de la séance et lorsque vous réduisez la température en cours de séance, l'appareil est prêt lorsque le voyant du fer s'éteint et que le voyant vert situé sur le tableau de bord se fixe.

Ne posez jamais le fer sur un repose-fer métallique, ce qui pourrait l'abîmer mais plutôt sur la plaque repose-fer du boîtier : elle est équipée de patins antidérapants et a été conçue pour résister à des températures élevées.

En cours de séance, lorsque vous augmentez la température du fer, vous pouvez repasser immédiatement, mais veillez à n'augmenter votre débit vapeur qu'une fois que le voyant du fer est éteint.
- Réglez le débit de vapeur (bouton de réglage situé sur le tableau de bord).
- Pendant le repassage, le voyant situé sur le fer s'allume et s'éteint selon les besoins de chauffe, sans incidence sur l'utilisation.
- Pour obtenir de la vapeur, appuyez sur la commande vapeur située sur la poignée du fer - **fig.10.** La vapeur s'arrête en relâchant la commande.
- Après une minute environ, et régulièrement à l'usage, la pompe électrique équipant votre appareil injecte de l'eau dans la chaudière. Cela génère un bruit qui est normal.
- Si vous utilisez de l'amidon, pulvérisez-le à l'envers de la face à repasser.

Réglez la température et le débit de vapeur

RÉGLAGE TEMPÉRATURE ET DÉBIT VAPEUR EN FONCTION DU TYPE DE TISSU À REPASSER :

Type de tissus	Réglage du curseur de température	Réglage du bouton de vapeur
Synthétiques (polyester, acetate, acrylique, polyamide)	●	
Laine, soie, viscose	●●	
Lin, coton	●●●	

En cas de doute sur la nature du tissu de votre vêtement reportez-vous à l'étiquette.

• Réglage du curseur de température du fer :
- Commencez d'abord par les tissus qui se repassent à basse température et terminez par ceux qui supportent une température plus élevée (••• ou Max).
- Si vous repassez des tissus en fibres mélangées, réglez la température de repassage adaptée à la fibre la plus fragile.
- Si vous repassez des vêtements en laine, appuyez juste sur la commande vapeur du fer par impulsions- fig.10, sans poser le fer sur le vêtement. Vous éviterez ainsi de le lustrer.

• Réglage du bouton de débit de vapeur (voir tableau précédent)
-Si vous repassez à basse température, assurez-vous que le bouton de débit de vapeur soit bien sur la position mini.

Lors de la première utilisation ou si vous n'avez pas utilisé la vapeur depuis quelques minutes : appuyez plusieurs fois de suite sur la commande vapeur (fig.10) en dehors de votre linge. Cela permettra d'éliminer l'eau froide du circuit de vapeur.

MODE ECO:
Votre centrale vapeur est équipée d'un mode ECO qui consomme moins d'énergie tout en garantissant un débit vapeur suffisant pour un repassage efficace. Pour cela, une fois le thermostat de votre fer correctement réglé (cf tableau ci-dessus), positionnez le réglage du débit vapeur sur le segment ECO- fig.17. Le mode ECO peut être utilisé sur tous les types de tissus, toutefois pour les tissus très épais ou très froissés, nous vous recommandons d'utiliser le débit vapeur maximum pour garantir un résultat optimal.

Repassage à sec

- N'appuyez pas sur la commande vapeur.

Défroissez verticalement

Pour les tissus autres que le lin ou le coton, maintenez le fer à quelques centimètres afin de ne pas brûler le tissu.

- Réglez le curseur de température du fer et le bouton de réglage du débit de vapeur sur la position maxi.
- Suspendez le vêtement sur un cintre et tendez légèrement le tissu d'une main. La vapeur produite étant très chaude, ne défroissez jamais un vêtement sur une personne, mais toujours sur un cintre.
- Appuyez sur la commande vapeur - fig.10 par intermittence en effectuant un mouvement de haut en bas - fig.9.

Remplissez le réservoir en cours d'utilisation

- Quand le voyant rouge "réservoir vide" clignote - fig.11, vous n'avez plus de vapeur. Le réservoir d'eau est vide.

1.Fermer le volet de protection jusqu'au "clic". fig.2
2. Retirez le réservoir d'eau amovible à l'aide de la poignée (située à l'avant de la centrale vapeur) et remplissez-le sans dépasser le niveau max.
3. Remettez-le bien à fond dans son logement jusqu'au clic.
4. Appuyez sur la touche "restart" de redémarrage, située sur le tableau de bord, pour poursuivre votre repassage. fig.12
5. Ouvrir le volet de protection. fig.3.

Fonction TURBO (selon modèle)

- Donnez 2 ou 3 impulsions sur la commande turbo pour obtenir ponctuellement un surplus de vapeur :
  - pour repasser les tissus plus épais,
  - pour éliminer les faux plis,
  - pour un défroissage vertical puissant.

Utilisez la fonction turbo avec précaution car la puissance exceptionnelle de la vapeur peut occasionner des brûlures.

Entretien et Nettoyage

Nettoyez votre centrale vapeur

- N'utilisez aucun produit d'entretien ou de détartrage pour nettoyer la semelle ou le boîtier.
- Ne passez jamais le fer ou son boîtier sous l'eau du robinet.
- **Nettoyez régulièrement la semelle avec une éponge non métallique.**
- Nettoyez de temps en temps les parties plastiques à l'aide d'un chiffon doux légèrement humide.

Astuce : Pour un nettoyage plus facile et non agressif pour la semelle de votre fer, utilisez une éponge humide sur la semelle encore tiède.

Détartrez facilement votre centrale vapeur :

N'introduisez pas de produits détartrants (vinaigre, détartants industriels...) pour rincer la chaudière : ils pourraient l'endommager. Avant de procéder à la vidange de votre générateur, il est impératif de le laisser refroidir pendant plus de 2 heures, pour éviter tout risque de brûlure.

Pour prolonger la durée de vie de votre centrale vapeur et éviter les rejets de tartre, votre centrale vapeur est équipée d'un collecteur de tartre intégré. Ce collecteur, placé dans la cuve, récupère automatiquement le tartre qui se forme à l'intérieur.

Principe de fontionnement :
- Un voyant orange "anti-calc" clignote au tableau de bord pour vous indiquer qu'il faut rincer le collecteur - fig.14

⚠ Attention cette opération ne doit pas etre effectuée tant que la centrale vapeur n'est pas débranchée depuis plus de deux heures et n'est pas complètement froide. Pour effectuer cette opération, la centrale vapeur doit se trouver près d'un évier car de l'eau peut couler de la cuve lors de l'ouverture.

- Une fois la centrale vapeur complètement refroidie, retirez le cache collecteur de tartre - fig.18
- Dévissez complètement le collecteur et retirez le du boitier, il contient le tartre accumulé dans la cuve - fig.19 et fig.20.
- Pour bien nettoyer le collecteur il suffit de le rincer à l'eau courante pour éliminer le tartre qu'il contient - fig.21.
- Remettez le collecteur dans son logement en le revissant complètement, pour assurer l'étanchéité - fig.22.
- Remettez le cache collecteur en place.

Lors de la prochaine utilisation appuyez sur la touche "reset" située sur le tableau de bord pour éteindre le voyant orange "anti-calc"- fig.13.

Système "auto off"

- Pour votre sécurité, la centrale vapeur est équipée d'un système "auto off", qui met en veille la centrale vapeur au bout de 8 minutes de non utilisation ou en cas d'oubli .
- Un voyant lumineux rouge clignote au tableau de bord pour indiquer la mise en veille de l'appareil. - fig.16.
- Pour réactiver la centrale vapeur :
- Appuyez sur le bouton "Restart" ou appuyez sur la gachette vapeur.
- Attendre que le voyant "vapeur prête" ne clignote plus avant de reprendre votre séance de repassage.
- Si vous n'utilisez pas la gachette vapeur pendant au moins 8 minutes , pour votre sécurité, le système "auto off" coupe votre centrale vapeur.

Rangez la centrale vapeur

- Posez le fer sur la plaque repose-fer de la centrale vapeur.
- Eteignez l'interrupteur marche / arrêt et débranchez la prise.
- Rabattez le volet de protection sur le fer jusqu'au vérouillage automatique du système de protection (identifié par un "clic").
- Rangez le cordon vapeur dans la glissière de rangement. Saisissez le cordon, pliez-le en deux de manière à former une boucle. Insérez l'extremité de cette boucle dans la glissière puis poussez lentement jusqu'à voir apparaître l'extremité du cordon de l'autre côté de la glissière - fig. 26.
- Rabattez le système ultracord sur son talon - fig.8.
- Laissez refroidir la centrale vapeur avant de la ranger si vous devez la stocker dans un placard ou un espace étroit.
- Vous pouvez ranger votre générateur de vapeur en toute sécurité en le transportant par la poignée de transport - fig. 1.

Participons à la protection de l'environnement !

ⓘ Votre appareil contient de nombreux matériaux valorisables ou recyclables.
➲ Confiez celui-ci dans un point de collecte ou à défaut dans un centre service agréé pour que son traitement soit effectué.

Un problème avec votre centrale vapeur ?

Problèmes	Causes possibles	Solutions
La centrale vapeur ne s'allume pas ou le voyant du fer et l'interrupteur lumineux marche/arrêt ne sont pas allumés-	L'appareil n'est pas sous tension.	Vérifiez que l'appareil est bien branché sur une prise en état de marche et qu'il est sous tension (interrupteur marche/arrêt lumineux allumé).
	Le Système "auto off" s'est activé	Appuyez sur la touche «Restart» de redémarrage située sur le tableau de bord ou appuyez sur la gachette vapeur.
L'eau coule par les trous de la semelle.	Vous utilisez de la vapeur alors que votre fer n'est pas suffisamment chaud.	Vérifiez le réglage du curseur de température et du débit de vapeur. Attendez que le voyant du fer soit éteint avant d'actionner la commande vapeur.
	L'eau s'est condensée dans les tuyaux car vous utilisez la vapeur pour la première fois ou vous ne l'avez pas utilisée depuis quelques temps.	Appuyez sur la commande vapeur en dehors de votre table à repasser, jusqu'à ce que le fer émette de la vapeur.
Des traces d'eau apparaissent sur le linge.	Votre housse de table est saturée en eau car elle n'est pas adaptée à la puissance d'une centrale vapeur.	Assurez-vous d'avoir une table adaptée.
Des coulures blanches sortent des trous de la semelle.	Votre chaudière rejette du tartre car elle n'est pas rincée régulièrement.	Rincez le collecteur. (voir § "détartrez votre centrale vapeur").
Des coulures brunes sortent des trous de la semelle et tachent le linge.	Vous utilisez des produits chimiques détartrants ou des additifs dans l'eau de repassage.	N'ajoutez jamais aucun produit dans le réservoir (voir § quelle eau utiliser). Contactez un Centre Service Agréé.
La semelle est sale ou brune et peut tacher le linge.	Vous utilisez une température trop importante.	Reportez-vous à nos conseils sur le réglage des températures.
	Votre linge n'a pas été rincé suffisamment ou vous avez repassé un nouveau vêtement avant de le laver.	Assurez vous que le linge est suffisamment rincé pour supprimer les éventuels dépôts de savon ou produits chimiques sur les nouveaux vêtements.
	Vous utilisez de l'amidon.	Pulvérisez toujours l'amidon sur l'envers de la face à repasser.
Il y a peu ou pas de vapeur.	Le réservoir est vide (voyant rouge allumé).	Remplissez le réservoir.
	Le débit de vapeur est réglé au minimum.	Augmentez le débit de vapeur.
	La température de la semelle est réglée au maximum.	Le centrale vapeur fonctionne normalement mais la vapeur, très chaude, est sèche, donc moins visible.
Le voyant rouge "réservoir d'eau vide" clignote.	Vous n'avez pas appuyé sur la touche "Restart" de redémarrage.	Appuyez sur la touche « Restart » de redémarrage située sur le tableau de bord.
De la vapeur sort autour du collecteur.	Le collecteur est mal serré.	Resserrez le collecteur.
	Le joint du collecteur est endommagé.	Contactez un Centre Service Agréé.
	L'appareil est défectueux.	N'utilisez plus la centrale vapeur et contactez un Centre Service Agréé.
La vapeur ou de l'eau sortent au-dessous de l'appareil.	L'appareil est défectueux.	N'utilisez plus la centrale vapeur et contactez un Centre Service Agréé.
Le voyant "anti calc" clignote.	Vous n'avez pas appuyé sur la touche "reset" redémarrage.	Appuyer sur la touche "reset" de redémarrage située sur le tableau de bord.
La semelle est rayée ou abimée.	Vous avez déposé votre fer à plat sur un repose fer métalique.	Posez toujours votre fer sur son talon ou sur le repose fer.
	vous avez nettoyé votre semelle avec un tampon abrasif ou métalique.	Reportez-vous au chapitre «Nettoyez la semelle».

S'il n'est pas possible de déterminer la cause d'une panne, adressez-vous à un Centre de Service Après-Vente agréé.

CERTIFICAT DE GARANTIE / GARANTIEBEWIJS

FRANCE
En plus de la garantie légale qui découle des articles 1641 et suivants du Code Civil, due en tout état de cause sur des défauts et vices cachés de l'appareil, Calor assure une garantie contractuelle de 1 an sur l'appareil et de 2 ans sur la cuve à partir de la date d'achat, sauf législation spécifique à votre pays.
Cette garantie (pièces et main d'œuvre) ne couvre pas les bris par chute et choc, les détériorations provoquées par un emploi anormal, les erreurs de branchement, le non-respect des conditions d'utilisation prescrites dans la notice d'emploi ou les réparations ou vérifications effectuées par des personnes non qualifiées par Calor. Pour être valable, ce bon de garantie doit être :
❶ certifié par le vendeur (date et cachet)
❷ joint à l'appareil en cas de réparation sous garantie

BELGIQUE / BELGIË
Calor assure une garantie contre tous défauts et vices cachés de 1 an sur l'appareil et de 2 ans sur la cuve à partir de la date d'achat sauf législation spécifique à votre pays.Cette garantie (pièces et main d'œuvre) ne couvre pas les bris par chute et choc, les détériorations provoquées par un emploi anormal, les erreurs de branchement, le non-respect des conditions d'utilisation prescrites dans la notice d'emploi ou les réparations ou vérifications effectuées par des personnes non qualifiées par Calor. Calor waarborgt dit apparaat tegen alle fouten en verborgen gebreken gedurende 1 jaar (apparaat) en 2 jaar (stoomtank) na datum van aankoop, uit gezonderd eventuelle specifieke wetgeving in uw land.
Deze garantie (onderdelen en arbeidslonen) dekt niet de breuk door val of schok, beschadigingen veroorzaakt door abnormaal gebruik, vergissingen bij de elektrische aansluitingen, het niet-naleven van de gebruiksvoorwaarden voorgeschreven in de gebruiksaanwijzing en de herstellingen of het nazicht uitgevoerd door andere personen dan deze erkend door Calor. Om geldig te zijn, moet dit garantiebewijs :
❶ Voor waar verklaard worden door de verkoper (datum en stempel).
❷ Bij het apparaat gevoegd worden in geval van herstelling onder waarborg.
Die Garantie von Calor gegen Schäden und versteckte Mängel für dieses Gerät gilt, wenn in Ihrem Land keine anders lautenden gesetzlichen Bestimmungen existieren, 1 Jahr nach dem Kaufdatum. Die Garantie für den Boiler beträgt 2 Jahre. Diese Garantie (Ersatzteile und Arbeit) greift nicht bei Beschädigungen durch Herunterfallen und Stöße sowie für Schäden, die durch unsachgemäßen Gebrauch, falschen Anschluss oder die Nichteinhaltung der in der Gebrauchsanweisung beschriebenen Nutzungsbedingungen sowie durch nicht von Calor qualifizierten Personen ausgeführte Reparaturen und Überprüfungen verursacht wurden.
Dieser Garantieschein ist nur gültig, wenn er:
❶ vom Verkäufer bestätigt ist (Kaufdatum und Stempel)
❷ bei Reparaturen unter Garantie dem Gerät beigelegt wird.

SERVICE APRÈS-VENTE / CONSUMENTENSERVICE

FRANCE
Des Centres-Service Agréés par Calor assurent notre service après-vente. Ils sont à votre disposition pour toute intervention sur nos produits sous garantie et hors garantie, la vente de nos accessoires et pièces détachées. Pour connaître la liste de ces Centres- Service ou pour tout autre renseignement, vous pouvez nous contacter :

Service Consommateurs :
09 74 50 81 68 Prix d'un appel local
CALOR S.A.S.
BP 15
69131 ECULLY Cedex
Internet : www. calor. fr

Si vous ne pouvez pas acquérir les accessoires dont vous avez besoin dans votre point de vente habituel, vous pouvez, depuis la France, passer commande par minitel.

BELGIQUE / BELGIË
Des Centres-Service Agréés par CALOR assurent notre service après-vente. Ils sont à votre disposition pour toute intervention sur nos produits sous garantie et hors garantie, la vente de nos accessoires et pièces détachées. Pour connaître la liste de ces Centres-Service ou pour tout autre renseignement, vous pouvez nous contacter :
CALOR beschikt, naast onze eigen consumentenservice (zie onderstaand adres), over regionale erkende
service-centra die u een goede service garanderen. Zij staan tot uw beschikking voor elke vorm van service, zowel binnen als buiten de garantieperiode van het apparaat. Tevens kunt u bij deze service-centra terecht voor accessoires en onderdelen van onze producten. Om de lijst met service-adressen te ontvangen of voor elke andere informatie, kunt u rechtstreeks contact met ons opnemen :
Für unseren Kundendienst sind die von CALOR zugelassenen Servicezentren zuständig. Sie übernehmen Reparaturen aller Art an unseren Produkten, die unter Garantie stehen sowie an solchen, deren Garantie abgelaufen ist und vertreiben unsere Zubehör- und Ersatzteile. Die Liste dieser Servicezentren sowie sonstige Auskünfte erhalten Sie beim:

SERVICE CONSOMMATEURS - CONSUMENTENSERVICE VERBRAUCHERDIENST

BELGIË
GROUPE SEB BELGIUM
Avenue de l'Espérance
6220 Fleurus
Tel: 070 / 23.31.59
Fax: 071 / 82.52.82

NEDERLAND
GROUPE SEB NEDERLAND BV
Internet : www.tefal.nl
Zie voor adres servicelijst

Wichtige Hinweise

Sicherheitshinweise

- Lesen Sie diese Gebrauchsanleitung vor dem ersten Einsatz ihres Gerätes sorgfältig durch: eine unsachgemäße Handhabung entbindet den Hersteller von jeglicher Haftung und die Garantie erlischt.
- Um Ihre Sicherheit zu gewährleisten entspricht dieses Gerät den anwendbaren Normen und Bestimmungen (Bestimmungen über Niederspannung, elektromagnetische Verträglichkeit, Materialien in Kontakt mit Lebensmitteln, Umweltverträglichkeit …).
- Bei dem Dampfgenerator handelt es sich um ein elektrisches Gerät: es darf nur unter normalen Nutzungsbedingungen betrieben werden. Dieses Gerät ist ausschließlich für den Hausgebrauch bestimmt.
- Ihr Generator ist mit 2 Sicherheitssystemen ausgerüstet:
  - einem Sicherheitsventil als Schutz gegen Überdruck. Bei einem Defekt tritt aus dem Verschluss Dampf aus.
  - einer Thermosicherung, um einer Überhitzung vorzubeugen.
- Schließen Sie Ihren Dampfgenerator stets:
  - an ein Stromnetz an, dessen Spannung zwischen 220 und 240 V beträgt. Ein fehlerhafter Anschluss kann zu irreparablen Schäden am Dampfgenerator führen und setzt die Garantie außer Kraft.
  - an eine geerdete Steckdose an.

Falls Sie ein Verlängerungskabel verwenden, vergewissern Sie sich, dass es sich um ein zweipoliges Kabel mit 10 A-Erdung handelt. Das Verlängerungskabel muss so verlegt werden, dass niemand darüber stolpern kann.
- Ziehen Sie das Kabel komplett aus der Kabelaufwicklung bevor Sie das Gerät an eine geerdete Steckdose anschließen.
- Falls das Netzkabel oder das Bügeleisenkabel beschädigt sind, müssen diese, um jegliche Gefahr zu vermeiden, unbedingt von einem autorisierten Tefal Service-Center ersetzt werden .
- Das Gerät nicht durch Ziehen am Netzkabel vom Stromkreislauf trennen und legen oder ziehen Sie das Netzkabel nicht über scharfe Kanten.

Ziehen Sie stets den Netzstecker des Dampfgenerators:
- vor dem Füllen des Dampfbehälters oder Ausspülen des Druckbehälters,
- vor dem Reinigen des Generators,
- nach jedem Gebrauch.

- Lassen Sie das Gerät vor dem Reinigen abkühlen.
- Das Gerät darf nur auf stabilen Unterlagen benutzt und abgestellt werden. Wenn Sie das Bügeleisen auf die Ablage stellen, sollten Sie sich versichern, dass die Fläche, auf die er abgestellt wird, stabil ist.
- Überlassen Sie niemals unbeaufsichtigten Kindern oder Personen das Gerät,wenn deren physische oder sensorische Fähigkeiten oder Mangel an Erfahrung und Wissen sie am sicheren Gebrauch hindern. Sie müssen stets überwacht werden und zuvor unterwiesen sein.
- Kinder müssen beaufsichtigt werden, damit sie nicht mit dem Gerät spielen.
- Lassen Sie den Generator niemals unbeaufsichtigt:
  - wenn er an den Stromkreislauf angeschlossen ist,
  - bis er abgekühlt ist.
- Die Sohle und die Abstellfläche des Bügelautomaten erreicht sehr hohe Temperaturen, was zu Verbrennungen führen kann: Nicht berühren!

Lassen Sie die Netzkabel niemals mit der Sohle des Bügelautomaten in Berührung kommen.
- Bevor Sie den Kollektor spülen, bitte darauf achten, dass der Generator mindestens 2 Stunden abgekühlt hat und vom Stromnetz abgeschaltet wurde, bevor Sie den Kollektor aufschrauben.
- Sollten Sie den Kollektor verlieren oder beschädigen, diesen bitte nur durch eine autorisierte Kundendienst-Werkstatt ersetzen lassen.
- Tauchen Sie Ihren Dampfgenerator nie in Wasser oder in eine andere Flüssigkeit. Halten Sie ihn nie unter den Wasserhahn.
- Falls das Gerät heruntergefallen ist und dabei sichtbare Schäden davongetragen hat,Wasser verliert oder Betriebsstörungen auftreten, darf es nicht mehr benutzt werden. Nehmen Sie das Gerät nie selbst auseinander, sondern lassen Sie es, um jegliche Gefahr zu vermeiden, in einem autorisierten Tefal Service-Center nachsehen.

BITTE BEWAHREN SIE DIESE BEDIENUNGSANLEITUNG AUF

Beschreibung

1. Dampftaste
2. Temperaturregler für das Bügeleisen
3. Temperaturkontrollleuchte des Bügeleisens
4. Ultracord System (je nach Modell)
5. Bügeleisenablage
6. Beleuchteter Ein-/Ausschalter
7. Taste Kabelaufwicklung (je nach Modell)
8. Staufach für das Stromkabel Netzkabel
9. Netzkabel
10. Turbo Schalter (je nach Modell)
11. Doppelte Schutzabdeckungen.
12. Transportgriff
13. Entriegelungsknopf für die Schutzhaube
14. Wasserbehälter
15. Griff zum Herausnehmen und wieder Einsetzen des abnehmbaren Wasserbehälters
16. Boiler zur Dampferzeugung (im Inneren des Gehäuses)
17. Dampfkabel
16. Dampfkabelkanal
19. Abdeckung des Kalk-Kollektors
20. Kalk-Kollektor
21. Bedienungsfeld
    a. "Wasserbehälter leer" Kontrollleuchte
    b. "auto off" Kontrollleuchte
    c. Wiedereinschalttaste "Restart"
    d. "anti-calc" Kontrollleuchte
    e. Wiedereinschalttaste "Reset"
    f. "Dampfgenerator betriebsbereit" Kontrollleuchte
    g. Dampfmengenregulierung
    h. Eco-Funktion

PROTECT CONCEPT" Sicherheitssystem

Ihr Generator ist mit dem „Protect Concept" System ausgestattet :
- Schutzabdeckungen.
- Automatische Verriegelungseinrichtung für die Abdeckung, wenn diese über das Bügeleisen geklappt ist – fig.2 Zum Öffnen muss der Entriegelungsknopf benutzt werden – fig.3.
- Transportgriff – fig.1.

Vorbereitung

Welches Wasser verwenden ?

• Leitungswasser:
Ihr Gerät wurde für den Betrieb mit Leitungswasser entwickelt. Wenn Ihr Wasser sehr kalkhaltig ist, mischen Sie 50% Leitungswasser mit 50% destilliertem Wasser aus dem Handel. In einigen Küstenregionen kann der Salzgehalt Ihres Wassers hoch sein. Verwenden Sie in diesem Fall nur destilliertes Wasser.
• Enthärter:
Es gibt mehrere Arten von Enthärtern und das Wasser der meisten kann in Ihrer Dampfbügelstation verwendet werden. Einige Enthärter und vor allem diejenigen, die chemische Produkte wie Salz verwenden, können jedoch weiße oder braune Spuren verursachen. Dies ist vor allem bei Tischwasserfiltern der Fall. Wenn Sie diese Art von Problem haben, empfehlen wir Ihnen, herkömmliches Leitungswasser oder Wasser aus der Flasche zu verwenden. Wenn das Wasser ausgetauscht ist, sind mehrere Anwendungen erforderlich, um das Problem zu lösen. Es wird empfohlen, die Dampffunktion das erste Mal auf Wäsche zu verwenden, die entsorgt werden kann, um zu vermeiden, dass Ihre Kleidung beschädigt wird.
• Beachten Sie:
Verwenden Sie niemals Regenwasser, Wasser, das Zusatzstoffe enthält (wie Stärke, Parfüm), oder Wasser aus Haushaltsgeräten. Solche Zusatzstoffe können die Eigenschaften des Dampfs beeinflussen und bei hoher Temperatur in der Dampfkammer Ablagerungen verursachen, die zu Flecken auf Ihrer Wäsche führen können.

Befüllen des Wassertanks

- Stellen Sie den Dampfgenerator auf eine stabile, waagerechte Fläche, die hitzeunempfindlich ist.
- Nehmen Sie den abnehmbaren Wassertank mittels des (vor dem Generator befindlichen) Griffes ab – fig.4.
- Füllen Sie den Wassertank bis zur Höchststandsanzeige – fig.6. und fig.7.
- Setzen Sie ihn wieder ein und achten Sie darauf, dass er hörbar einrastet – fig.5.

Ultracord System (je nach Modell)

- Ihr Bügeleisen ist mit einem Teleskopkabel ausgestattet, das verhindert, dass das Stromkabel die Wäsche berührt. Außerdem verhindert es, dass die Hand durch das Stromkabel behindert wird.

Bügeln mit dem Ultracord System:
- Das Ultracord System klappt automatisch nach hinten..
- Jedes Mal, wenn Sie das Bügeleisen aufrecht hinstellen, rastet das Ultracord System in das Heck des Bügeleisens ein und öffnet sich automatisch, sobald sie das Bügeleisen benutzen.

Aufbewahrung des Generators:
- Klappen Sie den Bügel an das Heck des Bügeleisens – fig.8.

Inbetriebnahme Ihres Dampfgenerators

Bei der ersten Benutzung kann es zu einer unschädlichen Rauch- und Geruchsbildung kommen. Dies hat keinerlei Folgen für die Benutzung des Geräts und hört schnell wieder auf.

- Wickeln Sie das Netzkabel sowie das Dampfkabel vollständig ab.
- Drücken Sie den Entriegelungsknopf für die Schutzhaube und klappen Sie die Schutzhaube nach vorne. fig. 3
- Schliessen Sie das Gerät an eine geerdete Steckdose an.
- Schalten Sie den beleuchteten Ein-/Ausschalter an. Er leuchtet und der Boiler heizt sich auf: die grüne Kontrollleuchte (befindet sich

calor

PROTECT TURBO
ANTI-CALC

1800125320 - 17/12 - GTH

DE

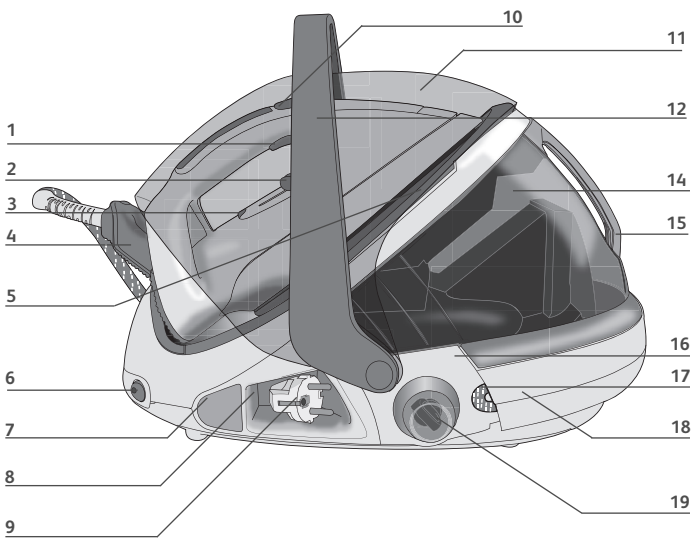

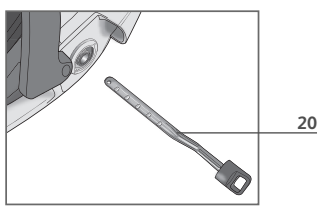

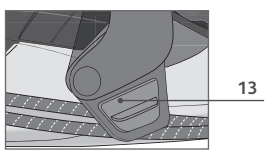

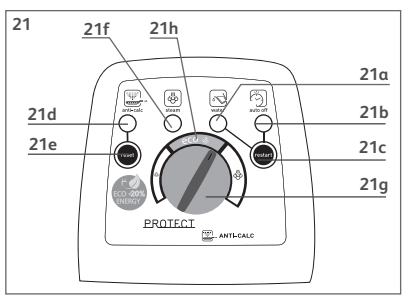

Vertikales Aufdämpfen

Tipp: Außer bei Leinen und Baumwolle ist immer darauf zu achten, dass die Sohle beim Glätten einige Zentimeter vom Stoff weg gehalten wird, um ihn nicht zu versengen.

- Stellen Sie den Temperaturregler des Bügeleisens und den Dampfmengenregler (befindet sich am Bedienfeld des Generators) auf Maximalposition.
- Hängen Sie das Kleidungsstück auf einen Bügel, und straffen Sie es mit der Hand. Da der austretende Dampf sehr heiß ist, dürfen Sie ein Kleidungsstück niemals an einer Person, sondern nur auf einem Bügel hängend, glätten.
- Halten Sie das Bügeleisen senkrecht, leicht nach vorne geneigt, drücken Sie mehrmals auf die Dampftaste (oben auf dem Griff des Bügelautomaten) – fig.10. und führen Sie eine Auf- und Abwärtsbewegung aus – fig.9.

Befüllen des Wassertanks während der Benutzung

- Wenn die rote Kontrollleuchte "Wassertank leer" blinkt, haben Sie keinen Dampf mehr. - fig.11.

1. Schließen Sie die Schutzabdeckung; sie muss hörbar einrasten – fig.2.
2. Nehmen Sie den abnehmbaren Wassertank mittels des (vor dem Generator befindlichen) Griffes ab und füllen Sie ihn bis zur Maximalstandsanzeige.
3. Setzen Sie ihn wieder ein und achten Sie darauf, dass er hörbar einrastet.
4. Drücken Sie die "Restart" Taste. – fig.12. Wenn die grüne Kontrollleuchte aufhört zu blinken, dann ist der Dampfgenerator wieder betriebsbereit.
5. Öffnen Sie die Schutzabdeckung – fig.3.

TURBO Funktion (je nach Modell)

- Drücken Sie die Turbo-Taste 2 oder 3 Mal, um für kurze Zeit mehr Dampf zu erhalten:
  - zum Bügeln von dickeren Stoffen,
  - zum Entfernen von hartnäckigen Falten,
  - um Kleidungsstücke am Bügel wirksam zu entknittern.

  Lassen Sie beim Betrieb der Turbo Funktion Vorsicht walten, da der besonders starke Dampfstrahl Verbrühungen hervorrufen kann.

Instandhaltung und Reinigung

Reinigung Ihres Dampfgenerators

- Vergewissern Sie sich vor dem Reinigen Ihres Dampfgenerators, dass das Netzkabel gezogen und das Gerät abgekühlt ist.
- Verwenden Sie weder ein Reinigungsmittel noch Entkalker für die Sohle oder den Heizraum.
- **Halten Sie den Bügelautomaten bzw. das Gehäuse nicht unter fließendes Wasser.**
- Reinigen Sie die Kunststoffteile Ihres Gerätes mit einem feuchten Tuch.

Tipp zur besonders einfachen und schonenden Reinigung der Bügelsohle Ihres Bügeleisen: Verwenden Sie einen feuchten nicht metallischen Schwamm und reinigen Sie die Bügelsohle, solange sie noch leicht warm ist.

Einfaches Entkalken Ihres Generators :

Benutzen Sie keine Entkalkungsmittel (Essig, industrielle Entkalker…), um das Gerät zu entkalken, da diese Mittel das Gerät beschädigen könnten. Lassen Sie den Generator unbedingt 2 Stunden lang abkühlen, bevor Sie ihn leeren, um jedes Risiko von Verbrennungen auszuschließen.

Um die Lebensdauer Ihres Generators zu verlängern und um zu verhindern, dass Kalkablagerungen entstehen, ist Ihr Generator mit einem eingebauten Kalk-Kollektor ausgestattet. Dieser Kalk-Kollektor befindet sich im Boiler und nimmt den dort entstehenden Kalk auf.
Das Funktionsprinzip:

- Wenn die orangefarbene Kontrollleuchte "Entkalken" auf dem Bedienfeld zu blinken beginnt, bedeutet das, dass der Kalk-Kollektor ausgespült werden muss - fig.14

⚠ Achtung, zur Durchführung dieser Maßnahme muss der Generator seit mehr als zwei Stunden ausgesteckt und völlig abgekühlt sein. Der Generator muss zur Durchführung dieser Maßnahme in die Nähe eines Waschbeckens gestellt werden, da beim Öffnen des Boilers Wasser abfließen kann.

- Nehmen Sie, wenn der Generator völlig abgekühlt ist, die Abdeckung des Kalk-Kollektors ab - fig.18
- Schrauben Sie den Kalk-Kollektor völlig ab und nehmen Sie ihn aus dem Boiler heraus. Er enthält den im Boiler angefallenen Kalk - fig.19 et fig.20.
- Zur gründlichen Reinigung des Kalk-Kollektors muss dieser lediglich unter fließendem Wasser ausgespült werden, um den in ihm angesammelten Kalk zu entfernen - fig.21.
- Setzen Sie den Kalk-Kollektor wieder in den Boiler ein und schrauben Sie ihn gut fest, um zu garantieren, dass er dicht ist. - fig.22.
- Setzen Sie die Abdeckung des Kalk-Kollektors wieder ein.

Drücken Sie bei der nächsten Benutzung die unter dem Bedienfeld befindliche „Reset" Taste, um die orangefarbene Kontrollleuchte "Entkalken" auszuschalten - fig.13

"Auto Off" System - (Automatische Abschaltung)

- Um Ihre Sicherheit zu gewährleisten, ist der Generator mit einem „Auto Off" System ausgestattet, das den Generator nach 8 Minuten Nichtbenutzung oder wenn Sie ihn vergessen haben automatisch in den Stand-by-Modus versetzt.
- Auf dem Bedienfeld des Geräts beginnt eine rote Kontrollleuchte zu blinken, die den Stand-by-Modus des Geräts anzeigt. - fig.16.
- Wiedereinschalten des Generators :

- Drücken Sie auf den "Restart"-Knopf oder auf den Dampf-Drücker.
- Warten Sie ab, bis die Dampfbereitschaftsanzeige nicht mehr blinkt. Danach können Sie weiter bügeln.
- Wenn Sie die Dampftaste mindestens 8 Minuten lang nicht benutzen, schaltet das „Auto Off" System Ihren Generator aus Sicherheitsgründen ab.

Aufbewahrung Ihres Dampfgenerators

- Klappen Sie das Ultracord System an das Heck des Bügeleisens – fig.8.
- Schalten Sie den Ein/Ausschalter O/I aus und ziehen Sie den Netzstecker aus der Steckdose.
- Klappen Sie die Abdeckung auf das Bügeleisen und drücken Sie sie nieder, bis die Schutzeinrichtung automatisch einrastet (sie rastet hörbar ein) – fig.2.
- Um das Dampfkabel im Kabelkanal zu verstauen, legen Sie das Kabel zu einer Schlaufe zusammen und schieben Sie das Ende der Schlaufe in den Kabelkanal Schieben Sie das Kabel soweit, bis Sie das Ende auf der anderen Seite sehen – fig.26.

- Lassen Sie den Dampfgenerator abkühlen, wenn Sie ihn in einem Wandschrank oder auf engem Raum wegstellen.
- Sie können Ihren Dampfgenerator wegräumen und ihn dabei am Griff des Bügelautomaten transportieren.
- Sie können Ihren Dampfgenerator wegräumen und ihn dabei am Griff des Bügelautomaten transportieren.

Denken Sie an den Schutz Ihrer Umwelt !

ⓘ Ihr Gerät enthält wertvolle Rohstoffe, die wieder verwertet werden können.
➲ Entsorgen Sie Ihr Gerät deshalb umweltgerecht bei einer Sammelstelle Ihrer Stadt oder Gemeinde.

Ein Problem mit Ihrem Dampfgenerator

Problem	Mögliche Ursachen	Lösung
Die Kontrollleuchten des Generators leuchten nicht auf. Die Temperaturkontroll-leuchte des Bügeleisen und der beleuchtete Ein - und Ausschalter leuchten nicht auf.	Das Gerät ist nicht angeschaltet.	Prüfen Sie, ob das Gerät korrekt an den Stromkreislauf angeschlossen ist und drücken Sie den beleuchteten Ein-/Ausschalter (befindet sich seitlich am Boiler).
Aus den Öffnungen in der Sohle fließt Wasser.	Das Wasser kondensiert in der Leitung, da Sie zum ersten Mal mit Dampf bügeln oder die Dampffunktion seit einiger Zeit nicht mehr benutzt wurde.	Drücken Sie auf den "Restart"-Knopf oder auf den Dampf-Drücker.
	Sie haben die Dampftaste betätigt, bevor das Bügeleisen heiß war.	Senken Sie die Dampfmenge, wenn Sie bei niedriger Temperatur bügeln (Dampfmengenregulierer am Gehäuse). Betätigen Sie die Dampftaste erst, nachdem sich die Kontrollleuchte des Bügelautomaten ausgeschaltet hat.
	Ihr Thermostat ist verstellt: Die Temperatur ist zu niedrig.	Wenden Sie sich an eine zugelassene Kundendienststelle.
Wasserstreifen erscheinen auf der Wäsche.	Ihr Bügeltisch ist mit Wasser durchtränkt, weil Ihr Bügeltisch nicht für einen Generator geeignet ist.	Überprüfen Sie, ob Ihr Bügeltisch geeignet ist (rostschutzsicherer Bügeltisch).
Weiß oder bräunlich gefärbtes Wasser läuft aus den Dampflöchern.	In Ihrem Boiler lagert sich Kalk ab, weil er nicht regelmäßig gereinigt wird.	Spülen Sie den Kalk-Kollektor aus (siehe § „Entkalken Ihres Generators")
Aus den Öffnungen in der Sohle fließt eine bräunliche Flüssigkeit, die Flecken auf der Wäsche hinterläßt.	Sie verwenden chemische Entkalkungsmittel oder Zusatzstoffe im Bügelwasser.	Geben Sie kein derartiges Produkt in den abnehmbaren Wassertank (siehe Hinweis zur Verwendung des Wassers).
Die Sohle des Bügelautomaten ist verschmutzt oder braun: Sie kann Flecken auf der Wäsche hinterlassen.	Sie bügeln mit zu hoher Temperatur.	Beachten Sie unsere Hinweise zur Bügeltemperatur.
	Ihre Wäsche wurde nicht ausreichend gespült oder Sie haben ein neues Kleidungsstück gebügelt, ohne es vorher zu waschen.	Vergewissern Sie sich, dass Ihre Wäsche ausreichend gespült wurde, so das auch Seifenreste oder chemische Produktreste entfernt wurden.
	Sie benutzen Stärke.	Sprühen Sie die Stärke immer auf die Rückseite der zu bügelnden Fläche.
Es kommt kein oder nur wenig Dampf.	Der Wassertank ist leer, die rote Kontrollleuchte leuchtet auf.	Füllen Sie den abnehmbaren Wassertank.
	Die Dampfmenge steht auf Minimalposition.	Erhöhen Sie die Dampfleistung (Regler am Gehäuse).
Sie haben den Wassertank aufgefüllt und es kommt immer noch kein Dampf.	Der Wassertank sitzt nicht richtig.	Prüfen Sie, ob der abnehmbare Wassertank richtig sitzt, bis er einrastet.
Die rote "Abnehmbarer Wassertank leer" Kontrollleuchte leuchtet auf.	Der Wassertank ist leer.	Drücken Sie auf den "Restart"-Knopf oder auf den Dampf-Drücker.
Um den Kollektor herum entweicht Dampf	Der Kollektor ist nicht richtig festgeschraubt	Den Kollektor fest anschrauben
	Die Kollektordichtung ist beschädigt	Bitte ein zugelassenes Servicezentrum kontaktieren
	Das Gerät ist beschädigt	Bitten den Generator nicht benutzen und sofort eine autorisierte Kundendienst-Werkstatt kontaktieren.
Unten am Gerät strömt Dampf oder Wasser aus.	Das Gerät ist defekt.	Verwenden Sie den Generator nicht mehr und wenden Sie sich an eine zugelassene Kundendienststelle.
Die Sohle ist verkratzt oder beschädigt.	Sie haben Ihr Bügeleisen mit der Sohle auf eine metallische Unterlage gestellt.	Stellen Sie das Bügeleisen immer auf das Heck.
	Sie haben die Bügelsohle mit einem Scheuerpad oder einem Metallschwamm gereinigt.	Siehe Kapitel „Reinigung der Bügelsohle".

Sollten andere Probleme auftreten, wenden Sie sich bitte an eine autorisierte Kundendienststelle.

NL

Veiligheidsadviezen

Veiligheidsvoorschriften

- Lees deze gebruiksaanwijzing zorgvuldig door voordat u het apparaat in gebruik neemt: als het apparaat niet overeenkomstig de gebruiksaanwijzing wordt gebruikt, vervalt de aansprakelijkheid van de fabrikant.
- Voor uw veiligheid beantwoordt dit apparaat aan de van toepassing zijnde normen en regelgevingen (Richtlijnen Laagspanning, Elektromagnetische Compatibiliteit, Materialen in contact met voedingswaren, Milieu…).
- Uw generator is een elektrisch apparaat: deze moet onder normale omstandigheden gebruikt worden. Dit apparaat is uitsluitend voor niet-professionele doeleinden geschikt.
- Het is voorzien van 2 veiligheidssystemen:
  - Een veiligheidsklep die overdruk voorkomt en in geval van een storing, het teveel aan stoom laat ontsnappen.
  - Een thermische beveiliging om oververhitting te voorkomen.
- Sluit uw apparaat altijd aan op:
  - Een elektriciteitsnet waarvan de spanning ligt tussen 220 en 240 V.
  - Een geaard stopcontact. Wanneer u een verlengsnoer gebruikt, controleer dan of de stekker van het tweepolige type 10A is en geaard is. Een foutieve aansluiting kan onherstelbare schade veroorzaken. Tevens vervalt het recht op garantie.
- Rol het netsnoer volledig uit voordat u het aansluit op een geaard stopcontact.
- Indien het elektriciteitssnoer of het snoer van het strijkijzer en de behuizing beschadigd is, moet dit direct vervangen worden door een erkend servicecentrum om gevaar te voorkomen.
- De stekker van het apparaat niet uit het stopcontact halen door aan het snoer te trekken. Haal in de volgende gevallen altijd de stekker uit het stopcontact:
  - voordat u de stoomtank omspoelt,
  - voordat u het apparaat gaat schoonmaken,
  - na elk gebruik.
- Het apparaat moet op een stabiele ondergrond gebruikt en geplaatst worden. Wanneer u het strijkijzer op het strijkijzerplateau zet, controleer dan of het oppervlak waarop u deze plaatst stabiel is.
- Dit apparaat is niet bedoeld om zonder hulp of toezicht gebruikt te worden door kinderen of andere personen, indien hun fysieke, zintuiglijke of mentale vemogen hen niet in staat stellen dit apparaat op een veilige wijze te gebruiken, tenzij zij van tevoren instructies hebben ontvangen betreffende het gebruik van het apparaat door een verantwoordelijk persoon.
- Er moet toezicht zijn op jonge kinderen zodat zij niet met het apparaat kunnen spelen.
- Laat het apparaat nooit zonder toezicht:
  - wanneer de stekker nog in het stopcontact zit,
  - zolang het apparaat nog niet gedurende 1 uur is afgekoeld.
- De strijkzool van uw strijkijzer en het strijkijzerplateau van de stoomtank kunnen zeer hoge temperaturen bereiken en brandwonden veroorzaken: deze onderdelen van uw apparaat daarom niet aanraken. Raak het netsnoer nooit met de strijkzool van het strijkijzer aan.
- Uw apparaat geeft hete stoom af die brandwonden kan veroorzaken. Ga voorzichtig met uw strijkijzer om, vooral wanneer u verticaal strijkt. Richt de stoom nooit op personen of dieren.
- Wacht voor het legen van het kalkopvangsysteem altijd 2 uur na het uitschakelen en afkoelen van de stoomgenerator, alvorens het kalkopvangsysteem los te draaien.
- Bij verlies of beschadiging van het kalkopvangsysteem kunt u dit vervangen bij een erkend servicecentrum.
- Het apparaat nooit in water of andere vloeistof dompelen of onder de kraan afspoelen.
- Gebruik geen strijkzoolhoes om de zool van het strijkijzer. Deze kan de goede werking van het apparaat aantasten. Gebruik altijd een stoomdoorlatende strijkplank. Het apparaat nooit zelf demonteren: laat het nakijken door de servicedienst van Groupe SEB Nederland BV of Groupe SEB Belgium SA om ieder risico uit te sluiten.

WIJ RADEN U AAN DEZE HADLEIDING TE BEWAREN

Beschrijving

1. Stoomknop
2. Temperatuurregelaar
3. Controlelampje van het strijkijzer
4. Ultracord systeem (afhankelijk van het model)
5. Strijkijzerplateau
6. Aan/uit-schakelaar met controlelampje
7. Oproltoets van het netsnoer (afhankelijk van het model)
8. Opbergruimte netsnoer
9. Netsnoer
10. Turbo-toets (afhankelijk van het model)
11. Beschermkap
12. Handgreep
13. Ontgrendelingsknop van de beschermkap en handgreep
14. Waterreservoir
15. Handgreep voor het afnemen en terugplaatsen van het afneembare reservoir
16. Stoomtank (boiler)
17. Stoomsnoer strijkijzer-stoomtank
18. Snoergeleider
19. Beschermkapje van het kalkopvang-systeem
20. Kalkopvangsysteem
21. Bedieningspaneel
    a. Controlelampje "Reservoir leeg"
    b. Controlelampje "auto off"
    c. Restart knop
    d. Controlelampje "anti-calc"
    e. Reset knop
    f. Lampje: Stoom klaar
    g. Knop voor het regelen van de stoomhoeveelheid
    h. Ecostand

Veiligheidssysteem " PROTECT CONCEPT"

Uw generator is uitgerust met het systeem "Protect Concept":

- Beschermkap.
- Systeem van automatische vergrendeling van de beschermkap wanneer deze is neergeklapt op het ijzer - fig.2 en openen door middel van de ontgrendelingsknop - fig.3
- Handgreep - fig.1 .

Voorbereiding

Welk soort water moet u gebruiken ?

- **Kraanwater**

Uw apparaat is ontwikkeld om te worden gebruikt met kraanwater. Als uw kraanwater erg kalkrijk is, meng dan 50% kraanwater met 50% flessenwater. In sommige kustregio's kan het zoutgehalte in uw kraanwater verhoogd zijn. Gebruik in dit geval alleen flessenwater.

- **Onthardingsmiddel**

Er zijn meerdere soorten onthardingsmiddelen, het water van de meeste soorten kan gebruikt worden voor het stoomapparaat. Bepaalde onthardingsmiddelen en in het bijzonder onthardingsmiddelen met chemische producten zoals zout, kunnen echter witte of bruine vlekken veroorzaken, dit is met name het geval bij de filters. Als dit probleem bij u optreedt, raden wij u aan onbehandeld kraanwater of flessenwater te gebruiken. Als het water eenmaal gekleurd is, kan het bij de volgende keren dat u het apparaat gebruikt nog gekleurd blijven, het duurt even voordat dit probleem opgelost is. Wij raden u aan de stoomfunctie voor de eerste keer te testen op een gebruikte doek die weggegooid kan worden, om zo beschadiging van uw kleren te voorkomen.

- **Opgelet**

Gebruik nooit regenwater of water met toevoegingen (stijfsel, parfum, water van andere huishoudelijke apparaten). Dergelijk toevoegingen kunnen de stoomontwikkeling aantasten en kunnen bij een hoge temperatuur bezinksels in de stoomkamer vormen die uw kleding kan aantasten.

Het vullen van het reservoir

- Druk de klep neer op het ijzer totdat deze automatisch vergrendelt (aangeduid door een "klik") - fig.2.
- Trek het afneembare waterreservoir af met behulp van de handgreep (vooraan de stoomgenerator) – fig.4.
- Vul het waterreservoir zonder het maximumniveau te overschrijden. – fig.6. en fig.7.
- Druk hem opnieuw goed op de bodem in zijn behuizing tot u de "klik "hoort – fig.5.
- Druk op de ontgrendelingsknop van de beschermkap tot u de "klik" hoort en duw haar neer over het waterreservoir – fig.3

Ultracord systeem (afhankelijk van het model)

- Uw strijkijzer is voorzien van een Easycord system, om te voorkomen dat het snoer op het strijkgoed komt en dit tijdens het strijken opnieuw kreukt. Het vermijdt tevens dat het snoer de hand hindert.

Om te strijken met het Ultracord systeem:
- Het Ultracord systeem kantelt automatisch naar achter.
- Telkens als u het ijzer opnieuw op zijn hiel plaatst, klapt het Ultracord systeem in en gaat automatisch weer open zodra u het strijkijzer opnieuw gebruikt.

Om de stoomgenerator op te ruimen :
- Druk de beschermbeugel op de hiel – fig.8.

Stoomgenerator aanzetten

- Rol het netsnoer en het stoomsnoer volledig uit – fig.25.
- Druk op de ontgrendelingsknop van de beschermkap en sluit de kap door de beschermkap naar voren te trekken. fig. 3
- Steek de stekker in een geaard stopcontact.
- Zet de aan/uit-schakelaar op de zijkant van het apparaat (a) aan: het groene lampje op het bedieningspaneel knippert en de stoomtank warmt op – fig.15. Zodra het groene lampje blijft branden (na ongeveer 2 min.) is het apparaat klaar om met stoom te gaan strijken.

Gebruik

Strijken met stoom

Het strijkijzer niet op een metalen plateau plaatsen omdat de zool zou kunnen beschadigen. Zet het strijkijzer liever op het strijkijzerplateau van de stoomtank: deze is voorzien van een anti-slipprofiel en is speciaal ontwikkeld voor hoge temperaturen.

- Stel de temperatuurregelaar van het strijkijzer in op het type stof dat u gaat strijken (zie onderstaande tabel).
- Het controlelampje van het strijkijzer gaat branden. Attentie: bij het aanzetten van het apparaat en wanneer u tijdens het strijken de temperatuur verlaagt: het apparaat is op temperatuur wanneer het controlelampje van het strijkijzer is gedoofd en wanneer het groene lampje op het bedieningspaneel continu brandt.

  Wanneer u de temperatuur van het stoomstrijkijzer tijdens het strijken verhoogt, kunt u onmiddellijk strijken. Verhoog de stoomafgifte pas wanneer het controlelampje van het stoomstrijkijzer is gedoofd.
- Regel de hoeveelheid stoom door middel van de knop op het bedieningspaneel.
- Tijdens het strijken, zal het controlelampje afwisselend aan- en uitgaan zonder dat dit invloed op het strijken heeft.
- Om stoom te verkrijgen, houdt u de stoomknop op de handgreep van het strijkijzer ingedrukt – **fig.10**. Zodra u deze stoomknop loslaat, stopt de stoom.
- Na ongeveer één minuut, en regelmatig tijdens het gebruik, spuit de elektrische pomp van uw apparaat water in de stoomtank (boiler). Dit veroorzaakt een geluid dat normaal is en het strijkijzer kan tijdelijk minder stoom geven.
- Indien u stijfsel gebruikt, dient u dit aan de achterzijde van de te strijken stof te verstuiven.

Regelen van de temperatuur en de stoom

DE TEMPERATUURREGELAAR EN DE STOOMREGELAAR INSTELLEN OP DE TE STRIJKEN TEXTIELSOORT:		
TEXTIELSOORT	INSTELLING VAN DE TEMPERATUUR-REGELAAR VAN HET STRIJKIJZER	INSTELLING VAN DE STOOMREGELAAR
Synthetische stoffen (polyester, acetat, acryl., polyamide)	●	
Wol, Zijde, Viscose	●●	
Linnen, Katoen	●●●	

Raadpleeg het etiket in geval van twijfel over de aard van de stof van uw kledingstuk.

Tijdens het eerste gebruik of wanneer u het strijkijzer een paar minuten niet heeft gebruikt, houdt u het strijkijzer weg van de strijkplank en drukt u enkele malen op de stoomknop. Zo wordt koud water uit het stoomcircuit geblazen.

- **Instellen van de temperatuurregelaar van het strijkijzer:**

- Begin met de stoffen die op een lage temperatuur worden gestreken (•) en strijk daarna de stoffen die een hogere temperatuur verdragen (••• of max).
- Bij het strijken van een stof van gemengde vezels, stelt u de temperatuur in op de teerste stof.
- Indien u wollen kleding strijkt, druk dan met tussenpozen op de stoomknop zonder het strijkijzer op de stof te zetten. U voorkomt zo het glimmen hiervan – fig.10.

- **Instellen van de stoomhoeveelheid (zie tabel) :**

- Wanneer u met een lage temperatuur strijkt, stelt u de hoeveelheid stoom op de laagste stand in.

ECOSTAND:
Uw stoomapparaat is uitgerust met een ECO-stand die minder energie verbruikt, terwijl er genoeg stoom ontwikkelt wordt om het strijken effectief te laten verlopen. Hiervoor zet u het stoomvermogen, als de thermostaat van uw strijkijzer goed ingesteld is (zie de tabel hierboven), op de ECO-stand - fig.17. De ECO-stand kan gebruikt worden voor alle stoftypes, ook voor dikke stoffen of erg gekreukte stoffen. Wij raden u aan te kiezen voor het maximale stoomvermogen om zo een optimaal resultaat te garanderen.

Strijken zonder stoom

- U drukt niet op de stoomknop die zich onderaan de handgreep bevindt.

Verticaal stomen

Tip: voor andere stoffen dan linnen of katoen, moet u het strijkijzer op een afstand van enkele centimeters houden om eventueel verbranden van de stof te voorkomen.

- Zet de temperatuurregelaar en de stoomregelaar op het bedieningspaneel op de maximum stand.
- Hang het te strijken kledingstuk op een hangertje en span de stof lichtjes met de hand. De vrijkomende stoom is erg heet. Strijk kledingstukken daarom nooit terwijl ze worden gedragen, maar altijd op een kleerhanger.
- Met het strijkijzer in verticale stand, drukt u met tussenpozen op de stoomknop (onderaan de handgreep van het strijkijzer) – fig.10. waarbij u het strijkijzer van boven naar beneden beweegt – fig.9.

Het reservoir opnieuw vullen

- Wanneer het rode controlelampje "leeg reservoir" knippert, heeft u geen stoom meer. – fig.11.

1. Sluit de beschermkap tot u de "klik" hoort. – fig.2
2. Neem het afneembare waterreservoir af met behulp van de handgreep (vooraan op de stoomgenerator) en vul het zonder het maximumniveau te overschrijden.
3. Druk hem opnieuw goed op de bodem van zijn behuizing tot u de klik hoort.
4. Druk bij het volgende gebruik op de toets "Restart" om het oranje controlelampje te doven – fig.12. Zodra het groene lampje blijft branden (na ongeveer 2 min.) is het apparaat klaar om met stoom te gaan strijken.
5. Open de beschermkap – fig.3

TURBO-functie (afhankelijk van het model)

- Druk 2 of 3 maal op de turbo toets om gericht extra stoom te verkrijgen:
  - om dikkere stoffen te kunnen strijken,
  - om valse plooien te verwijderen,
  - om krachtig verticaal te kunnen strijken.

  Gebruik de turbo-functie voorzichtig want de uitzonderlijke kracht van de stoom kan brandwonden veroorzaken.

Reiniging en onderhoud

Het schoonmaken van de stoomgenerator

Handige tip : gebruik voor een gemakkelijker en niet agressief schoonmaken van de zool van uw strijkijzer een vochtige spons op de nog lauwe zool.

- Gebruik geen reinigings- of kalkverwijderende producten voor het reinigen van de strijkzool of de binnenkant van de stoomtank (boiler).
- Het strijkijzer en de stoomtank nooit onder de kraan houden.
- **Reinig de nog lauwe strijkzool regelmatig met een vochtig niet-metalen schuursponsje.**
- Maak de kunststof delen van het apparaat af en toe schoon met een licht vochtige en zachte doek.

Verwijder gemakkelijk de kalkaanslag van uw generator :

Doe er geen producten in voor het verwijderen van kalkaanslag (azijn, industriële producten voor het verwijderen van kalkaanslag…) om de stoomtank te spoelen: zij zouden hem kunnen beschadigen. Voordat u uw generator leegmaakt, is het absoluut nodig hem gedurende meer dan 2 uur te laten afkoelen om elk risico van brandwonden te vermijden

Om de levensduur van uw generator te verlengen en kalkaanslag te vermijden, is uw generator uitgerust met een geïntegreerd kalkopvangsysteem. Dit kalkopvangsysteem verzamelt automatisch de kalk die binnenin de stoomtank wordt gevormd.
Werkingsprincipe :

- Een oranje controlelampje "anti-kalk" knippert op het bedieningspaneel om aan te duiden dat u het kalkopvangsysteem moet spoelen - fig.14

⚠ Opgelet, u mag dit niet doen zolang de stoomgenerator minder dan twee uur is afgekoppeld en zolang hij niet volledig koud is. Om dit te doen, moet u de stoomgenerator dicht bij een afvoer plaatsen, want er kan water lopen uit de stoomtank wanneer u die opent.

- Zodra de stoomgenerator volledig is afgekoeld, moet u het beschermkapje van het kalkopvangsysteem lostrekken - fig.18
- Schroef het kalkopvangsysteem volledig los en trek hem uit de behuizing. Hij bevat de verzamelde kalkdeeltjes uit de stoomtank - fig.19 en fig.20.
- Om het systeem goed schoon te maken volstaat het om hem te spoelen met lopend water om de kalkaanslag die hij bevat te verwijderen - fig.21.
- Breng het systeem opnieuw in zijn behuizing door hem opnieuw volledig vast te schroeven om de dichtheid te verzekeren - fig.22.
- Breng het beschermkapje terug aan op zijn plaats: het merkteken op het beschermkapje moet zich bevinden tegenover het merkteken op de behuizing.

Bij het eerstvolgende gebruik moet u drukken op de reset-knop op het bedieningspaneel om het oranje controlelampje te doen uitgaan - fig.13

"Auto off" - systeem

- Voor uw veiligheid, is de stoomgenerator uitgerust met een auto off-systeem dat de stoomgenerator na 8 minuten van niet- gebruik, in de wachtstand zet.
- Een lichtgevend, rood controlelampje knippert op het bedieningspaneel om het in de wacht zetten van het apparaat aan te geven . - fig.16.
- Om de stoomgenerator te reactiveren:

- Druk op de "Restart" knop of op de stoomknop
- Wacht tot het controlelampje "stoom klaar" niet meer knippert waarna u weer kunt strijken.

- Als u de stoomknop gedurende minstens 8 minuten niet gebruikt, zal het "auto off"-systeem automatisch ingeschakeld worden.

Het opbergen van de stoomgenerator

- Zet de aan/uit-schakelaar O/I uit en haal de stekker uit het stopcontact. Berg het snoer op.
- Klap de metalen boog op het strijkijzer terug totdat deze vergrendelt (te herkennen aan een «klik») – fig.2. (afhankelijk van het model). Uw strijkijzer wordt zo op veilige wijze op zijn basis vastgezet.
- Berg het stoomsnoer op in de snoergeleider. Maar hierbij een lus, plaats het uiteinde hiervan in de geleider en duw het snoer door de geleider tot het einde van de lus zichtbaar wordt – fig.26.
- Klap het Ultracord systeem omhoog. - fig.8.
- Laat het strijkijzer (en het strijkijzerplateau) goed afkoelen.
- U kunt de stoomgenerator opbergen door deze aan de handgreep te verplaatsen.

Wees vriendelijk voor het milieu !

ⓘ Uw apparaat bevat materialen die geschikt zijn voor hergebruik.
➲ Lever het in bij het milieustation in uw gemeente of bij onze technische ienst.

Problemen met uw stoomgenerator

Problemen	Mogelijke oorzaken	Oplossingen
De stoomgenerator werkt niet of het controlelampje van het strijkijzer en het lampje van de aan/uit-knop branden niet.	Het apparaat is niet aangesloten op het elektriciteitsnet.	Controleer of de stekker in het stopcontact zit en druk op de aan/uit-schakelaar op de achterkant van de behuizing.
Er komt water uit de gaatjes van de strijkzool.	Er bevindt zich condenswater in het stoomcircuit, omdat u voor het eerst stoom gebruikt of omdat u een tijd lang geen stoom heeft gebruikt.	Druk op de "Restart" knop of op de stoomknop.
	U gebruikt de stoomknop terwijl het strijkijzer onvoldoende heet is.	Wacht tot het controlelampje van het strijkijzer is gedoofd, voordat u de stoomknop gebruikt.
	De thermostaat werkt niet goed, waardoor de temperatuur altijd te laag is.	Neem contact op met een erkend reparateur of rechtstreeks met de consumentenservice.
Waterplekken verschijnen op het strijkgoed.	Uw strijkplank is verzadigd van water omdat hij niet geschikt is voor de stoomkracht van de stoomgenerator.	Zorgt u voor een geschikte stoomdoorlatende strijkplank.
Er druppelt witte vloeistof uit de gaatjes in de strijkzool.	Er komt kalkaanslag uit de stoomtank, omdat hij niet regelmatig is gespoeld.	Spoel de collector (zie § "verwijder de kalkaanslag van uw generator").
Er komt bruine vloeistof uit de gaatjes van de strijkzool wat vlekken op het strijkgoed veroorzaakt.	U gebruikt chemische ontkalkings-middelen of voegt producten toe aan het strijkwater (bijv. stijfsel of geparfumeerd water).	Voeg nooit een product aan het water in het afneembare reservoir of in de stoomtank (boiler) toe (zie onze tips over het te gebruiken water). Neem contact op met een erkend reparateur of rechtstreeks met de consumentenservice.
De strijkzool is vuil of bruin en veroorzaakt vlekken op het strijkgoed.	U strijkt op een te hoge temperatuur.	Controleer of de stand van de thermostaat overeenkomt met het strijkvoorschrift in uw kleding.
	Uw strijkgoed is niet voldoende uitgespoeld of u heeft een nieuw kledingstuk gestreken zonder het van te voren te wassen.	Zorg ervoor dat uw (nieuwe) kledingstukken zorgvuldig zijn gewassen en er geen zeepresten zijn achtergebleven.
	U gebruikt stijfsel.	Breng stijfsel op de achterzijde van de te strijken stof aan.
Er is geen of nauwelijks stoom.	Het afneembare waterreservoir is leeg, het rode lampje op de stoomtank brandt.	Vul het afneembare waterreservoir. Controleer of het afneembare waterreservoir goed op zijn plaats zit tot u een "klik" hoort.
	De hoeveelheid stoom is op de minimum hoeveelheid afgesteld.	Verhoog de hoeveelheid stoom (stoomregelknop op het bedieningspaneel).
U heeft het reservoir gevuld en er is geen stoom meer.	Het reservoir zit niet goed op zijn plaats.	Controleer of het afneembare waterreservoir goed op zijn plaats zit tot u een "klik" hoort.
Het rode controlelampje "afneembaar waterreservoir leeg" brandt.	Het afneembare waterreservoir is leeg.	Vul het afneembare waterreservoir.
Er ontsnapt stoom rond het kalkopvangsysteem.	het kalkopvangsysteem is niet goed vastgedraaid	Draai het kalkopvangsysteem goed vast.
	De pakking van het kalkopvangsysteem is beschadigd.	Druk op de "Restart" knop of op de stoomknop.
	Het apparaat is defect.	Gebruik de stoomgenerator niet meer en neem contact op met een erkend servicecentrum.
Stoom of water ontsnapt aan de onderkant van het apparaat.	Het apparaat is defect.	Gebruik de stoomgenerator niet meer en raadpleeg een erkende klantenservice.
De strijkzool vertoont krassen of is beschadigd.	U hebt uw strijkijzer op een metalen strijkijzerplateau gezet.	Zet het strijkijzer altijd op de achterkant.
	U heeft de strijkzool gereinigd met een schuursponsje of een metalen sponsje.	Zie hoofdstuk «Reinig de strijkzool».

Indien u de oorzaak van het probleem niet zelf heeft kunnen vinden, kunt u altijd contact opnemen met de consumentenservice van Groupe SEB Nederland BV of Groupe SEB Belgium SA (zie servicelijst).